BERNINA®

Du har tatt et riktig valg!

En **BERNINA** vil tilfredsstille ditt sybehov i mange år.

Min familie har i over 100 år hatt som viktigste målsetting å levere produkter som kundene blir fornøyd med. Vi bygger på sveitsisk teknisk presisjon og kunnskap med framtidsrettet symaskinutvikling med god kundeservice.

Med **BERNINA 125** presenterer vi de nyeste BERNINA-produktene hvor målsettingen har vært å skape en moderne utseende maskin til enda større syglede hos våre kunder.

Gled deg over mulighetene til kreativ sying hvor vårt store utvalg av utstyr til ethvert formål følger med. Fra oss vil det jevnlig bli utgitt ide-publikasjoner slik at din kreative legning kan få påfyll.

Vår dyktige BERNINA forhandler-stab vil bidra til en positiv opplevelse til kreativt syarbeide. Søk hjelp hos disse og i denne bruksanvisningen.

"Jeg garanterer deg å bli veldig fornøyd"

H.P. Ueltschi
innehaver av BERNINA
symaskinfabrikk

Fritz Gegauf AG • BERNINA Symaskinfabrikk CH • 8266 Steckborn/Sveits

VIKTIG SIKKERHETSINFORMASJON

Når elektroniske maskiner brukes, er det viktig alltid å ta hensyn til sikkerheten. Bruk derfor denne informasjonen som en rettesnor.

Les all informasjonen før du bruker symaskinen.

Når maskinen ikke er i bruk, bør stikkontakten tas ut slik at maskinen koples fra strømnettet.

FARE

Slik reduseres faren for elektrisk støt:

1. Forlat aldri maskinen med stikkontakten i.

2. Ta alltid ut stikkontakten med en gang etter bruk og før rensing av maskinen.

3. Ta alltid ut stikkontakten før skifting av lyspære. Erstatt alltid med samme type lyspære på 12V/5W.

ADVARSEL

Slik reduseres faren for forbrenning, brann, elektrisk støt eller personskader:

Pass på at maskinen ikke brukes som et leketøy. Vær ekstra oppmerksom hvis maskinen brukes av eller i nærheten av barn.

2. Bruk maskinen bare til det den er beregnet for, slik det blir beskrevet i denne bruksanvisning. Bruk bare ekstrautstyr som er anbefalt av produsenten, og som er vist i boken.

3. Bruk aldri maskinen hvis
   - ledningen eller støpselet er skadet
   - den ikke fungerer på riktig måte
   - den har falt i gulvet eller har fått skader
   - den har vært under vann

   Benytt nærmeste autoriserte **BERNINA**-forhandler eller servicested til undersøkelse, reparasjon, elektroniske eller mekaniske justeringer.

4. Bruk aldri maskinen med blokkerte luftventiler. Pass på at det ikke samler seg lo, støv og stoffbiter i ventilasjonsåpningene for symaskinen og pedalen.

5. Hold fingrene vekk fra alle bevegelige deler. Vær spesielt forsiktig rundt symaskinnålen.

6. Bruk alltid den originale BERNINA stingplaten. Bruk av feil plate kan føre til at nålen brekker.

7. Ikke bruk bøyde nåler.

8. Ikke dra eller dytt i stoffet mens du syr. Det kan føre til at nålen bøyes og brekker.

9. Slå av strømbryteren (sett den i posisjonen «0») når du foretar justeringer i nålområdet, for eksempel setter tråd i nålen, skifter nål, legger tråd i spolen eller skifter fot.

10. Ta alltid ut støpselet fra stikkontakten når du tar av deksler, smører maskinen eller gjør andre servicejusteringer som er beskrevet i denne bruksanvisningen.

11. Slipp eller stikk aldri gjenstander inn i åpningene.

12. Ikke bruk maskinen utendørs.

13. Ikke bruk maskinen der det er anvendt aerosolprodukter (spray) eller der det gis oksygen.

14. Før maskinen koples fra, må du slå av alle brytere (sette dem i posisjonen «0») og deretter ta ut støpselet fra stikkontakten.

15. Ikke dra i ledningen, men ta tak i støpselet når du skal trekke det ut.

16. Vi påtar oss ikke ansvar for skader som skyldes feil bruk av maskinen.

17. Denne maskinen har dobbel isolering. Bruk bare identiske reservedeler. Se informasjonen om service av dobbeltisolerte maskiner.

SERVICE AV DOBBELTISOLERTE PRODUKTER

I dobbeltisolerte produkter finnes det to isolerings-systemer i stedet for jording. Det verken gis eller må legges til jordingsmuligheter for dobbeltisolerte produkter. Service av dobbeltisolerte produkter krever ekstrem varsomhet og systemkunnskap og bør derfor bare utføres av kvalifisert servicepersonale. Reservedeler for dobbeltisolerte produkter må være identiske med delene i produktet. Et dobbeltisolert produkt er merket «DOBBELISOLERING» eller «DOBBELTISOLERT».

Produkten kan også være merket med symbolet ⧈.

TA VARE PÅ DENNE INFORMASJONEN!

Symaskinen er bare beregnet til privat bruk.

Bruker-komponenter på symaskin

Framsiden av maskinen

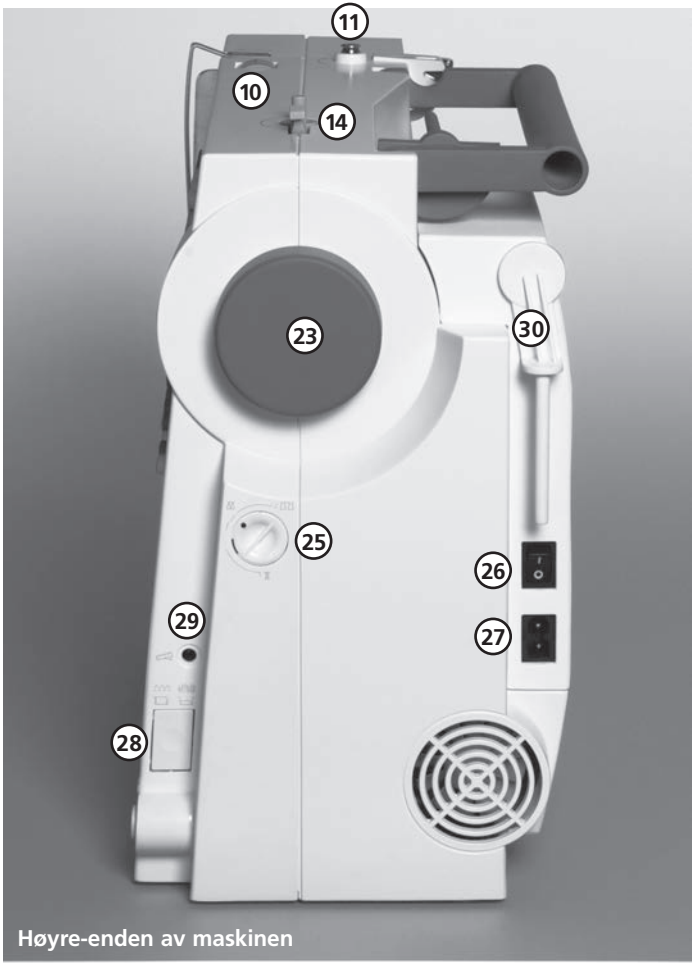

Høyre-enden av maskinen

1 Deksel foran spolehus
2 Stingplate
3 Festehull for ekstrautstyr
4 Støtte/feste for friarmsbrett
5 Trykkfot
6 Nål-hode med festeskrue
7 Trådfører
8 Deksel foran trådløfter
9 Trådgjennomføreing
10 Overtråd-reguleringshjul
11 Spenningsskive for spoletråd
12 Retur-tast
13 Display
14 Spoleapparat med av/på bryter og trådkutter
15 Stingbredde-tast
16 Nålposisjon-tast
17 Stinglengde-tast
18 Nålstopp-tast oppe/nede
19 1/2 fart-tast
20 Motiv-tast
21 OK-tast
22 Clr/del-tast
23 Håndhjul
24 Feste for kneløfter – FHS
25 Stingbalanse-tast
26 Hovedbryter av/på
27 Nettledningskontakt
28 Transportør-senker
29 Kontakt for pedal-ledningen
30 Trådsnelle-holder (regulerbar)
31 Start-stop Enheten (ekstra-utstyr)

Baksiden av maskinen.

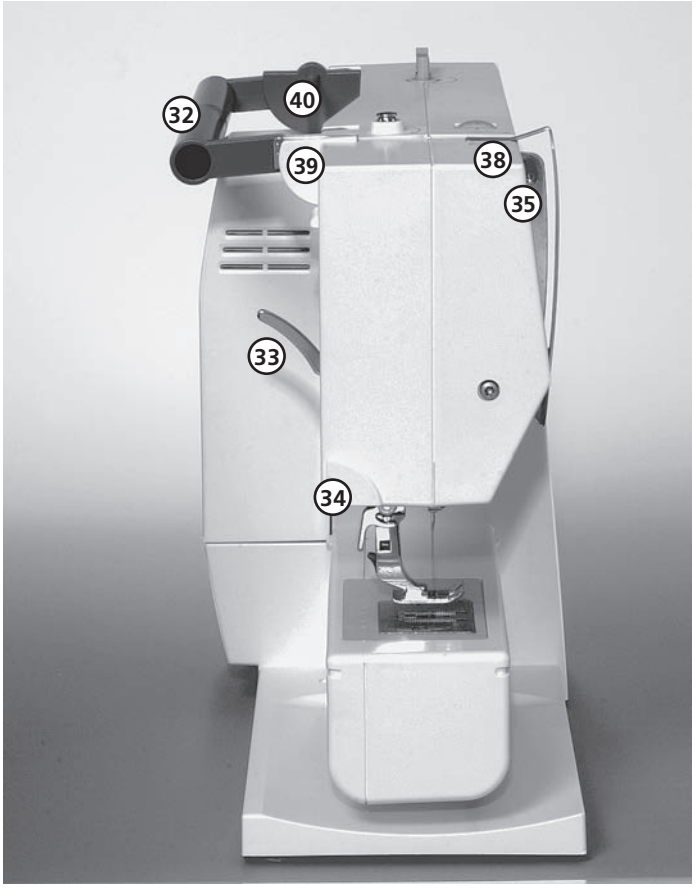

Venstre ende av maskinen

32 Bærehåndtak
33 Trykkfot-løfter
34 Trådkutter
35 Trådløfter
36 Hull til feste av stopperamme
37 Feste for utstyrboksen
38 Overtrådspenningskiver
39 Bakre trådfører
40 Liggende trådsnelle-holder

Utstyr

- pedal
- bruksanvisning
- strømnett-kabel
- garanti-kort
- Etui for standardutstyr

Standardutstyr*:
4 spoler (+ 1 i maskinens spolekapsel)
Nåler 130/705 H
Sprettekniv
Skrujern
Torx vinkelnøkkel
Torx skrujern
Rensebørste
Linjal
Kompensasjonstykke (høyde)
3 snellestoppere
Snelleputer

Normal-fot nr. 1
Sikksakk-fot nr. 2
Knapphull-fot nr. 3
Glidlås-fot nr. 4
Blindsting-fot nr. 5

* avhengig av til hvilket land kan utvalget av føtter være forskjellig; fotutvalg se side 24

Stoffhette**
- mot støv og tilsmussing
- har egnede lommer for pedal og lignende

Start-Stop enheten**

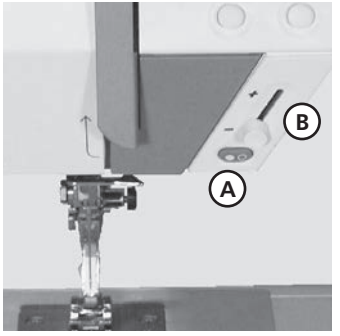

** leveres som ekstra-utstyr hos din BERNINA-forhandler

Med Start-Stop enheten kan bruker starte og regulere hastigheten på maskinen for hånd.
- trykk på tast **A** = maskinen starter
- skyv på tast **B** og hastigheten øker/minker
- maskinen stopper når du trykker på tast **A** igjen

Viktig:
Hvis pedalen er tilkoplet virker ikke Start-Stop enheten.

Utstyrboks**

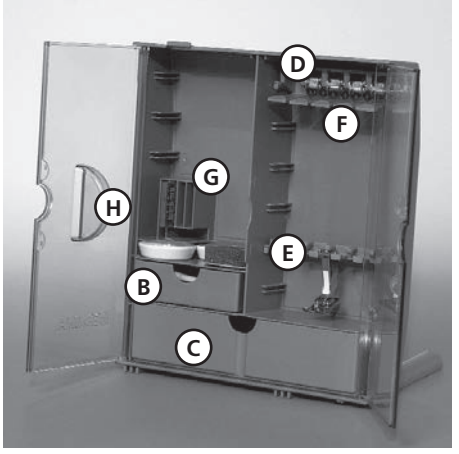

Plassering av utstyrboksen
- drei ut begge støttebeina
- boksen står av seg selv

Plassering av tilbehør
Standardtilbehøret ligger i en plastpose. Boksen har en liten og en stor skuff (**B** og **C**) likeledes en hylle for spoler **D** og for føtter **E**. (Ytterligere en hylle pluss en skuff kan bestilles.)
- trykk spolene på plass
- ta ut spolene ved å trykke på hendelen **F**
- feste for foten henges på knaggen **E**
- fot-sålen kan oppbevares i skuffen **C**
- nåler har egen plass ved **G**.

Utstyrsboksen festes til maskinen slik
- lukk dørene
- inn med støttebena
- fest boksen til symaskinen (aktiver låsen **A**); og pass på at trykkfotløfter plasseres i slissen **H**. **VIKTIG:** Trykkfotløfteren skal være senket!

Løsne utstyrboksen
- låsen **A** på toppen av boksen trykkes lett ned
- ta boksen bakover

** leveres som ekstra-utstyr hos din BERNINA-forhandler

Kabeltilkopling

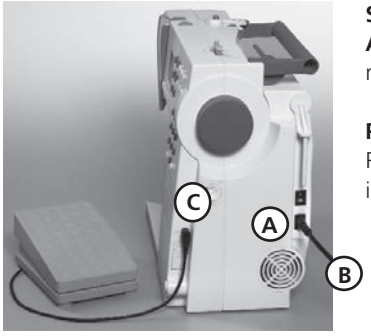

Strømnett-kabel
A settes i kontakten på maskinen **B**

Pedalkabel
Pedal-støpselet **C** settes i maskinen

Hovedbryter

Strømbryter
Strømbryteren sitter på høyre enden av maskinen:
1 maskinen er slått på
0 maskinen er slått av

Lyset kommer på og slukkes på samme måte.

Ivareta sikkerhetsinformasjonen!

Pedal

Regulering av syhastigheten
- ved å tråkke mer eller mindre på pedalen vil symaskinens hastighet endres

Kabeloppbevaring
- snurr kabelen rundt på undersiden av pedalen
- støpselet festes i slissen

Når du skal sy
- snurr kabelen av

Friarmbrett*

Friarmbrettet gjør at syflaten blir større.

Montering av brettet
- nål og fot i høyeste posisjon
- træ brettet inn over friarmen og trykk brettet ned over knasten i senter innerst.

* Leveres som ekstra-utstyr hos din BERNINA-forhandler.

Fjerne brettet
- nål og fot i høyeste posisjon
- trekk brettet opp fra senterknasten
- trekk brettet vannrett ut til venstre.

Målbånd på brettet
«O» tilsvarer nål i midten

Kantlinjal
- skyv den innover i sporet i forkant fra venstre
- lar seg trinnløst plassere langs hele brettet.

Viktig:
Fjern foten når du setter på kantlinjalen!

Kneløfter (FHS)*

***Montering av kneløfter**
Kneløfteren puttes inn i åpningen helt til høyre på maskinen: Kneløfteren betjenes med kneet i vanlig sittestilling.

Et godt råd:
Skulle kneløfteren ikke være riktig plassert i forhold til din sittestilling, kan dette endres hos din forhandler.

Heve og senke foten
- med kneløfteren kan foten heves og senkes
- press kneløfteren til høyre; fot løftes og transportøren senkes
- straks du begynner å sy vil transportøren igjen heves når kneløfteren er gått tilbake i venstreposisjon.

* Leveres som ekstra-utstyr hos din BERNINA-forhandler.

Spole på undertråd

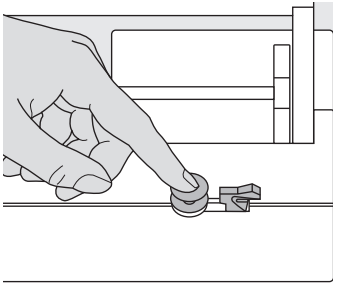

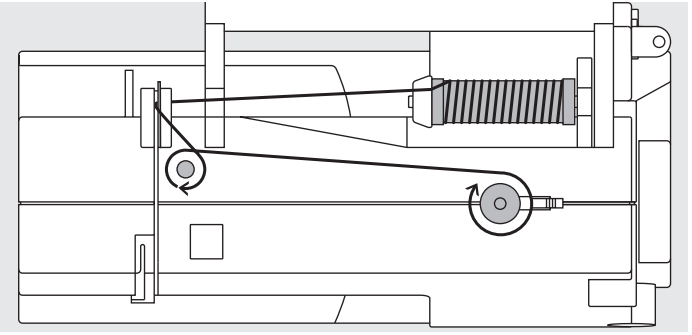

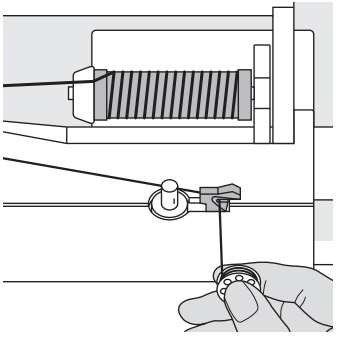

Spole på undertråd
- slå på maskinen
- sett ny spole på spoletappen

- før tråden fra trådsnellen bakom bakre trådfører, så med urviseren rundt spolespenningen
- surr tråden rundt spolen
- av/på bryter dyttes mot spolen
- trå på pedalen
- spolingen stopper automatisk når spolen er full
- fjern spolen

Trådkutter
- trekk tråden rundt trådkutteren ved full spole

Viktig:
Hvis du spoler med stående snelle (s. 15) må du avpasse hastigheten på maskinen, så trådspolen ikke hopper av.

Spolekapsel

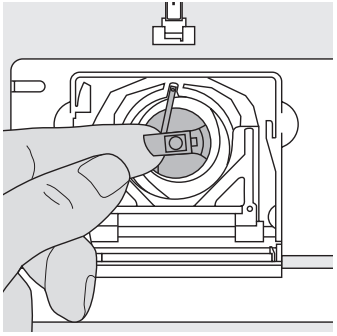

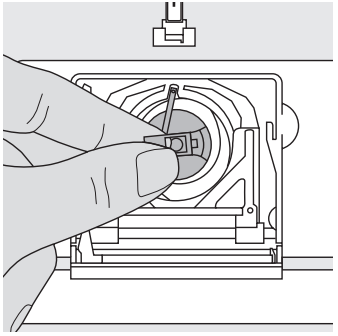

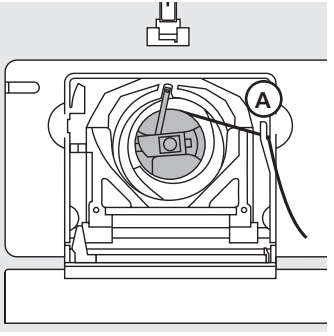

Ta ut spolekapselen
- sett nålen i høyeste posisjon
- slå av maskinen
- åpne dekselet foran spolehuset
- ta tak i hendelen på spolekapselen
- trekk spolekapselen ut

Sette inn spolekapselen
- hold kapselen i hendelen
- sørg for at tappen på spolekapselen faller inn i sporet øverst
- slipp hendelen og trykk kapselen på plass

Undertrådkutter
- sett spolekapselen inn
- trekk tråden over trådkutteren **A**
- tråden kuttes
- lukk dekselet foran spolehuset

Viktig:
Du trenger ikke ta opp undertråden da den avkuttede trådenden er akkurat passe for å starte syingen.

Viktig at sikkerhets-informasjonen blir etterfulgt!

Legge inn spolen

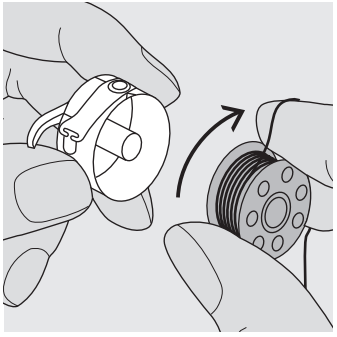

Legge inn spolen
Hold spolen slik i høyre hånd at tråden går med urviser.

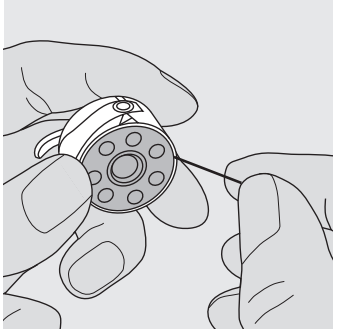

Trekk tråden inn i slissen
Tråden trekkes fra høyre inn i slissen

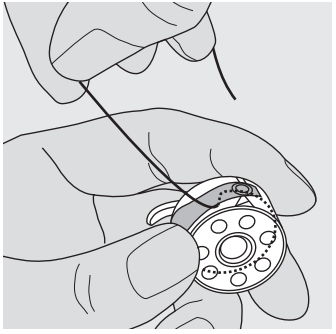

Trekk tråden under fjæren
Mot venstre, …

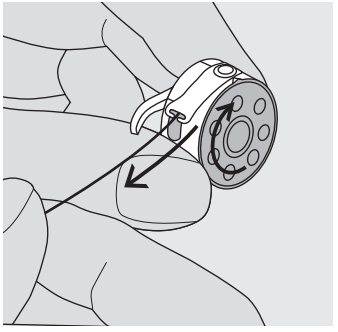

… til det T-formede hullet i enden av fjæren, slik at spolen går med urveiseren, når du trekker i tråden

Skifte nål

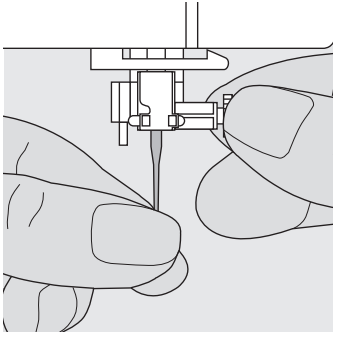

Å ta nålen ut
- sett nålen i høyeste posisjon
- slå av maskinen
- senk foten
- løsne på festeskruen for nålen
- trekk nålen ned

Å sette nålen inn
- flatsiden av nålkolben skal vende bakover
- dytt nålen helt opp
- skru til festeskruen for nålen

Viktig at sikkerhetsinformasjonen blir etterfulgt!

Skifte av fot-såle

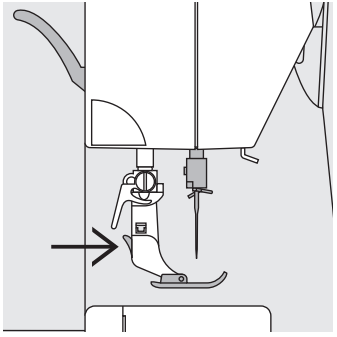

Ta av fot-såle
- sett nål og trykkfotstang i høyeste posisjon
- sett hovedbryter på «0»
- trykk inn tasten på feste for foten, og foten faller av

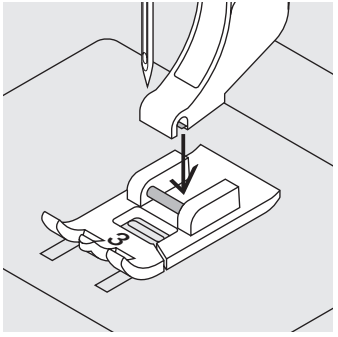

Sette på fot-såle
- legg fot-sålen under feste for foten slik at tverr-stiften i fot-sålen treffer åpningen i feste

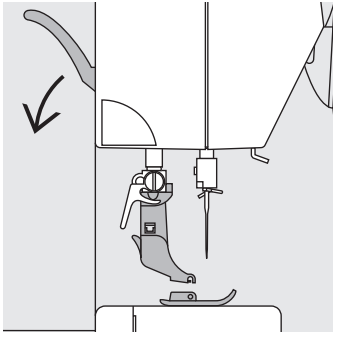

- senk trykkfotløfteren og fot-sålen vil sitte fast

Viktig at sikkerhetsinformasjonen blir etterfulgt!

Ekstra trådsnelleholder

Dreibar stående snelleholder
- snelleholderen finner du bak håndhjulet
- anvendes ved bruk av mer enn 1 trådsnelle f. eks ved sying med dobbeltnål
- vend snelleholderen opp til den stopper
- ved bruk av store sneller kan med fordel skumplast-tallerken **A** bli benyttet, slik at denne står stødigere

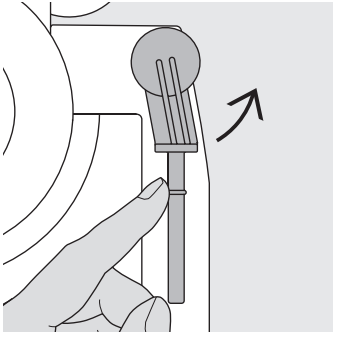

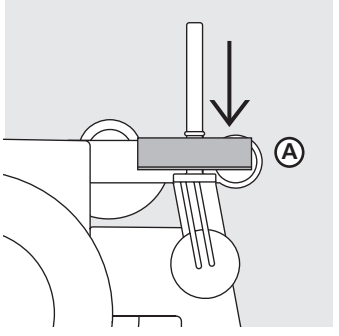

Træing av overtråd

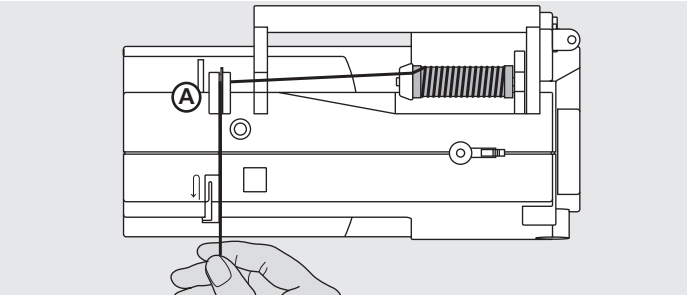

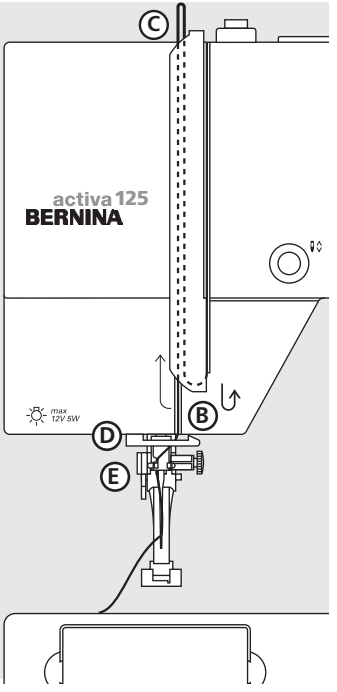

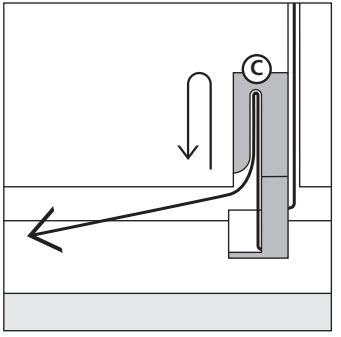

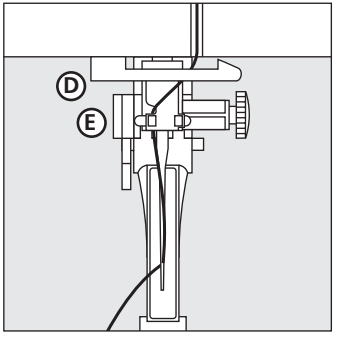

Sett på trådsnellen
- nål og fot settes i høyeste posisjon
- skru av maskinen
- trådsnellen på snellepinnen
- sett på snellestopper som er større enn omkretsen på trådsnellen
- ta tak i trådenden og legg denne bakom trådfører **A**
- videre framover til mellom en av trådspenningsskivene

Videre træing
Trekk tråden langs med trådløfter-beskyttelsen, nedenom **B**.

Videre træing
Trekk tråden oppover langs med beskyttelsen til **C**, hvor tråden legges innom trådløfter.

Videre træing
Trekk tråden nedover igjen til punktene **D** og **E**.

Viktig at sikkerhetsinformasjonen blir etterfulgt!

Ta opp undertråden

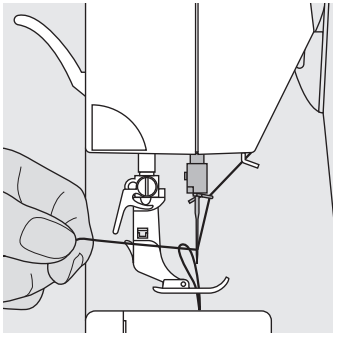

Ta opp undertråden
- hold i overtråden
- ta et sting
- trekk i overtråden til en løkke dannes av undertråden
- legg begge trådene inn i skissen på foten under og bakover
- kutt trådene i trådkutteren på sidedekselet på maskinen

Viktig:
Undertråden behøver du ikke hente opp annet i helt spesielle tilfelle. Trådenden fra spolen etter avkutting der er tilstrekkelig for å starte syingen.

Trådkutter

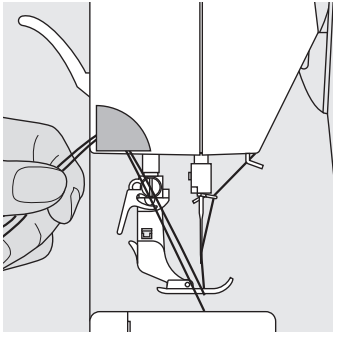

Trådkutteren på sidedekselet på maskinen
- trekk over- og undertråden over forkanten og bakover, over trådkutteren og nedover
- ved første sting blir trådene kuttet

Stingplaten

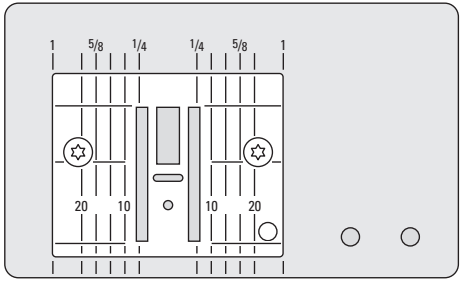

Markeringene på stingplaten tjener som avstandsmål

- markeringen er både i mm og inch
- mm-markeringen er nærmest
- inch-markerinen er bakerst
- lengde-markering tilsvarer avstanden fra midtstilt nål
- markeringene er både til høyre og venstre for nålen
- markeringene gir automatisk avstand som ønskes mellom sømmer eller som sømmonn
- markeringene på tvers kan du ha nytte av f. eks i forbindelse med sying på/i hjørner osv.

Transportøren

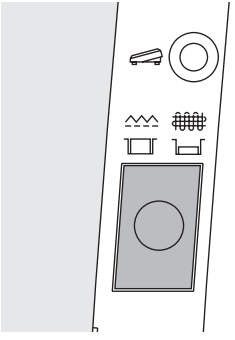

Tasten under håndhjulet

Når tasten står likt med dekselet er transportøren oppe og i syposisjon.

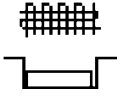

Er tasten trykket inn er transportøren senket;

- stoffet blir ikke transportert, men du kan sy i knapp, stoppe og utføre frihåndsarbeider.

Trådspenning

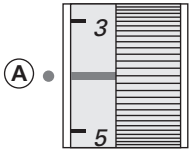

Vanlig innstilling
- den røde streken på innstillingshjulet stilles ved punktet **A**
- til vanlig sying trenger du ikke endre på trådspenningen.
- til ulike oppgaver kan det være en fordel å endre spenningen for å få et bedre sømresultat

Løsne trådspenningen
- drei hjulet nærmere 1

Stramme trådspenningen
- drei hjulet nærmere 10

Fra fabrikken er trådspenningen innstilt til vanlig sying, hvor det er benyttet Metrosene-tråd i tykkelse 100/2 (Arowa Mettler, Sveits)

Ved bruk av annen type tråd for sying og brodering kan det oppstå avvik i forhold til vanlig innstilling av trådspenningen. Det kan derfor være påkrevet å løsne eller stramme trådspenningen for å få til best mulig sømbilde på stoffet du velger å sy på.

Et eksempel:

	Spenning	Nåltykkelse
Metall-tråd	ca. 3	90
Spunnet tråd	ca. 2–4	80

Vanlige bruker-råd

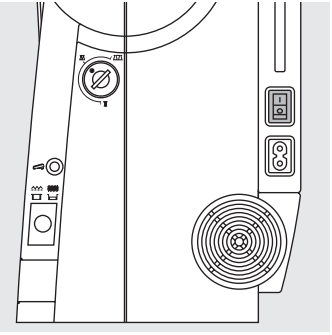

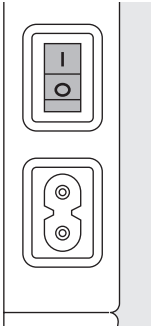

Slå på symaskinen

- hovedbryter settes på «1»
- symaskinen er klar til bruk

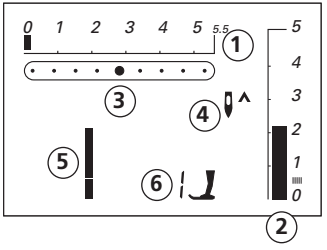

I display vises

1 vanlig stingbredde blinker (alltid markert)
2 vanlig stinglengde blinker (alltid markert)
3 nålposisjon i midten av stingplaten (9 reguleringsmuligheter)
4 nålstopp oppe/nede (automatisk valgt oppe)
5 sømtypenummer 1 (rettsøm)
6 fotnummer 1 (riktig fot til ulikt sømvalg blir vist)

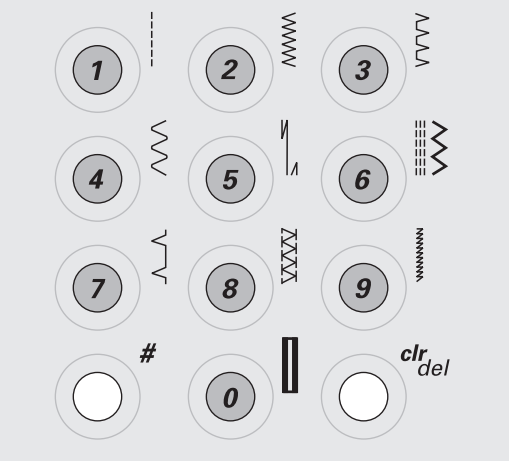

Valg av sømtyper*

- direktevalg av sømtype 1–10:
  hver tast angir hvilke søm og nummer på denne; samtidig vises dette og vanlig sting-lengde og bredde i display.
  PASS PÅ: tast 0 gir deg søm nr. 10, som er standard knapphull.
- sømtype 11–20:
  bruk tastene 1-10 for valg av det sømnummer du ønsker

* sømtype-valgtabell finner du på side 25

Endre stingbredde

- trykk på venstre tast = søm blir smalere
- trykk på høyre tast = søm blir bredere
- det blinkende punkt i display viser deg alltid vanlig bredde

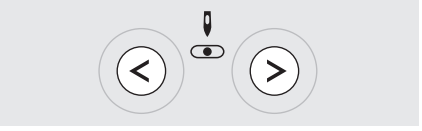

Flytte nålposisjon

- trykk på venstre tast = nålen beveger seg punktvis til venstre
- trykk på høyre tast = nålen beveger seg punktvis til høyre

Endre stinglengde

- trykk på venstre tast = stinglengden blir kortere
- trykk på høyre tast = stinglengden blir lengre

Funksjon-taster

En funksjon blir aktivert når denne vises i display.
Er symbolet i display borte er denne ikke aktivert.

Retursøm som valg
- trykk inn tasten
- retursøm beholdes så lenge du holder tasten inne (stinglengden vil være maks. 3 mm)

Bruksområde ved 1 trykk;
- til å bestemme lengden når du syr knapphull
- til å bestemme hvor langt autom. stoppesøm skal være
- til å bestemme hvor langt autom. festesting skal være (søm nr. 5)
- til manuell festesting (ved start og slutt)

Permanent retursøm
- trykk 2 ganger på tasten
- symaskinen syr den valgte søm kun bakover
- avslutt bakoversøm; trykk inn tasten nok en gang

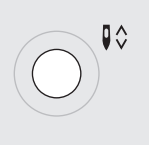

Nålstopp-valg
I utgangspunktet viser pilen, at nålen stopper oppe
- trykk på tasten
- i display viser pilen, at nålen stopper nede
- trykk på tasten
- i display viser pilen, at nålen igjen stopper oppe

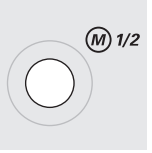

1/2 fart
- trykk på tasten = maskinen syr med 1/2 hastighet
- trykker du på tasten igjen, maskinen syr igjen med normal hastighet.

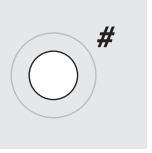

#-tast
bekrefter den sømmen som er valgt (se side 21)

clr/del-tast
- trykk på tasten og opprinnelig søm kalles tilbake
- eller valgt funksjon blir slettet

Unntak:
- nålstopp oppe/nede
- 1/2 fart

Balanse

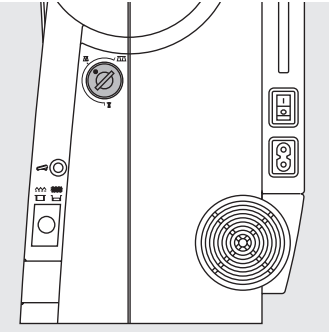

Maskinen er på alle måter fra fabrikken prøvesydd med det mål for øye, at alle sømmer skal bli best mulig.Prøvesyingen er foretatt på to lag bomulls-stoff med Metrosene-tråd 100/2 fra firma Arowa Mettler i Sveits

Ulikt stoff, tråd og innleggsstoff kan medvirke til at ulike sømmer ikke blir ideelle i form av manglende symetri ol. Tettheten i stingene kan også bli påvirket.

Med balense – bryteren på høyre ende av maskinen – kan disse uregelmessigheter bli rettet, slik at ønsket resultat blir nådd i forhold til materialet du syr på.

Prøvesy med følgende sømvalg: Nyttesømmer, som f.eks. vatteringssting på jersey-stoff, ulike symmetriske motivsting og knapphull.

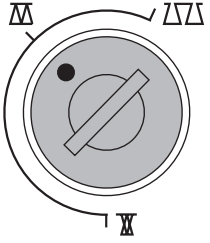

Normalstilling

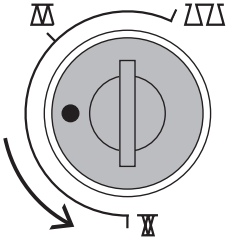

Endret: Tettere sting

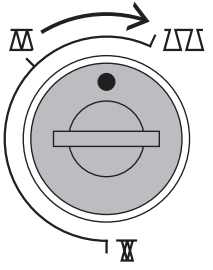

Endret: Lengre sting

Husk:
Etter sying med endret balanse, må du huske å sette bryteren tilbake i normalstilling!

Fot utvalg

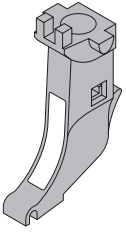

Sytfotskaft
for snap-on sålen

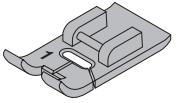

1
Normal såle
(Rettsøm såle, Siksak såle)
Nytte- og dekorsømmer

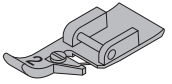

2
Overlock såle
Vari-overlocksøm
Vari-overlockfald
Overkasting av kanter

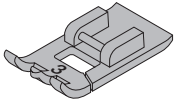

3
Knapphull såle
Knapphull på flatt stoff og til stoppesøm

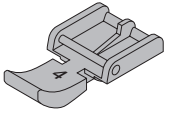

4
Glidelås såle
Sy i glidelås

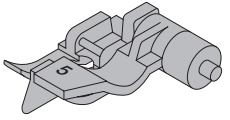

5
Blindsting såle
Opplegg og kantavslutningsøm

Sømutvalg

Nytte- og motivsømmer

1 rettsøm
2 sikksakksøm
3 muslingsøm
4 buesøm
5 festesting
6 tre-sting forsterket rett- og sikksakksøm
7 blindsøm
8 lukket overlock
9 ekstra elastisk rettsøm
10 standard knapphull
11 autom. stoppesøm
12 rynkesøm

13–15 quilte/applikasjonsting
16–20 motiv-sting

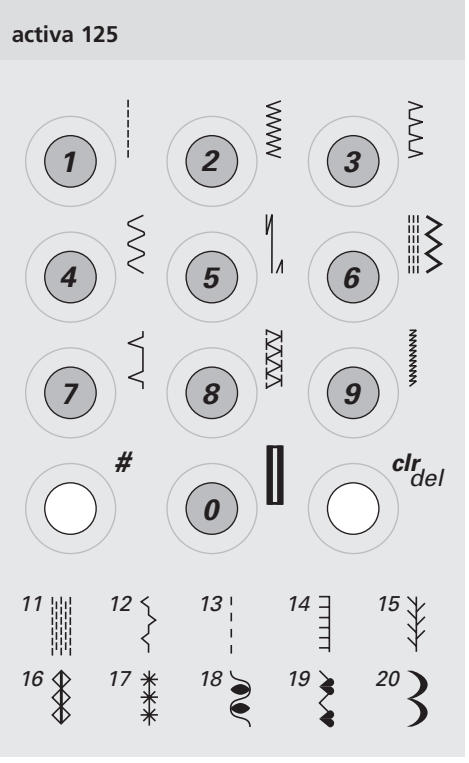

Et utvalg sømmer

1	**rettsøm**	brukes til all rettsøm i ikke-elastisk materiale
2	**sikksakksøm**	brukes til overkasting, påsying av strikk og påsying av kraver
3	**muslingsøm**	til overkasting på jersey og avslutningseffekt på tynt stoff

4	**buesøm**	brukes på ulike materialer som forsterkning og bøtesøm
5	**festesting**	automatisk festing ved start og slutt
6	**tre-sting forsterket rett- og sikksakksøm**	til sømmer som krever stor strekkfasthet

7	**blindsøm**	opplegg av elle typer stoff som skjult søm
8	**lukket overlock**	til å sy sammen eller overkasting og sammensying i en operasjon på elastisk materiale
9	**ekstra elastisk rettsøm**	passer godt som rettsøm når materialet er særlig strekkbart

10 standard knapphull knapphull til bluser, skjorter, bukser o.l. i fast materiale

11 autom. stoppesøm resultatet blir tilnærmet som kunststopping

12 rynkesøm for de fleste stoffer; rynking ved hjelp av perlegarn; sammenføyningssøm når to stoffer legges butt i butt og sammenføyes

Rettsøm

Sømvalg:	**rettsøm nr. 1**
Nål:	**tykkelse og type tils. stoffet (se side 43)**
Tråd:	**bomull eller polyester**
Transportør:	**oppe (sy-posisjon)**
Sy-fot:	**normal-fot nr. 1**

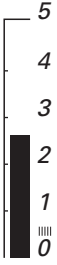

Rettsøm (A)
Maskinen er klar for søm så snart strømmen er slått på.
- velg rettsøm nr. 1
- fot nr. 1 på skjerm
- grunninnstilling for rettsøm (lengde og bredde) for rettsøm
- grunninnstillinger blinker hele tiden

Endre stinglengde (B)
Stinglengden kan endres mens du syr:
(v) minske
(^) øke

Endre nåleposisjon (C)
(<) til venstre
(>) til høyre

Sikring med den hurtige reversknappen
- trykk på knappen = maskinen syr bakover
- slipp knappen = maskinen syr fremover

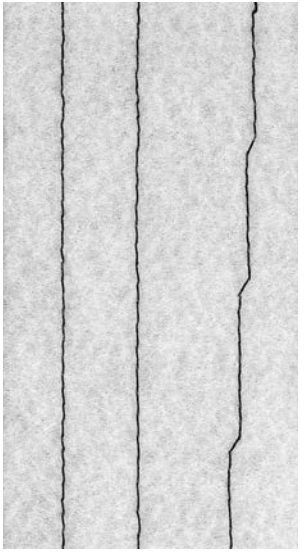

A **B** **C**

A rettsøm med lengde 2.25 mm grunninnstilt lengde
B rettsøm med forandret stinglengde
C rettsøm med forandret nålposisjon

Festesting

Sømvalg:	**festesting nr. 5**
Nål:	**tykkelse og type tils. stoffet (s. side 43)**
Tråd:	**bomull/polyester**
Transportør:	**oppe (sy-posisjon)**
Sy-fot:	**normal-fot nr. 1**

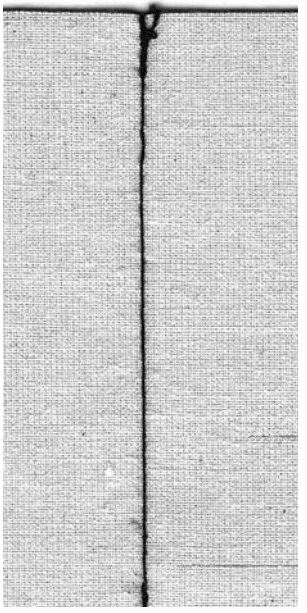

Festing
- til alle materialer
- festing ved start og slutt
- returstingene går i de samme som de framover

Start
- symaskinen fester automatisk
  (5 sting fram og så 5 sting tilbake)

Slutt
- trykk på returtasten og symaskinen fester automatisk
  (5 sting tilbake og 5 sting fram)
- maskinen stopper automatisk når festingen er fullført

Siksak sting

Sømvalg:	**siksak nr. 2**
Nål:	**tykkelse og type tils. stoffet (s. side 43)**
Tråd:	**bomull eller polyester**
Transportør:	**oppe (syposisjon)**
Fot:	**normal-fot nr. 1**

Siksak sting
- for alle typer stoff
- for overkasting av kanter
- for dekorering

Plattsøm
- kort stinglengde = plattsøm

Overkasting av kanter (C)
- før kanten av stoffet under midten av foten
- velg siksakbredde
- nålen treffer stoffet første gang den er nede og utenfor stoffkanten neste gang o.s.v
- velg ikke for stor stingbredde eller for stor stinglengde; kanten skal forbli flat ikke rulles inn
- bruk stoppetråd for tynne stoffer

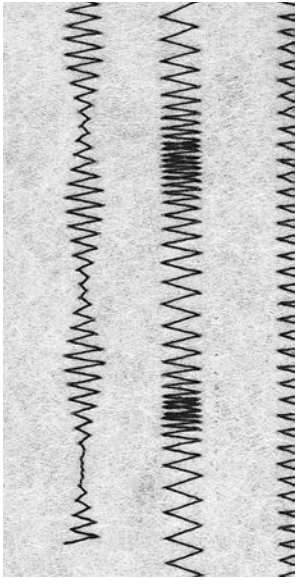

A **B** **C**

A siksak med forandret bredde
B siksak med forandret lengde
C kantavslutning med siksak

Blindsøm

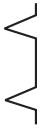

Sømvalg:	**blindsøm nr. 7**
Nål:	**tykkelse og type tils. Stoffet (se side 43)**
Tråd:	**bomull/polyester**
Transportør:	**oppe (syposisjon)**
Fot:	**blindsting-fot nr. 5**

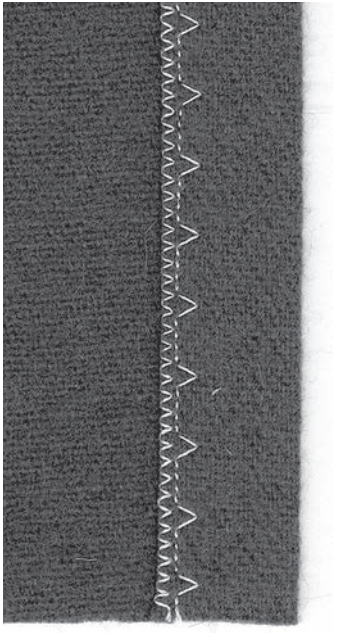

Blindsøm
Brukes som skjult søm i forbindelse med opplegg av fall i mellomtykke og tykke stoffer.

Forarbeide
- kast over sårkanten på stoffet
- brett stoffet og sett i knappenåler
- legg stoffet slik som bilde viser med overkastet kant til høyre
- legg brettkanten under foten slik at bretten hviler mot linjalen på foten

Sømmen
- nålen skal ikke gå gjennom bretten, bare inni, slik du gjør når du syr for hånd
- alt etter stoffkvaliteten velger du bredden på sømmen
- se etter om resultatet blir slik som beskrevet, korriger eventuelt bredden

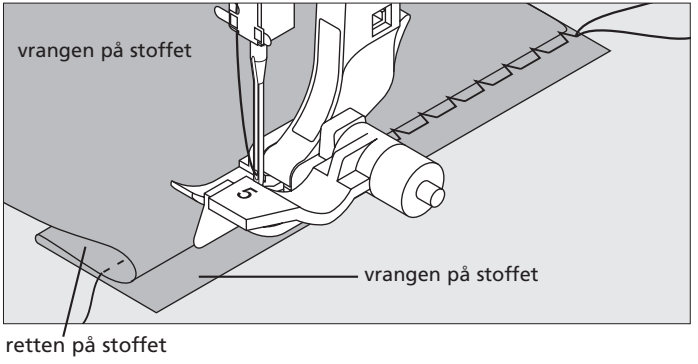

TIPS

Fininnstilling av stingbredden
Pass på , slik at bretten hele tiden følger linjalen på foten, og at stingene går like dypt inn i bretten

Automatisk stopping

Sømvalg:	**stoppesøm nr. 11**
Nål:	**tykkelse og type tils. stoffet (se side 43)**
Tråd:	**en passende tråd til stoffet**
Transportør:	**oppe (syposisjon)**
Fot:	**normal-fot nr. 1**

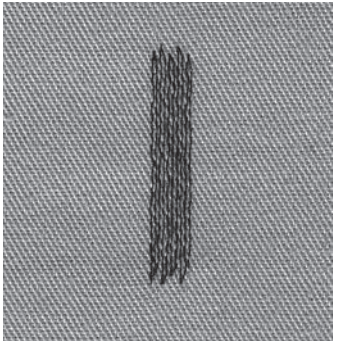

Automatisk stopping av tynnslitte steder eller rifter
«Fyll på» med ny tråd

Stopping med normal-fot nr. 1 (automatisk søm)
- start med nålen øverst til venstre ved hullet
- sy første søm så langt det er nødvendig for å dekke hele hullet
- trykk på retur-tasten og automatisk stoppelengde er lagret
- fortsett til maskinen stopper
- når arbeidet er ferdig sletter du programmet med «cir/del»-tasten

Større hull
- ved å gjenta det lagrede program vil du stoppe en større flate (hull)

☞ TIPS

Rifter kan bli reparert best ved å legge på stoff eller bruke klebevliseline på vrangen

Forberedelse
Sett alltid lettere stoffer i en stopperamme*, så trekker ikke disse seg så lett sammen

* Stopperammer er å få kjøpt som ekstrautstyr

Isying av glidelås

Sømvalg:	**rettsøm nr. 1**
Nål:	**tykkelse og type tils. stoffet (se side 43)**
Tråd:	**bomull/polyester**
Transportør:	**oppe (syposisjon)**
Fot:	**glidelås-fot nr. 4**
Nålposisjon:	**enten helt til høyre eller venstre**

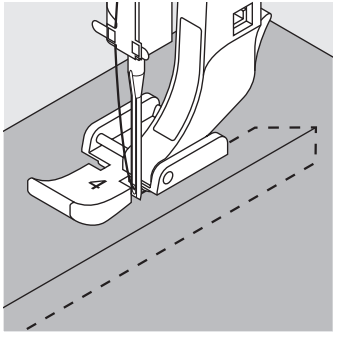

Forberedelse
- tråkle fast glidelåsen
- la begge sider av åpningen til glidelåsen møtes midt over låsen

Sømmen
- sy begge sider parallelt rundt låsen med like stor avstand til åpningen, fra ned-enden av glidelåsen til toppen
- benytt nålposisjon h.h.v. helt til høyre og venstre
- foten skal gli ved siden av tennene på glidelåsen
- nålen skal gå tett inntil tennene på glidelåsen

TIPS

Låsen på glidelåsen må ikke bli sydd over
- lukk glidelåsen; 5 cm før nålen er ved låsen lar du denne stoppe nede i stoffet
- hev foten og trekk låsen forbi nålen, senk foten å sy ferdig

Transport av stoffet ved start
- hold i trådendene og trekk lett i disse til å begynne med (bare noe få sting)

Hvis glidelås-stoffet er kraftig
- bytt da til en tykkere nål, tykkelse 90 eller 100

Manuelle knapphull

Knapphull er en effektiv lukkemåte. Kan med fordel også brukes som en dekorativ løsning.

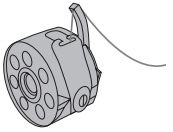

Velg det knapphullet du foretrekker og søm-nummer vil vise seg i display:

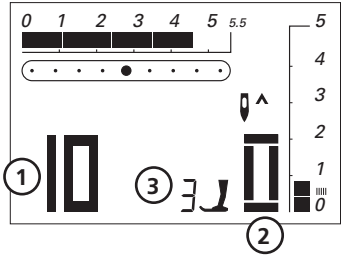

1 Knapphull-nummer
2 Knapphullsymbol blinker
3 Anbefalt fot-nr vises

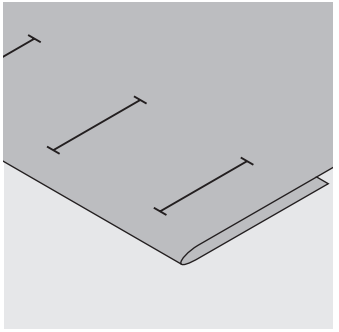

Knapphull
- merk opp lengden og start-punkt for hvert knapphull

Viktig:
Sett balansen tilbake til normalstilling når du er ferdig med knapphullene!

Trådspenning ved knapphullsøm
- tråden gjennom hullet i tappen på spolekapselen
- slik blir sømmen på rettsiden fyldigere
- og knapphullet blir penere
- bruk innleggstråd, så blir knapphullet enda penere (se s. 36, 37)

En sømprøve
- prøvesy alltid først et knapphull på et indentisk stoff
- benytt tilsvarende innleggstoff
- i samme stoffretning som på plagget
- skjær opp knapphullet
- prøv knappen
- hvis nødvendig korriger lengden

Mulige tilpasninger
- avstand mellom stolpene kan reguleres ved å endre bredden på knapphul-sømmen
- en endring vil ha innvirkning på begge stolper (tettere eller lengere)

Balanse-regulering
Ved det manuelle 6 trinns knapphull påvirker balanse-reguleringen begge stolpene, da disse blir sydd i samme retning.

Sømvalg:	**standard knapphull nr. 10**
Nål:	**tykkelse og type tils. stoffet (se side 43)**
Tråd:	**bomull/polyester**
Transportør:	**oppe (syposisjon)**
Fot:	**knapphull-fot nr. 3**

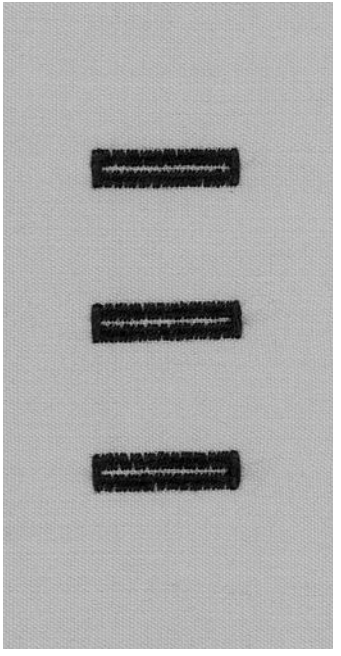

Forberedelse

- velg knapphull nr. 10
- i display vises: knapphullnummer (10) og fot nr. 3, sammen med sybolet for første trinn som blinker
- træ tråden gjennom hullet i tappen på spolekapselen (se side 34)

Manuelle standard knapphull

Begge stolper blir sydd samme vei. I display blinker til enhver tid for det trinn i knapphullet du ikke har fullført.

1 Sy stolpen framover langs med markeringen, stopp maskinen
- trykk på retur-tasten

2 Sy rettsøm bakover og stopp maskinen ved start-punktet
- trykk på retur-tasten

3 Sy regels og andre stolpe
- trykk på retur-tasten

4 Sy regels og festing tilslutt

Knapphull med innleggstråd

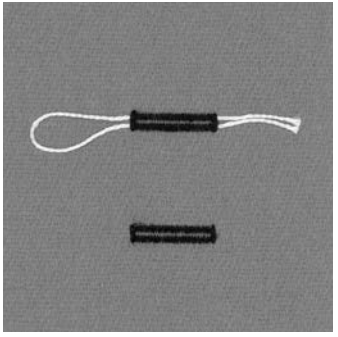

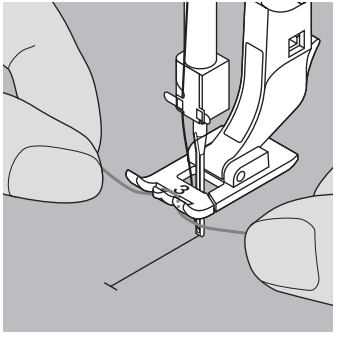

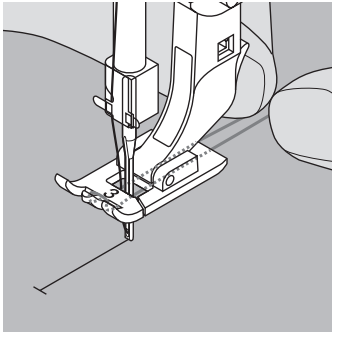

Innleggstråd
- med innleggstråd blir knapphullet penere og sterkere
- trådløkken ligger i enden hvor knappen vil belaste knapphullet
- legg stoffet under foten på vanlig måte

Passende innleggstråd
- perlegarn nr. 8
- sterk tråd for håndsøm
- tynt heklegarn

Innlegging av tråden i fot nr. 3
- sett nålen i stoffet ved start
- foten skal være oppe
- heng tråden på utspringet midt i fronten på foten
- trekk begge trådendene i hvert sitt spor under foten bakover
- senk foten

Sømmen
- knapphullet sys slik du vanligvis gjør uten å holde i innleggstråden
- innleggstråden vil automatisk bli oversydd av stolpene i knapphullet

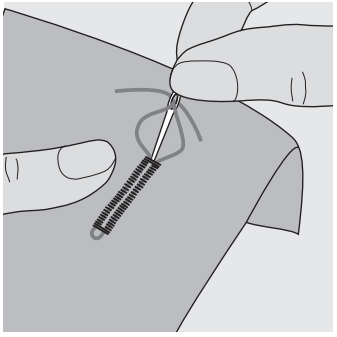

Festeing av innleggstråden
- trekk i trådendene til løkken ligger skjult i regels
- trådendene stikkes gjennom stoffet til vrangen
- knyt trådene eller fest disse

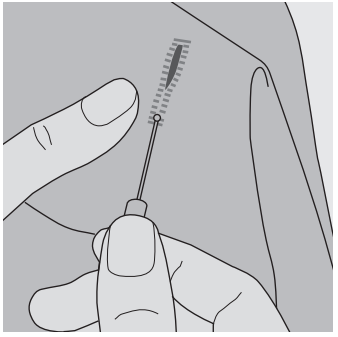

Skjære opp knapphullet med spretteknivеn
- bruk baksiden av sprette-kniven til å markere hvor du vil skjære
- bruk kniven til å skjære opp knapphullet fra hver regels mot midten

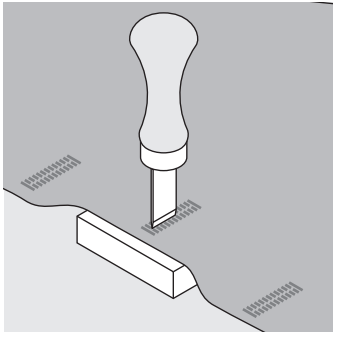

Knapphullkniv (ekstrautstyr)
- legg stoffet oppå en treplate
- sett kniven midt i knapphullet
- press kniven gjennom stoffet

Hånd-Quilte sting

Sting:	**quilte sting nr. 13**
Nål:	**styrke og type tils. stoffet (se side 43)**
Overtråd:	**transparent tråd**
Undertråd:	**sytråd**
Transportør:	**oppe (syposisjon)**
Fot:	**normal-fot nr. 1**

Hånd-Quilte sting
for alle typer stoff og alle typer av arbeider som skal ha et håndsydd utseende

Sømprøve
undertråden må komme frem på forsiden
1 sting er synlig
1 sting usynlig (meget tynn tråd) = håndsydd utseende

Overtråd spenning
- øk overtrådspenningen til (6–9) avhengig av stoffet

Balanse
- juster hvis nødvendig

Søm
- quiltesting kan syes i alle nålposisjoner

☞ TIPS

Perfekte hjørner
- aktiver nålstopp nede; snu deretter arbeidet

Den tynne undertråden ryker
- sy saktere
- reduser overtrådspenningen lite grann

Vari-overlock søm

Sømvalg:	**Vari-overlock søm**
Nål:	**styrke og type tils. stoffet (se side 43)**
Tråd:	**bomull/polyester**
Transportør:	**oppe (syposisjon)**
Fot:	**overlock-fot nr. 2 eller normal-fot nr. 1**

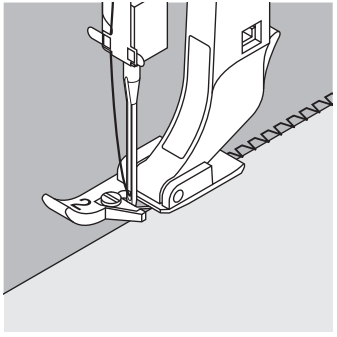

Overlock-fot nr. 2 er spesielt fin til overkasting.
Gjennom utspringet i foten blir nok tråd dratt fram for å forhindre for stram søm.

Lukket søm
- passer godt til tynt stoff som silkejersey og trikot o.s.v.

Sømmen
- utspringet i foten føres langs med stoffkanten
- stingene vil gå over utspringet og rundt stoffkanten

TIPS

I vevde stoffer
- er det fordelaktig å velge en ny nål, slik at trådene i stoffet ikke blir dratt ut

Søm i elastiske stoffer
- benyttes en stretch-nål (130/705 H-S) = denne nåltype med kulespiss sørger for å «passere» alle tråder i stoffet

Lukket overlock

Sømvalg:	**lukket overlock nr. 8**
Nål:	**styrke og type tils. stoffet (se side 43)**
Tråd:	**bomull/polyester**
Transportør:	**oppe (syposisjon)**
Fot:	**overlock-fot nr. 2 eller normal-fot nr. 1**

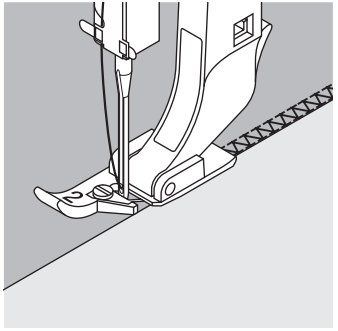

Overlock-fot nr. 2 er spesielt fin til overkasting.
Gjennom utspringet i foten blir nok tråd dratt fram for å forhindre for stram søm.

Lukket overlock-søm
- passer til løst vevd stoff og som sikkerhets-søm på strikkevarer

Sømmen
- utspringet i foten føres langs med stoffkanten

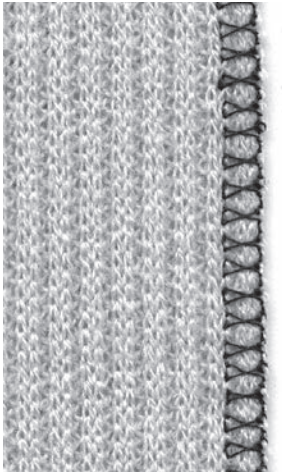

TIPS

I vevde stoffer
- er det fordelaktig å velge en ny nål, slik at trådene i stoffet ikke blir dratt ut

Søm i elastiske stoffer
- benyttes en stretch-nål (130/705 H-S) = denne nåltype med kulespiss sørger for å «passere» alle tråder i stoffet.

Sy på vrangbord med lukket overlock

Sømtvalg:	**lukket overlock nr. 8**
Nål:	**styrke og type tils. stoffet (se side 43)**
Tråd:	**bomull/polyester**
Transportør:	**oppe (syposisjon)**
Fot:	**overlock-fot nr. 2 eller standard-fot nr. 1**

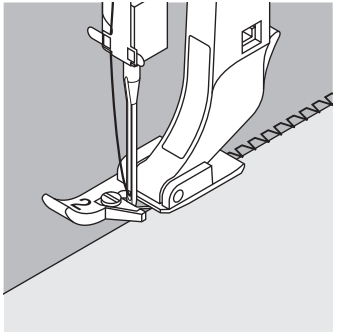

Overlock-fot nr. 2 er spesielt fin til overkasting. Gjennom utspringet i foten blir nok tråd dratt fram for å forhindre for stram søm.

Lukket søm
- passer godt til tynt stoff som silkejersey og trikot o.s.v.

Sy på vrangbord med lukket overlock
- f.eks i alle finere jerseystoffer i bomull, samt syntetiske strikkevarer.

Forberedelse
- brett vrangborden rundt stoffkanten
- sårkanten på vrangborden stikkes innpå f. eks. en halsutringing med rettsiden ut.

Sømmen
- sy lukket overlock over sårkanten
- la utspringet i foten løpe langs sårkanten
- stingene går over utspringet i foten og sårkanten

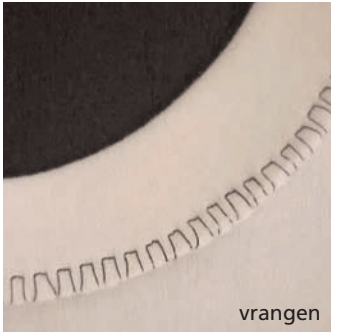

TIPS

Nålstopp nede
- er til stor hjelp for å dandere vrangborden rundt en hals- eller armutringning

Noen viktige råd m.h.t. symaskin-nåler

Symaskin, nål og tråd
Nåltypen i din **BERNINA** symaskin skal være 130/705H

Nål og tråd
Vanlig i handel er styrken på nålene fra nr. 70 til nr. 120.
Tynn nål har lavest nummer. Hvilke nål som passer til ulik tråd kan du lese ut av tabellen.

Nål	70	80	90	100	110–120
Stoppetråd	●	●			
Brodertråd		●			
Bomulltråd		●	●		
Syntetisk tråd		●	●		
Tykk bomull-syntetisk tråd			●	●	
Knapphulltråd for håndsøm				●	●

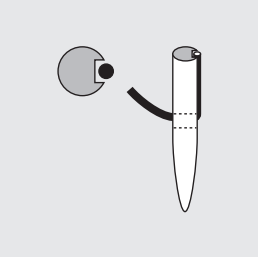

Riktig nål til tråden sees ved, at tråden går inn i det lange sporet foran på nålen.

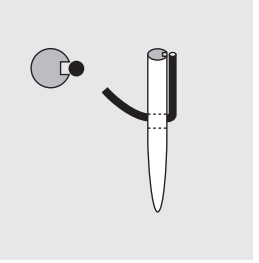

Feil nål til tråden sees ved, at tråden ikke går inn i det lange sporet foran på nålen.

Nål og stoff og nålens tilstand

For ikke å skade stoffet må du alltid ha en nål i maskinen uten skader. Problemer vil oppstå når nålen er ødelagt.

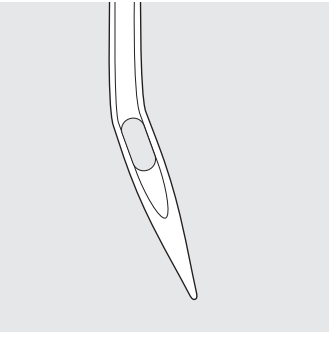

Bøyd nål

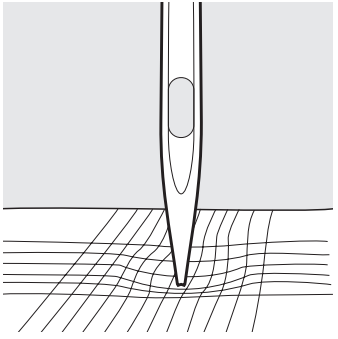

Butt nål

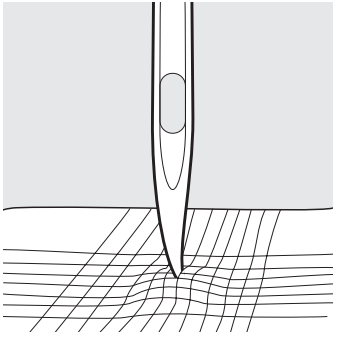

Grader/ sår på nålspissen

Ulike materialer vil kreve ulike nåler. Spesial-nål innebærer at du får et bedre resultat.
Spør etter disse hos din **BERNINA**-forhandler.

Nål	Type	Nålspiss	Brukes til
Standard-nål	130/705 H	litt avrundet spiss	vanlig nål til finmasket syntetisk stoff, fin lin, chiffon, batist, organdy, ullstoff, vanlig søm og brodering
Spesial-nål	130/705-SES	liten kulespiss	fint strikke-stoff og syntetisk stoff
	130/705 H-SUK	medium kulespiss	grovere strikke-stoff
	130/705 H-S	medium kulespiss	vanlig stretch-nål, passer godt til «sårbart» stretch-stoff
	130/705 H-J	helt spiss nål	arbeidstøy, jeans, tett lin, seilduk og tungt tett stoff
	130/705 H-LR + H-LL	skjære-spiss	alle typer skinn og lær, samt kunstskinn og voksduk
Tvilling-nål	130/705 H ZWI	nålavstand: 1,6 / 2,0 / 2,5 3,0 / 4,0	hull-pynte- og biesesøm
Trippel-nål	130/705 H DRI	nålavstand: 2,5 / 3,0	pyntesøm
Sverd-nål	130/705 H HO	særlig bred	hullsøm i tynt materiale

Transportør og stofftransport

Transportør og stinglengde
For hvert sting beveger transportøren seg et skritt. Lengden på skrittene avhenger av den stinglengden som er valgt. Ved svært kort stinglengde vil skrittene være ekstremt små. Stoffet flytter seg særlig langsomt under foten, selv om hastigheten på maskinen er høy. Dette ser du tydelig når du syr knapphull.

Viktig

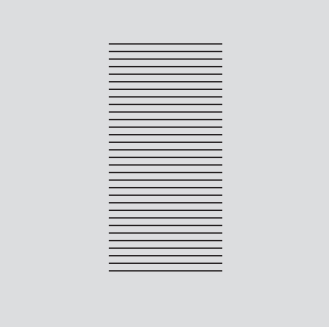

La stoffet transporteres av maskinen

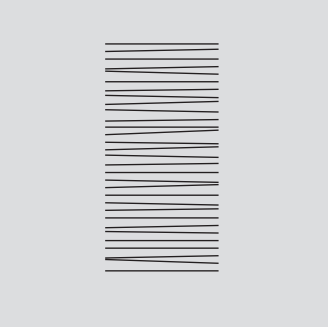

Forsøker du å dra stoffet vil dette medføre ujevn søm

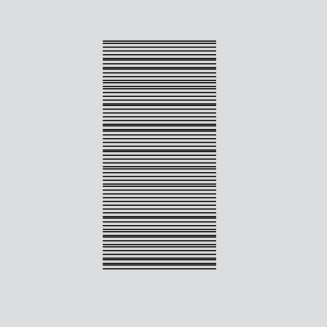

Holder du igjen stoffet, vil stingene bli liggende på hverandre.

Transport av stoffet med utlignings-platen på

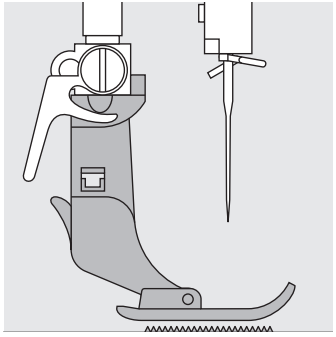

Transportøren kan kun arbeide korrekt hvis denne ligger vannrett på stoffet.

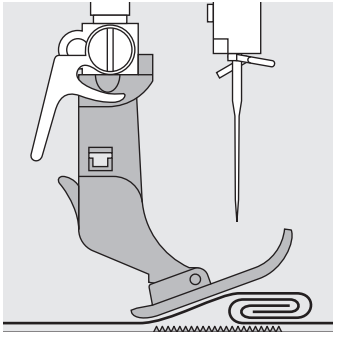

Blir foten stående på en eller annen måte skjevt p.g.a av en fall eller tykt materiale, får transportøren ikke tak i stoffet, og dette vil ligge stille og eller transporteres skjevt.

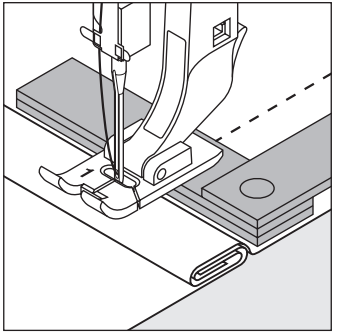

Utligne skjev fot
kan du gjøre ved å benytte utligningsplaten, enten ved å legge mer eller mindre av denne på

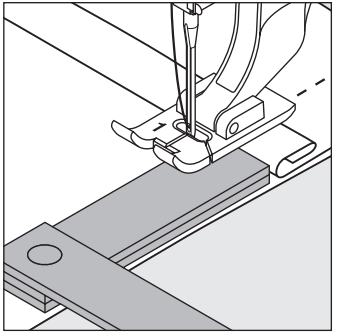

ene siden av foten inntil det som foten må over er passert. Målet må være å få foten til å ligge vannrett hele tiden.

Tykt stoff: Transportørerns funksjon når du syr i hjørner

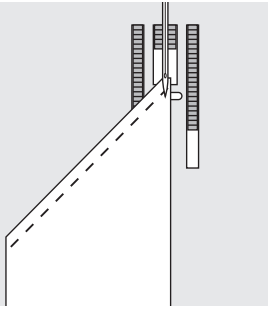

Ved søm i et hjørne vil det ofte være slik at stoffet får liten kontakt med transportøren

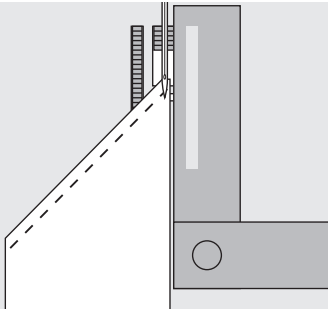

Legger en da utlignings-platen tett inntil på f. eks. høyre side vil foten allikevel ligge vannrett, og starten i spissen blir mye enklere

Rengjøring

Hvis symaskinen tas ut fra et kaldt rom før bruk, bør denne stå for å oppnå romtemparatur før du starter den.

Rengjøring
Fjern fra tid til annen trådrester under stingplaten og rundt griperen;
- slå av maskinen og trekk ut støpselet i veggen
- fjern fot og nål
- åpne dekselet foran spolen
- skru av stingplaten med det lille Torx-jernet
- børst vekk trådrester og lo
- sett på stingplaten på nytt

Display og symaskinen rengjøres
- med en myk nesten tørr klut

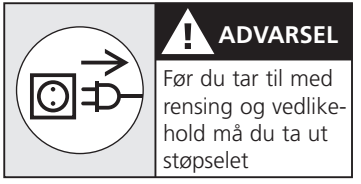

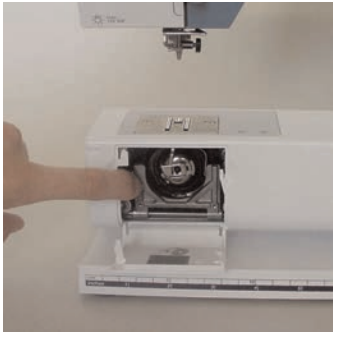

Rengjøring av griper
- slå av maskinen og trekk ut støpselet
- ta ut spolekapselen
- utløserhendelen for griperlåsen trykkes til venstre
- vipp ned låseringen foran griperen
- ta ut griperen
- tørk av griperbanen og griperen; det er viktig å bruke mykt verktøy/klut
- sett på plass griperen igjen, om nødvendig ved å bevege litt på håndhjulet
- vipp låseringen opp og sørg for at denne blir låst med utløserhendelen
- drei på håndhjulet for å se at alt sitter på plass
- sett inn spolekapselen på nytt

Smøring
Symaskinen er smørefri. Den er sammensatt av materiale som til en hvis grad er selvsmørende. Skulle du tross dette finne det fornuftig å ha olje på griperbanen, bør du sy en prøvesøm først, for å forhindre at et plagg blir tilsmusset.

Pass på:
Det må aldri bli benyttet alkohol, bensin eller tilsvarende rensevæsker til rengjøring av maskinen. Det samme gjelder væsker som opptrær etsende.

Viktig at sikkerhetsinformasjonen blir etterfulgt!

Sylyset

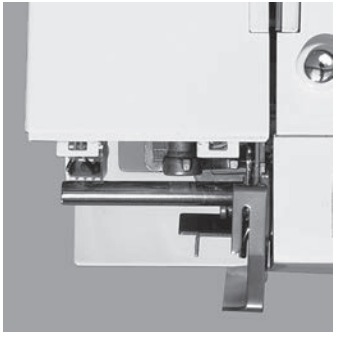

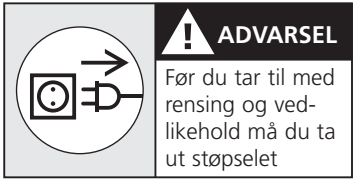

Skifte pære

- slå av maskinen
- skru ut skruen i venstre side av maskinen
- ta av dekselet i front ved å vippe dette oppover
- trekk pæren rett ned
- sett inn en ny pære, og sett dekselet igjen på plass

Type pære:
12V 5 W glasspære, hvor sokkelen er W 2.1 X 9.5 d

Viktig:
Pass på at pæren er blitt kald, før du tar i den.

Viktig at sikkerhetsinformasjonen blir etterfulgt!

Hindre og rette feil

I de fleste tilfeller vil enhver kunne finne grunnen til at feil oppstår. Les igjennom dette avsnittet og ta de forhåndsregler som blir nevnt.

Se til at
- over- og undertråd er riktig trædd
- nålen er satt riktig på plass
- styrken på nålen er i forhold til stoffet, se nål- og trådtabell side 43
- symaskinen er fri for trådrester og lo
- griperbanen er ren og uskadd
- trådrester ikke har satt seg fast mellom trådspenningsskivene
- spolen løper lett i spolekapselen, og det ikke er trådrester inne i denne

Overtråden ryker
- spenningen er for stram
- nålen er slitt, kjøp nye nåler hos din **BERNINA**-forhandler
- nålen er bøyd eller butt
- dårlig sytråd, ujevn tråd, gammel tråd
- har du satt på riktig skive foran trådsnellen
- stingplaten har hakk, eller griperen har fått sår, da må du gå til nærmeste forhandler

Undertråden ryker
- undertråden er for stram
- undertråden sitter fast i kapselen, bytt spole
- sår i stingplaten fra nålbrekk, som må repareres av en fagmann hos **BERNINA**
- nålen er bøyd eller butt

Jukse-sting
- feil nål, benytt kun type 130/705H
- nålen er bøyd eller butt, eller den er feil innsatt, pass på å få nålen helt opp
- dårlig kvalitet på nålen
- feil type nålspiss, benytt kulespiss for strikkestoff og skjærnål for lær

Nålen brekker
- nålen er ikke skrudd skikkelig fast
- stoffet blir dratt vekk fra foten framover istedenfor som riktig er, bakover
- stoffet er tykt og du har dratt i stoffet når nålen var nede i stoffet, prøv heller med jeans-fot
- dårlig spunnet tråd, eller det er knuter på den
- se informasjonen på side 43 og 44 om nåler

Ujevn søm
- trådrester sitter fastklemt i trådspenningsskivene
- trådrester sitter i spole-kapselen eller under spenningsfjæren på denne
- undertråden er trædd gjennom hullet i tappen på spolen til vanlig søm
- træingen er ikke riktig hverken for over- eller under-tråd
- feil skive foran trådsenellen er benyttet

Symaskinen vil ikke starte eller går bare sakte
- se til at støpselet er satt skikkelig på plass
- maskinener ikke skrudd på
- du begynte å sy med en kald maskin
- spoleapparatet står på

Stikkord

B

Balanse 23, 34
Blindsøm 31
Bruker-råd 20–23

D

Display 20

E

Ekstra snelleholder 15

F

Feil, feilsøking 49
Festing 29
Friarmbrett 11
Funksjon-taster 22
- #-tast
- 1/2 fart
- clr/del (clear/delete)
- nålstopp oppe/nede
- retursøm

Føtter (sålen) 24
- blindsting-fot nr. 5
- glidelås-fot nr. 4
- knapphull-fot nr. 3
- normal-fot nr. 1
- overlock-fot nr. 2

G

Glidelås 33

H

Hånd-Quilte sting 38
Hindre feil 49

K

Kabeltilkopling 10
Kantlinjal 11
Knapphull 34–37
- justering av knapphull 34
- knapphull med innleggstråd 36
- manuelle knapphull 34
- merking av knapphull 34

Kneløfter 11

L

Legge in spolen 14
Lukket overlock 40

M

Manuelle knapphull 34

N

Nåler 42–46
Nål, tråd og stofftransport 42–46

O

Overlocksøm 41

P

Pedal 10

Q

Quilte sting 38

R

Rensing 47, 48
Rettsøm 28

S

Sette inn spolen 14
Sikkerhetsinformasjon 2, 3
Siksak 30
Skifte fot 15
Skifte lyspære 48
Skifte nål 14
Skifte nålposisjon 21
Spolekapsel 13
Sting 29, 30, 31
Stingbredden 21
Stinglengden 21
Stingplaten 18
Stoffhette 8
Stopping 32
Stofftransport 45, 46
Strikkestoffer 39–41
Strømnettkabel 10
Sy i elastiske stoffer 39–41
Sy på vrangbord med lukket overlock 41
Sylyset 48
Symaskin-nål 42–44
Sømutvalg 25

T

Transportør 18, 45
Trykkfotløfter 11
Træing av overtråd 16
Trådsnelleholder 15
Trådkutter 12, 17
- på siden av maskinen 17

Trådspenning 19

U

Undertråd 12, 17
- hente 17
- spole 12

Undertråd-kutter 13
Utlignings-plate 46
Utstyr 8, 9
Utstyrboks 9

V

Vedlikehold 47, 48
Viktige bruker-komponenter 4–7

4 **Viktige bruker-komponenter**
10 **Klargjøring av symaskin**
20 **Bruker-råd**
24 **Fot**
25 **Sømutvalg**
Ulike nyttesømmer:
28 **• Rettsøm**
29 **• Rettsøm med festesting**
30 **• Siksak**
31 **• Blindsøm**
32 **• Stopping**
33 **• Isying av glidelås**
34 **• Knapphull**
38 **• Hånd-Quilte sting**
39 **• Overlock søm**
42 **Nål, tråd, stofftransport**
47 **Rengjøring**
50 **Stikkord**

Impressum
Typesetting, Layout, DTP: Silvia Bartholdi
Graphics: Müller-Melzer ID, Kreuzlingen

© copyright 2001 by Fritz Gegauf AG, Steckborn

02/01 N 030 595 50 07