bernette
sublime

my
city

my bernette

Chicago 5
Chicago 7

Manuel DikişKullanım Kılavuzu

Güvenlik Talimatı **3**

Her hakkı saklıdır 4

Makineye genel bakış5

Dikiş makinesinin detayları 5

Aksesuarlar 6
– İsteğe bağlı 6

Makine kurulumu **7**

Makinenin elektriğe bağlanması 7
– Kutuplanmış fişle ilgili bilgiler 7

Ayak Kumandası 7

Dikiş Tablası 8

Masura Sarma 9

IMasuranın Yerleştirilmesi 11

Üst İpliğin Takılması 12

İplik Takıcı 14

İğnenin Takılması 15

Temel Dikiş 15

İplik Tansiyonu 16

Baskı Ayağı Basınç Ayarı 17

Dişliyi Kaldırıp İndirmek 17

Baskı Ayağının Değiştirilmesi 18

İki Kademeli Baskı Ayağı 18

Önemli Dikiş Bilgisi **19**

İğne, Kumaş, İplik Seçim Rehberi 19

Baskı Ayağı Uygulama Tablosu 21

Ekran Açıklaması ve Uygulama Fonksiyonları **22**

Düğmelerin Açıklamalrı 22

LCD Ekranı hakkında Bilgi 23
– Normal Mod 23
– Hafıza Modu 24

Fonksiyon Düğmeleri 25
– Çalıştırma/Durdurma düğmesi 25
– Geri Dikiş 25
– Otomatik Kilit 25
– İğne yukarı/aşağı pozisyon düğmesi 26
– Hız Ayar Düğmesi 26
– Ok tuşları 27
– Onaylama tuşu 27
– Direkt desenlerin seçimi 27
– Sayı tuşları 27
– Aynalama düğmesi 28
– Desen boyunu uzatma 28
– Çift iğne 28
– Dikiş uzunluk ayarı 29
– Dikiş genişlik ayarı 29
– Hafıza 30
– Silme/Geri Dönüş düğmesi 30
– Desen grup seçimi 30

Dikiş seçme yöntemi 31

Dikişlere Genel Bakış **32**

Dikişler 32

Temel Dikiş Prosedürleri **35**

Geri Dikiş 35

Serbest kol dikişi35

Köşelerin dikilmesi 35

Kalın Kumaşların Dikilmesi 36

Düz dikişler ve iğne pozisyonu 37
– İğne pozisyonunun değiştirilmesi 37
– Dikiş uzunluğunun değiştirilmesi 37

Zigzag Dikişler 37
– Dikiş genişliğinin ayarlanması 37
– Dikiş uzunluğunun ayarlanması 37

Üçlü düz streç dikiş 38

Overlok Dikişler 39

Zigzag ayak kullanımı 39

Gizli Dikiş 40

Düğme Dikişi 41

İlik Dikişi 42
– Esnek kumaşlarda ilik dikme 46
– Çubuk dikişi 47

Göz Dikişi 48

Örgü Dikişi 49

Fermuar dikme 51
– Merkezlenmiş fermuar takma 51
– Üst üste bindirmeli fermuar takma 52
– Bir yan fermuarın takılması 53

Dar Kıvırma Ayağı ile Dikiş 54

Kordonlama dikişi 55
– Tekli Kordonlama 55
– Üçlü kordonlama 55

Saten dikişi 56

Kapitone 57
– Kırkyama dikişi 57
– El dikişi görüntülü yorganlama 58
– Battaniye (Aplike Yorganlama) 58
– Kırkyama dikişleri 58

Balyalama / ÇATMA 59

Fisto Dikişi 59

Toplama Dikişi 60
– Kumaşı toplama 60
– Tek adımda kumaşı toplama ve toplanmış kumaşı birleştirme 60

– Büzgü 61
Serbest Hareketli Örgü, Nakış ve Monogramlama 62
– Örgü 62
– Nakış 63
– Monogramlama 63
Yürüyen ayak 64

Özel Fonksiyonlar 65

Aynalama Dikiş deseni 65
Desen boyunu uzatma 66
Çift İğne Dikiş 67
Hafıza 69
Hafızaya Girme Moduna Genel Bakış 70
– Dikiş desenlerini hafızaya girme Giriş Modu 70
Hafıza Denetle/Düzenle Moduna Genel Bakış 73
– Hafızaya kaydedilmiş dikişlerin gözden geçirilmesi 73
Hafıza Modundan Normal Moda Geçiş 75
– Hafızaya kaydedilmiş desenlerin dikilmesi 75
Hafıza Düzenleme Fonksiyonları - Bir dikiş dizisinin eklenmesi 76
Hafıza Düzenleme fonksiyonları -Hafızaya kaydedilmiş bir dikişin veya parametrelerinin değiştirilmesi 78
Hafıza Düzenleme fonksiyonları - Bir ek dikiş ilave edilmesi 79
Hafıza Düzenleme fonksiyonları - Hafızaya kaydedilmiş bir dikişin silinmesi 81
Hafıza Düzenleme fonksiyonları -TÜMÜNÜ sil 82

Uyarılar 83

Uyarı fonksiyonları 83
– Uyarı mesajı 83
– Uyarı ekranı 83
– Uyarı sesi 85

Bakım 86

Ekranın temizlenmesi 86
Dikiş makinesinin yüzeyin temizlenmesi 86
Çağanozun temizlenmesi 86
Çevrenin korunması 87

Arıza Giderme88

Arıza giderme kılavuzu 88

Dikişlere Genel Bakış 92

A - Grubu Dikişler 92
B - Grubu Dikişler 95

ÖNEMLİ

Bu elektrikli makine kullanıldığında, aşağıdaki güvenlik önlemleri her zaman takip edilmelidir: Bu dikiş makinesini kullanmadan önce bütün talimatları okuyunuz. Eğer volanı döndürmezseniz, kol sağa kaydırılırsa bile dişli kalkmayacaktır.

Dikiş / nakış makinesi kullanımda değilken, fişi prizden çekilerek elektrik bağlantısı kesilmelidir.

TEHLİKE!

Elektrik şoku riskinin azaltılması:

1. Fişe takılı durumdayken asla makinenin yanından ayrılmayın.
2. Kullandıktan hemen sonra ve temizlikten önce cihazın fişini daima prizdan çekiniz.
3. LED RADYASYONU: Optik cihazlarla doğrudan bakmayın

UYARI !

Yanma, yangın, elektrik çarpması yada yaralanma riskini azaltmak için:

1. Bu cihaz fiziksel, duygusal ve zihinsel becerileri zayıf olan veya tecrübeden ve bilgiden yoksul kişiler (çocuklar dahil) tarafından kullanılmamalıdır; bu kişiler, ancak onların güvenliğinden sorumlu bir kişi tarafından kendilerine makinenin kullanımına ilişkin bilgi verilmesi veya söz konusu kişinin denetimi altında olmaları durumunda makineyi kullanabilirler.
2. Bu makineyi, sadece bu kılavuzda belirtilen amaçlarla kullanın. Bu cihazlar, çocuklar ve yatalak kişiler tarafından veya onların yakınında kullanıldığında çok dikkat edilmesi gerekir.
3. Bu cihazı sadece bu kılavuzda belirtilen amaç doğrultusunda kullanın. Sadece bu kılavuzda belirtilen ve imalatçı tarafından tavsiye edilen aksesuarları kullanın.
4. Çocukların cihazla oynamamalarına dikkat edilmelidir.
5. Hasarlı bir kablosu veya fişi varsa, doğru olarak çalışmıyorsa, düşürülmüş veya hasara uğramışsa, su içerisine düşürülmüşse, bu cihazı kesinlikle kullanmayınız. Cihazı incelenmesi, tamiri, elektriksel yada mekanik ayarı için en yakın yetkili satıcısına veya servis merkezine götürün.
6. Havalandırma delikleri kapalı iken, cihazı kesinlikle çalıştırmayın. Dikiş makinesinin havalandırma açıklıklarında ve ayakla kontrol mekanizmasında iplik tiftiği, toz ve kopmuş kumaş parçaları gibi şeylerin birikmemesini sağlayın.
7. Parmaklarınızı hareketli parçalardan uzak tutunuz. Dikiş makinesinin iğne alanına özel dikkat gösterilmesi gerekir.
8. Her zaman uygun dikiş plakası kullanın. Yanlış plaka iğne kırılmasına neden olabilir.
9. Eğrilmiş iğneleri kullanmayınız.
10. Dikiş esnasında kumaşı itmeyiniz yada çekmeyiniz. Bu kırılmasına neden olacak biçimde iğneyi saptırabilir.
11. İğne bölgesinde iğneye iplik geçirilmesi, iğnenin değiştirilmesi, bobine iplik geçirilmesi ve baskı ayağının değiştirilmesi gibi işlemler gerçekleştirirken makineyi («O») konumunda kapatın.
12. Makinenin kapaklarını çıkarırken, yağlama yaparken veya kılavuzda belirtilen diğer kullanıcı servis ayarlamalarını gerçekleştiriken daima makinenin fişini çıkarın (kablosunu çekin).
13. Herhangi bir açıklığına herhangi bir obje düşürmeyin yada yerleştirmeyin.
14. Dış mekanda kullanmayınız.
15. Aerosol sprey ürünleri veya oksijen uygu-

lanmış ortamlarda çalıştırmayınız.
16. Bağlantıyı kesmek için tüm kontrolleri («O») konuma getirin, daha sonra fişi prizden çıkarın.
17. Kabloyu çekerek çıkarmayın.Kabloyu değil, fişi kavrayın çıkarın.
18. Ayak denetleyicisi sabit besleme kablosu hasarlı ise, bir tehlike oluşmasını önlemek için üretici veya yetkili servisi veya benzer kalifiye bir kişi tarafından değiştirilmelidir.
19. Atak kontrol mekanizması üzerine asla herhangi bir şey koymayın.
20. Bu dikiş makinesinde çift yalıtım bulunmaktadır (ABD/Kanada hariç). Sadece orijinal yedek parçaları kullanın. Çift yalıtımlı ürünlerin servis hizmetleri için talimatlara bakın.

ÇİFT YALITIMLI ÜRÜNLERİN SERVİSİ

Çift yalıtımlı ürünlerde, topraklama yerine iki yalıtım sistemi bulunmaktadır. Çift yalıtımlı ürünlerde herhangi bir topraklama unsuru bulunmamakta olup ürün üzerinde herhangi bir topraklama eklenmemiştir. Çift topraklama ürünlerinin servisi, sistem hakkında yeterli dikkat ve bilgi sahibi olmayı gerektirmekte olup ve sadece yetkili servis elemanları tarafından yapılmalıdır. Çift yalıtımlı ürünlerin yedek parçaları, üründeki orijinal parçalarla aynı olmalıdır. Çift yalıtımlı bir ürün şu kelimelerle ifade edilir: «ÇİFT YALITIM» veya «ÇİFT YALITILMIŞ».

⧈ Sembol ürün üzerinde gösterilebilir.

BU TALİMATLARI MUHAFAZA EDİN!

DIKKAT!

Bu dikiş makinesi sadece evde kullanım için tasarlanmıştır.Yoğun ya da ticari kullanılırsa, düzenli temizlik ve özellikle dikkatli bakım gereklidir.

Aşırı kullanım veya ticari kullanım sonucunda ortaya çıkan aşınma ve yıpranma belirtileri, garanti dönemi içinde meydana gelseler bile garanti kapsamında olmayacaklardır.Böyle durumlarla ilgilenilmesine ilişkin kararın yetkili servis elemanı tarafından verilmesi gerekir.

NOT

Dikiş makinesi, eğer soğuk bir odada muhafaza ediliyorsa, kullanımdan yaklaşık bir saat önce sıcak bir odaya getirilmelidir.

Her hakkı saklıdır.
Teknik ve ürün geliştirme amaçları doğrultusunda, dikiş makinesinin özellikleri, parçalarında ve aksesuarlarında önceden bildirilmemiş değişiklikler yapılabilir.Aksesuar ülkeden ülkeye değişiklik gösterebilir.

Dikiş makinesinin detayları

1 Üst iplik yolu
2 Baskı ayağı basıncı
3 Masura sarma iplik yolu
4 Üst iplik gerginlik düğmesi
5 Yatay makara yeri
6 İkinci makara yeri
7 Masura sarma kolu
8 Masura sarma durdurucusu
9 LCD ekran
10 Hız kontrol düğmesi
11 İşlem düğmeleri
12 İplik kesici
13 İlik açma kolu
14 İğneye iplik takıcı
15 Dikiş plakası
16 Dikiş tablası ve aksesuar kutusu
17 Seçim düğmeleri
18 Fonksiyon düğmeleri
19 Üst kapak
20 Volan
21 Nakış aparatı bağlantı soketi
22 Güç düğmesi
23 Elektrik kablosu
24 Pedal soketi
25 Taşıma kolu
26 Baskı ayağı kaldırma kolu
27 Dişli düşürme kolu

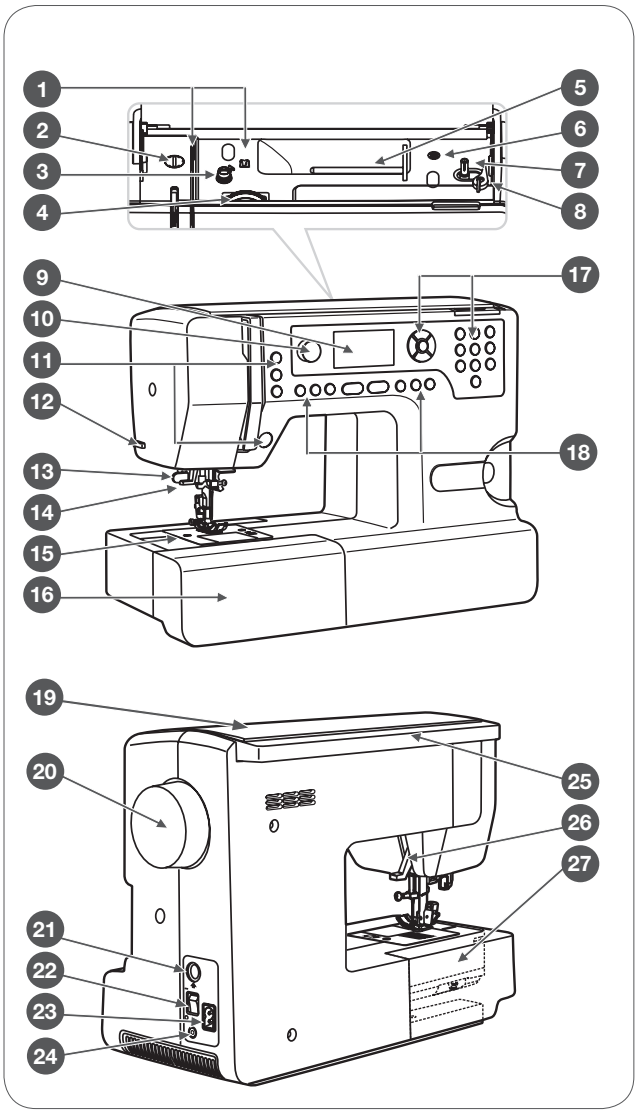

Aksesuarlar

1 Zigzag ayağı (T)
2 İlik ayağı (D)
3 Gizli dikiş ayağı (F)
4 Düğme ayağı (H)
5 Sürfile ayağı (E)
6 Nakış ayağı (A)
7 Fermuar ayağı (I)
8 Fırça ve İlik açıcı
9 İğne seti (3x)
10 Mekik (3x)
11 Tornavida
12 Dikiş kılavuzu
13 L-Tornavida
14 Makara pimi (V)
15 Makara keçesi
16 Makara tutacağı (büyük)
17 Makara tutacağı (küçük)
18 Koruma kılıfı
19 İplik ağı (2x)
20 Makas

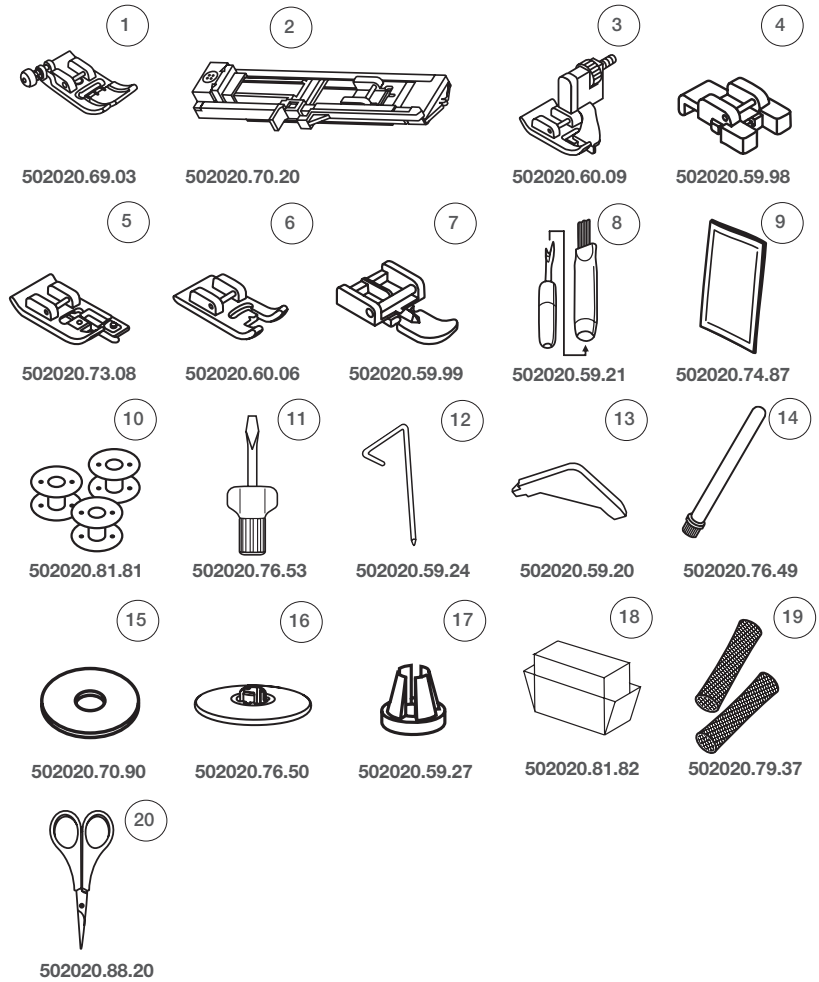

İsteğe bağlı

21 Kordonlama ayağı (M)
22 Büzgü ayağı
23 Kenar kıvırma ayağı (K)
24 Çift iğne
25 Yorganlama ayağı ¼"
26 Yürüyen ayak
27 Gizli fermuar ayağı
28 Yama/Nakış ayağı

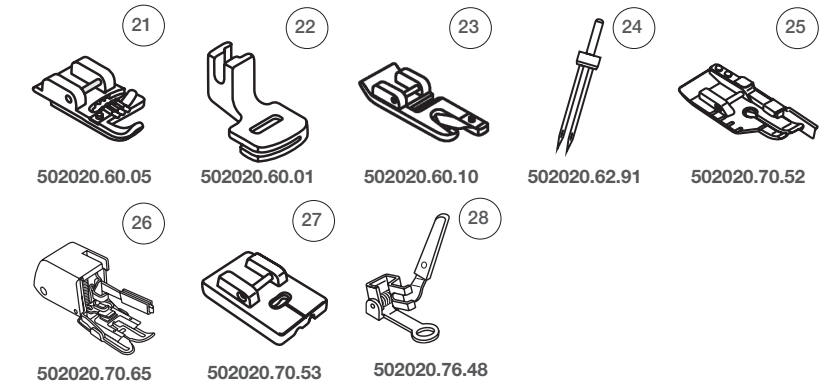

Makinenin elektriğe bağlanması

Fiş prize takmadan önce makinenin üzerinde yazan voltaj ve frekansın elektrik gücünüzle uyumlu olup olmadığına dikkat ediniz.

- Makineyi dengeli bir masanın üzerine yerleştiriniz.
- Elektrik kablosunu makineye, 2 delikli fişi kablo girişine sokarak bağlayınız.
- Elektrik kablosunu elektrik prizine takınız.
- Elektrik düğmesini açınız.
  - Düğme açık konuma geldiği zaman makinanın ışığı yanacaktır.

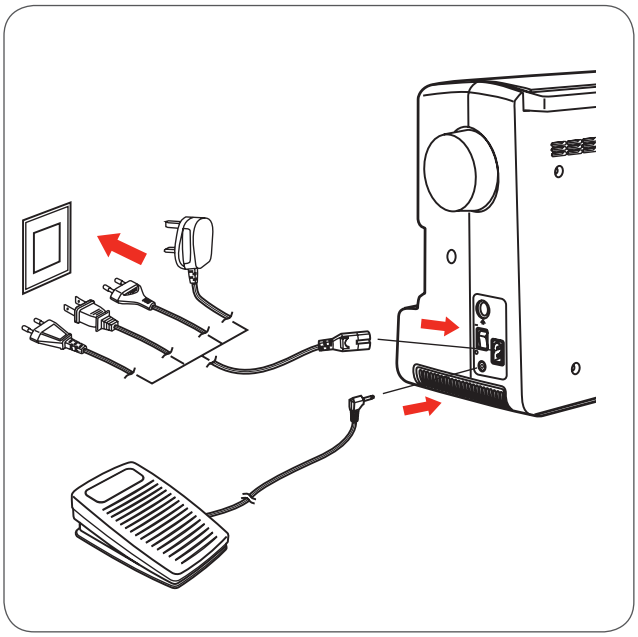

UYARI!

Makine kullanılmadığında ve parça takılıp sökülürken; makinenin prize takılı olmadığından ve ana düğmenin «O» konumunda olduğundan emin olun.

Kutuplanmış fişle ilgili bilgiler

Bu makine, elektrik çarpması riskini azaltmak için bir kutuplanmış fişe (bir ucu diğerinden daha geniştir) sahiptir ve bir kutuplanmış prize sadece bir şekilde takılabilir.Eğer fiş prize tamamen oturmuyorsa, fişi ters çevirin. Fiş yine uymuyorsa, uygun priz taktırmak için bir kalifiye elektrikçiyi arayın Fiş üzerinde herhangi bir değişiklik yapmayın.

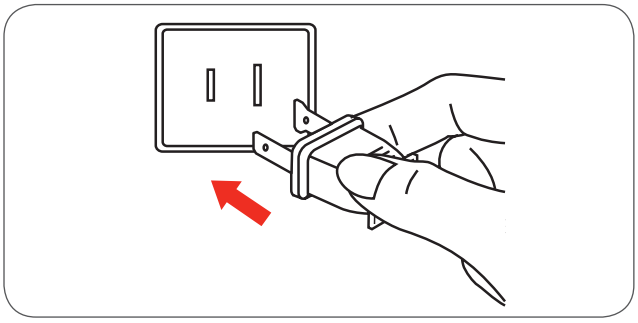

Ayak Kumandası

Makine kapalıyken, ayak kumanda fişini ve elektrik kablosunu takınız.

- Ayak kumandasını ayağınızın altına koyunuz ve elektrik düğmesini açınız.
- Dikiş makinesi pedal bırakılınca duracaktır.

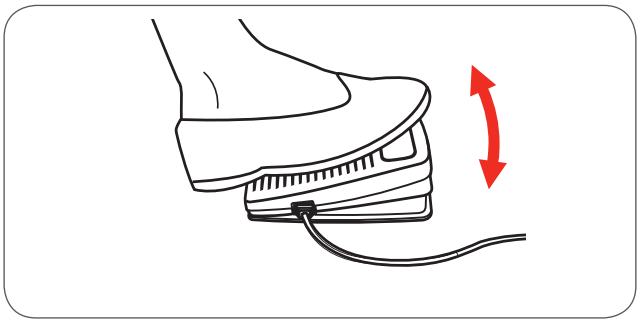

DIKKAT!

Fişteyken makineyi hiç bir zaman başı boş bırakmayınız. Makine kullanımda değilken fişi prizden çekiniz. Dikiş makinesi CHIEN HUNG TAIWAN., LTD. şirketi tarafından üretilen C-9000 ayak pedalı ile birlikte kullanılmalıdır.

Dikiş Tablası

- Dikiş tablası yatay bir şekilde ve ok yönünde çekin.

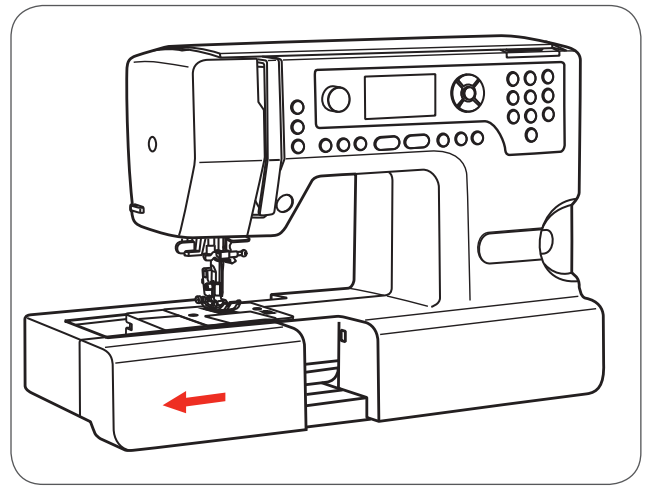

Dikiş tablası ayrıca aksesuar kutusu olarakta kullanılmaktadır.

- Aksesuar kutusunu açmak için kapağı kendinize doğru eğin.

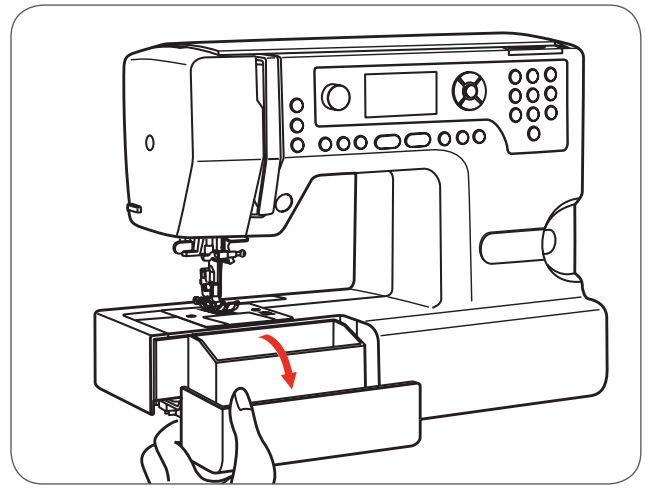

Masura Sarma

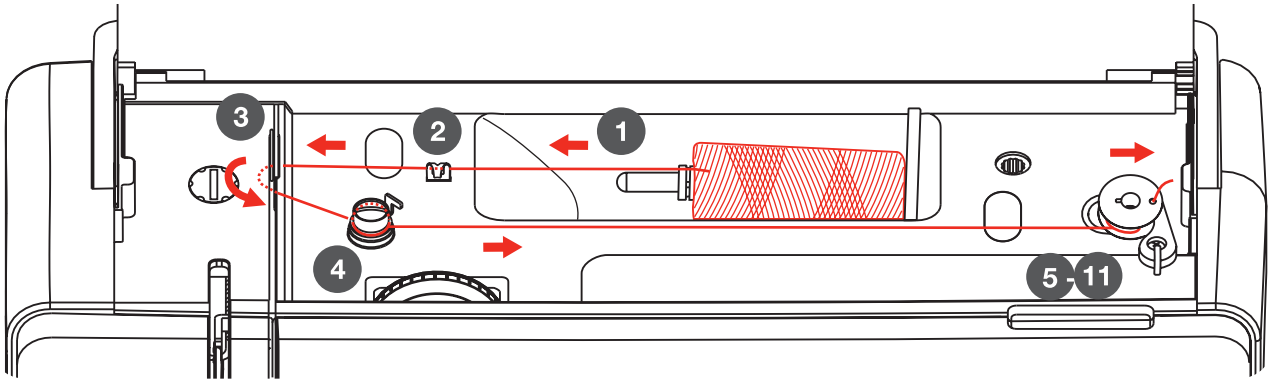

- İpliği ve makara tutucusunu makara çivisine yerleştirin. Daha küçük iplik makaraları için küçük makara tutucusu kullanın.
- ipliği iplik yoluna takın.

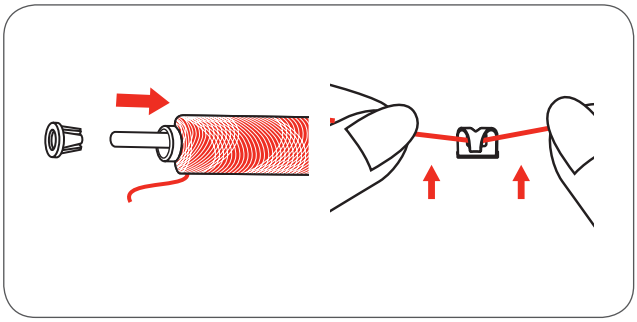

Not

Özel bir ip kullanıyorsanız, büyük makara tutucu kullanın. Gerekirse iplik gerginliğini azaltın.

- Daha sonra yandaki şekildeki gibi ipliği yaylı iplik yolunun çevresinden saat yönünde dolayın.

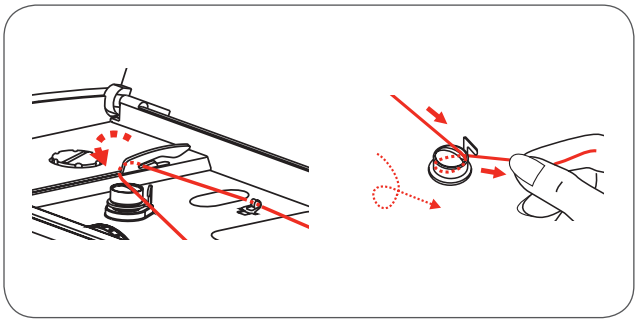

- İpliği şekilde gösterildiği giibi masuranın içindeki delikten geçirerek boş masurayı çubuğa yerleştirin.
- Masurayı sağa doğru itin.

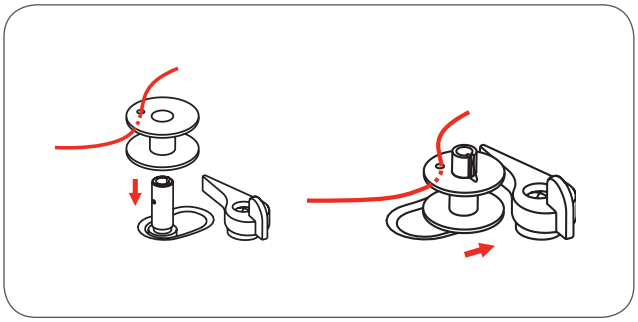

- Bir elinizle iplik ucundan tutun.
- Çalıştırma/durdurma düğmesine veya pedala basın.
  – Birkaç tur sardıktan sonra makineyi durdurun.

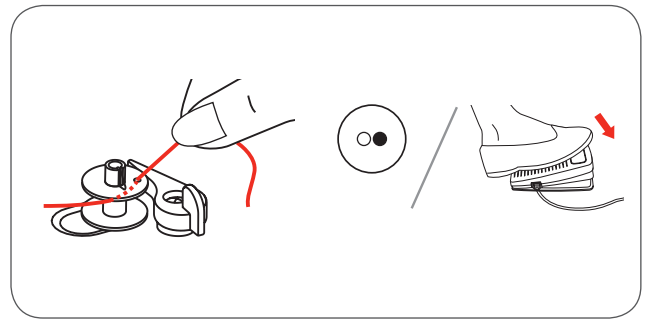

- Deliğin üstündeki ipi kesin.
- Hızı maksimuma ayarlayın.
  – Masura dolduğunda motor duracaktır.
- Çalıştırma/durdurma düğmesine veya pedaldan ayağınızı çekerek makineyi durdurun.
- Masura sarma kolunu sola ittirin.

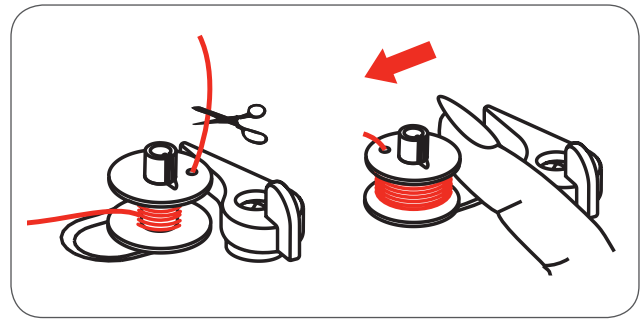

- İpliği kesin ve masurayı çıkarın.

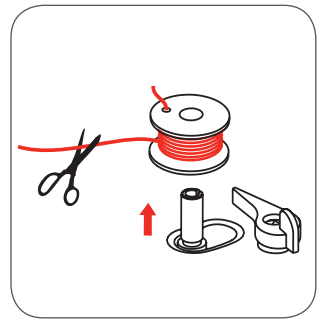

Not

Masura sarma kolu sağ taraftayken makina dikiş yapmaz. LCD ekranda uyarı ifadesi görülmektedir. Masura sarma kolunu sola itince dikiş pozisyonuna geçecektir.

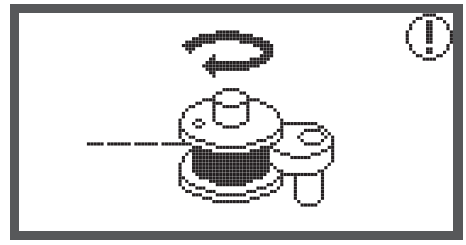

Masuranın Yerleştirilmesi

DIKKAT!

Masurayı takarken veya çıkarırken makineyi kesinlikle kapatınız.

Masurayı takarken veya çıkarırken iğne tamamen yukarıda olmalıdır. Yanlış iplik takımı makineye zarar verebilir.

- Kilitleme düğmesi (1) iterek, bobin kapak açılır.
- Masura kapağı kılavuzu (2) dışarı çekilebilir.
- İplik saat yönün tersine doğru ilerleyecek şekilde, masurayı yuvasına yerleştirin.

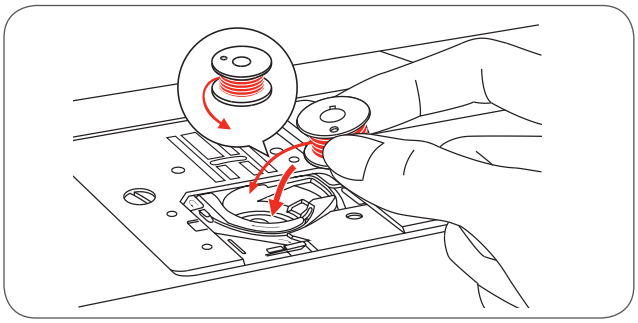

- Okun yönü doğrultusunda ipliği (A)'dan (B)'ye doğru yönlendirin.

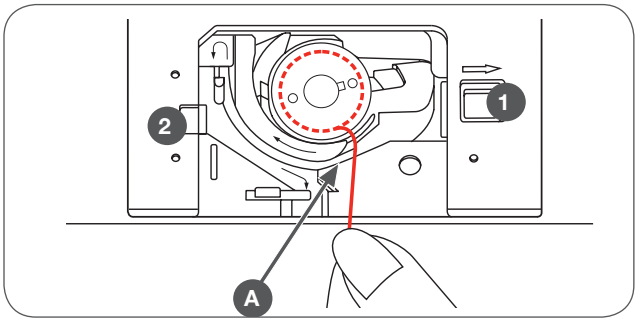

- Parmağınızı yavaşça masuranın üstüne bastırın.

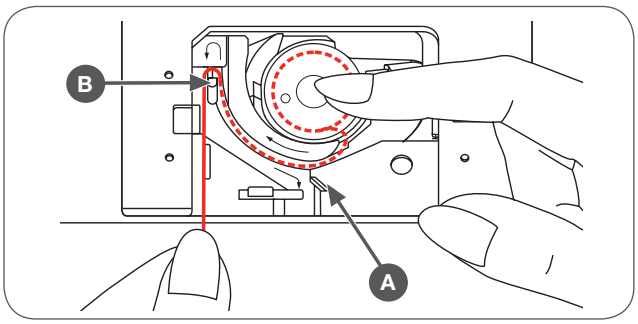

- İpliği (B)'den (C)'ye doğru ok yönünden çekin.
  - (C) noktasında ipliği geriye doğru çekerek kesin.
  - Kapatırken, soldaki kılavuz (2) kapağı takın. Daha sonra kilitleme düğmesi (1) yerine oturana kadar sağa bastırın.

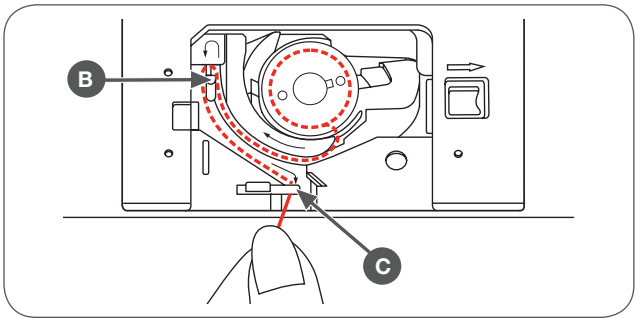

Üst İpliğin Takılması

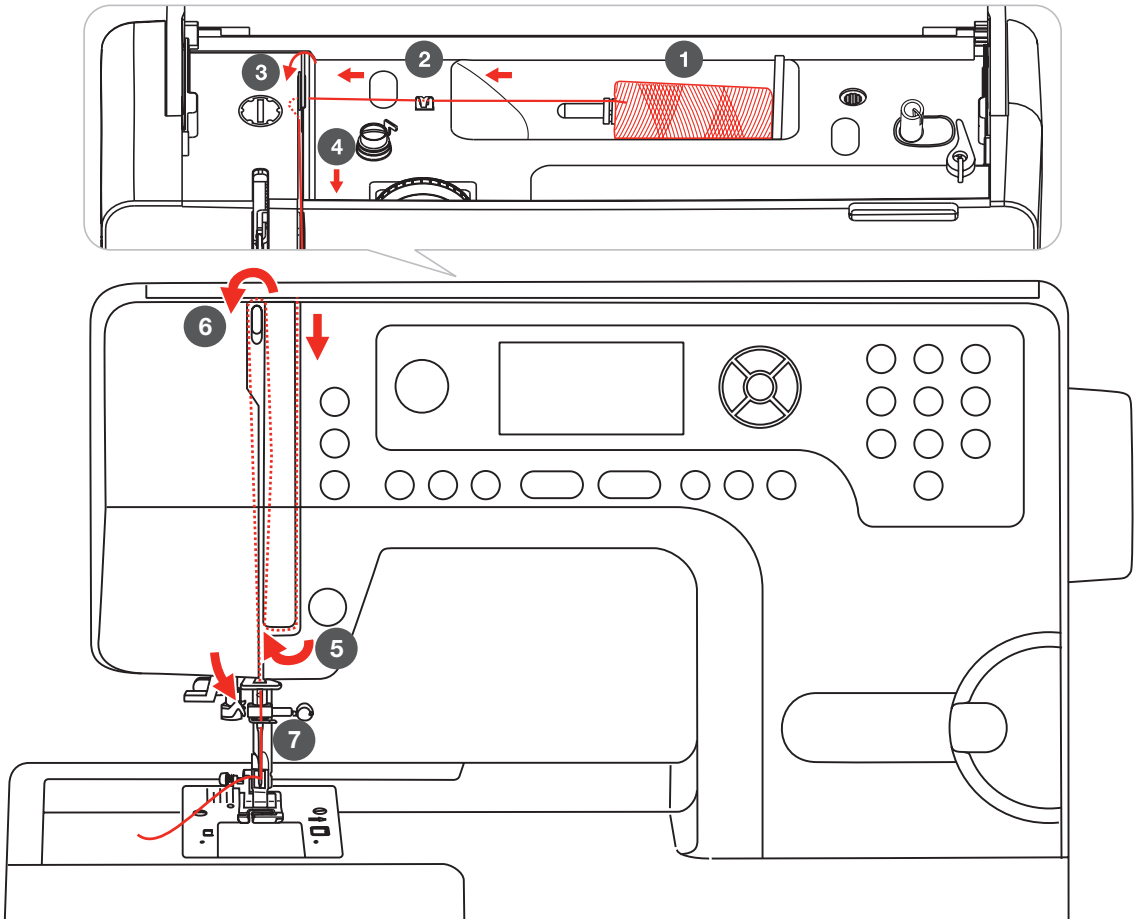

Not

Dikiş hataları çıkmaması için ipliğin düzgün takılması çok önemlidir.

DIKKAT!

İğneyi en yüksek konuma kaldırarak işe başlayın ve gergi disklerini çözmek için baskı ayağınıda kaldırın.

- Makara pimine bir iplik makarası koyunuz ve makara tutucuyu takınız.

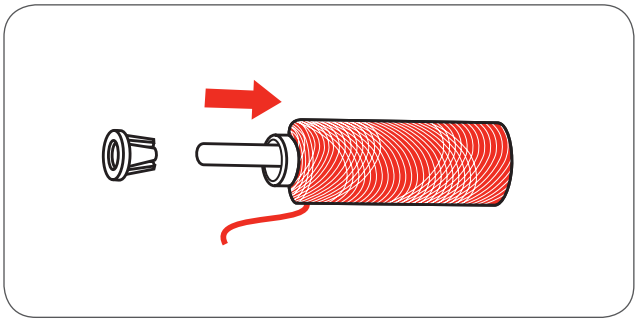

- Üst iplik kılavuzundaki makaradan ipliği çekin.
- İpliği ön gergili yandan çekerek iplik kılavuzunun etrafından geçirin.Tİpliği gümüş disklerin arasından geçirerek gergi modülüne takın.
- İpliği horoz deliğinden sağdan sola doğru geçirin ve daha sonra tekrar aşağı doğru uzatın.

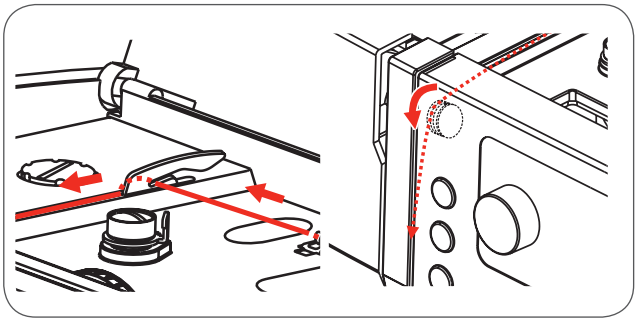

- Yassı ve yatay iplik kılavuzundan ipliği geçirin.
- İğneyi önden arkaya doğru iğneye takarak 10 cm kadar arkaya doğru çekin.
- Bu işlemi yapmak için iplik takıcıyıda kullabilirsiniz.
- İğneye ipliği takmakiçin iplik takıcıyı kullanın (bilgi için sonraki sayfaya bakın).

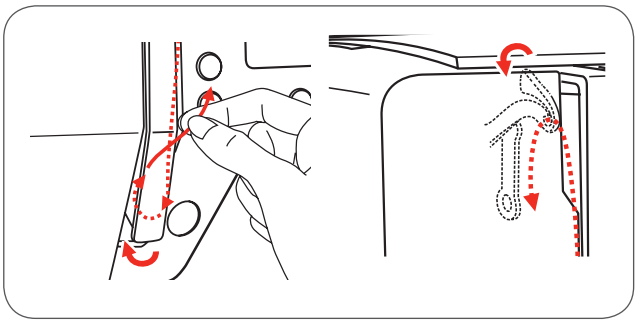

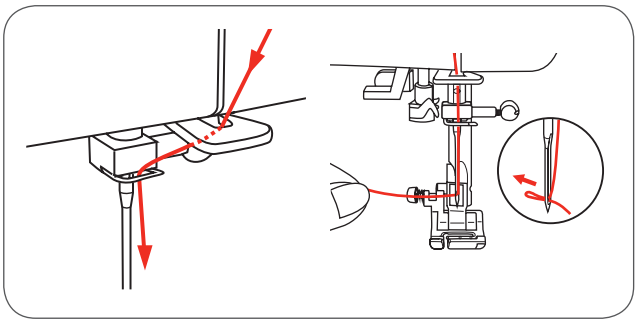

İplik Takıcı

DIKKAT!

İğneyi en üst düzeye kaldırın ve baskı ayağını indirin.

Güç anahtarını «O» konumuna getirin!

- İğne takıcısının kolunu yavaşça aşağıya doğru indirin ve ipliği şekildeki gibi iplik kılavuzua geçirin.İplik takıcı otomatikman takma pozisyonuna geçecektir.İpi iğnenin önüne getirerek, sola çekin. İpliği gevşek tutun ve yavaşça kolu bırakın.
  - iğne gözünden iplik geçecektir.
  - İpliği iğne deliğinden çekin.

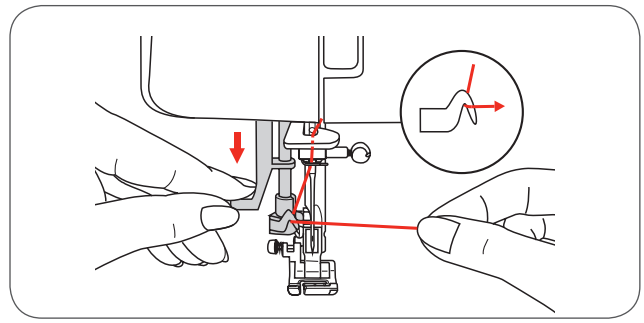

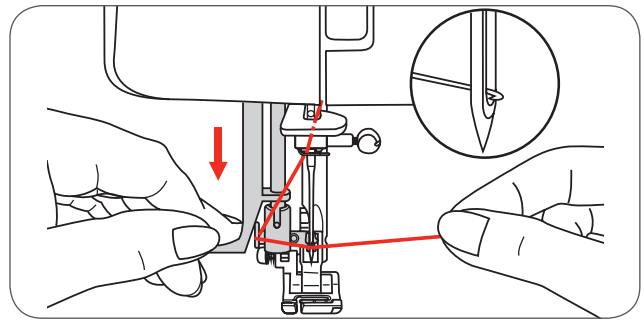

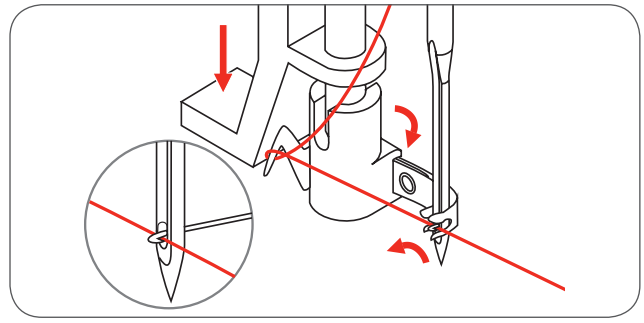

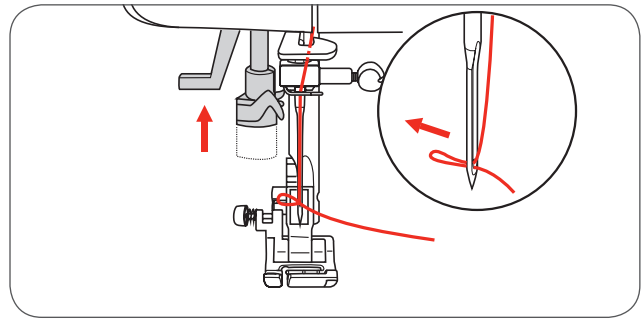

İğnenin Takılması

DIKKAT!

İğneyi çıkartmadan önce makinenin güç düğmesini (0) konumuna getirin.

Sorun çıkartmaya başlayınca iğneyi değiştirin.

İğneyi resimdeki gibi yerleştirin.

A İğne bağlantı vidasını gevşetin ve yeni iğneyi taktıktan sonra vidayı tekrar sıkın.İğnenin düz tarafı arkaya dönük olmalıdır.

B İğneyi en yüksek noktaya kadar çıkartın.

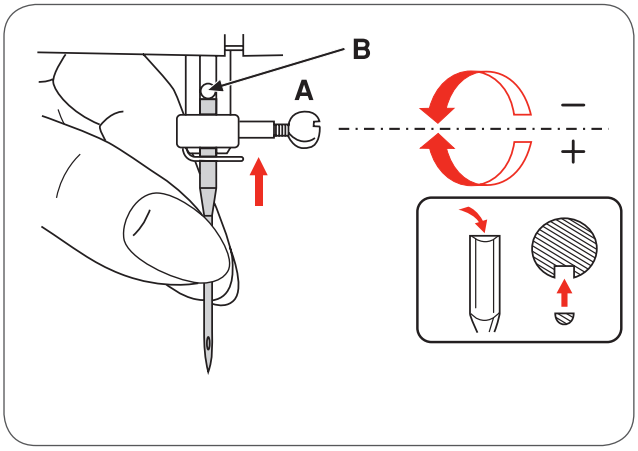

İğne mükemmel durumda olmalıdır.
Aşağıdaki sorunlar oluşabilir:

- Bükülmüş iğneler
- Küt iğneler
- Hasarlı noktalar

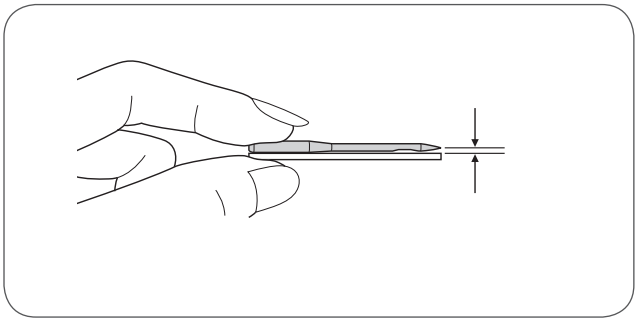

İpliğin kesilmesi

İplik kesici iki amaca hizmet eder:

1. İğneyi geçirdikden sonra iplik kesilir.
2. Dikiş bittikten sonra iplik kesilir.

- İş tamamlandıktan sonra ipliği kesmek için baskı ayağını kaldırın.
- Kumaşı çıkartın, iplikleri alın kapağın yanından çıkararak, iplik kesici ile kesin.
- Yeni bir dikişe başlamak için iplikleri uygun uzunlukta kesin.

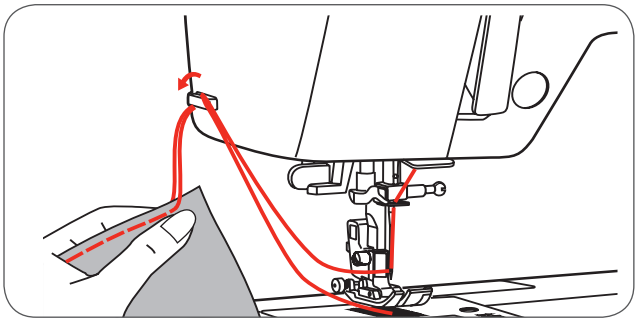

İplik Tansiyonu

Temel iplik gerginlik ayarı:«4»

- Gerginliği arttırmak için düğmeyi üst sayıya doğru çevirin.
- Gerginliği azaltmak için düğmeyi alt sayıya doğru çevirin.

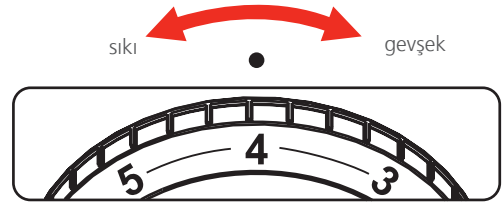

İyi bir dikiş için gerginlik ayarı doğru olmalıdır.
Her türlü dekoratif dikiş ile, her zaman daha hoş ilmik oluşumu elde edeceksiniz ve üst iplik kumaşın yanlış tarafından görül-düğünde daha az kumaş delinmesi.

Düz dikiş için normal iplik gerginliği

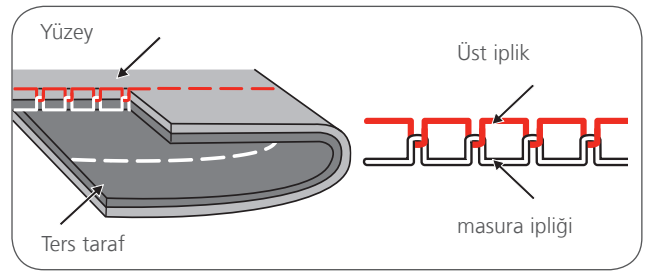

İplik gerginliği düz dikiş için gevşek.

- Düğmeyi yüksek sayıya çevirin.

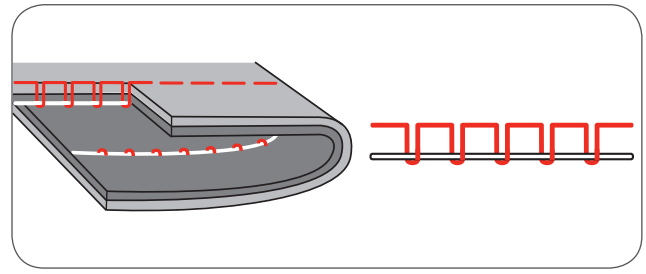

İplik gerginliği düz dikiş için sıkı

- Düğmeyi düşük satıya çevirin.

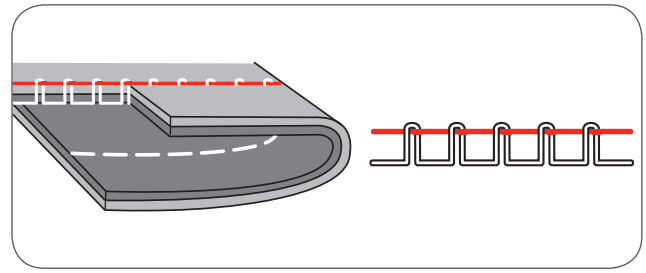

Zig-zag ve dekoratif dikiş için normal iplik gerginliği.

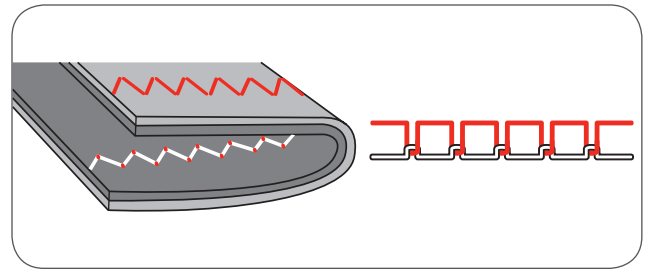

Baskı Ayağı Basınç Ayarı

Makinenin dikiş ayağı basıncı kumaş (ağır veya hafif ağırlıklı) türüne göre önceden belirlenmiş olan ve belirli bir yeniden ayarlama gerektiriyor.
Eğer baskı ayağının basınç ayarını değiştirmeniz gerekirse, basınç ayar vidasını bir madeni para yardımıyla çevirebilirsiniz.

- Kalın kumaş dikmek için vidayı sola çevirerek baskıyı gevşetin ve ince kumaş için vidayı sağa çevirerek baskıyı sıkıştırın.
- Başlangıç baskı ayağı ayarına geri dönmek için, baskı ayağı baskı ayarlama vidasını yüzey kapağıyla sıfır olacak şekilde döndürün.

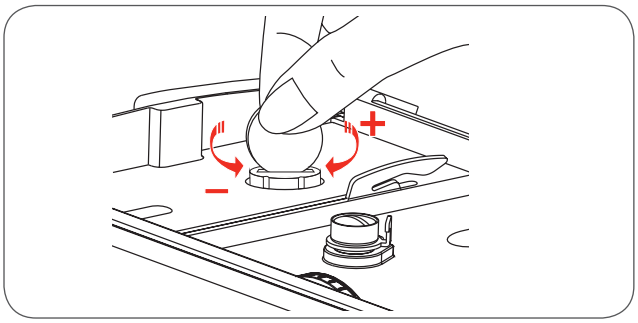

Dişliyi kaldırıp indirmek

Dikiş tablasını çıkarttığınızda makinenizin arasındaki dişli düşürme kolunu görebilirsiniz.

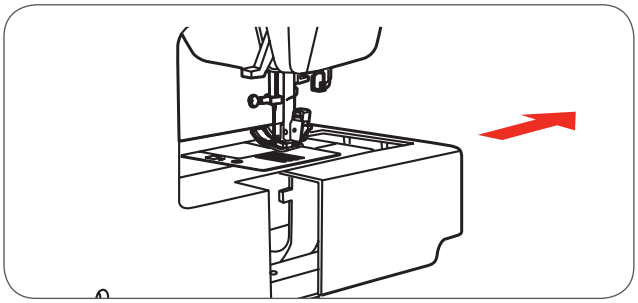

Kolu (a) pozisyonuna kaydırarak dişliyi kaldırabilirsiniz.
Kolu (b) pozisyonuna kaydırarak dişliyi indirebilirsiniz, örneğin düğme dikişi yaparken.

- Dişliyi tekrar kaldırmak için kolu (a)pozisyonuna aldıktan sonra volanı tam bir tur döndürün.
- Eğer volanı döndürmezseniz, kol sağa kaydırılsa bile dişli kalkmayacaktır.
- Dişliyi kaldırmak için bir tur döndürün.

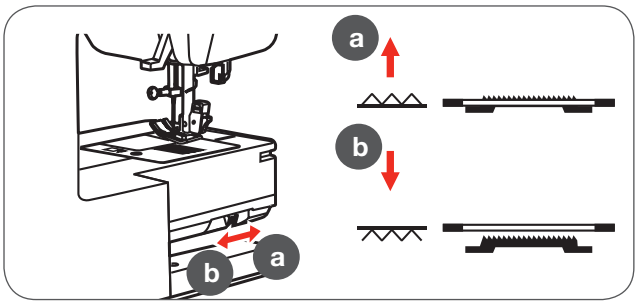

Baskı Ayağının Değiştirilmesi

DIKAT!

Aşağıdaki işlemlerden birini yaparken elektrik düğmesini kapatınız.

Baskı ayağı tutacağının takılması

- Baskı ayağı çubuğunu kaldırın (a).
- Gösterildiği şekilde baskı ayağı tutacağını (b) takın.

Baskı ayağının takılması

- Kesici (c) iğnenin (d) hemen üstüne gelinceye kadar baskı ayağı tutucusunu (b) indirin.
- Siyah kola basın (e).
- Baskı ayağı tutucusunu (b) ve baskı ayağını indirin (f) otomatik olarak devreye girecektir.

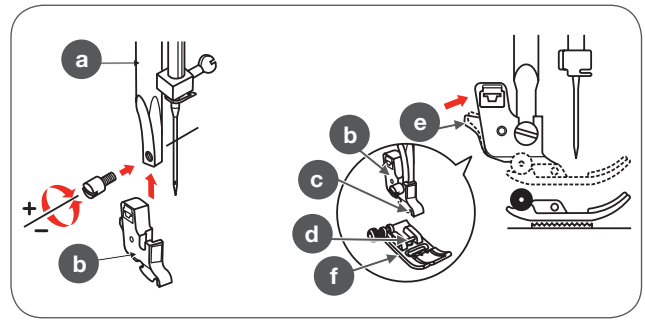

Baskı ayağını kaldırma

- Baskı ayağını kaldırın
- Kola basın (e) ve baskı ayağının kaldırıp indirin..

Kenar/ yorganlama kılavuzu takılması

- Gösterildiği gibi kenar/yorganlama kılavuzunu (g) yuvasına takın.
- Etekleri, plileri, vb ihtiyaca göre ayarlayın.

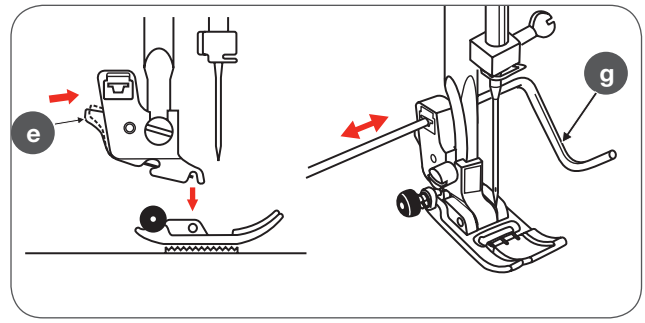

İki-kademeli Baskı Ayağı

Baskı ayağının iki yükseltme düzeyi vardır.İlk kademe kumaşı dikmek için ayak altına yerleştirme için kullanılır.

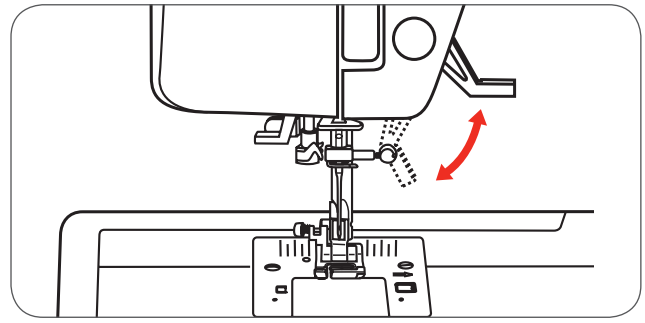

İkinci kademe, sadece kolayca çember kaldırmak için nakış modunda kullanılır.

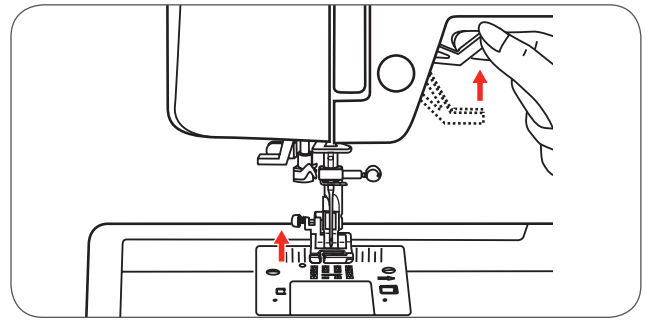

NOT

İğne her zaman en yüksek konumda olmalıdır.

İğne, Kumaş, İplik Seçim Rehberi

NOT

İplik amacına uygun olarak seçilir.Mükemmel bir dikiş sonucu için, iplik ve kumaş kalitesi önemli bir rol oynamaktadır.Kaliteli arka kullanmanız tavsiye edilir. İğne ve iplik seçerken dikkatli olunmalıdır.Doğru iğne büyüklüğü seçilen iplik ve kumaşa bağlıdırKumaşın ağırlığı ve tipi iplik ağırlığını, iğne boyutunu ve nokta formunu belirler.

İğne ölçüsü	Kumaşlar	İplik
9-11/65-75	İnce kotonlar, vual, serj, ipek, muslin, Qiana, interlok, koton örgüler, triko, jerse, bürümcük, dokuma polyester, gömlek ve bluz kumaşları gibi hafif kumaşlar.	Pamuk, naylon yada polyester hafif ağırlıklı ipler.
12/80	Koton, saten, kettleclote, yelken bezi, çift örgüler, hafif yünlüler gibi orta ağırlıkta kumaşlar.	Satılan ipliklerin çoğu orta boyutlu olup bu kumaşlar ve iğne boyutları için uygundur. En iyi sonucu almak için sentetik malzemeler üzerinde polyester iplikler ve doğal dokuma kumaşlar üzerinde pamuk iplikleri kullanın. Her zaman iğne ve masura için aynı ipliği kullanın.
14/90	Orta ağırlıkta kumaşlar: koton branda bezi, yünlü, daha ağır örgü kumaşlar, havlu ve kot kumaşları.	
16/100	Kanvas, yünlülük, açık hava çadır vekapitone kumaşlar, kot kumaşları, döşemelik kumaşlar (hafif ile orta arası) gibi ağır kumaşlar.	
18/110	Ağır yünlüler, palto kumaşları, döşemelik kumaşlar, bazı deriler ve viniller.	Ağır iplik, halı ipliği. (Büyük numaralarda ağır baskı ayağı kullanın.)

NOT

Yaratıcılığı artırmak için belli dikişlerde çift iğne kullanılması tavsiye edilir.Amaca uygun ve dekoratif iş için çift iğne satın alınabilir. Avrupa iğneleri 65, 70, 80 vs. boyutlara sahiplerdir; Amerikan ve Japon iğnelerinin boyutları 9, 11, 12, vs. şeklindedir. İğneyi düzenli olarak (yaklaşık olarak her ikinci giysiden sonra) ve/veya iplik kopması veya dikiş atlama meydana geldiğinde değiştirin.

İğneler	Açıklama	Kumaş Tipi
HA x 1 15 x 1	Standart sivri iğneler. Boyutlar ince ile geniş arasında değişir. 9 (65) to 18 (110)	Doğal örme kumaş-yün, koton, ipek, vs. Qiana. Çift örgü tavsiye edilmez.
15 x 1/130/ 705H	Yarı toplu iğne, büyük gözlü. 9 (65) to 18 (110)	Doğal ve sentetik örme kumaşlar, polyester karışımları. Örgüler-polyesterler, interloklar, ince naylon, tek ve çift örgüler. Tüm kumaşlar dikmek için 15 x 1 yerine kullanılabilir.
15 x 1/ 130/705H (SUK)	Tam toplu iğne. 9 (65) to 18 (110)	Süeter örgüler, Likra, mayo kumaşı, elastik.
130PCL/705H-LR/LL	Deri iğneler. 12 (80) to 18 (110)	Deri, vinil, döşemelik. (Standart büyük iğneye göre daha küçük delik yaratırlar.

Baskı Ayağı Uygulama Tablosu

Çift iğne daha fazla yaratıcılık için bazı dikiş ile tavsiye ediliyor

Baskı Ayağı	Uygulama	İğne
Zigzag ayağı (T)	Genel dikişler, Yama dikişleri, Dekoratif dikiş, Kıvrım, Balyalama, vs.	
Fermuar ayağı (I)	Fermuar takma	
Düğme dikme ayağı (H)	Düğme dikişi	
İlik ayağı (D)	İlik dikişi	
Piko ayağı (A)	Saten dikişi	
Sürfile dikiş ayağı (E)	Sürfile dikişi	
1/4“inç yorganlama ayağı *	Yorganlama ve kırkyama dikişi	

Baskı Ayağı	Uygulama	İğne
Tamir örgüsü/Nakış ayağı*	Örgü,Nakışçılık Monogramlama	
Gizli dikiş ayağı (F)	Gizli dkiş	
Kenar kıvırma ayağı (K)*	Kenar kıvırma	
Kordonlama ayağı (M)*	Kordonlama	
Gizli Fermuar ayağı*	Gizli fermuar dikişi	
Toplama ayağı*	Toplama	
Yürüyen ayak*	Bu ayak zor kumaşlarda yanlış beslemeyi önlemeye yardımcı olur.	
Çift İğne*		

NOT

* Mevcut isteğe bağlı aksesuarlar

Düğmelerin Açıklamaları

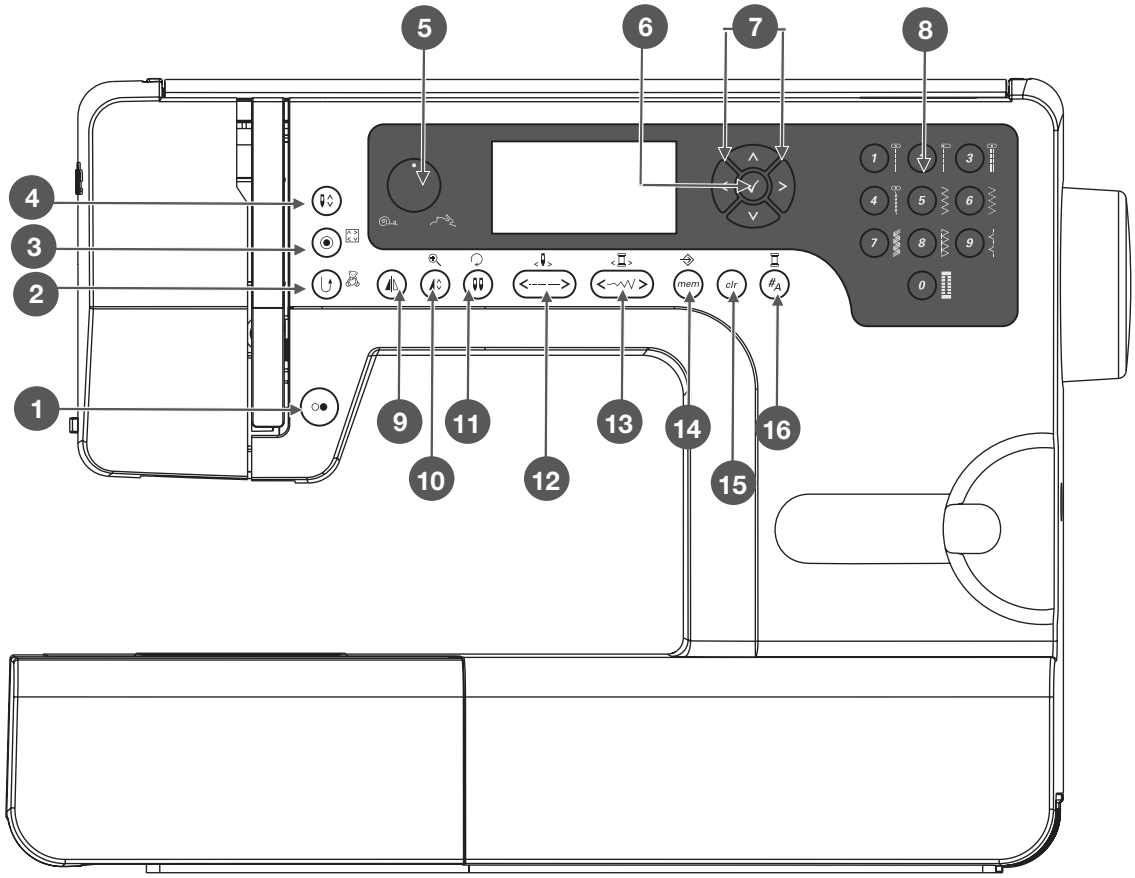

1 Çalıştırma/Durdurma düğmesi
2 Geri dikiş/Nakıştan çıkış düğmesi
3 Otomatik kilit/Nakış izleme düğmesi
4 İğne yukarı/aşağı pozisyon düğmesi
5 Hız ayar düğmesi
6 Onaylama düğmesi
7 Ok tuşu
8 Direk desen seçimi ve sayı tuşları
9 Aynalama düğmesi
10 Uzatma/Nakış boyutlandırma düğmesi
11 Çift iğne/Nakış döndürme düğmesi
12 Dikiş sıklığı/nakışta dikiş ileri/geri düğmesi
13 Dikiş genişliği/Nakışta renk ileri/geri düğmesi
14 Bellek/Kurulum düğmesi
15 Silme/Geri dönüş düğmesi
16 Desen grup seçimi/Renk kurulum düğmesi

NOT

Düğmelerin üzerindeki ikonlar dikiş için, düğmelerin yanındaki ikonlar ise nakış içindir.

LCD Ekran hakkında Bilgi

Normal Mod

Normal mod görünümü

1 Desen
2 Desen numarası
3 Geri dikiş
4 Otomatik kilit
5 Önerilen baskı ayağı
6 Tavsiye edilen tansiyon
7 Desen grubu
8 İğne yukarıda pozisyonu
9 Dikiş sıklığı
10 İğne pozisyonu
11 Ses açık
12 Otomatik durma
13 Aynalama
14 Çift iğne
15 İğne aşağıda pozisyonu
16 Dikiş genişliği
17 Ses kapalı
18 Alfabe numarası
19 Alfabe

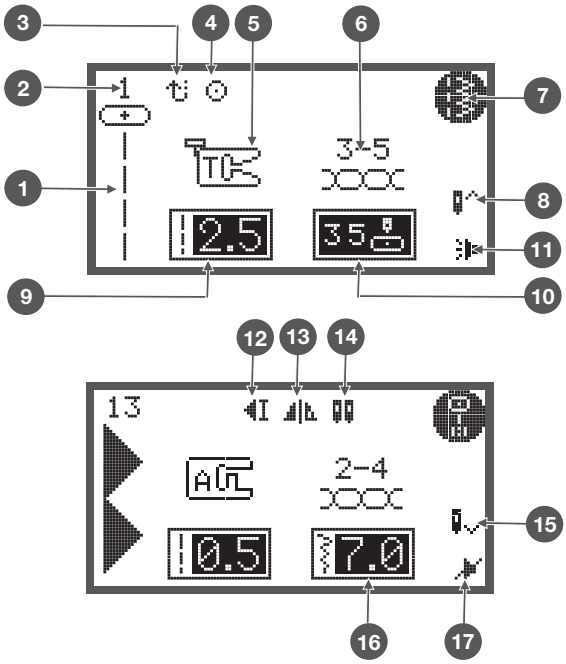

Normal mod görünümlü - desen tarama ekranı

20 Desen
21 Desen numarası
22 Desen grubu
23 Geçerli sayfa
24 Toplam sayfa sayısı

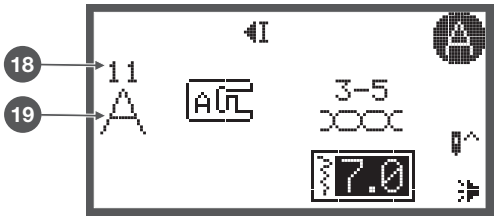

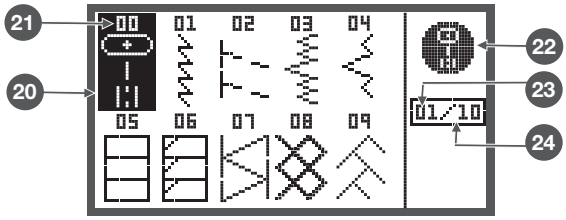

Hafıza Modu

Hafıza mod görünümü

1 Seçilen bellek (çerçeveli)
2 Hafıza modül birimi
3 Boş hafıza
4 Geçerli hafıza
5 Desen ve desen numarası
6 Otomatik durma
7 Aynalama
8 İğne yukarıda pozisyonu
9 Ses açık
10 Desen boyunu uzatma
11 Dikiş genişliği
12 Dikiş sıklığı
13 Desen grubu
14 Geçerli hafıza birimi
15 Toplam hafıza birimi
16 İmleç

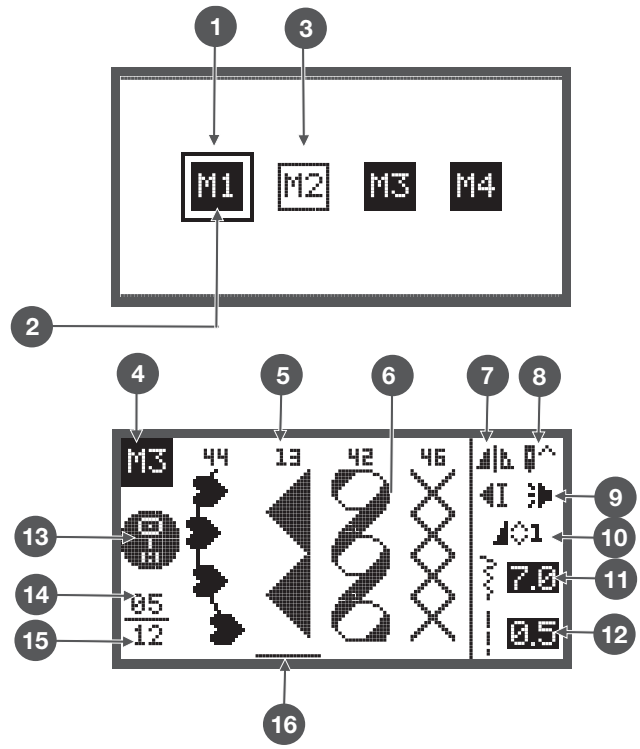

Hafıza mod örünümü - desen tarama ekranı

17 Desen
18 Desen mumarası
19 Hafıza modeli
20 Desen grubu
21 Geçerli sayfa
22 Toplam sayfa

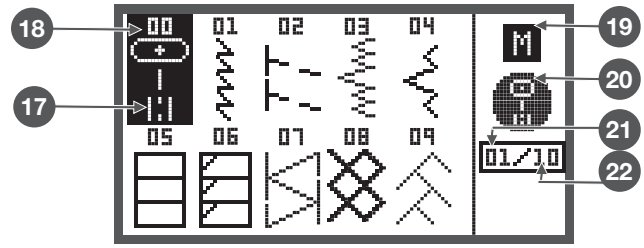

Fonksiyon düğmeleri

Çalıştırma/Durdurma düğmesi

- Çalıştırma/durdurma düğmesine bastığınızda makineniz çalışmaya başlayacaktır.
- Tekrar bastığınızda makine durur. Dikişin başında makine yavaşça çalışmaya başlar.
  - Pedal kullanmadan makineyi bu düğme ile kullanabilirsiniz.

Geri dikiş

Bu düğmeye basıldığında makine geri dikiş yapacaktır.
LCD ekranda «Geri Dikiş» ikonu geri dikişi gösterir.
Sadece direk desenlerden 1-5 ve A grubu desenlerinden 00 geri dikilebilir.

- Dikişe başlamadan önce geri dikiş düğmesine basarsanız,
  - makine devamlı geri dikiş yapar. Normal dikiş için düğmeye tekrar basınız.
- Dikiş sırasında geri dikiş düğmesine basarsanız,
  - basıldığı sürece ters dikiş yapar.

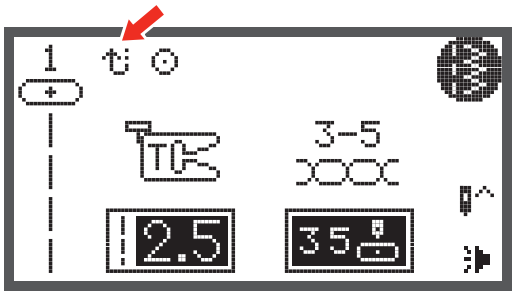

Otomatik Kilit

Direkt desenlerden 1-4 ve A Grubu desenlerinden seçiliyken bu düğmeye basıldığında, makine otomatikman 3 kilit dikişi yapıp durur.

1 Makine durdurulana kadar LCD ekran sembolü gösterir.

Direkt desenlerden 0-4 ve A Grubu desenlerinden 00, 86-99 dşında bir desen seçilip bu düğmeye basıldığında, makine desen bitimi 3 kilit dikişi yapıp durur.

2 Makine durdurulana kadar LCD ekran sembolü gösterir.

Otomatik kiliti iptal etmek için düğmeye tekrar basın yada başka bir desen seçin.

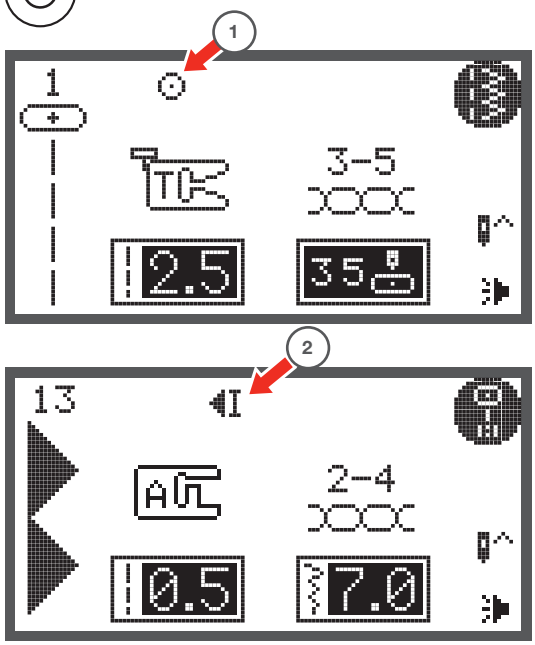

İğne yukarı/aşağı pozisyon düğmesi

- İğne yukarı/aşağı düğmesiyle, dikişi durdurduğunuzda iğnenin kumaşın içindemi yoksa yukarısında mı kalacağına karar verirsiniz.

1 Düğmeye basıp iğneyi en üst pozisyona aldığınızda LCD ekranda
  – simgesi belirir ve dikiş sona erer.
2 Düğmeye basıp iğneyi alt pozisyona indiğinizde LCD ekranda
  – simgesi belirir ve dikiş sona erer.

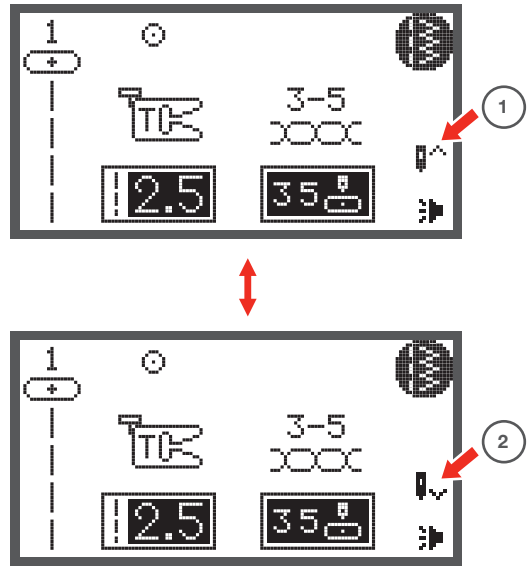

Dikiş esnasında bu düğmeye basılırsa, makine otomatikman durur.

Hız ayar düğmesi

- Hız konumunu ayarlayarak dikiş hızını
  – kontrol edebilirsiniz.

Ayak kontrolü tamamen basıldığında hız kadranının pozisyonu dikiş hızını tanımlar.

- Yüksek hız için: Saat yönünde çevirin
- Yavaş hız için: Saat yönünün tersine çevirin

Makine Çalıştırma / Durdurma düğmesi ile çalıştırıldığında hız kadranının pozisyonu gerçek dikiş hızını tanımlar.

Hız ayarı sadece dikiş modunda uygulanır.

Ok tuşları

Bu tuşları kullanarak istenilen desene, fonksiyona, vs. gidilebilir.

Onaylama tuşu

- Seçiminizi onaylamak için bu tuşa basın.
  - Normal Mod'da desen tarayıcısına girmek için tuşa basın.
  - Hafıza Modun'da desen tarayıcıya girmek için tuşa basın.

Direkt desenlerin seçimi

- Mod seçimi düğmesi direkt dikiş modundayken, istenilen deseni seçmek için desenin yanındaki sayı tuşuna basınız.

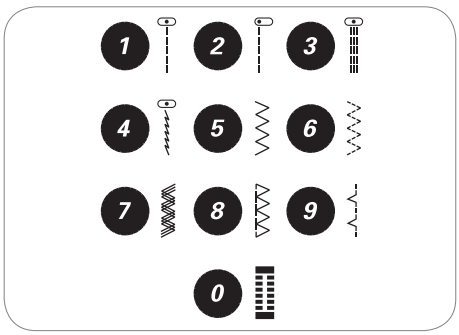

Sayı tuşları

- Tuşlara basarak direkt desen grubunda pratik dikiş seçilir.

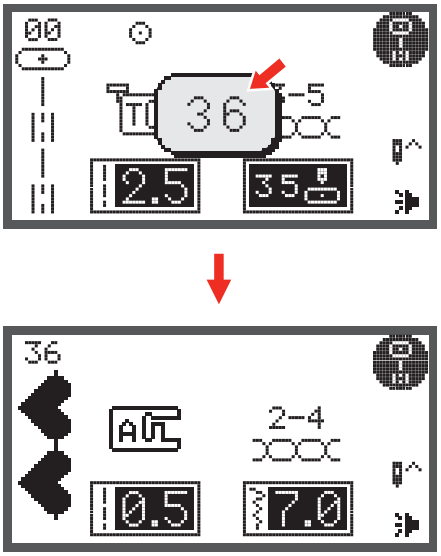

Aynalama düğmesi

- Direkt desenlerden 0 ve A grubu desenlerinden 86-99 dışında bir desen seçilip bu düğmeye basıldığında, desen dikey eksen boyunca aynalama yapar.
  - Aynalama düğmesine tekrar basılana kadar makine aynalama yapılan deseni dikmeye devam edecektir.
  - Desen değiştirilirse aynalama işlemi iptal edilecektir.

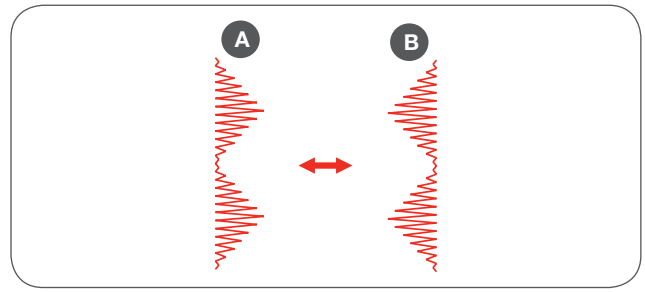

A Normal desen
B Aynalama desen

Desen Boyunu Uzatma

- A grubu desenlerden 13-36 arasındakiler seçildiğinde bu düğmeye basılarak desenleri beş katına kadar uzatabilirsiniz.

Desenlerin çeşitlliğini arttırmak için, dikiş genişliğini veya uzunluğunu değiştirebilirsiniz.

Çift iğne

Direkt desen grubından 0 ve A grubu desenlerden 86-99 dışındaki desenler çift iğneyle beraber iki paralel çizgi halinde dikilebilir.

- Çift iğne düğmesine basıldığında, makine otomatikman maksimum dikiş genişliğini çift iğneye göre ayarlayacaktır.
- Düğmeye tekrar basıp, tek iğne dikişe geri dönebilirsiniz.

Dikiş uzunluk ayarı

Bir dikiş tipi seçtiğinizde makineniz otomatikman uygun dikiş sıklığını ayarlar. Dikiş uzunluğu LCD ekranda görünür.

- Dikiş uzunluğu, dikiş uzunluğu ayar düğmeleriyle ayarlanabilir.
- Dikiş uzunluğunu kısaltmak için «-» düğmesine basın (sol). Dikiş uzunluğunu uzatmak için «+» düğmesine basın (sağ). Dikiş uzunluğu «0.0 - 4.5» arasında ayarlanabilir. Bazı dikiş tipleri sınırlı dikiş uzunluğuna sahiptir.

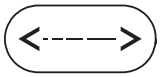

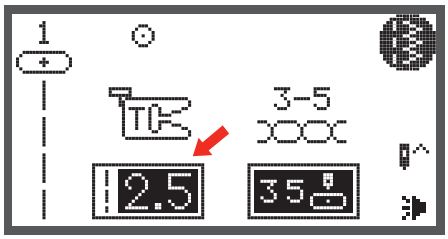

Dikiş genişliğini ayarlama

Bir dikiş tipi seçtiğinizde makinenizde otomatikman uygun dikiş genişliğini ayarlar, dikiş genişliği LCD ekranda görünür.

- Dikiş genişliği, dikiş genişliği ayar düğmeleriyle ayarlanabilir.
- Daha dar dikiş için, düğmenin sol tuşuna basın.
- Daha geniş dikiş için, düğmenin sağ tarafına basın.
  - Dikiş genişliği «0.0 to 7.0» arasında ayarlanabilir. Bazı dikiş tipleri sınırlı dikiş genişliğine sahiptir.

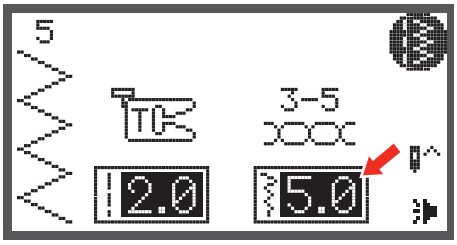

Direkt desenlerden 1-4 ve A Grubu desenlerinden 00 seçildiğinde iğnenin pozisyonu, dikiş genişliği ayar düğmeleriyle ayarlanabilir.

- Düğmenin soluna basarak iğneyi sola doğru hareket ettirebilirsiniz.
- Düğmenin sağına basarak iğneyi sağa doğru hareket ettirebilirsiniz.
  - Rakamlar sol pozisyonundaki «0.0» dan en sağdaki pozisyon «7.0» a doğru değişir.
  - Belirlenmiş iğne merkezi pozisyonu «3.5»dir.

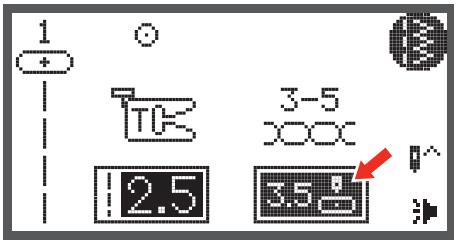

Hafıza

- Hafıza moduna ve karakter veya dekoratif kombinasyonlara geçmek için hafıza düğmesine basın.
  - Direk mod desenleri ve A Grubu desenlerinden 86-99 arasındakiler hafızaya alınamaz.

Silme/Geri dönüş düğmesi

- Eğer yanlış bir desen yada hafıza birimi seçilirse, bu düğmeyle deseni silebilir yada bir önceki ekrana geri dönebilirsiniz.

Desen grup seçimi

Makineyi açtığınızda LCD ekran otomatikman direkt desen modunda açılır.

- Desen grubu seçim düğmesine basılınca, desen grubu LCD ekranı açılır. Ok tuşlarıyla seçmek istediğiniz desen grubunun üzerine gelebilirsiniz.

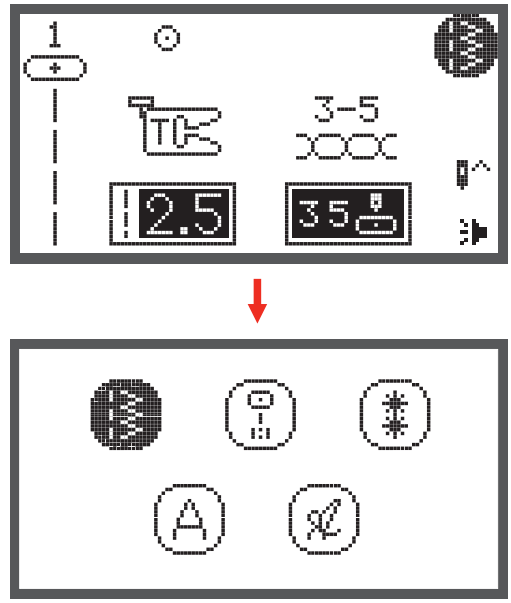

  - Direkt Desen modu
  - A Grubu Desen modu
  - B Grubu Desen modu
  - C1 Grubu Desen modu: Blok stili alfabe modu
  - C2 Grubu Desen modu: El yazısı stili alfabe modu

Bir dikişin seçilmesi

LCD ekranı, makine açıldığında Doğrudan Grup Desenleri görüntülenir.

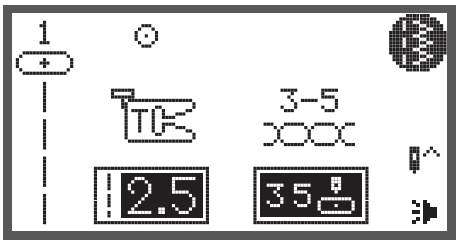

- Sayı butonlarının yanında gösterilen bir deseni seçmek için sayı butonlarına basın veya istediğiniz desen grubunu seçmek için desen grubu seçim butonuna basın.

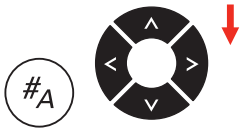

- İstediğiniz desen grubunu seçmek için ok butonlarını kullanın ve OK butonuna basın.

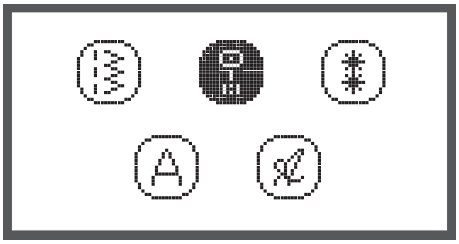

- İstediğiniz deseni seçmek için ok butonlarını veya sayı butonlarını kullanın.

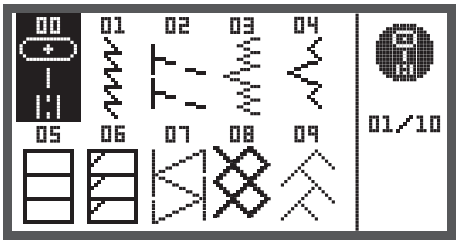

- Ok butonlarını kullanırken, Dikiş Moduna geri dönmek için istediğiniz dikişi seçtikten sonra OK butonuna basın.
- Sayı butonlarını kullanırken, makine otomatik olarak dikişi ayarlayacak ve Dikiş Moduna geri dönecektir.

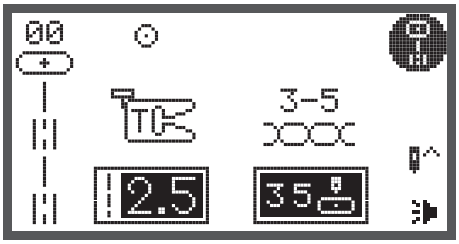

Dikişler

Direkt Desenler

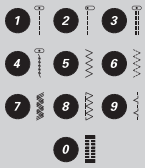	1 2 3 4 5 6 7 8 9 0

A - Grubu Desenler

Yararlı dikişler	00 01 02 03 04 05 06 07 08 09 10 11 12
Saten dikişler	13 14 15 16 17 18 19 20 21 22 23 24 25 26 27 28 29 30 31 32 33 34 35 36
Dekoratif Saten dikişler	37 38 39 40 41 42 43 44 45
Kanaviçe dikişler	46 47 48 49 50 51 52 53 54 55
Yorgan dikişleri	56 57 58 59 60 61 62 63 64 65 66 67 68 69 70 71 72 73 74 75
Dekoratif dikişler	76 77 78 79 80 81 82 83 84 85
İlik dikişleri	86 87 88 89 90 91 92 93
Punteriz dikiş	94

A - Grubu Desenler

Kuşgözü dikişler	95 96
Düğme dikişi	97
Yama/Örme dikişleri	98 99

B - Grubu Desenler

Dekoratif dikişler	00 01 02 03 04 05 06 07 08 09 10 11 12 13 14 15 16 17 18 19 20 21 22 23 24 25 26 27 28 29 30 31 32 33 34 35 36 37 38 39 40 41 42 43 44 45 46 47 48 49 50 51 52 53 54 55 56 57 58 59 60 61 62 63 64 65 66 67 68 69 70 71 72 73 74 75 76 77 78 79 80 81 82 83 84 85 86 87 88 89 90 91 92 93 94 95 96 97 98 99

C - Grubu Desenler

C1 Grubu Desenler: Düz Yazı Alfabe	01 02 03 04 05 06 07 08 09 10 1 2 3 4 5 6 7 8 9 0 11 12 13 14 15 16 17 18 19 20 21 22 23 24 25 26 27 28 29 30 31 32 33 34 35 36 A B C D E F G H I J K L M N O P Q R S T U V W X Y Z 37 38 39 40 41 42 43 44 45 46 47 48 49 50 51 52 53 54 55 56 57 58 59 60 61 62 a b c d e f g h i j k l m n o p q r s t u v w x y z 63 64 65 66 67 68 69 70 71 72 73 74 75 76 77 78 79 80 81 82 83 84 85 86 87 88 Ä Å Æ Ñ Ö Ø Ç Ü ä ã å æ ë è é ê ñ ö õ ø ì Ç ü ũ ß & 89 90 91 92 93 94 95 96 97 ? ! _ ’ , . - ( )
C2 Grubu Desenler: El Yazısı Alfabe	01 02 03 04 05 06 07 08 09 10 1 2 3 4 5 6 7 8 9 0 11 12 13 14 15 16 17 18 19 20 21 22 23 24 25 26 27 28 29 30 31 32 33 34 35 36 A B C D E F G H I J K L M N O P Q R S T U V W X Y Z 37 38 39 40 41 42 43 44 45 46 47 48 49 50 51 52 53 54 55 56 57 58 59 60 61 62 a b c d e f g h i j k l m n o p q r s t u v w x y z 63 64 65 66 67 68 69 70 71 72 73 74 75 76 77 78 79 80 81 82 83 84 85 86 87 88 Ä Å Æ Ñ Ö Ø Ç Ü ä ã å æ ë è é ê ñ ö õ ø ì ç ü ũ ß & 89 90 91 92 93 94 95 96 97 ? ! _ ’ , . – ( )

Geri dikiş

Geri dikiş, dikişin başını ve sonunu sağlamlaştırmak için kullanılır.

- Geri dikiş düğmesine basarak 4-5 kez dikin.
  – Düğmeyi bıraktığınızda makine tekrar düz dikişe devam edecektir.

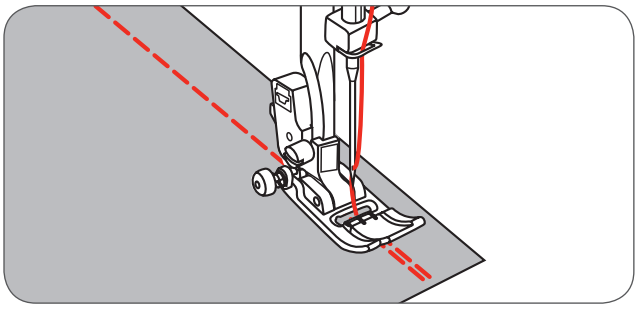

Serbest kol

Serbest kol dikişi pantalon ve kol ağızları gibi boru şeklindeki alanlar için uygundur.

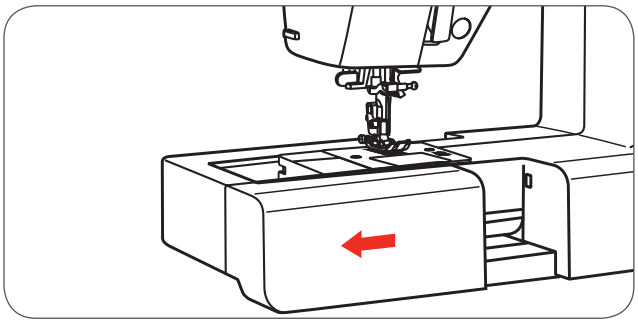

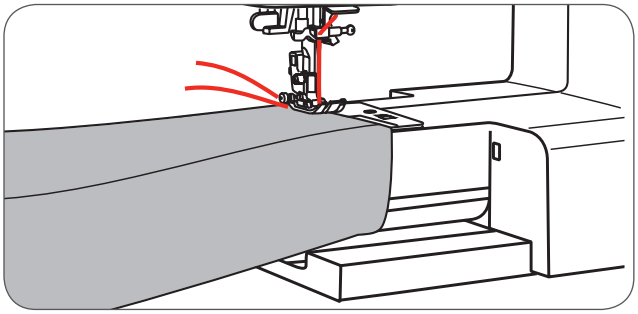

Köşelerin dikilmesi

1 Bir köşeye geldiğinizde makineyi durdurun.
2 Elle veya bir kez iğne yukarı / aşağı düğmesine basarak iğneyi aşağı pozisyona indirin.
3 Baskı ayağını kaldırın.
4 İğneyi kullanarak kumaşın yönünü değiştirin.
5 Baskı ayağını indirin ve dikişe devam edin.

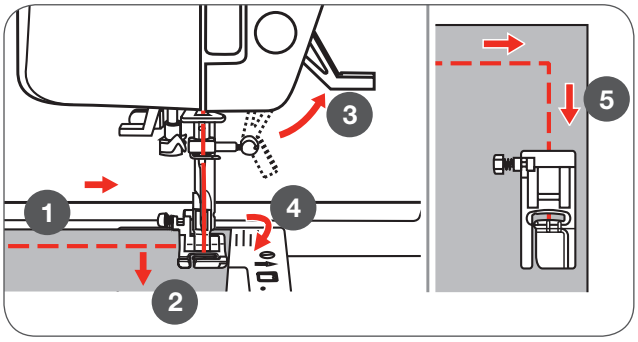

Kalın kumaşların dikilmesi

Baskı ayağını indirmeden önce ayağın sağındaki siyah düğmeyi ittirirseniz, bu düğme ayağın yatık pozisyonda durmasını sağlayacaktır. Çok katlı kumaşları dikmeye başlarken, düzgün beslemeye yardımcı olur, örneğin kot kenarları.

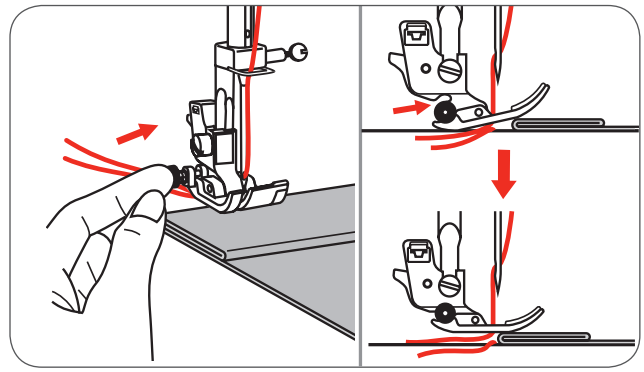

Artan kalınlıkta bir noktaya geldiğiniz zaman, iğneyi indirin ve baskı ayağını kaldırın.

- Ayağın ucundaki çatala bastırın ve ayağın yanındaki siyah düğmeyi ittirin, ayağı indirip dikişe devam edin.

Birkaç dikiş ilerleyince siyah düğme otomatikman atar.

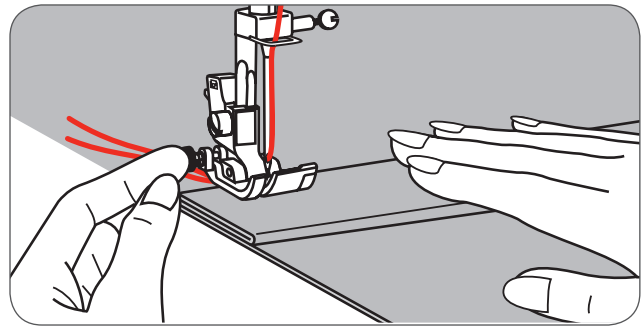

Ayrıca arka tarafa aynı kalınlıkta bir kumaş yerleştirerek ayağı destekleyebilirsiniz. Baskı ayağını elinizlede destekleyebilirsiniz.

A Karton veya kalın kumaş

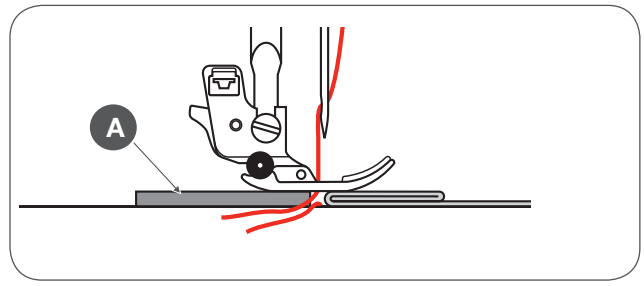

Düz dikişler ve iğne pozisyonu

İğne pozisyonunun değiştirilmesi

Bu ayarlar sadece resimde gösterilen desenler için uygulanabilir. İğnenin merkez pozisyonu «3.5» dir.

- Dikiş genişliği ayarı moduna girmek için dikiş genişliği düğmesine basın.
  - Eğer seçici tekerleği saat yönünün tersine çevirirseniz, iğne pozisyonu sola hareket edecektir.
  - Eğer seçici tekerleği sağa çevirirseniz, iğne pozisyonu sağa hareket edecektir.

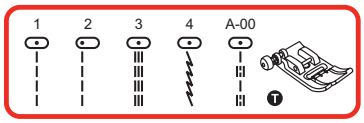

Dikiş uzunluğunun değiştirilmesi

- Dikiş uzunluğu ayar moduna girmek için dikiş uzunluğu düğmesine basın.
  - Dikiş uzunluğunu kısaltmak için, seçici tekerleği saat yönünün tersine çevirin.
  - Uzun bir dikiş uzunluğu için, seçici tekerleği saat yönünde çevirin.

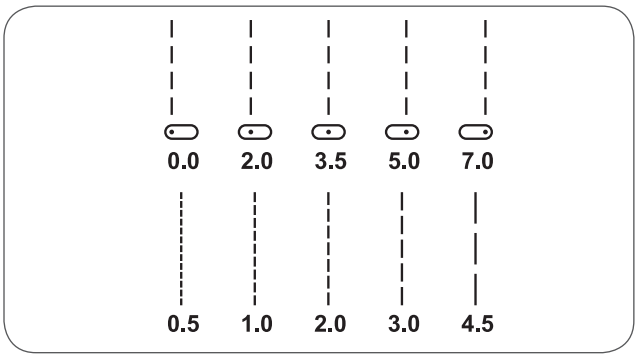

Genellikle kumaş, iğne ve iplik kalınlaştıkça dikiş aralığının uzaması gerekir.

Zigzag Dikişler

Dikiş genişliğinin ayarlanması

Zigzag dikişi için maksimum zigzag dikiş genişliği «7.0»dir; Dikiş genişliği herhangi bir desende azaltılabilir.

- Dikiş genişliği ayarı moduna girmek için dikiş genişliği düğmesine basın,
  - dikiş genişliği «7.0mm 0.0» den değiştirilebilir.

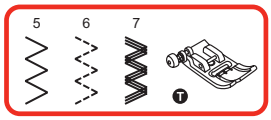

Dikiş uzunluğunun ayarlanması

Dikiş uzunluğu «0.3»ye indikçe zigzag dikişinin sıklığı artar. düzgün zigzag dikişleri genellikle «1.0-2.5» arasında yapılır. Yakın olan zigzag dikişlere saten dikişler denir.

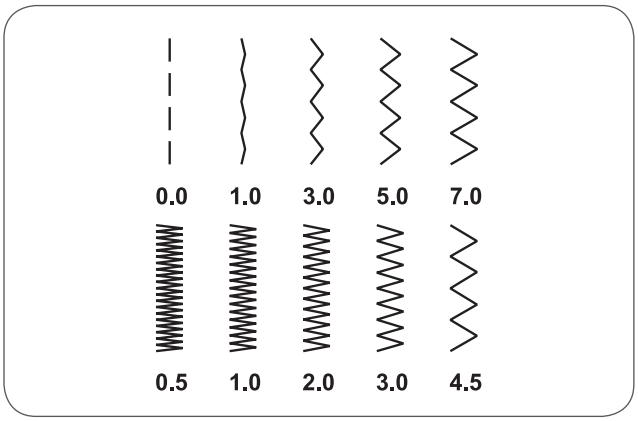

Üçlü Düz Streç Dikiş

Bu size dayanıklı ve streç bir dikiş garantisi verir ve kumaşın ipliği kopmaz.
Örgü ve liflemesi kolay kumaşlar doşında denim kumaşlar için de uygundur.
Ayrıca bu dikişlerle dekoratif dikişte yapılabilir.

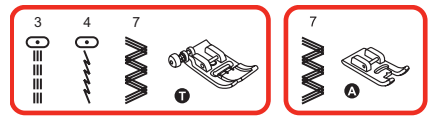

Düz streç dikiş, esnek ve dayanıklı dikişleri üç kez sağlamlaştırmak için kullanılır.

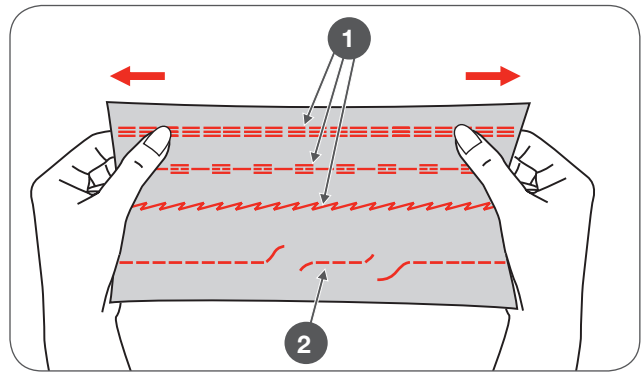

1 Üçlü düz streç dikişi
2 Düz dikiş

Üçlü zigzag streç dikişi kot, poplin gibi sert kumaşlar için uygundur.

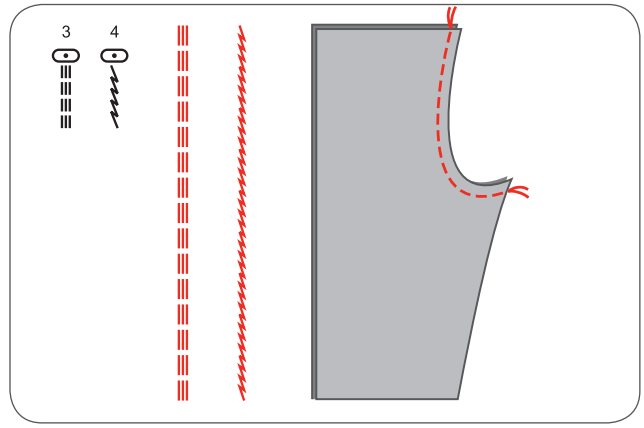

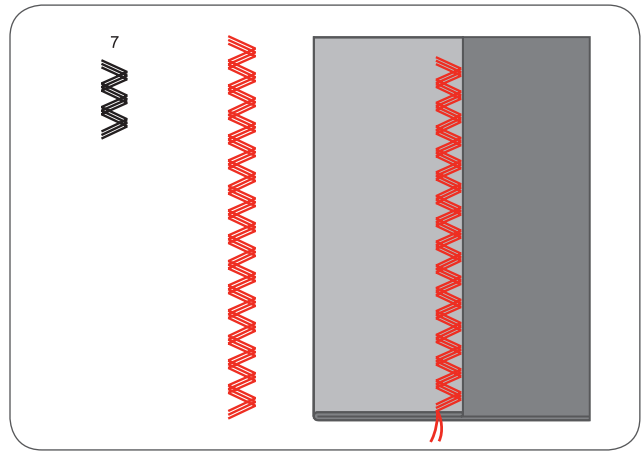

Sürfile Dikişi

Baskı ayağını sürfile ayağı ile değiştirin (E).

Kumaşı sürfile ayağın kılavuz plakasına doğru, iğne dikişinin kenarına gelecek şekilde bastırın.

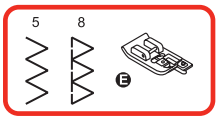

2.0~3.0	5.0~7.0

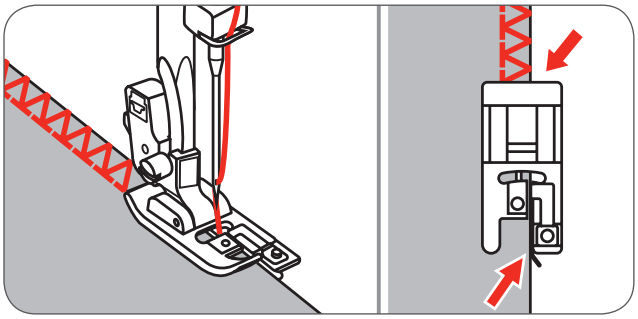

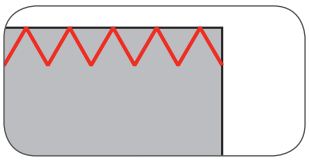

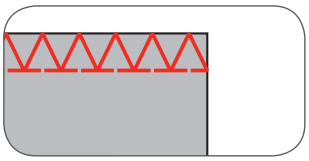

DIKKAT!

Sürfile dikiş ayağı sadece direkt desenlerden 5 ve 8'i dikmek için kullanılır. Dikiş genişliğini «5.0»den daha aşağı ayarlamayın. Diğer desenleri ve genişlikleri dikerken, iğnenin baskı ayağına çarpıp kırılması mümkündür.

Zigzag ayak kullanımı

Baskı ayağını Zigzag ayağı ile değiştirin (T).

Zigzag ayak kullanarak sürfile dikerken, iğne sağ tarafta kumaşın kenarına gelecek şekilde yerleştirip kumaşı dikin.

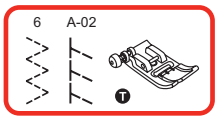

2.0-3.0	2.5~4.5

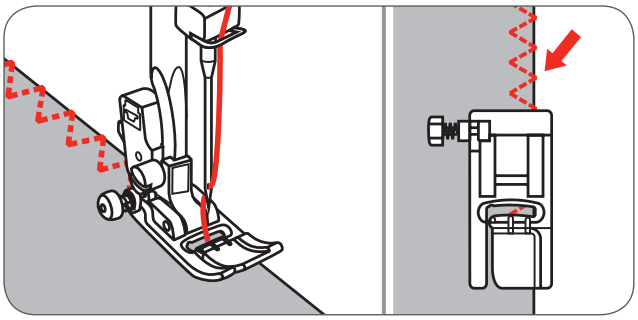

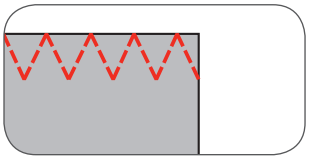

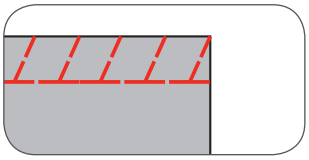

Gizli Dikiş

9 : Sıkı kumaşlar için gizli dikiş/ iç çamaşırı dikişi
A-03 : Streç kumaşlar için gizli dikiş
A-04 : Streç kumaşlar için gizli dikiş

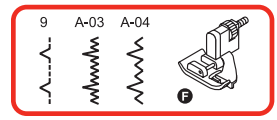

Kumaşı kötü tarafı en üstte olacak şekilde, şekildeki gibi kıvırın. Sol resimde görüldüğü gibi sürfile dikişi gerçekleştirin.

Not

Gizli dikişleri dikmek, pratik gerektirir. Her zaman bir test dikişi yapın.

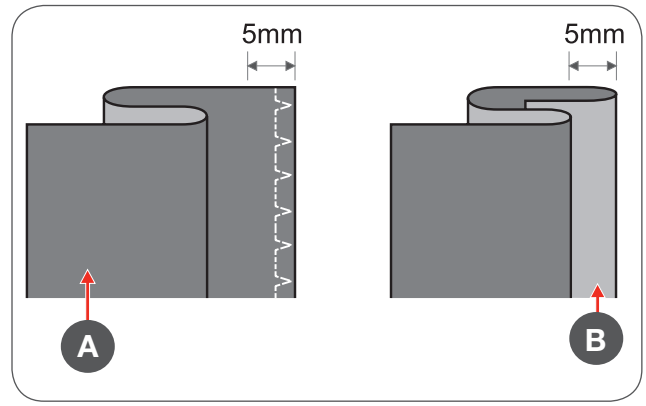

- Kumaşı ayağın altına yerleştirin.
- İğne tamamen sola ayarlanıncaya kadar volanı ileri doğru çevirin.
  – İğne kumaşın katını delmelidir.
- Aksi takdirde, dikiş genişliği uygun şekilde ayarlayın.

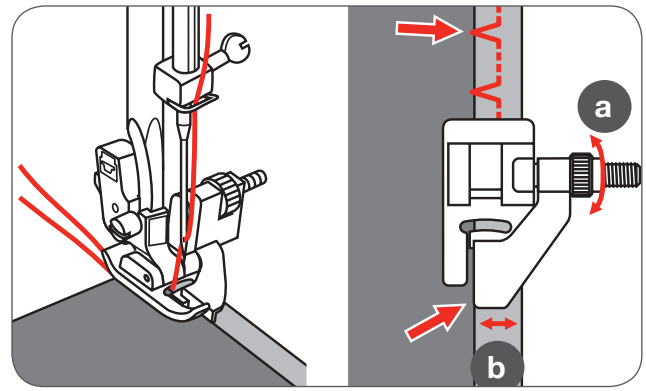

- Kılavuz (b), kıvrımın üzerine oturuncaya kadar düğmeyi (a) çevirerek kılavuzu ayarlayın.
- Kumaşı dikkatli bir şekilde kılavuz kenarı boyunca yönlendirerek yavaşça dikiş dikin.

A Kumaşın ters tarafı
B Kumaşın sağ tarafı

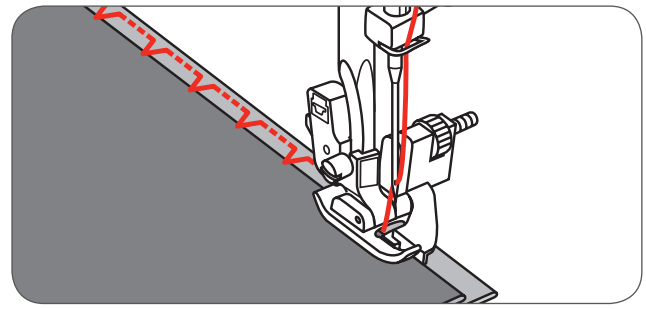

- Kumaşı dikkatli bir şekilde kılavuz kenarı boyunca yönlendirerek yavaşça dikiş dikin.

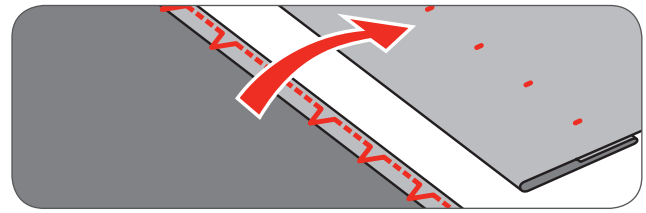

- Kumaşı ters çevirin.

Düğme dikilmesi

Baskı ayağına, düğme dikiş ayağı olarak değiştirin.

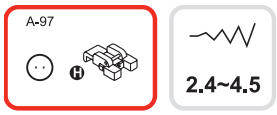

- Dişliyi (b) indirmek için dişli kontrolünü hareket ettirin..

- İşi ayağın altına yerleştirin.
- Düğmeyi istediğiniz pozisyona yerleştirin, ayağı indirin.

- Zig-zag deseni seçin.
- Düğmenin iki deliği arasındaki mesafeye göre dikiş genişliğini «2.5-4.5» değerine ayarlayın.

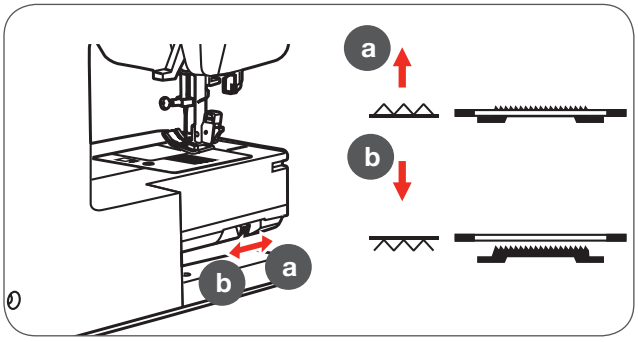

- İğnenin, düğmenin sol ve sağ deliklerine düzgün şekilde girdiğinden emin olmak için volanı döndürün.

- Dikişe başlamadan önce, dikişin başında ve sonunda emniyet dikişlerini yapmak için Auto-lock (otomatik kilitleme) butonuna basın.

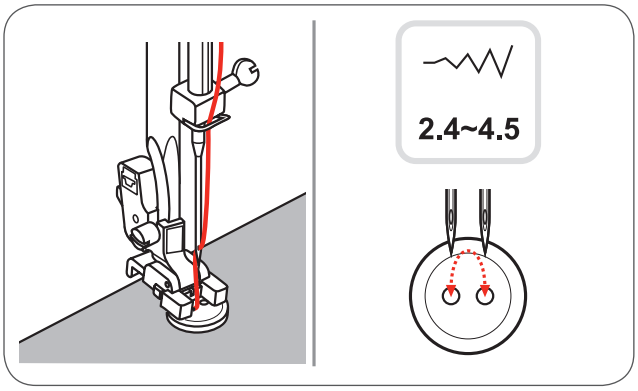

- Eğer bir düğme ayağına gerek duyulursa, düğmenin üstüne bir gözeme düğmesi yerleştirin ve dikin.

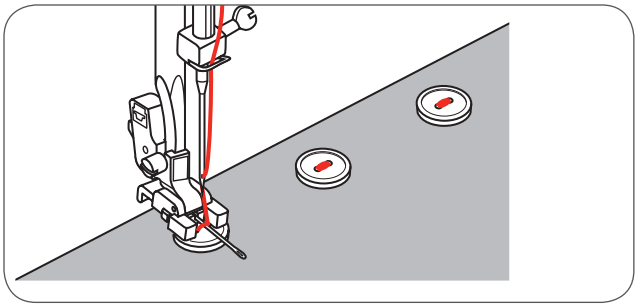

- 4 delikli düğmeler sözkonusu olduğunda, önce öndeki iki deliği dikin ve sonra işi ileriye doğru iterek arkadaki iki deliği dikin.

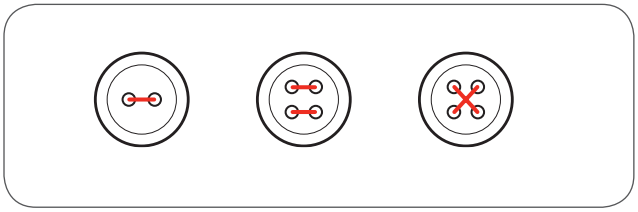

Not

İşi tamamladıktan sonra, diş yukarı kaldırmak için diş kontrolünü (a) hareket ettirin.

İlik Dikişi

0 : İnce ve orta kumaşlar için
A-86 : İnce ve orta kumaşlar için
A-87 : Takım elbise ve paltolar için
A-88 : Kalın kumaşlardaki yatay ilikler için
A-89 : İnce veya orta kumaşlar için
A-90 : Kalın paltolar için
A-91 : Pantalon ve kotlar için
A-92 : Kalın dokunmuş kotlar ve streç kumaşlar için
A-93 : Streç kumaşlar için

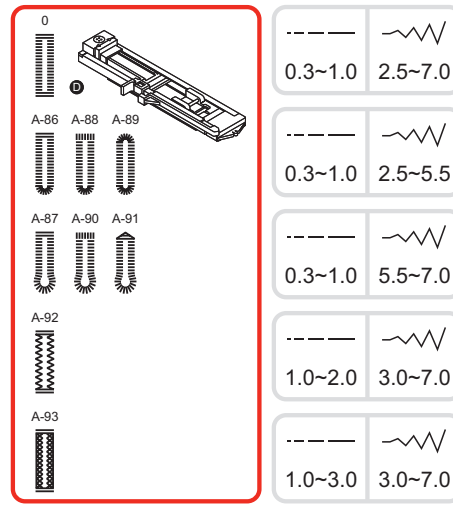

NOT

İlik dikişini yapmadan önce, dikeceğiniz kumaşla aynı tipte küçük bir parça üzerinde pratik yapınız.

- Kumaşın üzerinde, iliğin dikileceği yeri işaretleyin.

Maksimum ilik uzunluğu 3cm (1 3/16 inç) dir. (Düğmenin çapı + kalınlık.)

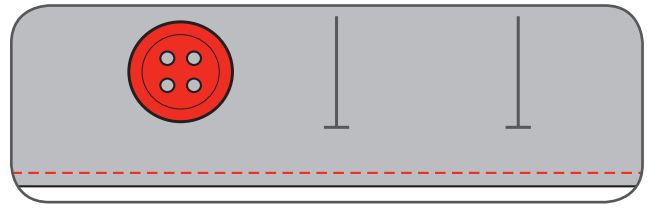

- İlik ayağını takın, düğme kapağını açın ve düğmeyi yerleştirin.
- İliğin boyutunu düğme kapağının içine yerleştirilen düğme belirler.
- iplik baskı ayağının içindeki delikten geçirilip, ayağın altında kalmalıdır.

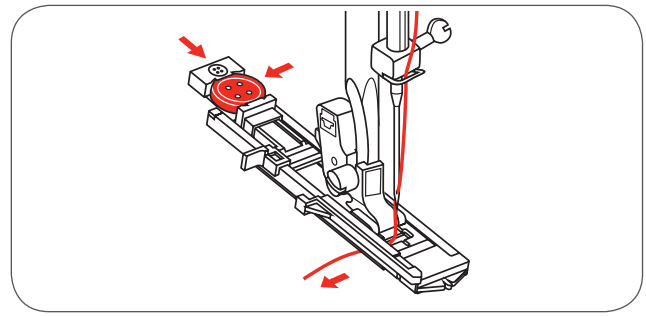

- İlik dikişini seçin.
- Dikiş genişliği ve dikiş uzunluğunu gereken seviyeye ayarlayın.

A Başlangıç noktası

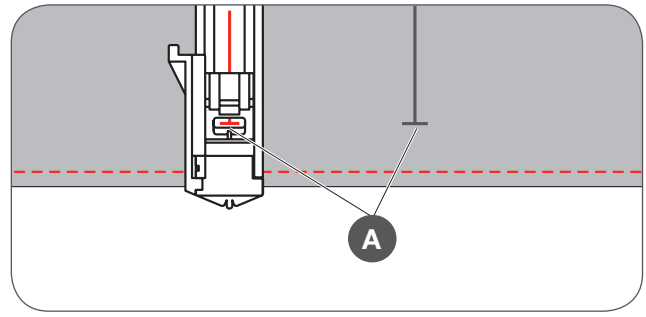

- ilik ayağının merkezi ile aynı hizada olacak şekilde baskı ayağının altına kumaş yerleştirin.
- İlik kolunu aşağıya indirin.

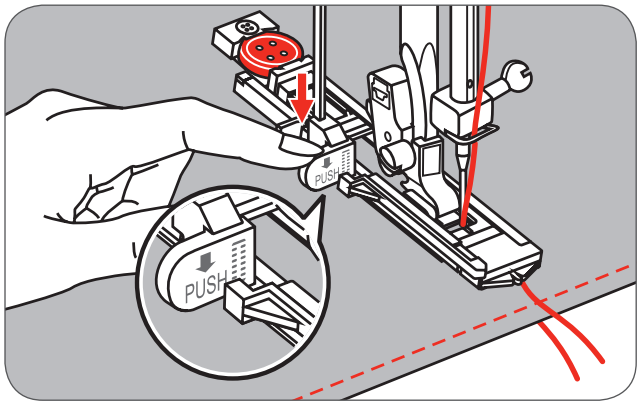

Not

Herhangi bir ilik desen seçtiğinizde Çalıştırma/Durdurma düğmesi ilik kolu yükseltilirken,
LCD ekranında uyarı animasyonu görüntülenir, bu uyarı ilik kolunu aşağıya indirmeyi unutmamanız için görüntülenir.

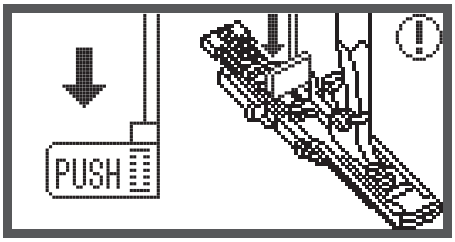

- Üst ipliği hafifçe tutun ve dikişe başlayın.

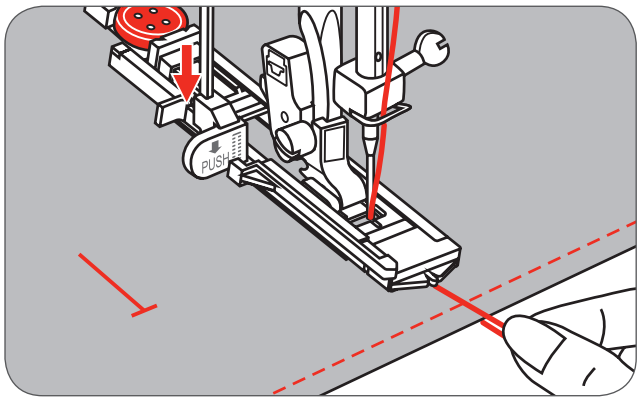

Not

Kumaşı hafifçe yönlendirebilirsiniz.Makine dikiş sonunda otomatikman sağlamlaştırma dikişi yapacaktır.

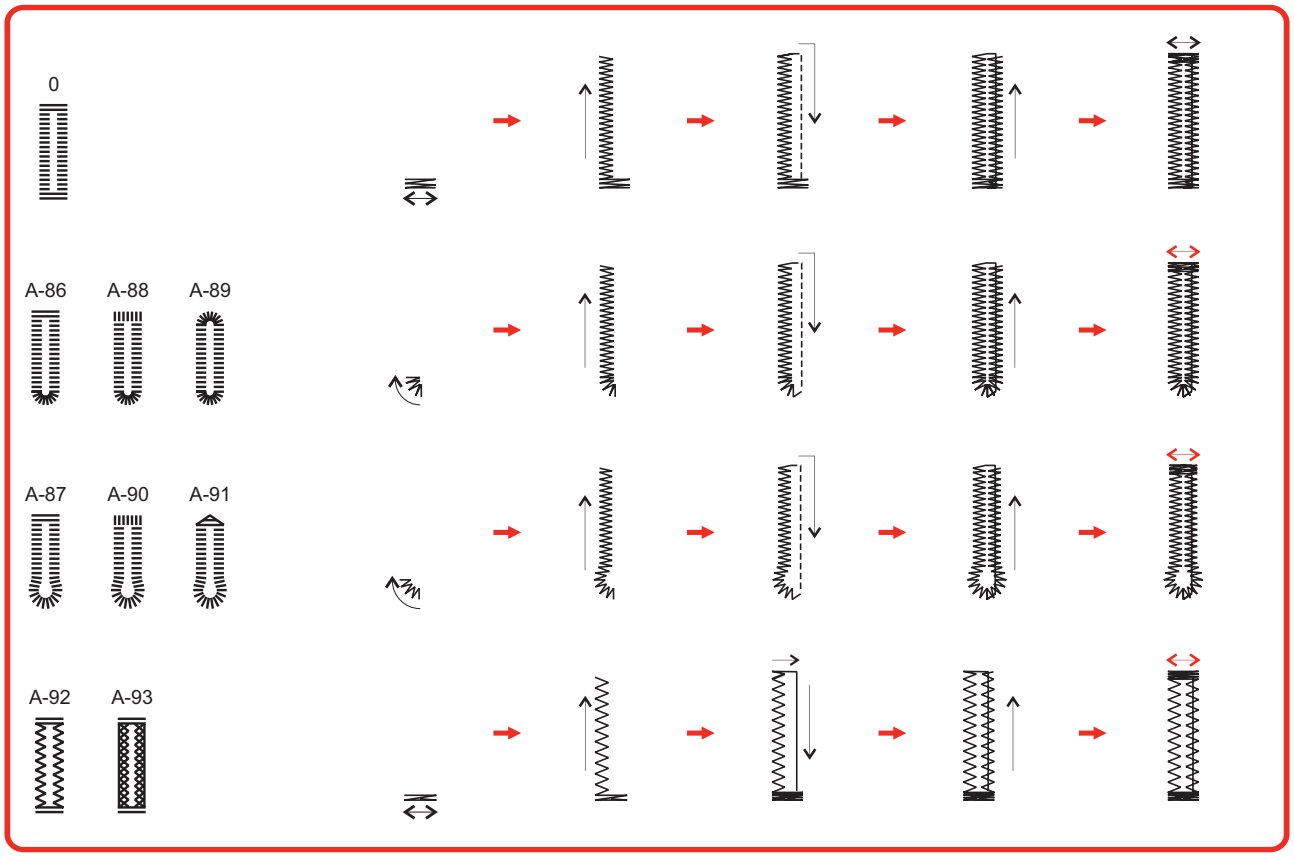

İlikler gösterildiği gibi ilik ayağının başından sonuna doğru dikilir.

- Ayağı kaldırın ve ipliği kesin.
- Aynı ilik üzerinde dikmek, baskı ayağını kaldırın (orjinal pozisyona dönecektir).
- İlik diktikten sonra, durana kadar ilik kolunu kaldırın.

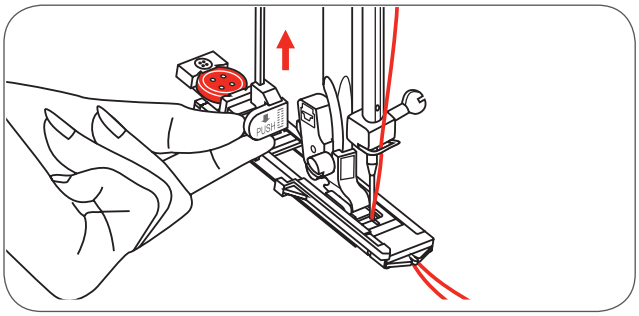

Not

İlik dikişi bittikten sonra, LCD ekranında uyarı animasyonu görüntülenir.
Bu uyarı ilik kolunu yukarı kaldırmayı unutmamanız için görüntülenir.

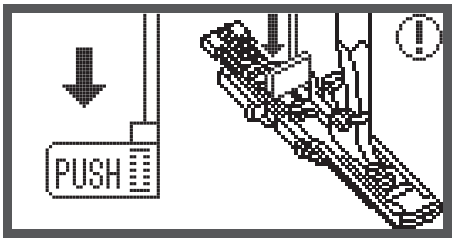

- iliğin ortasını dikkatli bir şekilde kesin.
- Dikişleri kesmemeye özen gösterin. Fazla kesmemek için iliğin sonuna bir iğne yerleştirebilirsiniz.

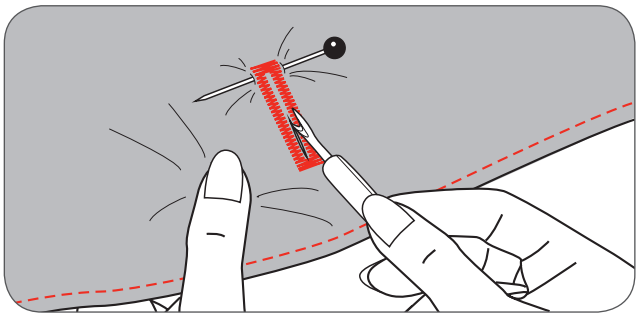

Streç kumaşlarda ilik dikme

Esnek bir kumaşa ilik dikerken, ilik ayağının altına kalın bir ipi, çengel şeklinde bağlayın.

- İlik ayağını takın, kalın ipi ayağın arkasındaki küçük çıkıntıya takın.

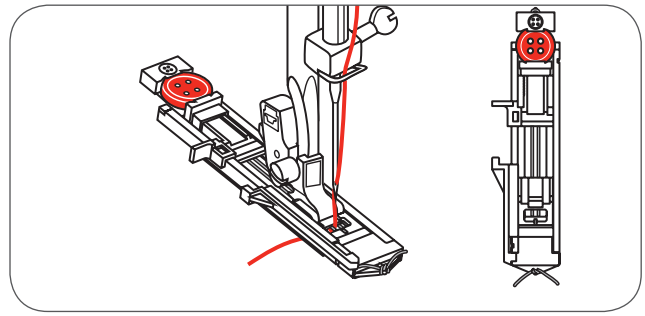

- Ayağın altındaki iplikleri öne doğru çekin ve oluklardan geçirip fiyonk atın. Ayağı indirin ve dikişe başlayın.
- Kalın ipliğin çapını iğneyle eşleştirmek için dikiş genişliğini ayarlayın.
- Dikiş bittiğinde herhangi bir gevşeklik kalmaması için kalın ipi yavaşça çekin. Fazlalıkları kesin.

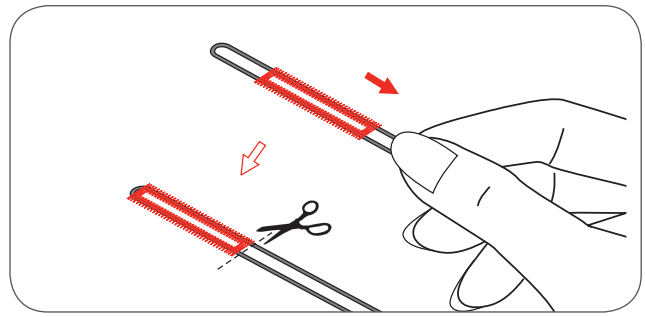

Not

Kumaşın arkasında tela kullanılması önerilir.

Punteriz dikişi

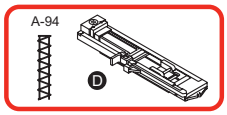

0.4~1.0	1.0~3.0

- Düğme kapağını geriye doğru çekin.
- İlik ayağının sol yanındaki düğme kılavuzu aralığını istediğiniz uzunluğa ayarlayın.

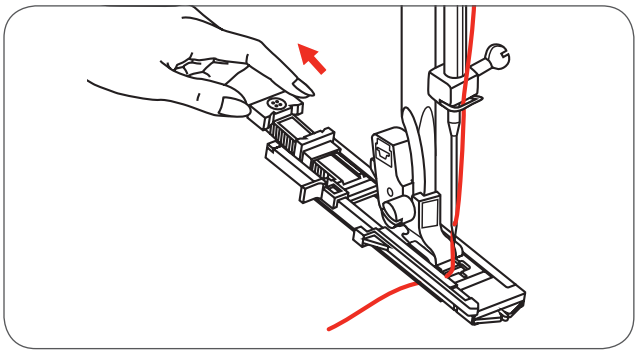

- Kumaşı cep açıklığının 2mm (1/16 inç) önünden dikişe başlanacak şekilde yerleştirin. Baskı ayağını indirin.

A Başlama noktası

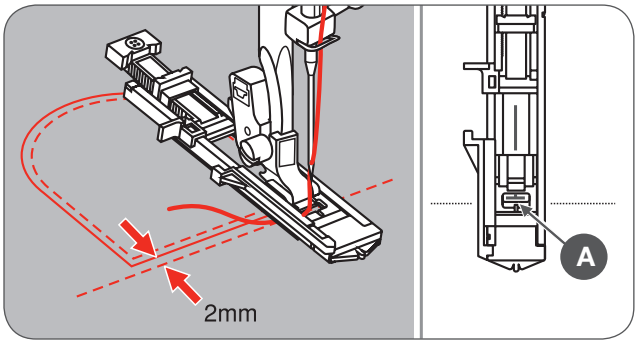

- Üst ipliği baskı ayağının deliğinden geçirin.
- İlik kolunu aşağıya indirin ve arkaya doğru itin. İlik kolu, ilik ayağınındaki dirseğin arkasında durmalıdır.
- Üst ipliği sol elinizle hafifçe tutarak dikişe başlayın.

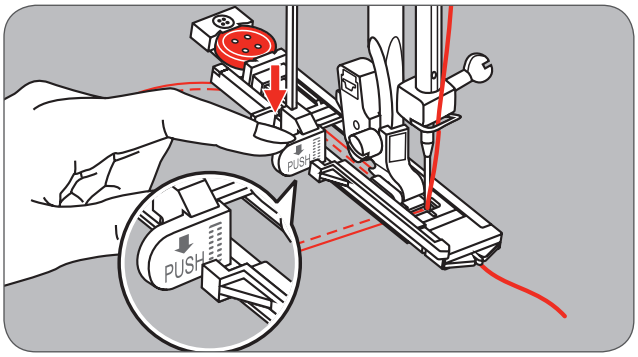

Punteriz dikişleri yapılacaktır.

Örnek olarak, punteriz dikişi cep kenarlarını sağlamlaştırmak için uygundur.

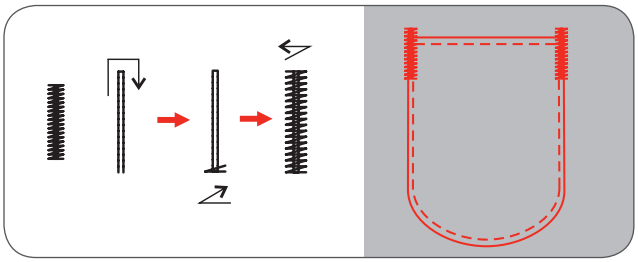

Kuşgözü dikişi

* Kuşgözü delme aracı makinaya dahil değildir.

Kuşgözü dikişi elde etmek için desen 60'ı seçin.
Saten dikiş ayağını (A) takın.

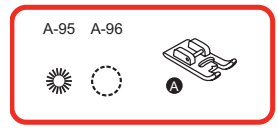

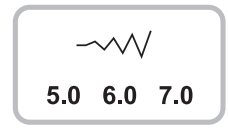

- Kuşgözü boyutunu ayarlamak için dikiş genişliği ayar düğmeleri «-» veya «+» kullanın.

Kuşgözü boyutu:

A	Küçük:	5.0mm (3/16 inç)
B	Orta:	6.0mm (15/64 inç)
C	Büyük:	7.0mm (1/4 inç)

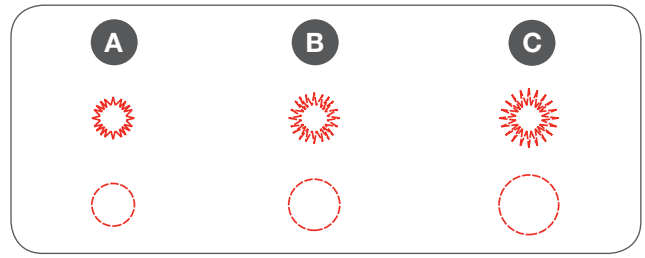

- İğneyi kumaşın içine indirin ve daha sonra ayağı indirin.
  – Dikiş bittiğinde, makine otomatikman sağlamlaştırma dikişleri yapıp duracaktır.

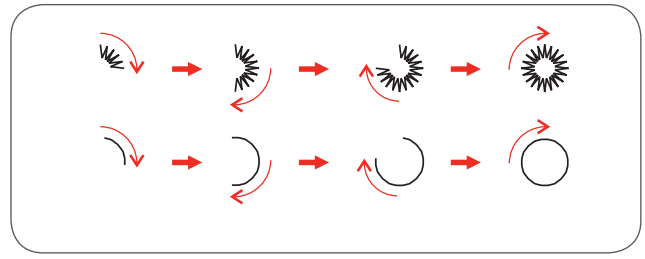

- Kuşgözü delgisi kullanarak dikişin ortasına bir delik açın.

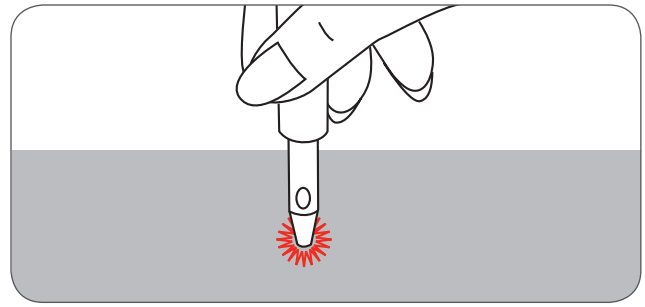

NOT

Eğer ince bir iplik kullanılırsa, dikiş güzel olmayabilir.Böyle bir durumda, dikişin üzerine bir dikiş daha atın.

Örgü dikişi

A-98: İnce ve orta kalınlıktaki kumaşlar için basit örgü dikişi
A-99: Kalın kumaşlar için sağlam örgü dikişi

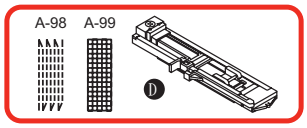

- Örme dikiş elde etmek için A Grubu Desenler 98 veya 99 seçin.
- İlik ayağını değiştirin.

Üst kumaşı ve alt kumaşı beraber dikin.
- İğne pozisyonunu seçin.
- Bası ayağını yırtığın merkezinin üzerine dikin.

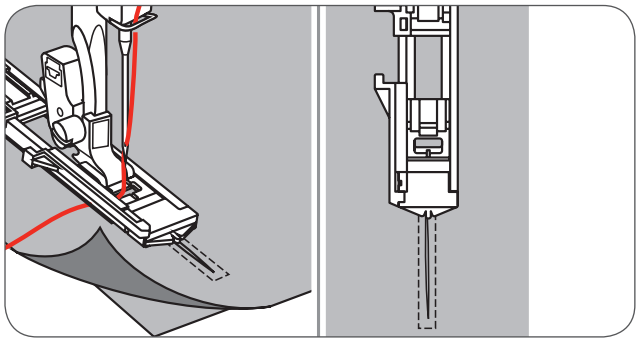

- Düğme kapağını geriye doğru çekin.
- İlik ayağının sol yanındaki düğme kılavuz aralığını istediğiniz uzunluğa ayarlayın.

Dikilen bir örgünün boyutu değişkendir.
Ancak , maksimum dikiş uzunluğu 2.6cm (1 inç) ve maksimum dikiş genişliği 7mm (9/32 inç).

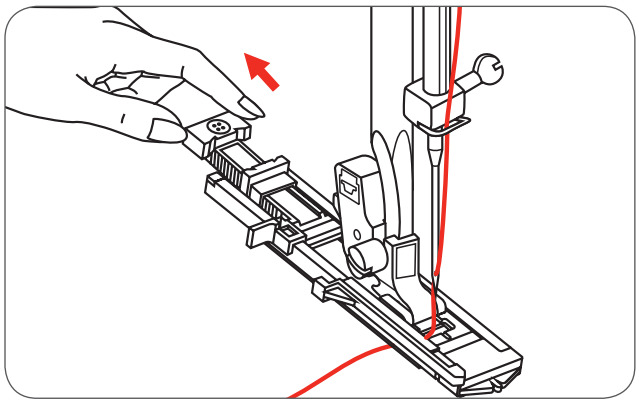

A Dikişin boyu.
B Dikişin genişliği.
C Başlama
D Bitirme

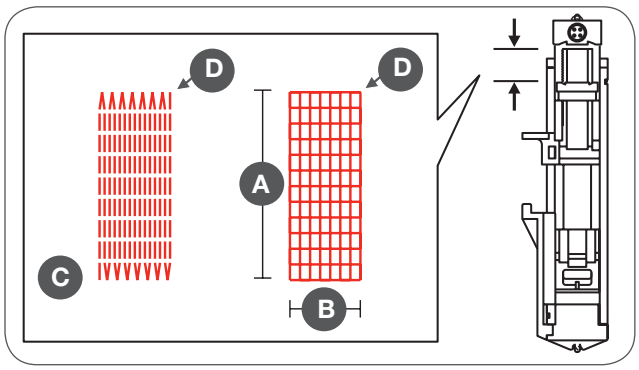

İğne konumunu iliği yapacağınız alandan 2mm (1/16 inç) önünde yerleştirin ve baskı ayağını indirin.

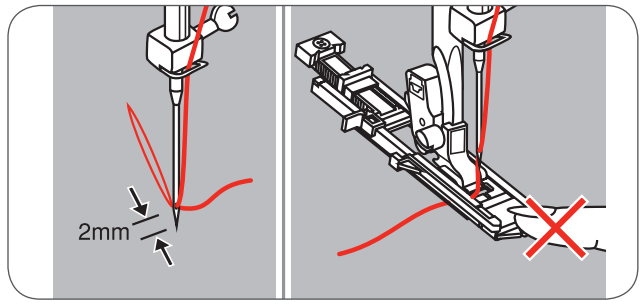

NOT

Baskı ayağını indirirken ayağın önüne bastırmayın. Alsi takdirde örgü düzgün boyutunda dikilmeyecektir.

- Üst ipliği ayağın içindeki delikten geçirin.
- İlik kolunu aşağı çekip arkaya itin.
- İlik kolu, ilik ayağındaki dirseğin arkasında durmalıdır.
- İpliği sol elinizle hafifçe tutun ve dikişe başlayın.

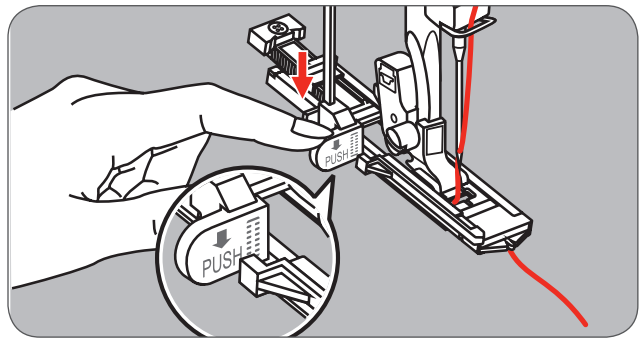

Örgü dikişleri baskı ayağının önünden arkasına doğru dikilir.

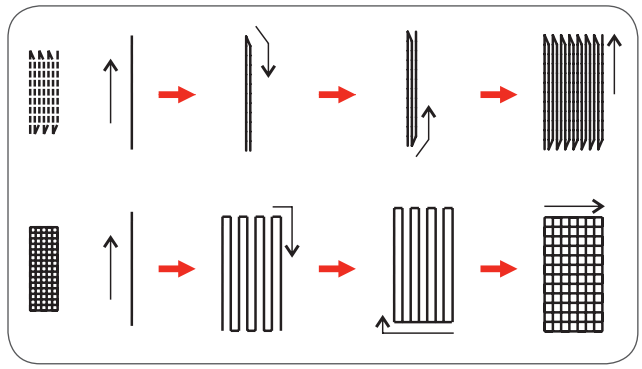

- Dikiş alanı dikiş için büyükse,
  – birkaç dikiş yapmanızı yada çapraz dikiş yapmanızı önerirz.

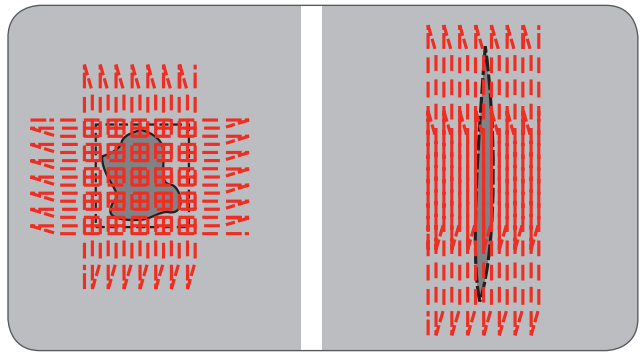

Fermuar Dikme*

DIKKAT!

Sadece merkezi iğne düz dikişi dikmek için fermuar ayağı kullanılmalıdır. İğnenin baskı ayağına çarpması ve diğer dikiş tiplerini dikerken kırılması olasıdır.

Merkezlenmiş fermuar takma

Fermuar ağzını dikiş çizgisine teyerleyiniz.

- Dikiş toleransını basarak açınız.
- Açık fermuarı dikiş toleransının üstüne fermuarın dişleri dikişçizgisinin üstüne gelecek şekilde yerleştirin.
- Fermuar bandını teyelleyiniz.

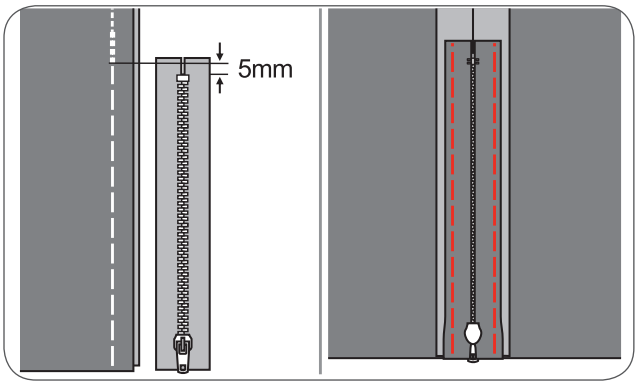

- Fermuar ayağını takınız.
- Fermuarın sol tarafını dikerken baskı ayağının sağ tarafını baskı ayağı tutucusuna takınız.
- Fermuarın sağ tarafını dikerken baskı ayağının sol tarafını baskı ayağı tutucusuna takınız.

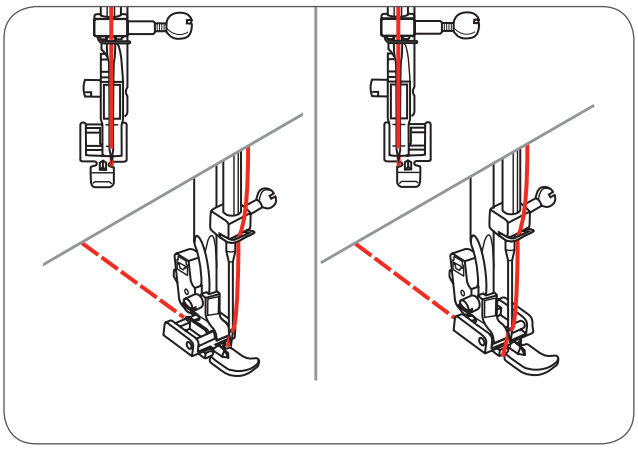

Fermuarın sol tarafını yukarıdan aşağıya dikiniz.

- Fermuarın alt ucunu ve sağ tarafını çapraz dikiniz.
- Teyeli sökünüz ve basınız.

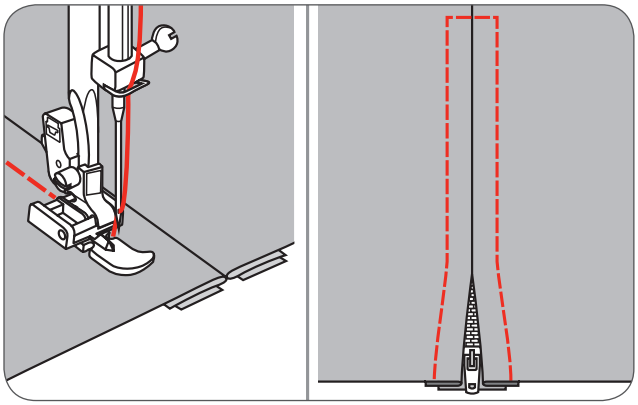

Üst üst bindirmeli fermuar takma

Fermuar ağzını dikiş çizgisine teyerleyiniz.

- Dikiş payını sola doğru geriye kıvırın.
- Sağ dikiş payından 3mm'lik bir katlama oluşturacak şekilde çeviriniz.

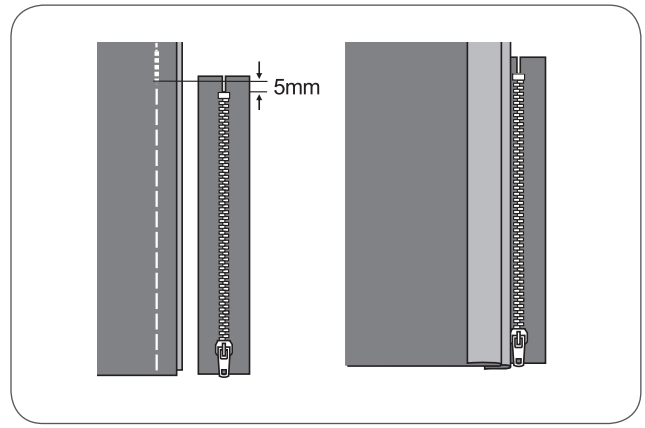

- Fermuar ayağını takın.
- Fermuarın sol tarafını dikerken baskı ayağı iğnesinin sağ tarafına tutucuya takınız.
- Fermuarın sağ tarafını dikerken, baskı ayağı iğnesinin sol tarafına baskı ayağı tutcusuna takınız.

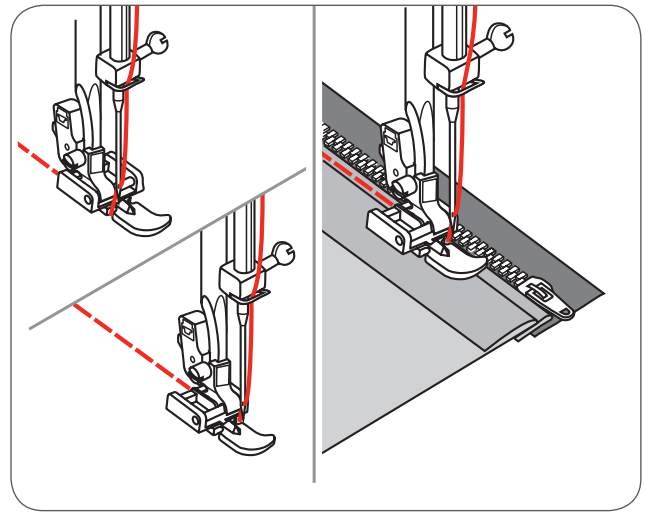

Fermuarın sol tarafını aşağıdan yukarı dikiniz.

- Kumaşın sağ tarafını dışarı doğru döndürün, fermuarın alt ve sağ tarafına, aşağıya doğru dikiniz.

- Fermuarın üstünde yaklaşık 5cm (2 inç) uzakta durunuz.
- Teyeli çıkarınız ve fermuarı açınız.
- Dikişin kalanını dikiniz.

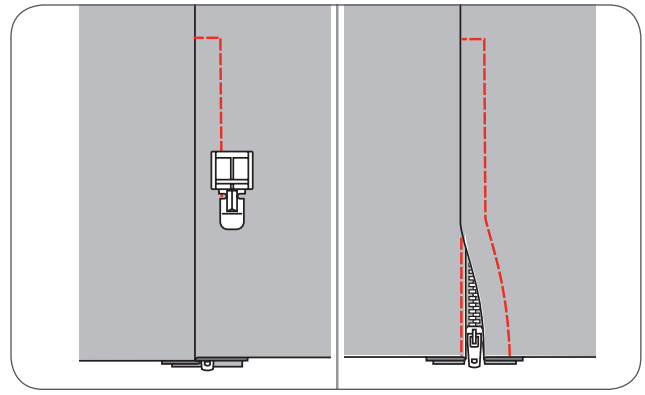

Bir yan fermuarın takılması

* Yan fermuar ayak aksesuarı isteğe bağlıdır. Bu makineye dahil değildir.

Bu ayak, dikiş kapatılacakları ve dolayısıyla gizlenecekleri şekilde görünmez fermuarların takılması için kullanılır.

- Makineye yan fermuar ayağını takın.
- İğne merkez konumunu ayarlayın ve düz dikişi seçin.
  – Dikiş uzunluğu kumaşa göre değişir.
- 1,0 ile 3,0mm arasında değişir.
- Açık fermuar yüzü aşağıda olacak şekilde, resimde gösterildiği gibi kumaşın sağına yerleştirin.
- Kumaşın kenarını dikiş plakası üzerindeki 5/8 inç işaret çizgisiyle hizalayın.
- Fermuarı, giysinin işlenmemiş kenarının 6mm (1/4 inç) aşağısına yerleştirin.
- Ayağın sağ oluğu fermuar sarımlarının altındayken, ayak fermuarın çekme aparatına çarpıncaya kadar fermuar boyunca dikin.
- Giysiyi makineden alın.

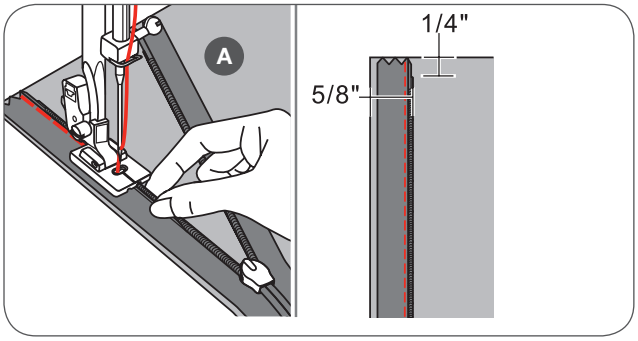

Fermuarın diğer yarısını takmak için, kumaş kenarını resimde görüldüğü gibi dikiş plakası üzerindeki 5/8 inç işaretiyle hizalayın. Ayağın sol tarafındaki oluğu fermuar sarımlarının üzerinde olacak şekilde, ayak fermuarın çekme aparatına çarpıncaya kadar fermuar boyunca dikin.

- Fermuarı kapatın.
- Kumaşı, fermuar resimde gösterildiği gib sağ tarafta kalacak şekilde katlayın.
- Kumaşı tutturmak için bir iğne kullanın.
- Normal dikiş ayağına geçin ve düz dikişi kullanarak fermuar boyunca mümkün olduğu kadar fermuara yakın şekilde dikin.
- Son olarak, biraz ileri ve geri dikişlerle sağlamlaştırın.

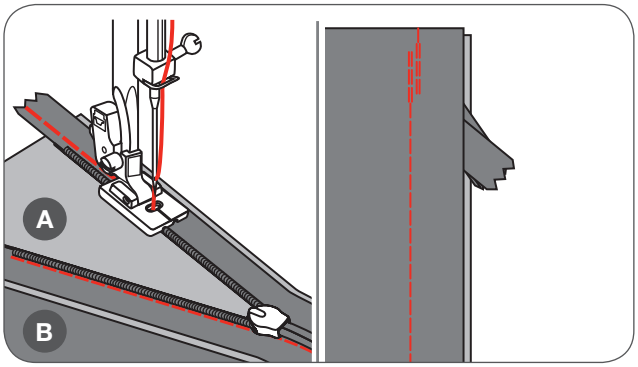

A Kumaşın doğru tarafı
B Kumaşın yanlış tarafı

Dar Kıvırma Ayağı ile Dikiş

* Kenar kıvırma ayağı isteğe bağlıdır. Makineyle birlikte verilmez.

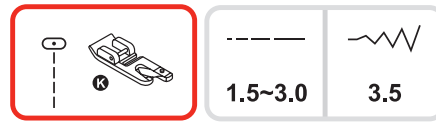

- Kumaşın kenarı boyunca 5cm kadar, kumaşın kenarını iç tarafa doğru 3mm kadar iki kat kıvırın.

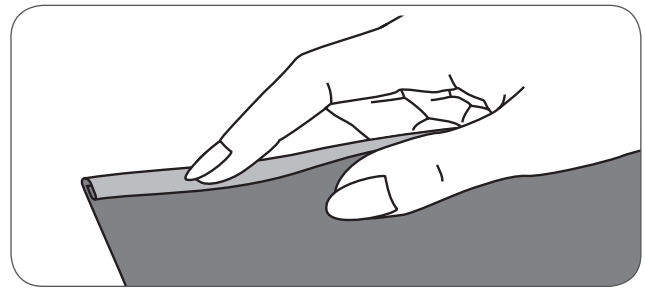

- Volanı kendinize doğru çevirerek, iğneyi kıvrımın içine indirin ve baskı ayağını indirin.
- Birkaç dikiş atın ve ayağı tekrar kaldırın.
- Kıvrımı ayak üzerindeki çentiğin içine yönlendirin.
- Kıvrım tomar şeklini alana kadar, kumaşı ileri geri oynatın.

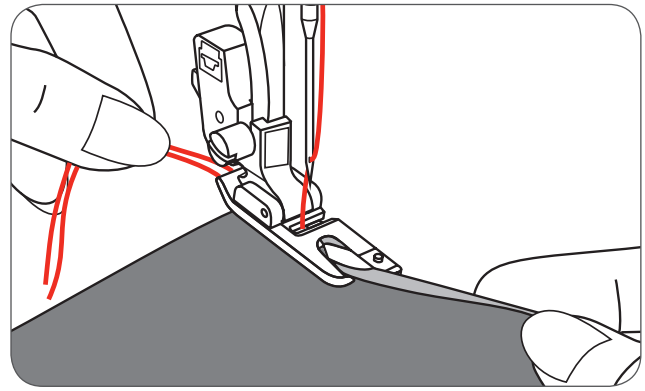

- Baskı ayağını indirin ve dikişe başlayın. Kumaşı, çentiğin içine düzgün bir şekilde girecek biçimde tutarak yavaşça dikin.

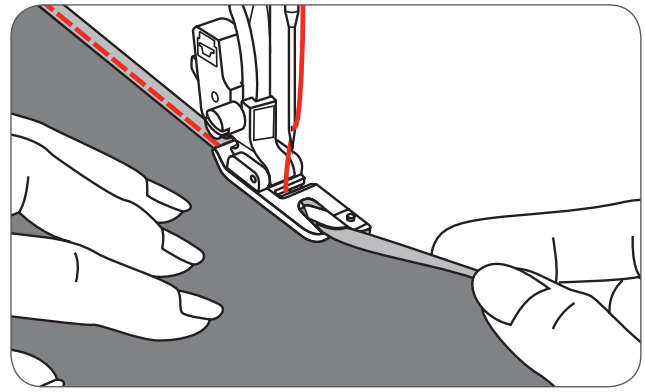

Kordonlama dikişi

*Kordonlama ayağı isteğe bağlıdır. Makineyle birlikte verilmez.

Ceket ve yeleklerde hoş bir kıvrım modeli yaratmak için bir iplik üzerine dikiş yapın veya kenar süsleri yapmak için üç iplik üzerine dikiş yapın.İnci pamuğu, örgü ipi, nakış ipeği, süs kordonu, ince yün yada zambak ipliğinin üzerine dikiş yapabilirsiniz.

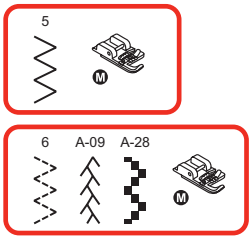

Tekli kordonlama

- Deseni kumaşın üzerinde işaretleyin. Kordonu, kordonlama ayağındaki oluklardan orta oluğa yerleştirin.
- Kordonu ayağın arkasından 5cm (2 inç) kadar çekin.
- Kordonun üzeri dikilirken, ayağın altındaki oluklar kordonun düzgün ilerlemesini sağlar.
- desen ve dikiş genişliği, dikişler kordonu tam örtecek şekilde olmalıdır.
- Baskı ayağını indirin ve yavaşça dikin.

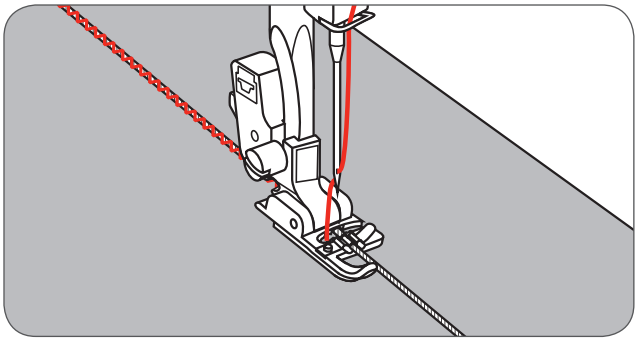

Üçlü kordonlama

- Üst dikiş ipliğini en sola itin ve oluklara üç adet kordon yerleştirerek ayağın arkasından 5cm (2 inç) çekin.
- Dikişler kordonları tam örtecek şekilde bir desen seçip, dikiş genişliğini ayarlayın. Baskı ayağını indirin ve yavaşça dikin.

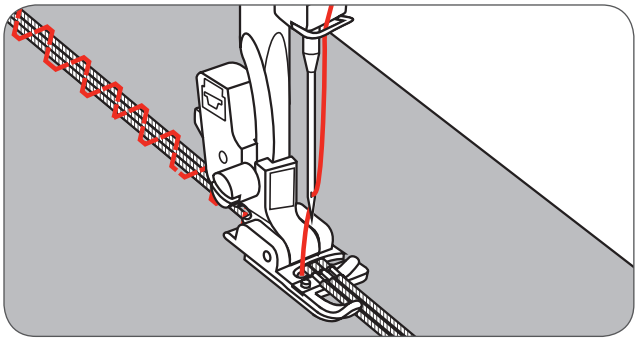

Saten dikişi

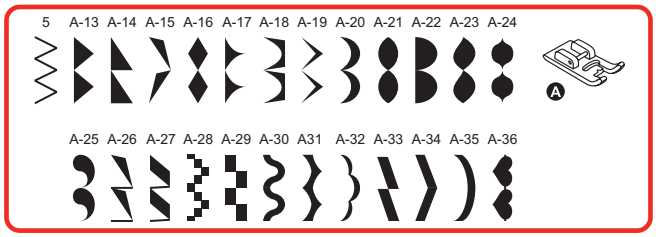

0.3~2.0	2.5~7.0

Saten dikiş ayağını saten dikişi ve dekoratif dikişleri dikmek için kullanın. Bu ayağın altında boydan boya bir oluk bulunmaktadır. Bu oluk birbirine çok yakın zigzag dikişlerin oluşturduğu desenlerin kalınlığının üzerinde kolaylıkla ayağın ilerlemesini sağladığı gibi kumaşında sabit hızda beslenmesine izin verir.

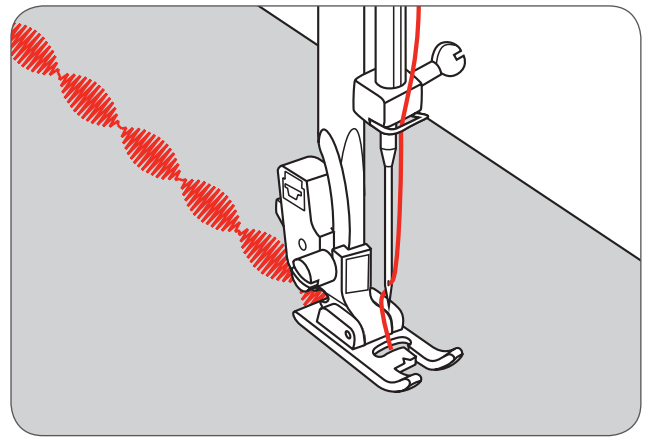

- Saten ve dekoratif dikiş desenlerini dikerken, desenlerin uzunluk ve genişliklerini ayarlayabilirsiniz.
  - İstenilen uzunluğu ve genişliği, kumaş parçalarında deneme yaparak elde edebilirsiniz.

Not

çok ince kumaşları dikerken, kumaşın arkasında ayırıcı (tela) kullanmanız tavsiye edilir.

Kapitone

* 1/4“ inç kapitone ayağı isteğe bağlı aksesuardır.Makine ile birlikte verilmez.

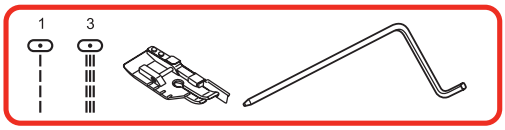

1.0~3.0	3.5

Kırkyama dikişi

Ayak ucundaki hizalama parçası tam köşeye denk getirlir. Dikiş yapılan nokta ile kenar arası 1/4 inç olacaktır.

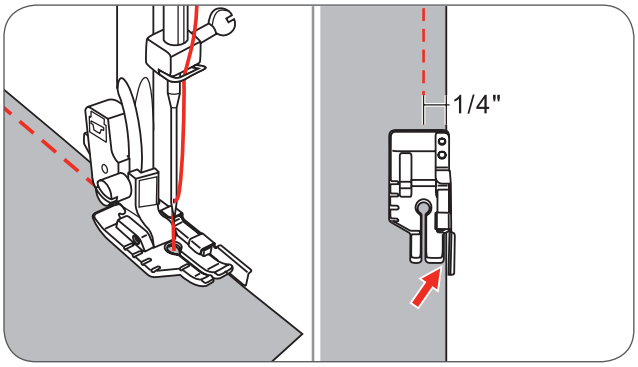

NOT

Yalnız düz dikişte kullanılabilir.

Ayak içine doğru bir 1/8 inç kapatma Kılavuzu sağlar.
Ayağın hem iğnenin arkasında hemde iğnenin önünde köşelerin doğur şekilde dönülmesi için 1/4" işaretleri vardır.

Kenar kullanma/kapitone kılavuzu

- Dikiş kılavuzunu baskı ayağına takın, mesafeyi istediğiniz gibi ayarlayın.

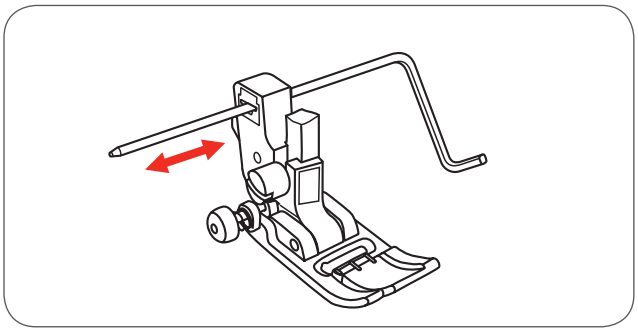

- İlk sırayı diktikten sonra kılavuzu kullanarak, arzu edilen mesafeye göre kumaşı kaydırarak yeni sırayı dikebilirsiniz.

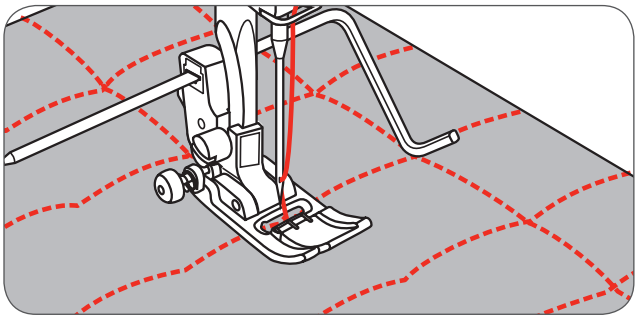

El dikişi görüntülü yorganlama

30 yada 40 numara monofilament iplik kullanarak el dikişi görüntüsü verilebilir.

İplik gerginliği vuruş kalınlığına bağlar.

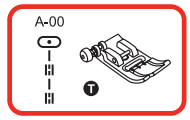

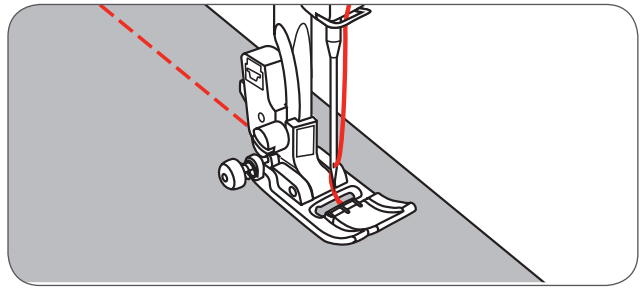

Battaniye (Aplike Yorganlama)

Her çeşit kumaş için kullanılabilir.

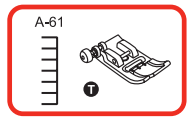

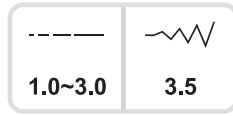

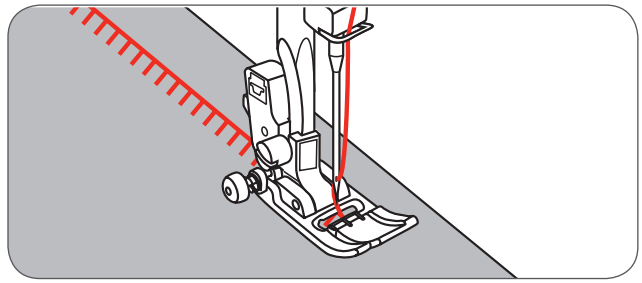

Kırkyama dikişleri

- İki kumaş parçasını birlikte yerleştirin ve düz dikiş ile dikin.
- Dikiş payı açmak için düz basın.
- Kumaşın birleştirilmiş yerlerini baskı ayağının merkezine yerleştirin ve dikiş desenini yapın.

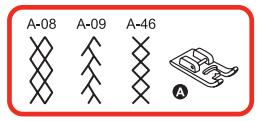

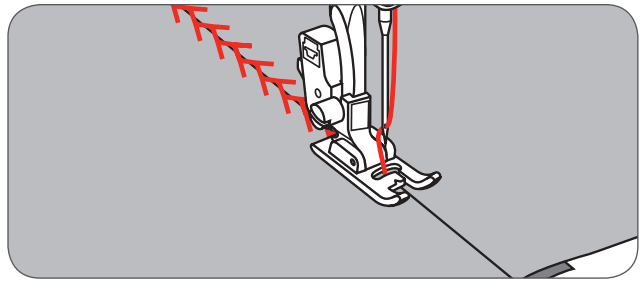

Balyalama / ÇATMA

Kumaş parçalarının kıvrılmış kenarlarını, aralarında 4mm (1/8 inç) boşluk kalacak şekilde ayırın ve bu kıvrılmış kenarları ince bir kağıdın üzerine teyelleyin.

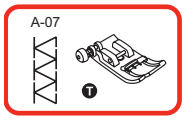

Baskı ayağının merkeziyle kumaş parçasının merkezini hizalayın dikişe başlayın.

Dikişten sonra kağıdı çıkarın.

A İnce kağıt
B Teğel

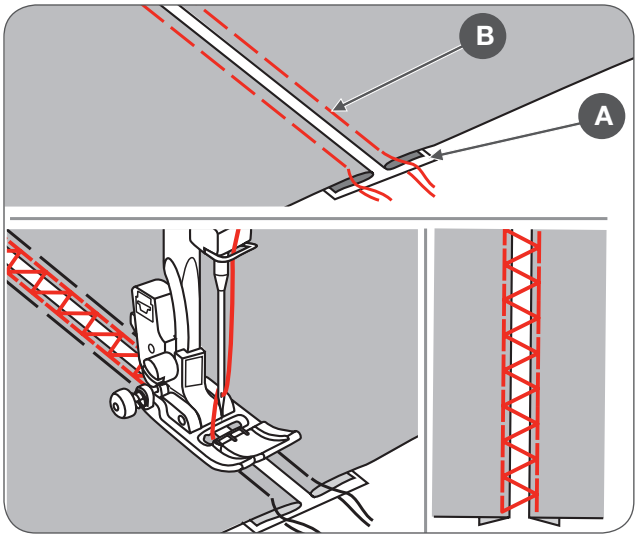

Fisto Dikişi

- Kumaşı sağ tarafta ikiye katlayın ve kenar boyunca dikin.
  - Daha iyi sonaç almak için kumaş üzerine sprey nişasta uygulayın ve dikişten önce ütüleyin.

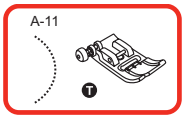

- Dikiş boyunca kesin.
- Dikişleri kesmemeye dikkat edin.

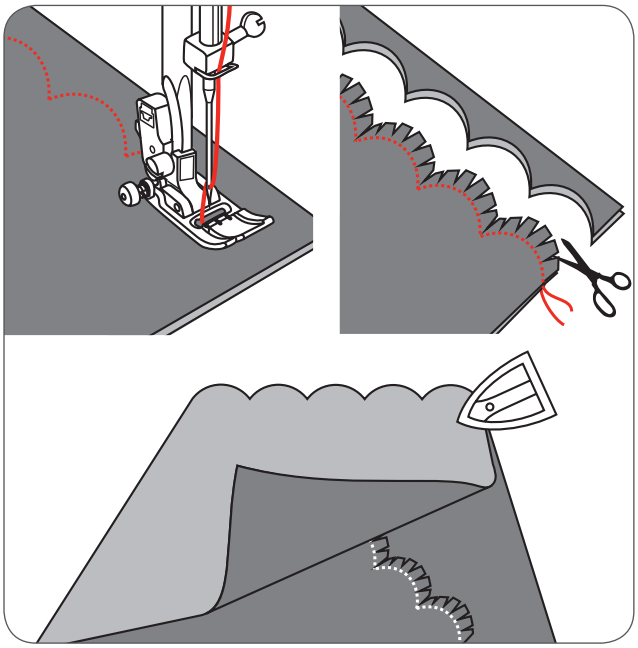

Toplama Dikişi

* Toplama ayağı isteğe bağlıdır. Makineyle birlikte verilmez.

Kumaşı toplama

- Baskı ayağı tutcusunu çıkarın ve toplama ayağını takın, üst iplik gerginliğini 2'nin altına düşürün.
- Büzülecek kumaşı baskı ayağının altına şekildeki gibi yerleştirin.
- Kumaşın düzgün kenarını ayağın sağ kenarıyla hizalayarak, bir sıra dikin.
  - Kumaşın otomatikman büzülmesini sağlar.
  - Orta kalınlıktaki kumaş büzmek için uygundur.

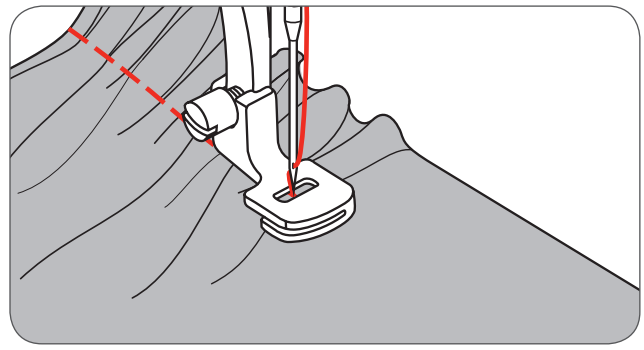

Tek adımda kumaşı toplama ve toplanmış kumaşı birleştirme

Toplama ayağının altında bir yarık bulunur.
Bu yarığı kullanırken giysinin bel yeri gibi kısımlarda kumaşın alt katmanı üst katmanına takarken büzebilirsiniz.

- Baskı ayağı tutucusunu çıkarın ve toplama ayağını takınız.
- Büzülecek kumaşın sağ kenarı üstteki kumaş biraz ileride olacak şekilde , kumaşı ayağın altına yerleştirin
- Üst kumaşı yarığın içine yerleştirin.
- Resimdeki gibi iki katmana birden rehberlik edin.

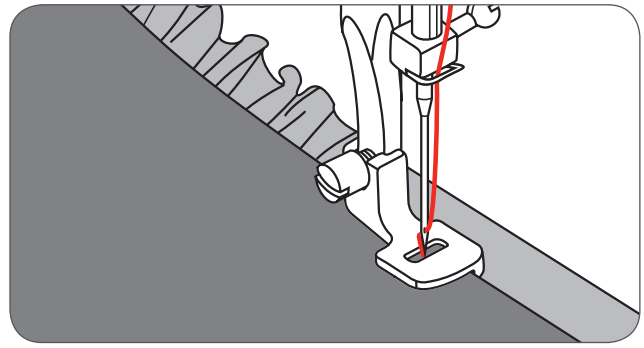

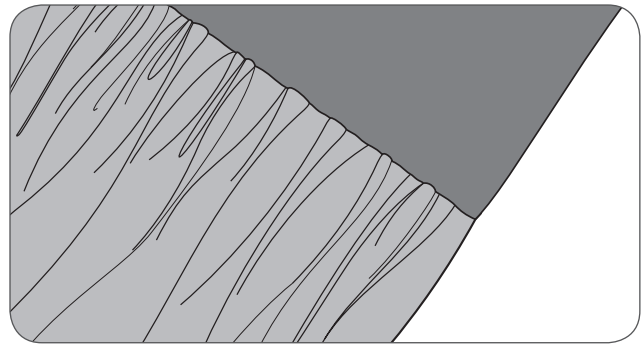

NOT

İstenilen yoğunluğu elde etmeye yönelik ayarlamalar için makineyi test ederken, ekstra 10 inçlik kumaş, trim veya lastik toleransıyla çalışın.Bu, gerekli ayarlamaları tayin etmenizi ve projeniz için ne kadar değişikliğin gerektiğini tayin etmenizi kolaylaştırır.Daima proje kumaşınız üzerinde ve biten projede kullanılacak olanla aynı kumaş çizgisi üzerinde test edin. Kumaşı kontrol edebilmek için, dikişi yavaş hızda yapınız.

Büzgü

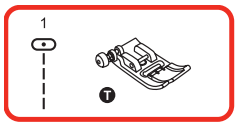

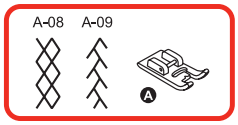

- 4mm ve iplik gerginliğini gevşetmek için dikiş uzunluğunu ayarlayın.
- Büzülecek bölgenin karşısına, 1cm (3/8 inç) aralıklarla düz hatlar dikmek için toplama ayağını takın.

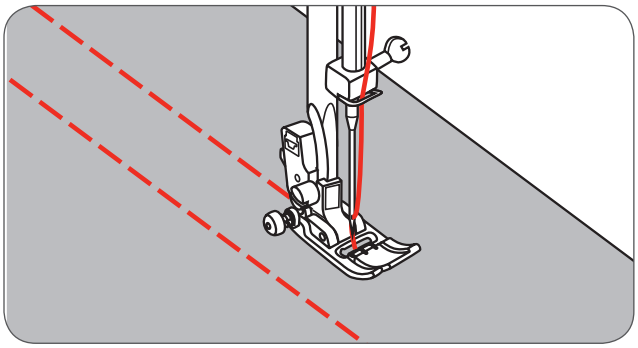

- Bir kenar boyunca iplikleri bağlayın.
- Masura iplerini çekin ve büzgüleri eşit olarak dağıtın.Diğer uçtaki ipleri bağlayın.

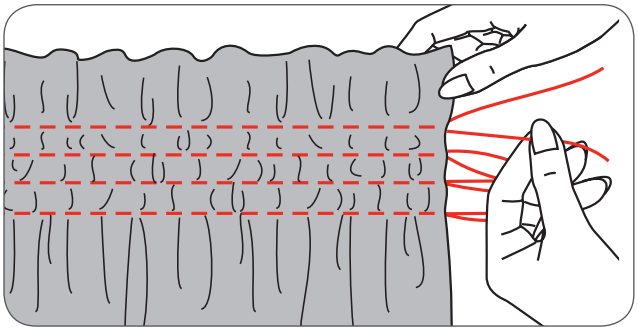

- Gerekiyorsa gerginliği azaltın ve düz dikişlerin aralarına dekoratif desenler dikin.

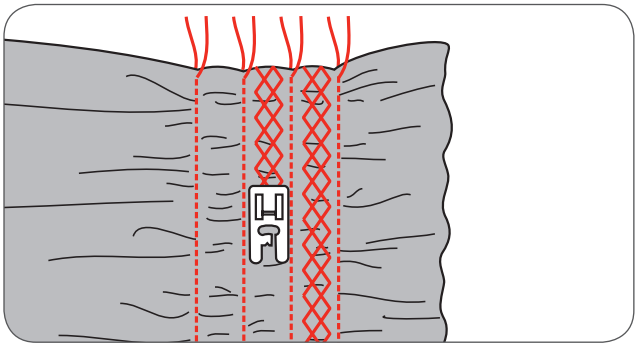

- Toplama dikişlerini çekin.

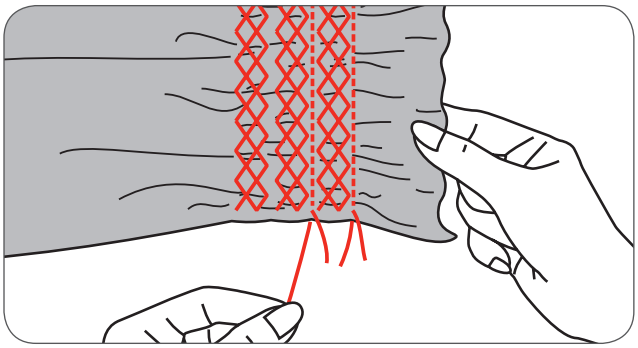

Serbest Hareketli Örgü, Nakış ve Monogramlama

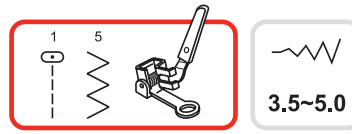

- Dişliyi (b) indirmek için kontrol kolunu öneilen pozisyona getirin.

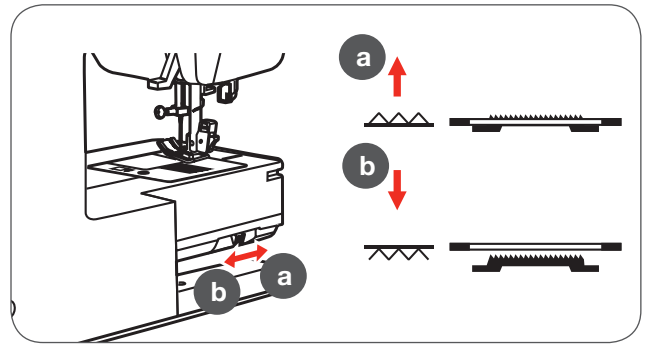

- Baskı ayağı tutucusunu çıkarın ve nakış ayağını takın.
- Kol (a) iğne kelepçe vidası (b) arkasında olmalıdır.İşaret parmağınızla iyice bastırarak vidayı (c) sıkın.

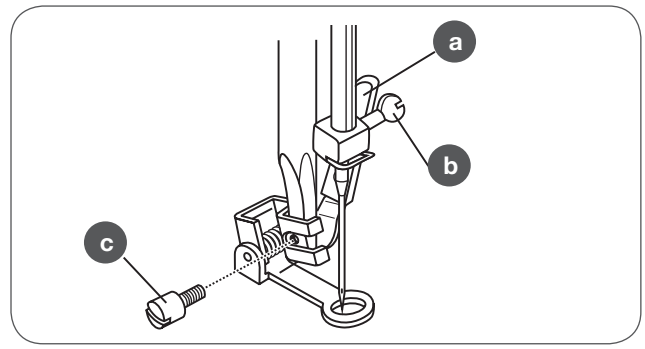

Örgü

- İlk önce deliğin etrafını dikin.
- Soldan sağa doğru devamlı ve kesintisiz bir şekilde deliğin üzerini dikin.
- İşi 1/4 (90°) oranında çevirin, iplikleri ayırmak ve iplikler arasında büyük aralıklar oluşturmamak için işi deliğin üzerinde yavaşça hareket ettirerekilk dikişlin üzerine dikin.

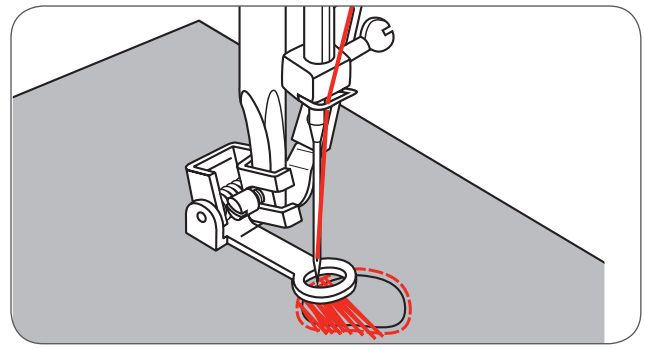

Not

serbest hareketli örgü, dikiş makinesinin besleme sistemi kullanılmadan yapılır. Kumaşın hareketini dikiş yapan kişi kontrol eder. Dikiş hızını ve kumaşın hareketini koordine etmek gerekir.

* Nakış kasanağı makineye dahil değildir.

Nakış

- Zigzag dikiş desenini seçin ve dikiş genişliğini ayarlayın.
- Nakış kasnağını hareket ettirerek tasarımınızın ana çizgileri boyunca dikiş yapın.
  – Sabit hızı mutlaka koruyun.

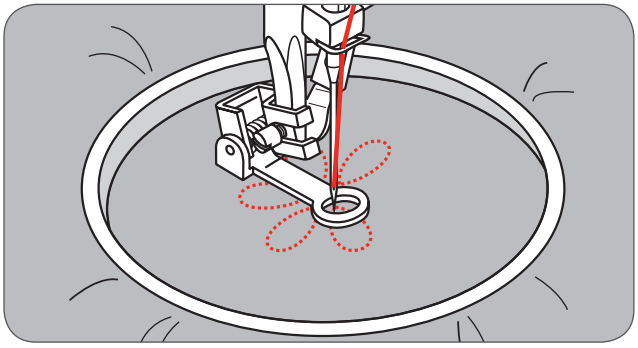

- Tasarım çalışmasını dış çizgilerden içe doğru yapın.
  – Dikişleri sık atın.

Kasnağı daha hızlı hareket ettirerek daha uzun dikişler, kasnağı yavaş hareket ettirerek daha kısa dikişler elde edebilirsiniz.

- Çalışmanın sonunda otomatik kilit düğmesine basarak birkaç sağlamlaştırma dikişi atın.

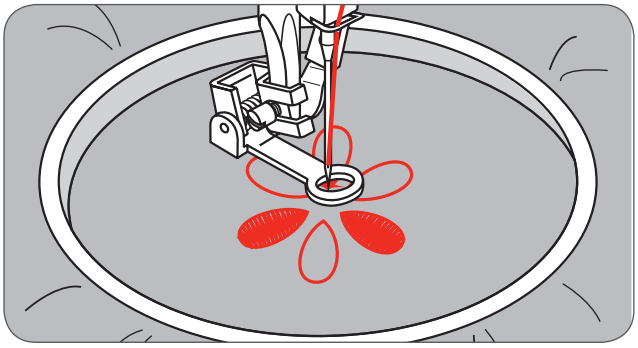

Monogramlama

- Zigzag dikiş desenini seçin ve dikiş genişliğini ayarlayın.
- Harfleri işleyecek şekilde kasnağı yavaşça hareket ettirirken, sabit hızı koruyun.

- Harfi bitirdiğinizde, otomatik kilit düğmesine basarak birkaç sağlamlaştırma dikişi atın.

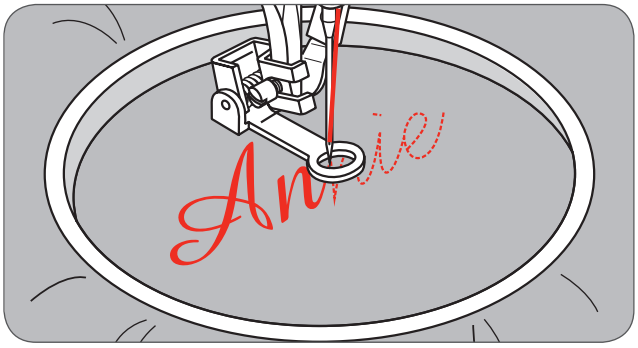

Yürüyen Ayak

* Yürüyen ayak isteğe bağlıdır. Makineyle birlikte verilmez.

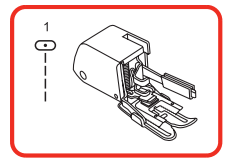

Sadece zorunlu olduğunda kullanılacak yürüyen ayak aksesuarını, gerekli olmadıkça kullanmayın.

Makinenizde standart ayak kullanmanız sizin için daha uygundur.

Makineniz size narin ipekten, çok katlı kot kumaşlara kadar mükemmel bir dikiş kalitesi sunar.

Yürüyen ayak aksamı, kumaşın üst ve alt katmanlarının beslemesini denkleştirir. Ekose kumaşlar, çizgili kumaşlar ve desenlerin eşleştirilmesini düzenler. Ayrıca çok zorlu kumaşların düzensiz beslenmesine mani olur.

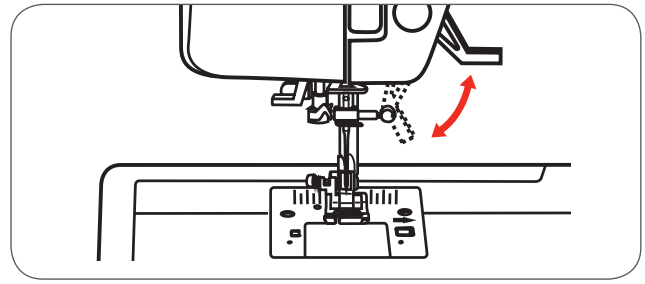

- Baskı ayağı çubuğunu kaldırmak için, baskı ayağı kaldıracını kaldırın.
- Baskı ayağı çubuğu bağlantı vidasınını saat yönünün tersine doğru çevirip açarak, baskı ayağı tutucusunu çıkarın.

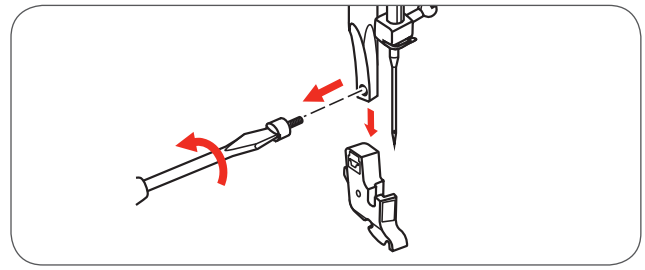

Yürüyen ayağı aşağıdaki gibi makineye takın:

- Kol (a) iğne bağının (b) üstüne yerleştirilmelidir.
- Plastik bağlantı başını (c) soldan sağa doğru kaydırınki baskı ayağı çubuğuna otursun.
- Baskı ayağı çubuğunu indirin.
- Baskı çubuğu bağlantı vidasını (saat yönünde) çevirerek sıkın.
- İğne bağı vidası ve baskı çubuğu bağlantı vidasının iyice sıkıldığından emin olun.

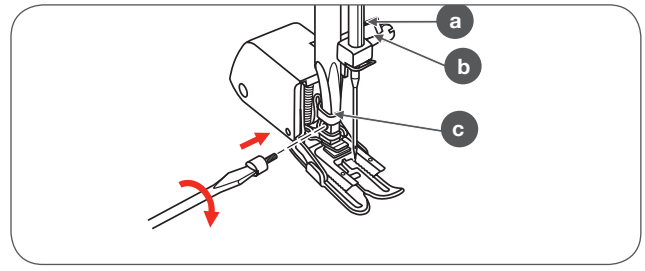

- Masura ipini yukarı çekin ve masura ipini ve üst ipliği beraberce yürüyen ayağın arkasına yerleştirin.

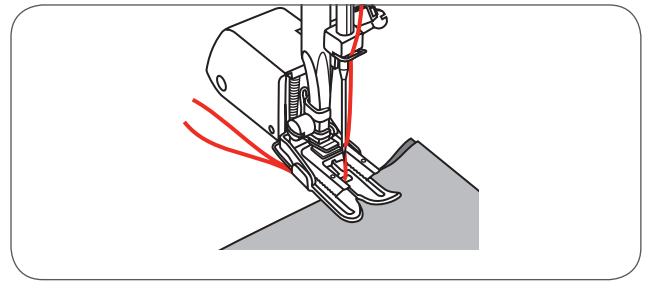

Aynalama Dikiş Deseni

Not

Direkt desenlerden 0 ve A Grubu desenlerinden 86-99 arasındakileri aynalamaz.

- Deseni seçin.
- Aynalama düğmesine basın.
  - Aynalanacak desenin görüntüsü LCD ekranında görüntülenir.

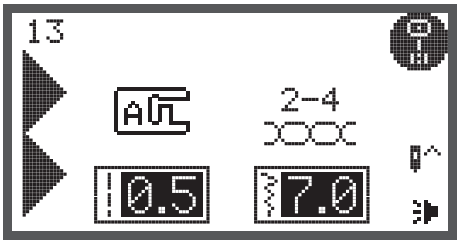

Makine aynalama görüntüsü düğmesine tekrar basıldığında veya desen değiştirilene kadar aynalama deseni dikmeye devam edecektir.

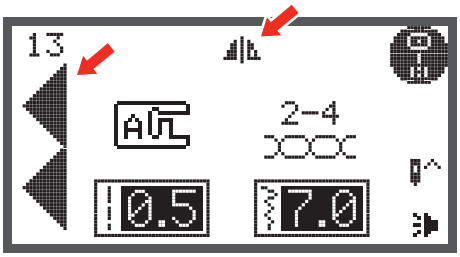

A Normal sesenin dikilişi
B Aynalama desenin dikilişi

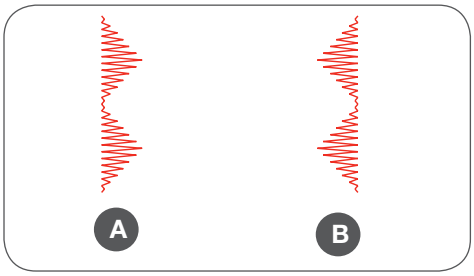

Uzatma

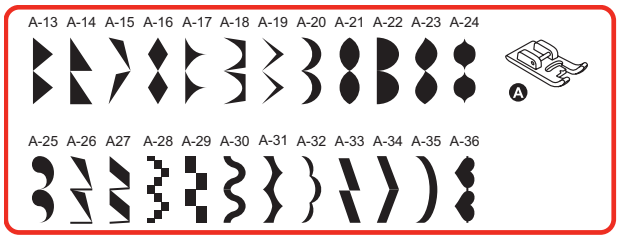

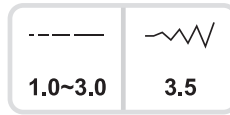

Uzatma düğmesine basarak dikiş uzunluğunu normal uzunluğunun beş katına kadar çıkartabilirsiniz.

- İstediğiniz deseni seçin.

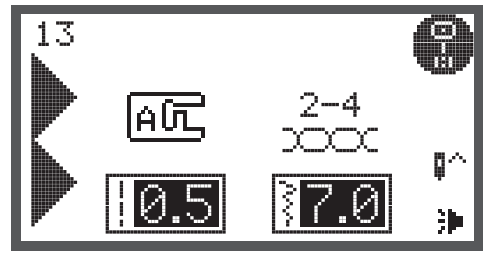

- Uzatma düğmesine basın.
  – Uzatılacak desenin görünümü LCD ekranında görüntülenir.
- İstediğiniz gibi uzamayı ayarlamak için uzama düğmesine birkaç kez basın.
- Uzama düğmesine tekrar basıldığında veya desen değiştirilene kadar makine görüntülenen deseni dikmeye devam edecektir.

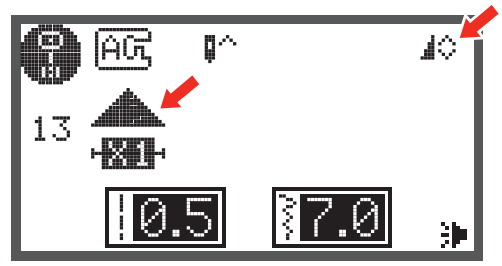

Genişlik, uzunluk veya dikiş değiştiğinde, desenlerin daha büyük şekilleri kullanılabilir.

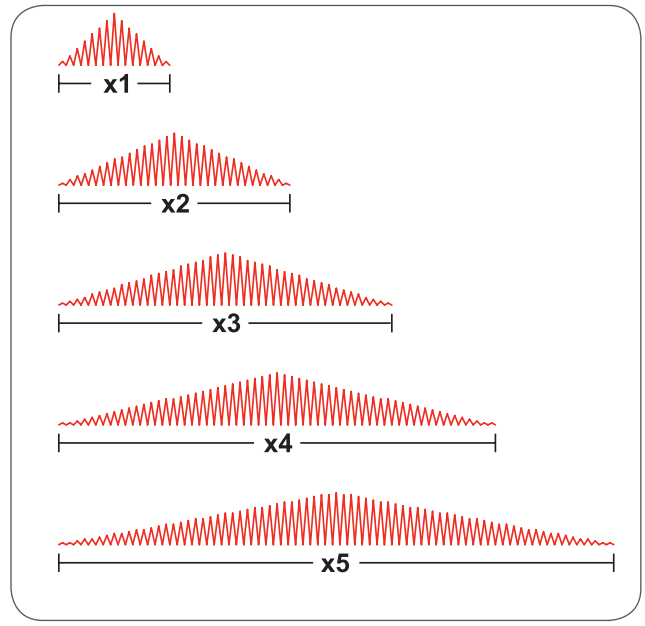

Not

A Grubu desenlerinden 13-36 arasındakiler aynı anda hem uzatılabilir, hem de yansıtılabilir.

Çift İğne Dikişi

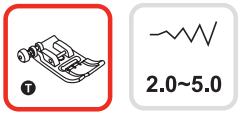

NOT

Çift iğneler ayrı olarak satın alınmalıdır. Makineyle birlikte verilmez.

- Çift iğneyi takın.

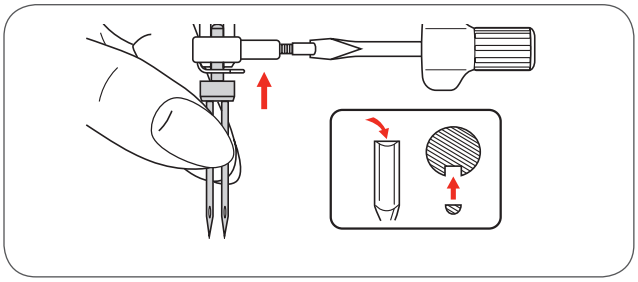

DIKKAT!

Çift iğneyi kullanırken, Zigzag ayak kullanın.

- Sadece mevcut maksimum 2mm iğneyi kullanın (yani bernette parti numarası 502020.62.91).
- Yatay makara piminden gelen ipliği
- sol iğneye takın.
- İkinci makara pimini makinenin stündeki deliğe takın.
- Dikey makara piminden gelen ipliği sağ iğneye takın.
- Her iğneden ayrı ayrı iplik geçirin.

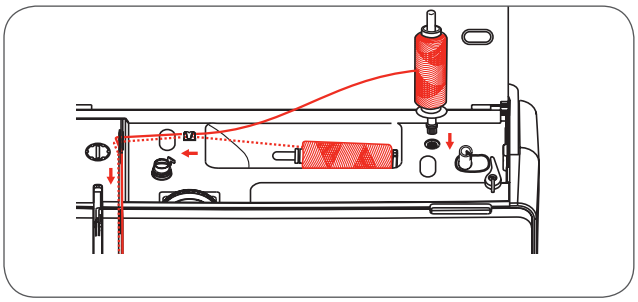

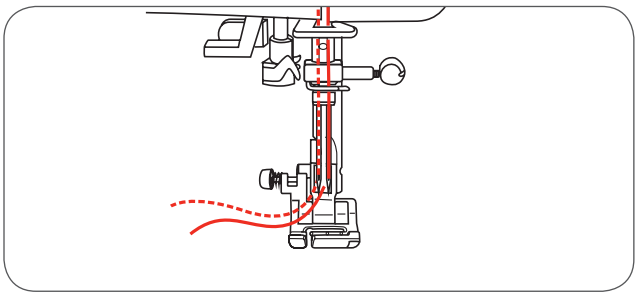

NOT

Çift iğneye geçecek olan ipliklerin aynı ağırlıkta olduğuna emin olun. Tek veya çift renk kullanabilirsiniz.

- Bir desen seçin. (Örneğin A Grubu Desen 13)
- Direkt desenleri 0 ve A Grubu desenlerinden 86-99 arasındakiler dışında diğer desenleri kullanabilirsiniz.

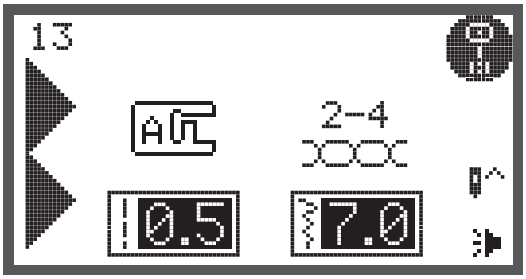

- Çift iğne düğmesine basın.
  – LCD ekranda çift iğne ikonu (1) görünür ve makine otomatikman 2 mm çift iğne için maksimum genişliği ayarlayacaktır.

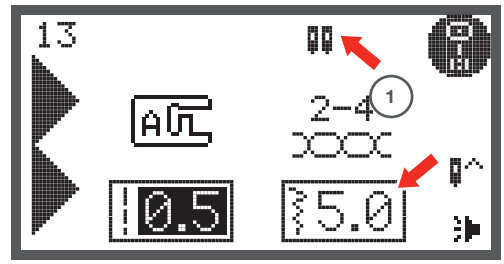

- İki sıra dikiş birbirine paralel olarak dikilecektir.

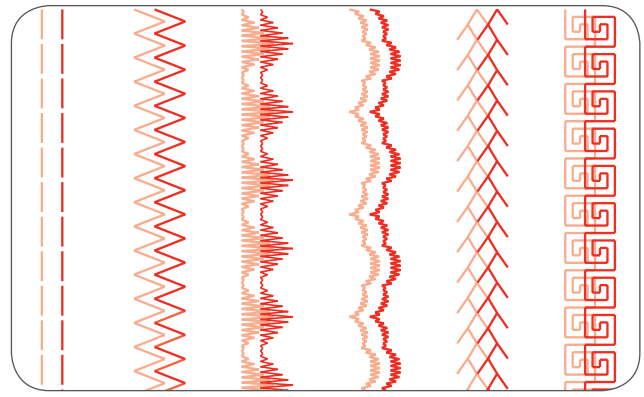

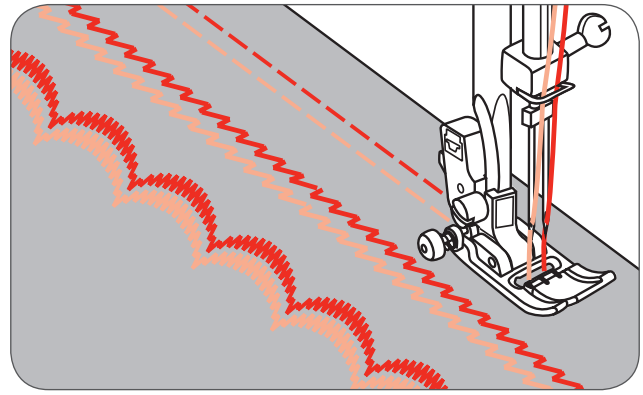

Not

Çift iğne ile dikiş yaparken, daima yavaşça ilerleyin ve kaliteli dikiş için düşük hızı koruyun.

Çift iğne seçildiğinde, dikiş değişti aktif kalır.Çift iğne düğmesini devre dışı bırakmak için, ikiz iğne düğmesine basın.

Hafıza

Hafıza fonksiyonu kullanılarak, birkaç dikiş deseni tek bir dikiş dizisi halinde bir araya getirilebilir.

- Bu desen dizileri, daha sonra kullanılmak üzere hafızada saklanabilir.
- Makine kapatıldığında bile, hafızanın içindekiler korunur.

Not

Desen gruplarından seçilen birden fazla desen bir araya getirilebilir.

A Grubu desenleri

B Grubu Desenleri

Büyük Harf Stilinde Alfabe (C1-Grup Desenleri)

Elyazısı Stilinde Alfabe (C2-Grup Desenleri)

Doğrudan Grup Desenleri ve A Grubu Desenleri 86-99 hafızaya kaydedilemezler.

Bu makine 4 hafızaya sahiptir ve hafızaların her birine 20 taneye kadar dikiş kaydedilebilir.

Hafızadaki bütün birimler, çift iğne kullanılarak dikiş yapılması durumu haricinde, dikiş uzunluğu, dikiş genişliği, uzama, aynalama ve otomatik kilit gibi fonksiyonlar bakımından düzenlenebilir.

Hafıza Girme Moduna Genel Bakış

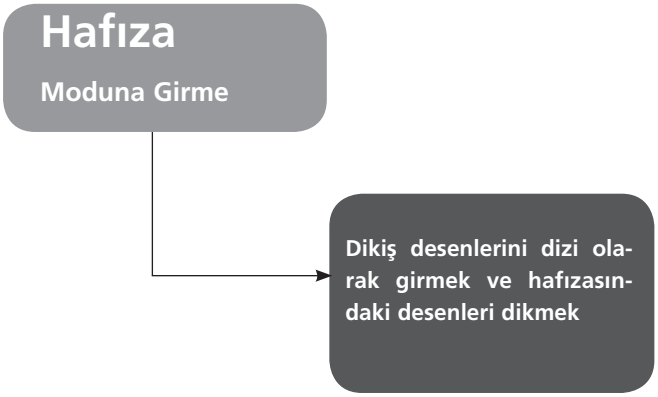

Dikiş Desenlerini hafızaya girmek

Gereklilik: Boş hafıza (83. sayfaya bakın).

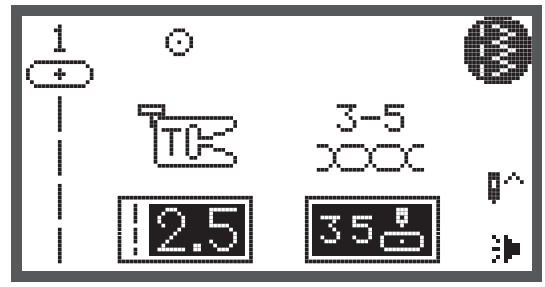

- Hafıza düğmesine basın ve hafıza moduna girin.

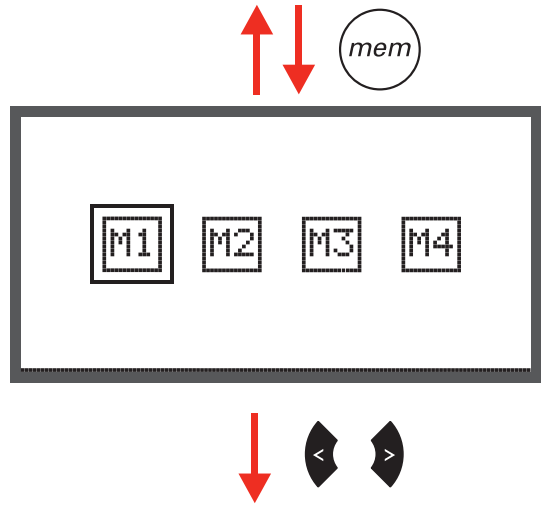

- Bellek dosyasının sayısını seçmek için ok düğmesini kullanın.

- Ok tuşları kullanılarak, istediğiniz program hafızasına gelin. Hafıza ilk model için programlanabilir.

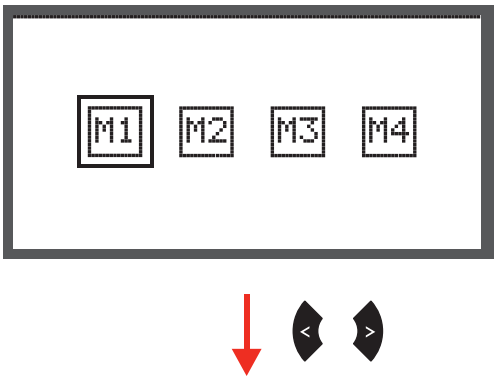

LCD ekranının üst sol tarafında hangi program hafızasında olduğunu görebilirsiniz.

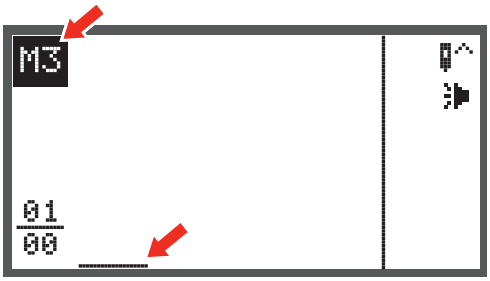

- Desen grubunu seçmek için desen grubu seçim düğmesine basın.
- İstediğiniz desen grubunu seçin. (örneğin A Grubu Desenler)

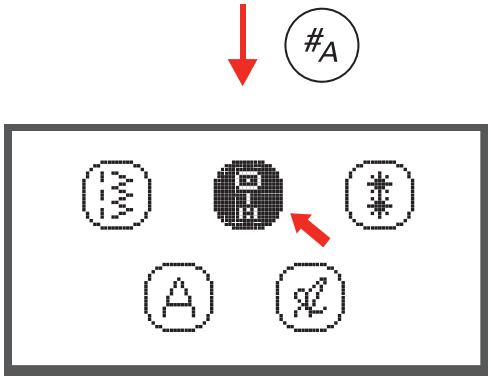

- Desen grubuna girmek için, onaylama düğmesine basın ve gruptaki bütün desenler ekranda belirir.

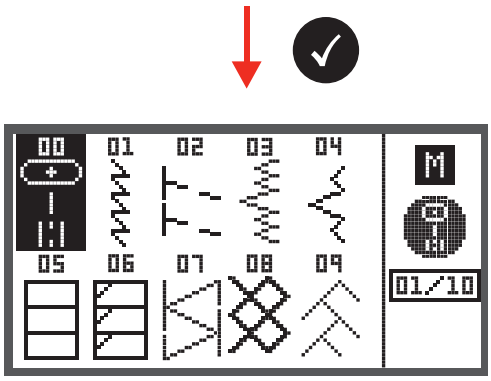

- İstediğiniz desen numarasına basın veya istenilen deseni seçmek için ok düğmesini kullanın.
- Ok düğmesini kullandıktan sonra, OK düğmesine basın ve deseni seçin.
  – Seçilen desen LCD ekranında görülür ve bir sonraki desen seçimi için hazırdır.

- Sayı düğmelerine bastığınızda, makine, LCD ekranında görünen seçilen dikişi otomatik olarak hafızaya kaydeder ve imleç sonraki pozisyona geçer.

- Hafızaya kaydedilecek diğer desenler için aynı işlemleri tekrarlayın.

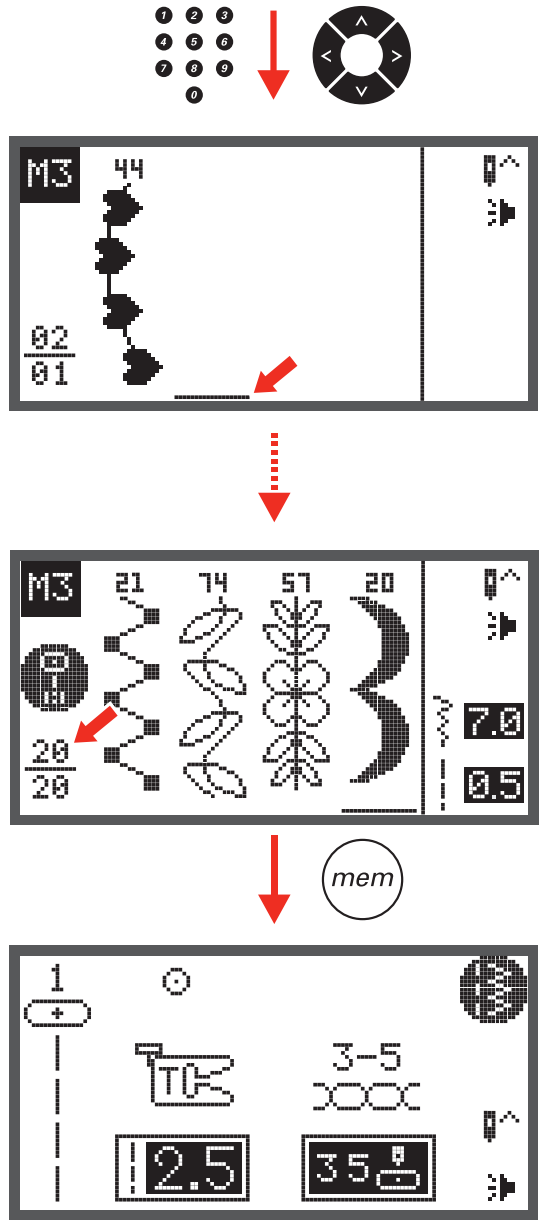

20 desenin seçilmesinden sonra hafıza dolar. Eğer hafıza dolmuş durumdayken başka desen seçilirse, makine bip sesi çıkararak sizi bu konuda uyaracaktır.

Hafızaya kaydedilen desenleri dikmek için, Çalıştırma/Durdurma düğmesine basın veya ayak kontrolüne dokunun.

Not

Eğer makineyi seçimin tamamlanmasından sonra hafıza düğmesine tekrar basmadan kapatacak olursanız, seçilmiş olan desen hafıza dosyasından temizlenecektir.

Hafıza Denetle/Düzenle Moduna Genel Bakış

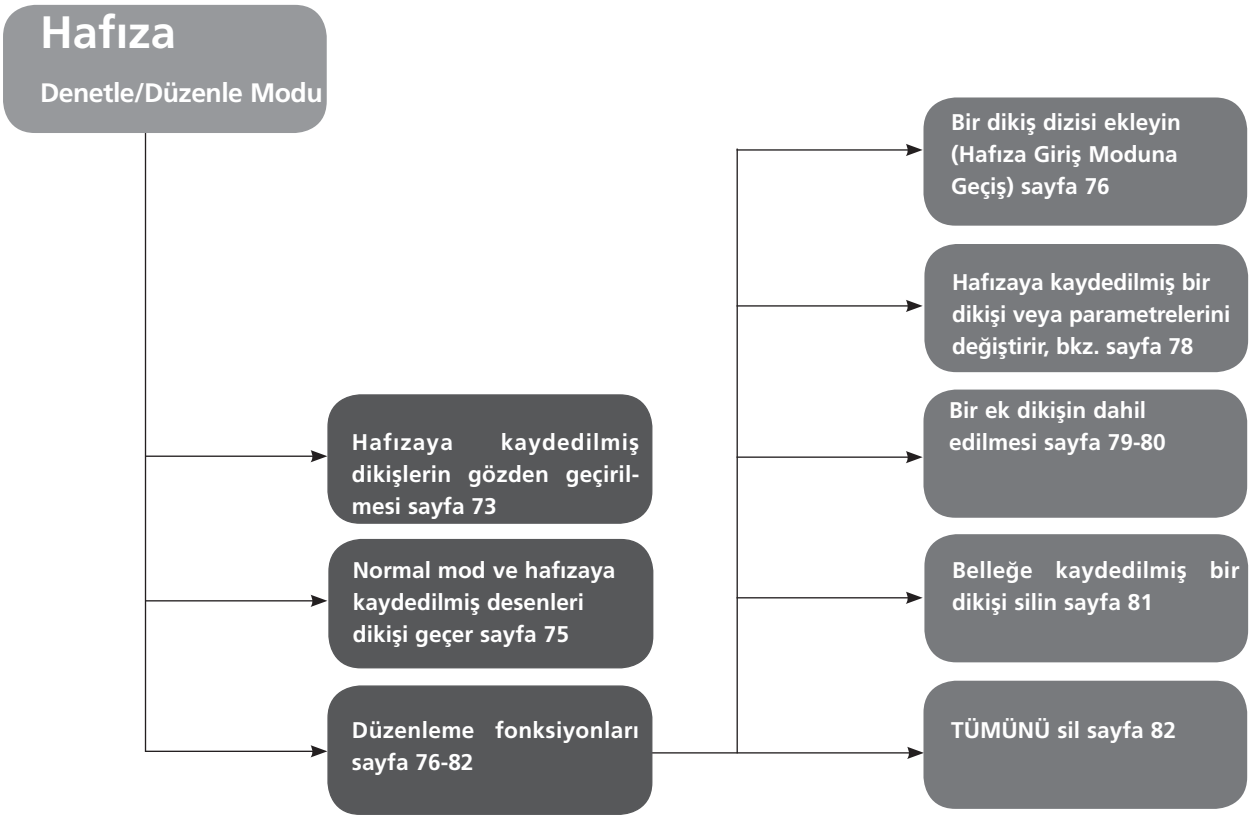

Hafızaya kaydedilmiş dikişlerin gözden geçirilmesi

Not

Gereklilik: Hafızadaki mevcut desenlerle.

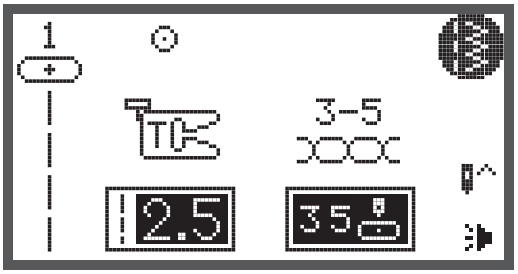

- Hafıza moduna girmek için bellek butonuna basın.

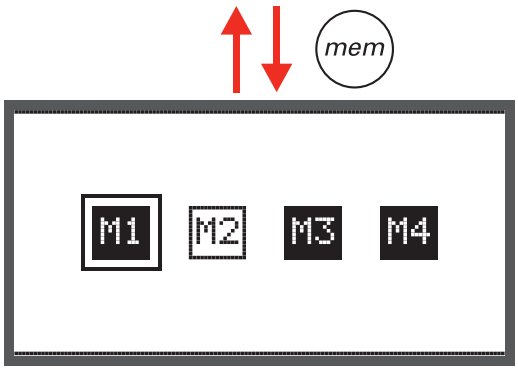

- İstediğiniz hafızayı seçmek için ok düğmesini kullanın.

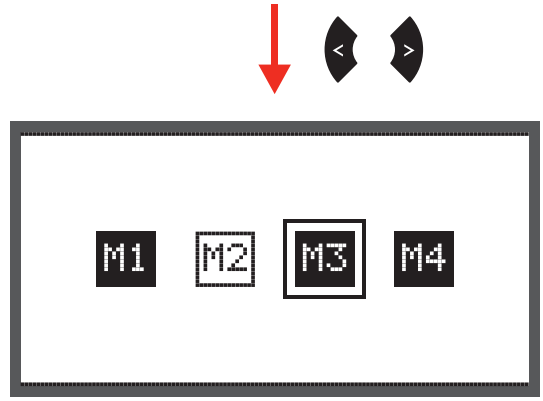

- seçtiğiniz hafıza dosyasına girmek için OK düğmesine basın. İmleç, birinci pozisyonda kalır.

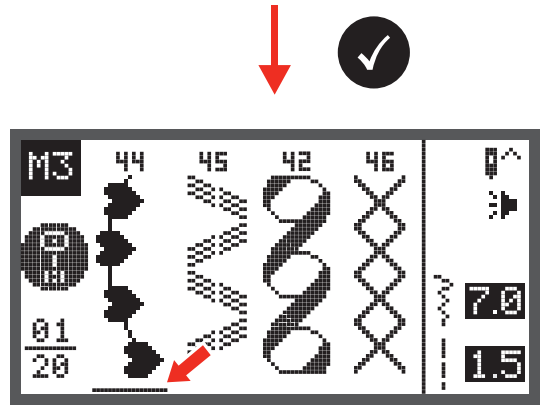

- Bir konumdan diğerine hareket etmek için ok düğmesini kullanın.

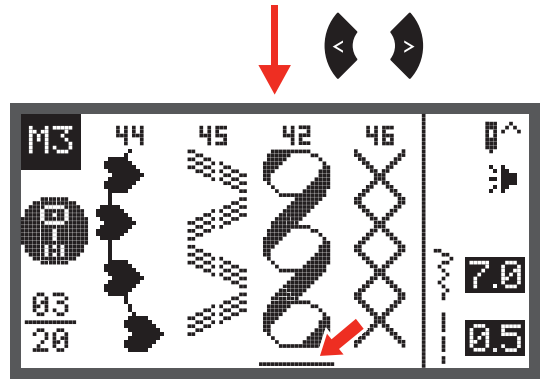

Not

Hafızadaki mevcut konumdan kesintisiz dikişi başlatmak için Çalıştırma/Durdurma düğmesine basın veya ayak kontrolüne dokunun.

Hafıza Modundan Normal Moda Geçiş

Hafıza modu aktif olduğunda.

- Hafıza modundan ayrılıp normal moda geçmek için hafıza düğmesine basın.

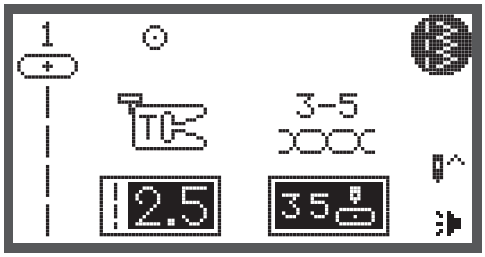

Hafızaya kaydedilmiş desenlerin dikilmesi

- Hafıza moduna girmek için hafıza düğmesine basın.

- İstediğiniz hafıza dosyasını seçmek için ok düğmesini kullanın.

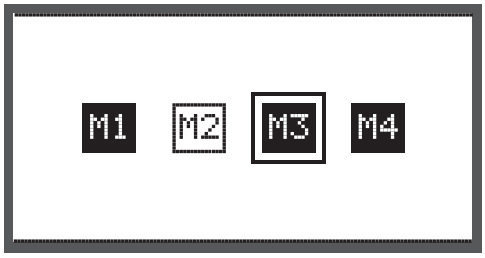

- Seçtiğiniz hafıza dosyasına girmek için OK düğmesine basın.
  – İmleç birinci pozisyonunda kalır.

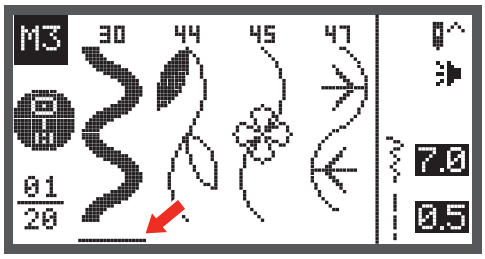

- Çalıştırma/durdurma düğmesine basın veya hafızaya kaydedilmiş dikişleri dikmek için ayak kontrolüne dokunun.

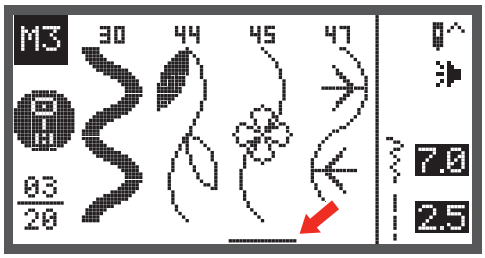

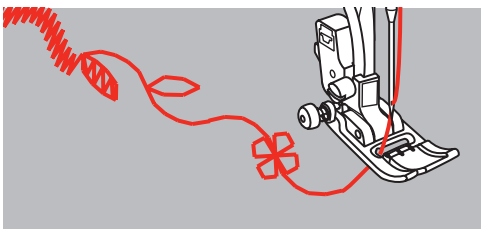

Hafıza Düzenleme Fonksiyonları - Bir dikiş dizisinin eklenmesi

- Hafıza moduna girmek için hafıza düğmesine basın.

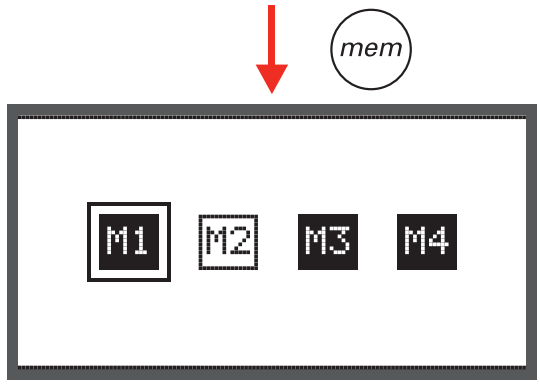

- Hafıza dosyasının numarasını seçmek için ok düğmesini kullanın (örneğin M3).

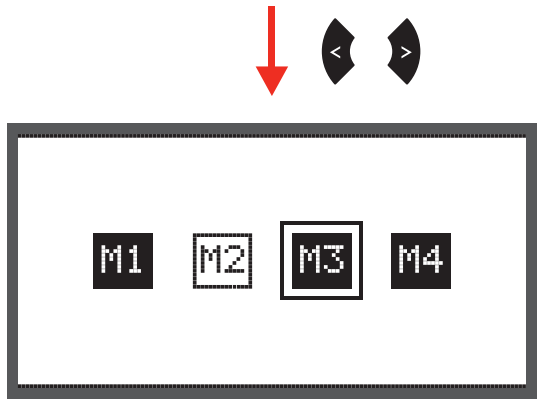

- Seçtiğiniz hafıza dosyasına girmek için OK düğmesine basın; imleç birinci pozisyonda kalır.

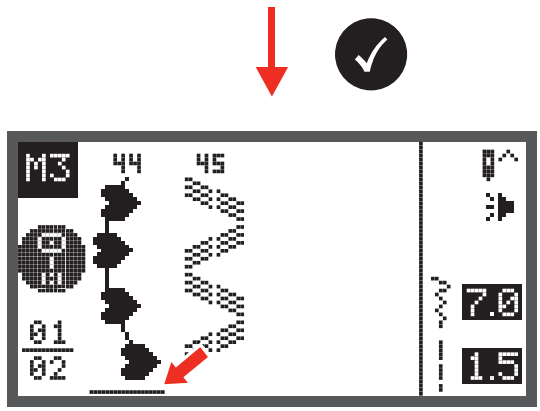

- İmleci sonraki boş pozisyona hareket ettirmek için ok düğmesini kullanın.

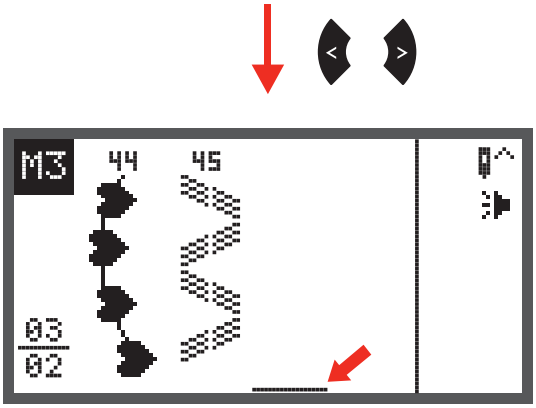

- Desen grubu seçme ekranına girmek için desen grubu seçme düğmesine basın.

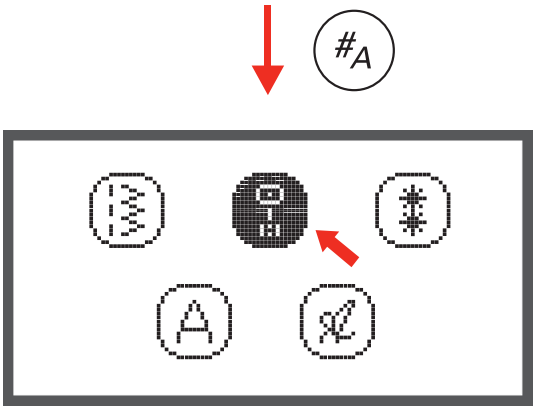

- Birden fazla yeni dikiş eklemek için sayfa 73'de belirtilen şekilde işleme devam edin.

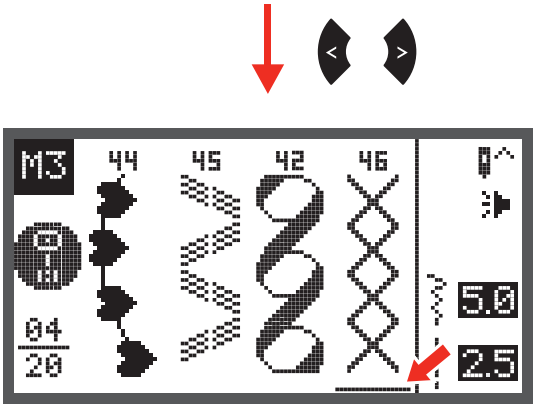

Hafıza Düzenleme Fonksiyonları - Hafızaya kaydedilmiş bir dikişin veya parametrelerinin değiştirilmesi

NOT

Gereklilik: Hafızadaki mevcut desenlerle.

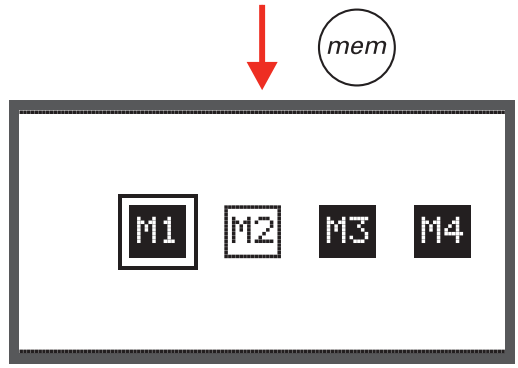

- Hafıza Moduna girmek için hafıza düğmesine basın.

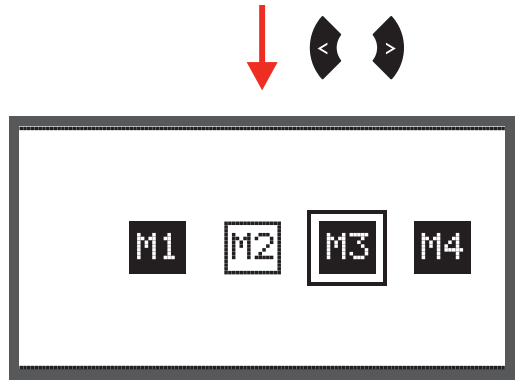

- İstediğiniz hafıza dosyasını seçmek için ok düğmesini kullanın.

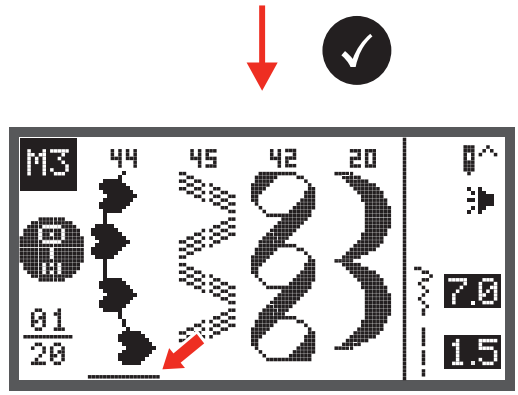

- Seçtiğiniz hafıza dosyasına girmek için OK düğmesine basın.
  – İmleç, birinci pozisyonda kalır.

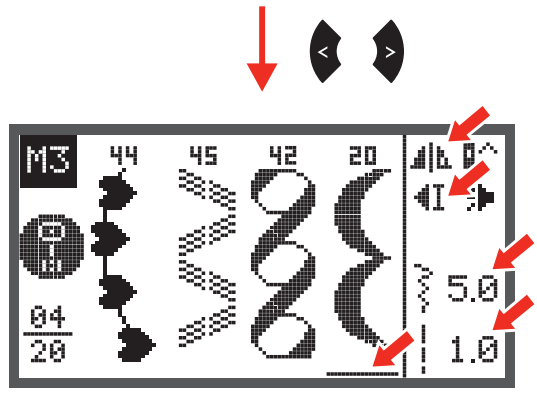

- Kullanılarak dikişi seçmek ve parametrelerini değiştirmek için ok düğmesini kullanın.
- Dikişi değiştirmek için clr düğmesine basın ve sonra bir yeni dikiş seçmek için desen grubu seçme düğmesine basın.
- Parametreleri değiştirmek için dikiş uzunluğu, dikiş genişliği, aynı imajı, çift iğne veya uzatma düğmesine basın.

Hafıza Düzenleme Fonksiyonları - Bir ek dikiş ilave edilmesi

NOT

Gereklilik: Hafızadaki mevcut desenlerle.

- Hafıza Moduna girmek için hafıza düğmesine basın.

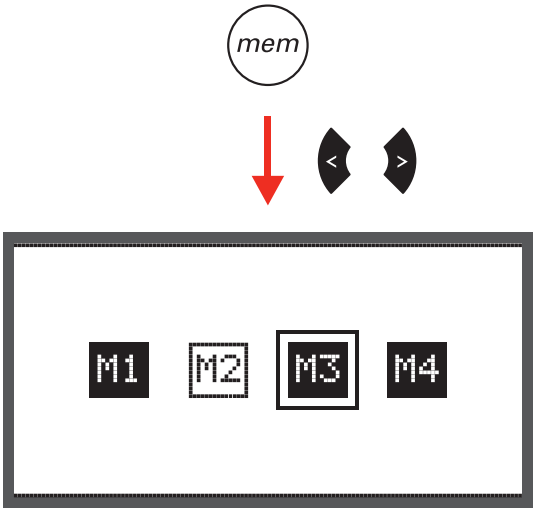

- İstediğiniz hafıza dosyasını seçmek için ok düğmelerini kullanın.

- Seçtiğiniz hafıza dosyasına girmek için OK düğmesine basın.
  – İmleç, birinci pozisyonda kalır.

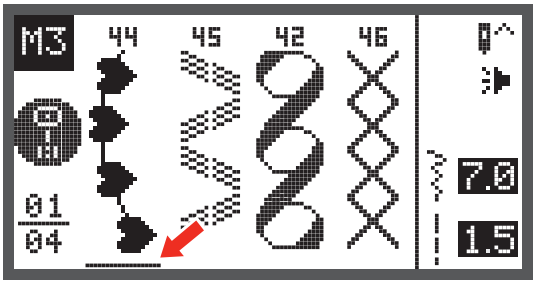

- İmleçi yeni bir dikiş eklemek istediğiniz pozisyona getirmek için ok düğmelerini kullanın.

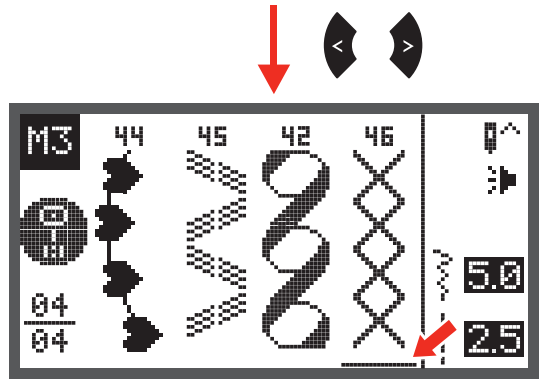

- Desen grubu seçim tarayıcısına girmek için desen grubu seçme düğmesine basın ve yeni bir dikiş seçin.

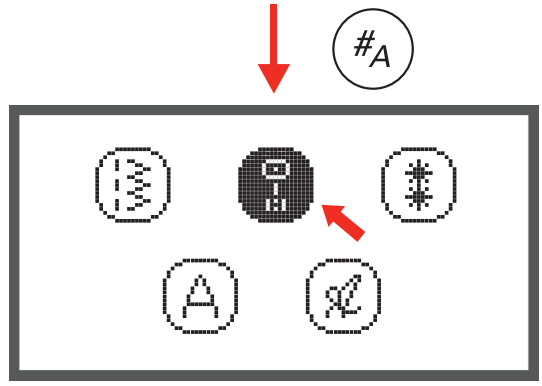

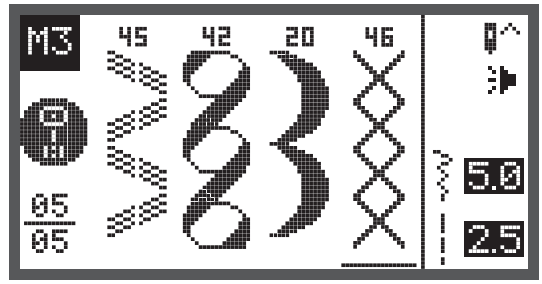

Not

Dikiş uzunluğu, dikiş genişliği, aynalama, çift iğne ve uzatma gibi seçtiğiniz dikişin parametreleri ilgili düğmeye basılarak değiştirilebilir.

Hafıza Düzenleme fonksiyonları - Hafızaya kaydedilmiş bir dikişin silinmesi

- Hafıza moduna girmek için hafıza düğmesine basın.

- İstediğiniz hafıza dosyasını seçmek için ok düğmelerini kullanın.

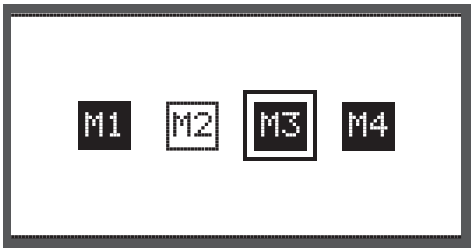

- Seçtiğiniz hafıza dosyasına girmek için OK düğmesine basın.
  – İmleç, birinci pozisyonda kalır.

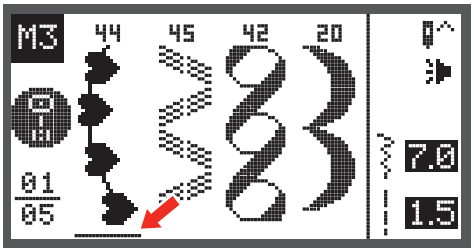

- Silinmesi gereken dikişi seçmek için ok düğmelerini kullanın.

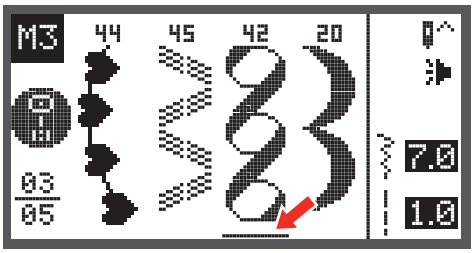

- Deseni silmek için clr düğmesine basın ve sonra gelecek tüm desenler bir pozisyon ileri hareket edeceklerdir.

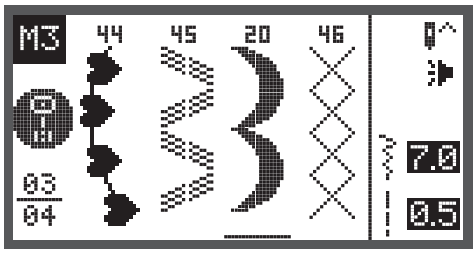

Hafıza Düzenleme fonksiyonları -TÜMÜNÜ sil

- "Hafızaya Kaydedilmiş bir dikişin silinmesi" itibaren olan adımları tekrarlayın

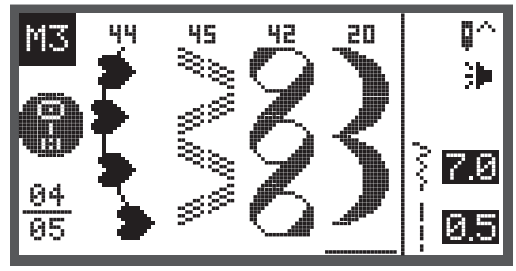

- clr düğmesine bastığınızda, makine her şeyi silmek isteyip istemediğinizi soruncaya kadar düğmeyi birkaç saniye basılı tutun.

- Eğer bütün desenlerin silinmesi gerekiyorsa OK düğmesine basın; makine, şimdi boş olan önceki hafıza dosyasına geri döner.

- Eğer silinmemeleri gerekiyorsa clr düğmesine basın; makine, bütün kaydedilmiş desenleri içeren önceki Hafıza dosyasına geri döner.

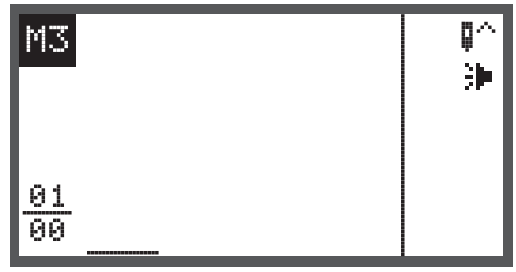

Uyarı fonksiyonları

Uyarı mesajı	Uyarı ekranı
Baskı ayağı indirilmemiş Baskı ayağı indirilmeden çalıştırma/durdurma yada iğne yukarı/aşağı düğmesine basıldığında görüntülenir.	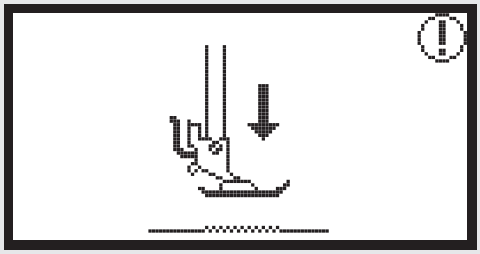
Baskı ayağı kaldırılmamış Baskı ayağı aşağıdayken, nakış mekanizmasını hareket ettirebilecek bir tuşa basarsanız bu mesaj görüntülenir.	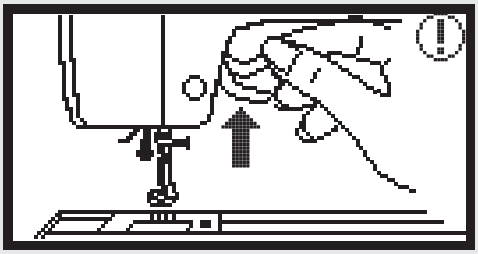
Masura sarıcı Masura sarımı sırasında bu mesaj belirir	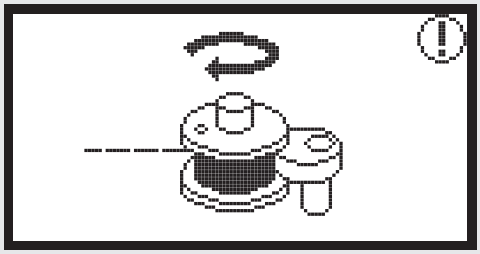
Masura sarıcı mili sola itin Masura sarıcı mili hala sağa konumlandırılmış, bu mesaj görüntülenir.	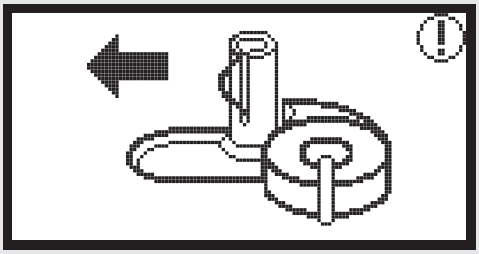
Üst iplik kopmuş Üst iplik koptuğunda bu mesaj belirir. Lütfen kontrol edip, ipliği tekrar takın.	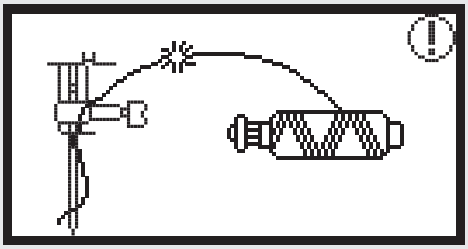

Uyarı mesajı	Uyarı ekranı
Masura ipi az Masura ipi bitmek üzereyken bu mesaj belirir.	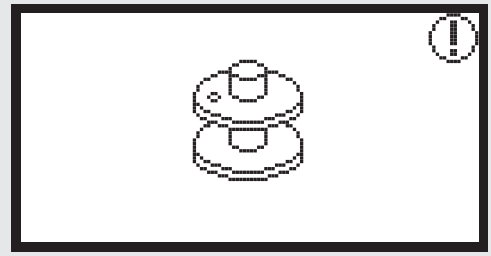
İlik kolu indirilmemiş İlik yada örgü dikişi seçildiğinde ilik kolu indirilmeden çalıştırma/durdurma düğmesine basıldığında görüntülenir.	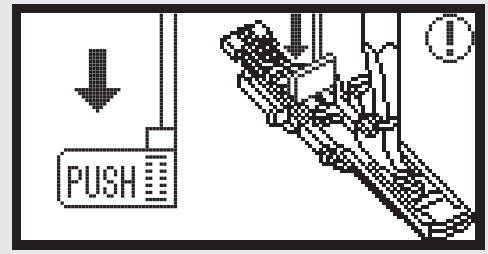
İlik kolu kaldırılmamış İlik yada örgü dikişinden farklı bir dikiş seçildiğinde, ilik kolu kaldırılmadan çalıştırma/durdurma düğmesine basıldığında görüntülenir.	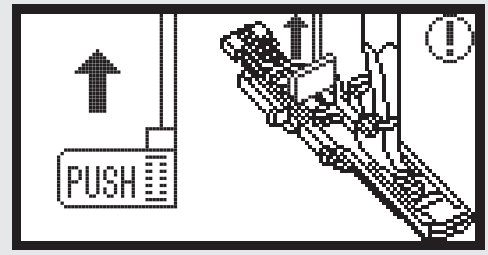
Onaylama düğmesine OK basın	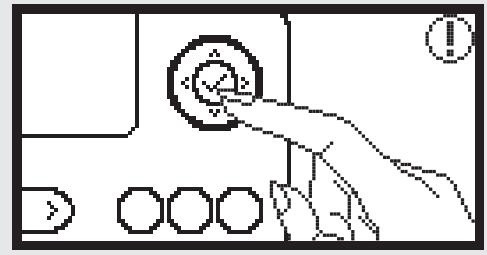
Dikiş makinesi engellenir Uyarı mesajı iplik bükülmüş veya sıkışmış veya kumaş çok kalın ve volan hareket edemez demektir. • Lütfen sorunu çözmek için sayfa 88-90'daki «Sorun giderme kılavuzuna» bakın.	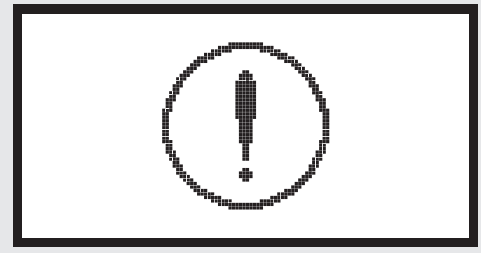

Uyarı sesi

Düzgün çalışırken:
1 bip

- Hafıza 20 adet desenle dolduğunda:
  - 3-kısa bip sesi
- Düzgün çalışmadığında:
  - 3-kısa bip sesi
- Makine zor durumdaysa ve dikemiyorsa:
  - 3-kısa bip sesi

Bu iplik bükülmüş veya sıkışmış ve el çarkı hareket edemez demektir.Lütfen sorunu çözmek için «Sorun giderme kılavuzuna» bakın. Sorun çözüldükten sonra makine, dikiş devam edecektir.

NOT

Sorun hala çözülmediyse, yerel satıcınıza başvurun.

DIKKAT!

Dikiş sırasında iplik, iğnenin hareket etmesini önleyecek şekilde çağanozu tıkamışsa ve siz ayak kumandasına basmaya devam ediyorsanız, güvenlik şalteri makineyi tamamen durduracaktır. Makineyi tekrar öalıştırmak için açma/kapama düğmesini kapatıp açınız.

Ekranın temizlenmesi

DIKKAT!

Makinenin yüzeyini veya ekranı temizlemeden önce, fişi prizden çekiniz, aksi takdirde yaralanma veya elektrik çarpmasına neden olabilir.

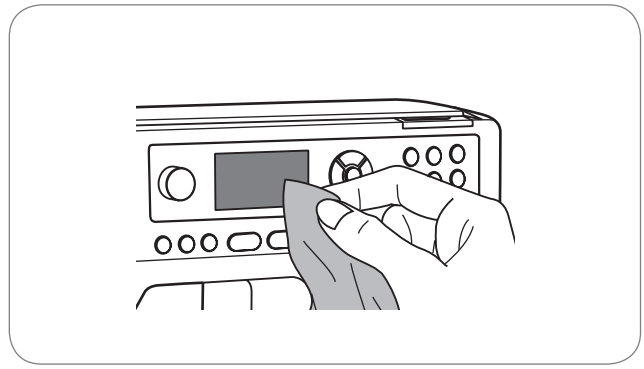

Ön panel kirlenmişse yumuşak ve kuru bir bezle hafifçe silerek temizleyiniz.
Herhangi bir organik çözücü yada deterjan kullanmayınız.

Dikiş makinesinin yüzeyinin temizlenmesi

Eğer dikiş makinesinin yüzeyi kirlenmişse, bir bezi yumuşak bir deterjanla hafifçe ıslatıp, bezi sıkın ve daha sonra yüzeyi silin. Bundan sonra yüzeyi kuru bir bezle tekrar silin.

DIKKAT!

Bu makinede 100mW'lik bir LED ampul bulunur. Eğer değiştiirlmesi gerekiyorsa, lütfen satıcınızla irtibat kurunuz.

Çağanozun temizlenmesi

Eğer çağanoz içinde iplik ve kumaş parçaları toplanırsa, bu durum makinenin düzgün işleyişine zarar verir. Düzenli olarak kontrol edin ve gerektiğinde mekanızmayı temizleyin.

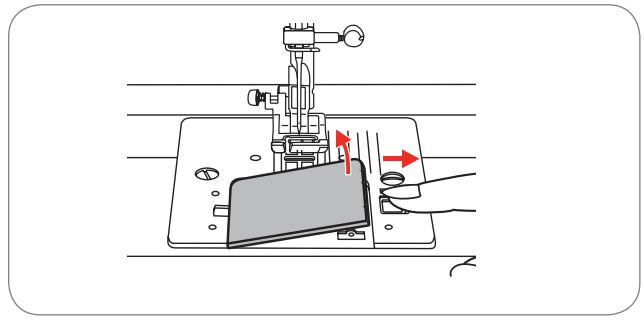

DIKKAT!

Herhangi bir bakım yapmadan önce mutlaka fişi prizden çekin.

- Masura yuvasını bir fırçayla temizleyin.

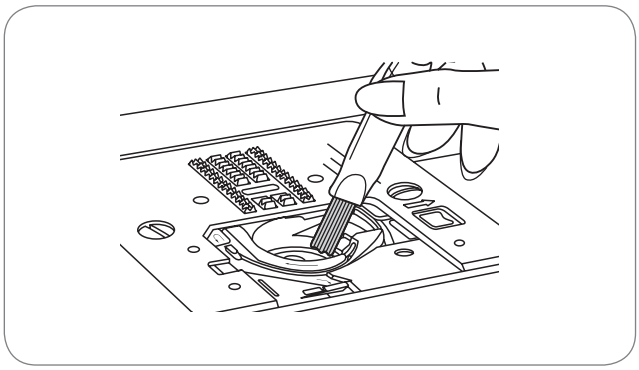

- İğneyi, baskı ayağını ve baskı ayağı tutucusunu çıkartın.
- Sürgü plakası ve masurayı çıkartın.
- Dişli plakasının vidalarını sökün ve dişli plakasını yerinden çıkartın.

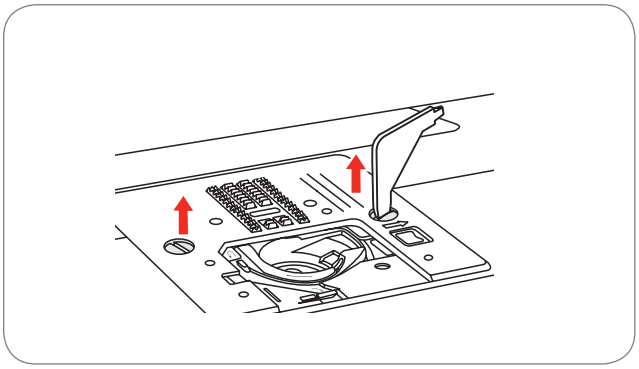

- Çağanozu, besleme dişlisini ve masura yuvasını bir fırça ile temizleyin. Ayrıca yumuşak ve kuru bir bezle silin.

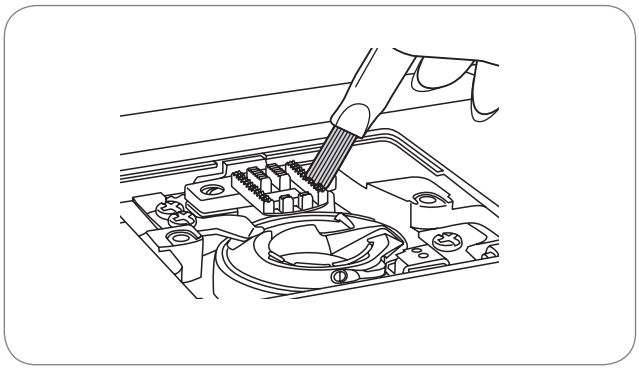

Çevrenin korunması

BERNINA, çevreyi koruma taahhüdüne bağlıdır.Ürün tasarımını ve imalat teknolojisini sürekli geliştirmek suretiyle ürünlerimizin çevre üzerindeki etkisini en aza indirmeye gayret ediyoruz.Elektrikli cihazları sınıflandırılmamış belediye atığı olarak bertaraf etmeyin, ayrı toplama tesisleri kullanın.Mevcut toplama sistemleriyle ilgili bilgiler için yerel yönetimle temasa geçin.
Eğer elektrikli cihazlar katı atık sahasında veya çöplüklerde bertaraf edilirse, zararlı maddeler yer altı suyuna karışarak besin zincirine girip insan sağlığına ve sıhhatine zarar verebilir.
Eski cihazları yeni cihazlarla değiştirirken, perakendeci yasal olarak eski cihazınızı en azından bertaraf etmek için bedelsiz olarak geri almakla yükümlüdür.

Arıza giderme kılavuzu

Servise başvurmadan önce, aşağıdaki maddeleri kontrol edin. Eğer problem hala devam ediyorsa, satıcınıza yada yetkili servise başvurunuz.

Sorun	Sorunun nedeni	Sorunun giderilmesi	İlgili sayfa
Üst iplik kopuyor	• Makinenin ipliği düzgün takılmamış.	– Makinenin ipliğini yeniden takın.	12
	• İplik çok fazla gergin.	– İpliği gevşetin. (daha düşük bir numaraya).	16
	• İplik, iğne için çok kalın.	– Daha büyük bir iğne seçin.	19
	• İğne düzgün takılmamış.	– İğneyi yeniden takın (düz tarafı arkaya bakacak şekilde).	15
	• İplik, masura tutucusu pimi etrafına dolanmış.	– Makarayı çıkarın ve iplik masurasına iplik sarın.	12
	• İğne hasarlı.	– İğneyi değiştirin.	15
Alt iplik kopuyor	• Masura yuvası düzgün takılmamış.	– Masura yuvasını çıkarıp tekrar takın. İplik kolayca çalışmalıdır.	11
	• Masura yuvasının ipliği yanlış takılmış.	– Masurayı ve masura yuvasını kontrol edin.	11
Dikişler atlanıyor	• İğne doğru takılmamış.	– Çıkarın ve iğneyi yeniden takın (düz tarafı arkaya bakacak şekilde).	15
	• İğne hasarlı.	– Yeni bir iğne takın.	15
	• Yanlış boyutlu iğne kullanılmış.	– Kumaşa ve ipliğe uygun bir iğne seçin.	19/20
	• Ayak düzgün takılmamış.	– Kontrol edin ve düzgün takın.	92-97
	• Makinenin ipliği düzgün takılmamış.	– Makinenin ipliğini yeniden takın.	12
	• Baskı ayağı basıncı yeterince güçlü değil.	– Baskı ayağı basıncını ayarlayın.	17

Sorun	Sorunun nedeni	Sorunun giderilmesi	İlgili sayfa
İğne kırılıyor	• İğne hasarlı.	– Yeni bir iğne takın.	15
	• İğne düzgün takılmamış.	– İğneyi yeniden takın (düz tarafı arkaya bakacak şekilde).	15
	• Kumaş için yanlış iğne boyutu.	– Kumaşa ve iğneye uygun bir iğne seçin.	19/20
	• Yanlış ayak takılmamış.	– Doğru ayağı seçin.	21
	• İğne bağlantı vidası gevşek.	– Tornavida ile vidayı sıkın.	15
	• Kullanılan baskı ayağı, yapmak istediğiniz dikişe uygun değildir.	– Yapmak istediğiniz dikişe uygun bir ayak kullanın.	21
	• Üst iplik gerginliği çok fazla.	– Üst iplik gerginliğini gevşetin.	16
Gevşek dikişler	• Makinenin ipliği düzgün takılmamış.	– İpliği yeniden takın.	12
	• Masuranın yuvasının ipliği yanlış takılmış.	– Masura yuvasını kontrol edin.	11
	• İğne/kumaş/iplik kombinasyonu yanlış.	– İğnenin büyüklüğü kumaşa ve ipliğe uygun olmalıdır.	19/20
	• İplik gerginliği uygun değil.	– İplik gerginliğini ayarlayın.	16
Dikişler toplanıyor veya büzülüyor	• İğne kumaş için çok kalın.	– Daha ince bir iğne seçin.	19/20
	• Dikiş uzunluğu yanlış ayarlanmış.	– Dikiş uzunluğunu yeniden ayarlayın.	29
	• İplik çok fazla gergin.	– İpliği gevşetin.	16

Sorun	Sorunun nedeni	Sorunun giderilmesi	İlgili sayfa
Dikişler büzülüyor	• İplik gerginliği çok fazla.	– İplik gerginliğini gevşetin.	16
	• İplik düzgün takılmamış.	– Makineye ipliği yeniden takın.	12
	• İğne kumaş için çok kalın.	– İpliğe ve kumaşa uygun bir iğne seçin.	19/20
	• Dikiş uzunluğu yanlış ayarlanmış.	– Dikiş uzunluğunu yeniden ayarlayın.	29
	• Baskı ayağı basıncı doğru ayarlanmamış.	– Baskı ayağı basıncını ayarlayın.	17
Desenler/Dizayn biçimsiz	• Doğru baskı ayağı kullanılmamış.	– Doğru ayarı kullanın.	92-97
	• İplik gerginliği çok fazla.	– İplik gerginliğini gevşetin.	16
Makine sıkıştırıyor	• İplik çağanozda sıkışmış.	– Üst ipliği ve masura yuvasını çıkarın. Volanı el ile ileri çevirerek kalan ipliği çıkarın	86-87
	• Besleme dişlisi iplikle dolmuş.		
makine gürültülü	• Çağanoz ve iğne çubuğu üzerinde tüy birikmiş.	– Belirtildiği gibi çağanozu ve besleme dişlisini temizleyin.	86-87
	• İğne hasarlı.	– İğneyi değiştirin.	15
	• İçerideki motordan gelen hafif uğultu.	– Üst ipliği ve masura yuvasını çıkarın. Volanı el ile ileri çevirerek kalan ipliği çıkarın.	86-87
	• İğne çağanoza sıkışmış.		
	• Besleme dişlisi iplikle dolmuş.		

Sorun	Sorunun nedeni	Sorunun giderilmesi	İlgili sayfa
Dengesiz dikişler, kumaş beslemesi dengesiz	• Düşük kaliteli iplik.	– Daha kaliteli bir iplik seçin.	19/20
	• Masura yuvasının ipliği yanlış takılmış.	– İpliği yeniden sarın ve düzgün bir şekilde takın.	11
	• Kumaş çekilmiş.	– Dikiş yaparken kumaşı çekmeyin; kumaşın makine tarafından beslenmesini sağlayın.	
Dikiş makinesi çalışmıyor	• Makine açılmamıştır.	– Makineyi açın.	7
	• Fiş prize takılmamıştır.	– Makinenin fişini prize takın.	7

A - Grubu Dikişler

Dikiş Desenleri		Genişlik (mm)		Uzunluk (mm)		Gergin-lik	Baskı Ayağı	○ Ters • Düğüm	Otom. Kilit (L) Otom. Durdurma (S)	○ T baskı ayağı ile aynalama	Çift iğne / T Baskı ayağı	Hafıza
		Otom.	Elle	Otom.	Elle							
00		3.5	0.0~7.0 (0.5)	2.5	1.5~3.0 (0.5)	3 - 5	T	○	L	○	2.0~5.0 (0.5)	○
01		2.0	1.0~7.0 (0.5)	2.5	1.0~3.0 (0.5)	3 - 5	T	●	S	○	3.0~4.0 (0.5)	○
02		5.0	2.5~7.0 (0.5)	2.5	1.0~3.0 (0.5)	3 - 5	T	●	S	○	2.5~5.0 (0.5)	○
03		3.5	2.5~7.0 (0.5)	1.0	0.5~4.5 (0.5)	3 - 5	F	●	S	○ / T	2.5~5.0 (0.5) /T	○
04		3.5	2.5~7.0 (0.5)	1.5	0.5~4.5 (0.5)	3 - 5	F	●	S	○ / T	2.5~5.0 (0.5) /T	○
05		5.0	2.5~7.0 (0.5)	2.5	1.5~3.0 (0.5)	3 - 5	T	●	S	○	2.5~5.0 (0.5)	○
06		5.0	2.5~7.0 (0.5)	3.0	2.0~3.0 (0.5)	3 - 5	A	●	S	○	2.5~5.0 (0.5)	○
07		5.0	2.5~7.0 (0.5)	2.5	1.0~3.0 (0.5)	3 - 5	T	●	S	○	2.5~5.0 (0.5)	○
08		7.0	2.5~7.0 (0.5)	2.5	1.0~3.0 (0.5)	3 - 5	A	●	S	○	2.5~5.0 (0.5)	○
09		5.0	2.5~7.0 (0.5)	2.5	1.0~3.0 (0.5)	3 - 5	A	●	S	○	2.5~5.0 (0.5)	○
10		5.0	2.5~7.0 (0.5)	2.0	1.5~3.0 (0.5)	3 - 5	A	●	S	○	2.5~5.0 (0.5)	○
11		7.0	2.5~7.0 (0.5)	1.5	1.0~3.0 (0.5)	3 - 5	T	●	S	○	2.5~5.0 (0.5)	○
12		7.0	2.5~7.0 (0.5)	2.5	1.0~4.5 (0.5)	3 - 5	T	●	S	○	2.5~5.0 (0.5)	○
13		7.0	2.5~7.0 (0.5)	0.5	0.3~1.0 (0.1)	2 - 4	A	●	S	○	2.5~5.0 (0.5)	○
14		7.0	2.5~7.0 (0.5)	0.5	0.3~1.0 (0.1)	2 - 4	A	●	S	○	2.5~5.0 (0.5)	○
15		7.0	2.5~7.0 (0.5)	0.5	0.3~1.0 (0.1)	2 - 4	A	●	S	○	2.5~5.0 (0.5)	○
16		7.0	2.5~7.0 (0.5)	0.5	0.3~1.0 (0.1)	2 - 4	A	●	S	○	2.5~5.0 (0.5)	○
17		7.0	2.5~7.0 (0.5)	0.5	0.3~1.0 (0.1)	2 - 4	A	●	S	○	2.5~5.0 (0.5)	○
18		7.0	2.5~7.0 (0.5)	0.5	0.3~1.0 (0.1)	2 - 4	A	●	S	○	2.5~5.0 (0.5)	○
19		7.0	2.5~7.0 (0.5)	0.5	0.3~1.0 (0.1)	2 - 4	A	●	S	○	2.5~5.0 (0.5)	○
20		7.0	2.5~7.0 (0.5)	0.5	0.3~1.0 (0.1)	2 - 4	A	●	S	○	2.5~5.0 (0.5)	○
21		7.0	2.5~7.0 (0.5)	0.5	0.3~1.0 (0.1)	2 - 4	A	●	S	○	2.5~5.0 (0.5)	○
22		7.0	2.5~7.0 (0.5)	0.5	0.3~1.0 (0.1)	2 - 4	A	●	S	○	2.5~5.0 (0.5)	○
23		7.0	2.5~7.0 (0.5)	0.5	0.3~1.0 (0.1)	2 - 4	A	●	S	○	2.5~5.0 (0.5)	○
24		7.0	2.5~7.0 (0.5)	0.5	0.3~1.0 (0.1)	2 - 4	A	●	S	○	2.5~5.0 (0.5)	○
25		7.0	2.5~7.0 (0.5)	0.5	0.3~1.0 (0.1)	2 - 4	A	●	S	○	2.5~5.0 (0.5)	○
26		7.0	2.5~7.0 (0.5)	0.5	0.3~1.0 (0.1)	2 - 4	A	●	S	○	2.5~5.0 (0.5)	○
27		7.0	2.5~7.0 (0.5)	0.5	0.3~1.0 (0.1)	2 - 4	A	●	S	○	2.5~5.0 (0.5)	○
28		7.0	2.5~7.0 (0.5)	0.5	0.3~1.0 (0.1)	2 - 4	A	●	S	○	2.5~5.0 (0.5)	○
29		7.0	2.5~7.0 (0.5)	0.5	0.3~1.0 (0.1)	2 - 4	A	●	S	○	2.5~5.0 (0.5)	○
30		7.0	2.5~7.0 (0.5)	0.5	0.3~1.0 (0.1)	2 - 4	A	●	S	○	2.5~5.0 (0.5)	○
31		7.0	2.5~7.0 (0.5)	0.5	0.3~1.0 (0.1)	2 - 4	A	●	S	○	2.5~5.0 (0.5)	○
32		7.0	2.5~7.0 (0.5)	0.5	0.3~1.0 (0.1)	2 - 4	A	●	S	○	2.5~5.0 (0.5)	○

Dikiş Desenleri		Genişlik (mm)		Uzunluk (mm)		Gergin-lik	Baskı Ayağı	○ Ters • Düğüm	Otom. Kilit (L) Otom. Durdurma (S)	○ T baskı ayağı ile aynalama	Çift iğne / T Baskı ayağı	Hafıza
33		7.0	2.5~7.0 (0.5)	0.5	0.3~1.0 (0.1)	2 - 4	A	●	S	○	2.5~5.0 (0.5)	○
34		7.0	2.5~7.0 (0.5)	0.5	0.3~1.0 (0.1)	2 - 4	A	●	S	○	2.5~5.0 (0.5)	○
35		7.0	2.5~7.0 (0.5)	0.5	0.3~1.0 (0.1)	2 - 4	A	●	S	○	2.5~5.0 (0.5)	○
36		7.0	2.5~7.0 (0.5)	0.5	0.3~1.0 (0.1)	2 - 4	A	●	S	○	2.5~5.0 (0.5)	○
37		7.0	2.5~7.0 (0.5)	0.5	0.3~1.0 (0.1)	2 - 4	A	●	S	○	2.5~5.0 (0.5)	○
38		7.0	2.5~7.0 (0.5)	1.5	1.5~3.0 (0.5)	2 - 4	A	●	S	○	2.5~5.0 (0.5)	○
39		7.0	2.5~7.0 (0.5)	1.5	1.5~2.0 (0.5)	2 - 4	A	●	S	○	2.5~5.0 (0.5)	○
40		7.0	4.0~7.0 (0.5)	1.5	1.5~3.0 (0.5)	2 - 4	A	●	S	○	4.0~5.0 (0.5)	○
41		7.0	2.5~7.0 (0.5)	1.5	1.5~3.0 (0.5)	2 - 4	A	●	S	○	2.5~5.0 (0.5)	○
42		7.0	2.5~7.0 (0.5)	1.0	1.0~2.0 (0.5)	2 - 4	A	●	S	○	2.5~5.0 (0.5)	○
43		7.0	2.5~7.0 (0.5)	0.5	0.3~1.0 (0.1)	2 - 4	A	●	S	○	2.5~5.0 (0.5)	○
44		7.0	3.5~7.0 (0.5)	1.5	1.0~3.0 (0.5)	2 - 4	A	●	S	○	3.5~5.0 (0.5)	○
45		7.0	3.0~7.0 (0.5)	1.5	1.5~3.0 (0.5)	2 - 4	A	●	S	○	3.0~5.0 (0.5)	○
46		5.0	2.5~7.0 (0.5)	2.5	1.0~3.0 (0.5)	3 - 5	A	●	S	○	2.5~5.0 (0.5)	○
47		6.0	3.0~7.0 (0.5)	1.0	1.0~3.0 (0.5)	3 - 5	A	●	S	○	3.0~5.0 (0.5)	○
48		6.0	2.5~7.0 (0.5)	1.0	1.0~3.0 (0.5)	3 - 5	A	●	S	○	5.0 (0.5)	○
49		4.0	3.0~7.0 (0.5)	1.0	1.0~3.0 (0.5)	3 - 5	A	●	S	○	3.0~5.0 (0.5)	○
50		4.0	3.0~7.0 (0.5)	1.0	1.0~3.0 (0.5)	3 - 5	A	●	S	○	3.0~5.0 (0.5)	○
51		6.0	3.0~7.0 (0.5)	1.0	1.0~3.0 (0.5)	3 - 5	A	•	S	○	3.0~5.0 (0.5)	○
52		6.0	5.0~7.0 (0.5)	1.0	1.0~3.0 (0.5)	3 - 5	A	•	S	○	5.0 (0.5)	○
53		6.0	3.0~7.0 (0.5)	1.5	1.0~3.0 (0.5)	3 - 5	A	●	S	○	3.0~5.0 (0.5)	○
54		6.0	3.0~7.0 (0.5)	1.0	1.0~3.0 (0.5)	3 - 5	A	●	S	○	3.0~5.0 (0.5)	○
55		6.0	5.0~7.0 (0.5)	1.0	1.0~3.0 (0.5)	3 - 5	A	●	S	○	5.0 (0.5)	○
56		5.0	4.0~7.0 (0.5)	2.5	1.0~4.5 (0.5)	3 - 5	T	●	S	○	4.0~5.0 (0.5)	○
57		3.0	2.0~7.0 (0.5)	3.0	3.0~4.5(0.25)	3 - 5	T	●	S	○	2.0~5.0 (0.5)	○
58		5.0	2.5~7.0 (0.5)	2.0	1.0~4.5 (0.5)	3 - 5	T	●	S	○	2.5~5.0 (0.5)	○
59		4.0	2.5~7.0 (0.5)	2.0	1.0~4.5 (0.5)	3 - 5	T	●	S	○	2.5~5.0 (0.5)	○
60		3.5	2.5~7.0 (0.5)	2.5	1.5~3.0 (0.5)	3 - 5	T	●	S	○	2.5~5.0 (0.5)	○
61		3.5	2.5~7.0 (0.5)	2.5	1.5~3.0 (0.5)	3 - 5	T	●	S	○	2.5~5.0 (0.5)	○
62		3.5	2.5~7.0 (0.5)	2.5	1.5~3.0 (0.5)	3 - 5	A	●	S	○	2.5~5.0 (0.5)	○
63		3.5	2.5~7.0 (0.5)	2.5	1.5~3.0 (0.5)	3 - 5	T	●	S	○	2.5~5.0 (0.5)	○
64		6.0	3.0~7.0 (0.5)	2.0	1.0~4.5 (0.5)	3 - 5	T	●	S	○	3.0~5.0 (0.5)	○
65		7.0	3.0~7.0 (0.5)	1.5	1.0~4.5 (0.5)	3 - 5	T	●	S	○	3.0~5.0 (0.5)	○
66		6.0	3.0~7.0 (0.5)	2.0	1.0~3.0 (0.5)	3 - 5	T	●	S	○	3.0~5.0 (0.5)	○

Dikiş Desenleri		Genişlik (mm)		Uzunluk (mm)		Gergin-lik	Baskı Ayağı	○ Ters • Düğüm	Otom. Kilit (L) Otom. Durdurma (S)	○ T baskı ayağı ile aynalama	Çift iğne / T Baskı ayağı	Hafıza
67		5.0	3.0~7.0 (0.5)	2.0	1.0~3.0 (0.5)	3 - 5	T	●	S	○	3.0~5.0 (0.5)	○
68		4.0	2.5~7.0 (0.5)	1.5	1.0~3.0 (0.5)	3 - 5	T	●	S	○	2.5~5.0 (0.5)	○
69		6.0	3.5~7.0 (0.5)	1.5	1.0~3.0 (0.5)	3 - 5	T	●	S	○	3.5~5.0 (0.5)	○
70		5.0	3.5~7.0 (0.5)	1.5	1.5~3.0 (0.5)	3 - 5	A	●	S	○	3.5~5.0 (0.5)	○
71		7.0	1.0~7.0 (0.5)	2.0	1.0~4.0 (0.5)	3 - 5	A	●	S	○	2.5~5.0 (0.5)	○
72		6.0	3.0~7.0 (0.5)	1.5	1.0~3.0 (0.5)	3 - 5	T	●	S	○	3.0~5.0 (0.5)	○
73		6.0	2.5~7.0 (0.5)	1.0	1.0~3.0 (0.5	3 - 5	T	●	S	○	2.5~5.0 (0.5)	○
74		5.0	2.5~7.0 (0.5)	1.0	1.0~4.5 (0.5)	3 - 5	T	●	S	○	2.5~5.0 (0.5)	○
75		7.0	2.5~7.0 (0.5)	1.5	1.0~3.0 (0.5	3 - 5	A	●	S	○	2.5~5.0 (0.5)	○
76		6.0	2.5~7.0 (0.5)	1.5	1.0~3.0 (0.5	3 - 5	T	●	S	○	2.5~5.0 (0.5)	○
77		4.5	2.5~7.0 (0.5)	2.0	1.0~3.0 (0.5	3 - 5	T	●	S	○	2.5~5.0 (0.5)	○
78		7.0	2.5~7.0 (0.5)	2.0	1.0~3.0 (0.5	3 - 5	T	●	S	○	2.5~5.0 (0.5)	○
79		7.0	2.5~7.0 (0.5)	2.5	1.5~3.0 (0.5)	3 - 5	T	●	S	○	2.5~5.0 (0.5)	○
80		5.0	2.5~7.0 (0.5)	2.0	1.0~3.0 (0.5	3 - 5	T	●	S	○	2.5~5.0 (0.5)	○
81		6.0	2.5~7.0 (0.5)	3.0	1.0~3.0 (0.5	3 - 5	T	●	S	○	2.5~5.0 (0.5)	○
82		5.0	2.5~7.0 (0.5)	2.0	1.0~3.0 (0.5	3 - 5	T	●	S	○	2.5~5.0 (0.5)	○
83		4.0	2.5~7.0 (0.5)	2.0	1.0~3.0 (0.5	3 - 5	T	●	S	○	2.5~5.0 (0.5)	○
84		5.0	2.5~7.0 (0.5)	2.0	1.0~3.0 (0.5)	3 - 5	A	●	S	○	2.5~5.0 (0.5)	○
85		5.0	4.0~7.0 (0.5)	2.5	1.5~3.0 (0.5)	3 - 5	A	●	S	○	4.0~5.0 (0.5)	○
86		5.0	2.5~5.5 (0.5)	0.5	0.3~1.0 (0.1)	2 - 4	D	—	—	—	—	—
87		7.0	5.5~7.0 (0.5)	0.5	0.3~1.0 (0.1)	2 - 4	D	—	—	—	—	—
88		5.0	2.5~5.5 (0.5)	0.5	0.3~1.0 (0.1)	2 - 4	D	—	—	—	—	—
89		5.0	2.5~5.5 (0.5)	0.5	0.3~1.0 (0.1)	2 - 4	D	—	—	—	—	—
90		7.0	5.5~7.0 (0.5)	0.5	0.3~1.0 (0.1)	2 - 4	D	—	—	—	—	—
91		7.0	5.5~7.0 (0.5)	0.5	0.3~1.0 (0.1)	2 - 4	D	—	—	—	—	—
92		6.0	3.0~7.0 (0.5)	1.0	1.0~2.0 (0.5)	2 - 4	D	—	—	—	—	—
93		6.0	3.0~7.0 (0.5)	1.5	1.0~3.0 (0.5)	2 - 4	D	—	—	—	—	—
94		2.0	1.0~3.0 (0.5)	0.5	0.5~1.0 (0.1)	2 - 4	D	—	—	—	—	—
95		7.0	7.0, 6.0, 5.0	—	—	2 - 4	A	—	—	—	—	—
96		7.0	7.0, 6.0, 5.0	—	—	2 - 4	A	—	—	—	—	—
97		3.5	3.5~4.5 (0.5)	—	—	2 - 4	H	—	—	—	—	—
98		7.0	3.5~7.0 (0.5)	2.0	1.0~2.0 (0.5)	3 - 5	D	—	—	—	—	—
99		7.0	3.5~7.0 (0.5)	2.0	1.0~2.0 (0.5)	3 - 5	D	—	—	—	—	—

B - Grubu Dikişler

Dikiş Desenleri		Genişlik (mm)		Uzunluk (mm)		Gergin-lik	Baskı Ayağı	○ Ters • Düğüm	Otom. Kilit (L) Otom. Durdurma (S)	○ T baskı ayağı ile aynalama	Çift iğne / T Baskı ayağı	Hafıza
		Otom.	Elle	Otom.	Elle							
00		7.0	3.0~7.0 (0.5)	3.0	1.5~3.0 (0.5)	3 - 5	A	●	S	—	3.0~5.0 (0.5)	○
01		6.0	4.5~7.0 (0.5)	2.5	1.5~3.0 (0.5)	3 - 5	A	●	S	—	4.5~5.0 (0.5)	○
02		7.0	4.0~7.0 (0.5)	2.5	1.5~3.0 (0.5)	3 - 5	A	●	S	—	4.0~5.0 (0.5)	○
03		5.0	2.5~7.0 (0.5)	2.5	1.0~3.0 (0.5)	3 - 5	T	●	S	—	2.5~5.0 (0.5)	○
04		6.0	2.5~7.0 (0.5)	3.0	1.5~3.0 (0.5)	3 - 5	T	●	S	—	2.5~5.0 (0.5)	○
05		5.0	3.5~7.0 (0.5)	2.0	1.5~3.0 (0.5)	3 - 5	A	●	S	—	3.5~5.0 (0.5)	○
06		7.0	2.5~7.0 (0.5)	2.0	1.0~3.0 (0.5)	3 - 5	T	●	S	—	2.5~5.0 (0.5)	○
07		7.0	2.5~7.0 (0.5)	2.5	1.5~3.0 (0.5)	3 - 5	T	●	S	—	2.5~5.0 (0.5)	○
08		7.0	2.5~7.0 (0.5)	2.5	1.5~3.0 (0.5)	3 - 5	T	●	S	—	2.5~5.0 (0.5)	○
09		5.0	2.5~7.0 (0.5)	2.5	1.5~3.0 (0.5)	3 - 5	T	●	S	—	2.5~5.0 (0.5)	○
10		7.0	4.0~7.0(0.5)	1.5	1.5~3.0 (0.5)	3 - 5	A	●	S	—	4.0~5.0 (0.5)	○
11		5.0	2.5~7.0 (0.5)	2.5	1.5~3.0 (0.5)	3 - 5	T	●	S	—	2.5~5.0 (0.5)	○
12		6.0	3.5~7.0 (0.5)	2.0	1.5~3.0 (0.5)	3 - 5	A	●	S	—	3.5~5.0 (0.5)	○
13		6.0	3.5~7.0 (0.5)	1.5	1.5~3.0 (0.5)	3 - 5	A	●	S	—	3.5~5.0 (0.5)	○
14		7.0	3.0~7.0 (0.5)	2.0	2.0~3.0 (0.5)	3 - 5	T	●	S	—	3.0~5.0 (0.5)	○
15		5.0	2.5~7.0 (0.5)	2.5	1.0~3.0 (0.5)	3 - 5	T	●	S	—	2.5~5.0 (0.5)	○
16		6.0	4.0~7.0 (0.5)	2.0	1.5~3.0 (0.5)	3 - 5	A	●	S	—	4.0~5.0 (0.5)	○
17		5.0	4.0~7.0 (0.5)	2.0	1.5~3.0 (0.5)	3 - 5	T	●	S	—	4.0~5.0 (0.5)	○
18		5.0	2.5~7.0 (0.5)	1.5	1.0~3.0 (0.5)	3 - 5	T	●	S	—	2.5~5.0 (0.5)	○
19		6.0	3.5~7.0 (0.5)	2.0	1.5~3.0 (0.5)	3 - 5	A	●	S	—	3.5~5.0 (0.5)	○
20		6.0	4.5~7.0 (0.5)	1.5	1.0~3.0 (0.5)	3 - 5	A	●	S	—	4.5~5.0 (0.5)	○
21		5.0	3.0~7.0 (0.5)	2.0	2.0~3.0 (0.5)	3 - 5	A	●	S	—	3.0~5.0 (0.5)	○
22		5.0	4.0~7.0 (0.5)	1.5	1.0~3.0 (0.5)	3 - 5	A	●	S	—	4.0~5.0 (0.5)	○
23		7.0	4.0~7.0 (0.5)	3.0	2.0~3.0 (0.5)	3 - 5	A	●	S	—	4.0~5.0 (0.5)	○
24		7.0	2.5~7.0 (0.5)	2.0	1.5~3.0 (0.5)	3 - 5	T	●	S	—	2.5~5.0 (0.5)	○
25		7.0	5.0~7.0 (0.5)	2.0	1.5~4.5(0.5)	3 - 5	A	●	S	—	5.0 (0.5)	○
26		7.0	3.5~7.0 (0.5)	3.0	2.0~3.0 (0.5)	3 - 5	A	●	S	—	3.5~5.0 (0.5)	○
27		7.0	4.0~7.0 (0.5)	2.0	1.0~3.0(0.5)	3 - 5	A	●	S	—	4.0~5.0 (0.5)	○
28		3.0	1.5~7.0 (0.5)	3.0	1.5~3.0 (0.5)	3 - 5	A	●	S	—	2.0~5.0 (0.5)	○
29		6.0	4.0~7.0 (0.5)	2.5	1.0~3.0 (0.5)	3 - 5	A	●	S	—	4.0~5.0 (0.5)	○
30		3.5	0.0~7.0 (0.5)	2.0	1.0~3.0 (0.5)	3 - 5	A	●	S	—	2.0~5.0 (0.5)	○
31		5.0	3.5~7.0 (0.5)	2.0	2.0~3.0 (0.5)	3 - 5	T	●	S	—	3.5~5.0 (0.5)	○
32		5.0	2.5~7.0 (0.5)	1.5	1.0~3.0 (0.5)	3 - 5	T	●	S	—	2.5~5.0 (0.5)	○

Dikiş Desenleri		Genişlik (mm)		Uzunluk (mm)		Gergin-lik	Baskı Ayağı	○ Ters • Düğüm	Otom. Kilit (L) Otom. Durdurma (S)	○ T baskı ayağı ile aynalama	Çift iğne / T Baskı ayağı	Hafıza
33		5.0	2.5~7.0 (0.5)	2.0	1.0~3.0 (0.5)	3 - 5	T	●	S	—	2.5~5.0 (0.5)	○
34		7.0	3.5~7.0 (0.5)	2.0	1.0~3.0 (0.5)	3 - 5	T	●	S	—	3.5~5.0 (0.5)	○
35		7.0	3.5~7.0 (0.5)	1.0	1.0~3.0 (0.5)	3 - 5	A	●	S	—	3.5~5.0 (0.5)	○
36		5.0	2.5~7.0 (0.5)	2.0	2.0~3.0 (0.5)	3 - 5	A	●	S	—	2.5~5.0 (0.5)	○
37		5.0	2.5~7.0 (0.5)	2.0	1.5~3.0 (0.5)	3 - 5	T	●	S	—	2.5~5.0 (0.5)	○
38		5.0	3.0~7.0 (0.5)	1.5	1.5~3.0 (0.5)	3 - 5	T	●	S	—	3.0~5.0 (0.5)	○
39		7.0	2.5~7.0 (0.5)	2.0	1.0~3.0 (0.5)	3 - 5	A	●	S	—	2.5~5.0 (0.5)	○
40		7.0	2.5~7.0 (0.5)	3.0	1.5~3.0 (0.5)	3 - 5	A	●	S	—	2.5~5.0 (0.5)	○
41		7.0	2.5~7.0 (0.5)	2.0	1.5~3.0 (0.5)	3 - 5	A	●	S	—	2.5~5.0 (0.5)	○
42		7.0	4.0~7.0(0.5)	2.5	1.5~3.0 (0.5)	3 - 5	A	●	S	—	4.0~5.0 (0.5)	○
43		6.0	4.0~7.0(0.5)	2.0	2.0~3.0 (0.5)	3 - 5	A	●	S	—	4.0~5.0 (0.5)	○
44		7.0	2.5~7.0 (0.5)	2.5	1.5~3.0 (0.5)	3 - 5	A	●	S	—	2.5~5.0 (0.5)	○
45		7.0	3.5~7.0 (0.5)	2.5	1.5~3.0 (0.5)	3 - 5	T	●	S	—	3.5~5.0 (0.5)	○
46		7.0	3.5~7.0 (0.5)	2.0	1.5~3.0 (0.5)	3 - 5	T	●	S	—	3.5~5.0 (0.5)	○
47		7.0	3.0~7.0 (0.5)	2.5	1.0~3.0 (0.5)	3 - 5	T	●	S	—	3.0~5.0 (0.5)	○
48		7.0	2.5~7.0 (0.5)	2.0	1.5~3.0 (0.5)	3 - 5	T	●	S	—	2.5~5.0 (0.5)	○
49		7.0	3.0~7.0 (0.5)	2.5	1.0~3.0 (0.5)	3 - 5	T	●	S	—	3.0~5.0 (0.5)	○
50		7.0	3.5~7.0 (0.5)	1.5	1.0~3.0 (0.5)	3 - 5	T	●	S	—	3.5~5.0 (0.5)	○
51		5.0	3.0~7.0 (0.5)	1.5	1.0~3.0 (0.5)	3 - 5	T	●	S	—	3.0~5.0 (0.5)	○
52		7.0	3.5~7.0 (0.5)	1.5	1.0~3.0 (0.5)	3 - 5	T	●	S	—	3.5~5.0 (0.5)	○
53		7.0	5.0~7.0 (0.5)	2.5	2.0~3.0 (0.5)	3 - 5	A	●	S	—	5.0 (0.5)	○
54		7.0	3.0~7.0 (0.5)	2.0	1.5~3.0 (0.5)	3 - 5	A	●	S	—	3.0~5.0 (0.5)	○
55		7.0	3.0~7.0 (0.5)	2.0	1.5~3.0 (0.5)	3 - 5	A	●	S	—	3.0~5.0 (0.5)	○
56		5.0	3.5~7.0 (0.5)	1.5	1.0~3.0 (0.5)	3 - 5	A	●	S	—	3.5~5.0 (0.5)	○
57		7.0	4.0~7.0 (0.5)	3.0	2.5~3.0 (0.5)	3 - 5	A	●	S	—	4.0~5.0 (0.5)	○
58		7.0	4.5~7.0 (0.5)	2.0	2.0~3.0 (0.5)	3 - 5	A	●	S	—	4.5~5.0 (0.5)	○
59		7.0	3.5~7.0 (0.5)	1.5	1.5~3.0 (0.5)	3 - 5	A	●	S	—	3.5~5.0 (0.5)	○
60		7.0	3.0~7.0 (0.5)	2.0	1.5~3.0 (0.5)	3 - 5	A	●	S	—	3.0~5.0 (0.5)	○
61		7.0	5.0~7.0 (0.5)	3.0	2.0~3.0 (0.5)	3 - 5	A	●	S	—	5.0 (0.5)	○
62		7.0	4.0~7.0 (0.5)	2.5	1.5~3.0 (0.5)	3 - 5	A	●	S	—	4.0~5.0 (0.5)	○
63		7.0	4.0~7.0 (0.5)	1.5	1.5~3.0 (0.5)	3 - 5	A	●	S	—	4.0~5.0 (0.5)	○
64		7.0	4.5~7.0 (0.5)	2.0	1.5~3.0 (0.5)	3 - 5	A	●	S	—	4.5~5.0 (0.5)	○
65		7.0	4.0~7.0 (0.5)	2.0	1.5~3.0 (0.5)	3 - 5	A	●	S	—	4.0~5.0 (0.5)	○
66		7.0	3.0~7.0 (0.5)	2.0	1.5~3.0 (0.5)	3 - 5	A	●	S	—	3.0~5.0 (0.5)	○

Dikiş Desenleri		Genişlik (mm)		Uzunluk (mm)		Gergin-lik	Baskı Ayağı	○ Ters • Düğüm	Otom. Kilit (L) Otom. Durdurma (S)	○ T baskı ayağı ile aynalama	Çift iğne / T Baskı ayağı	Hafıza
67		7.0	3.0~7.0 (0.5)	3.0	1.0~3.0 (0.5)	3 - 5	T	●	S	—	3.0~5.0 (0.5)	○
68		7.0	4.0~7.0 (0.5)	2.0	1.5~3.0 (0.5)	3 - 5	A	●	S	—	4.0~5.0 (0.5)	○
69		7.0	5.0~7.0 (0.5)	2.5	2.0~3.0 (0.5)	3 - 5	A	●	S	—	5.0 (0.5)	○
70		7.0	3.5~7.0 (0.5)	2.0	1.5~3.0 (0.5)	3 - 5	A	●	S	—	3.5~5.0 (0.5)	○
71		6.0	3.0~7.0 (0.5)	3.0	1.5~3.0 (0.5)	3 - 5	A	●	S	—	3.0~5.0 (0.5)	○
72		7.0	3.0~7.0 (0.5)	2.0	1.5~3.0 (0.5)	3 - 5	A	●	S	—	3.0~5.0 (0.5)	○
73		7.0	2.5~7.0 (0.5)	1.5	1.0~3.0 (0.5)	3 - 5	A	●	S	—	2.5~5.0 (0.5)	○
74		5.0	3.5~7.0 (0.5)	1.0	1.0~3.0 (0.5)	3 - 5	A	●	S	—	3.5~5.0 (0.5)	○
75		7.0	4.0~7.0 (0.5)	2.5	2.0~3.0 (0.5)	3 - 5	A	●	S	—	4.0~5.0 (0.5)	○
76		7.0	4.0~7.0 (0.5)	1.5	1.0~3.0 (0.5)	3 - 5	A	●	S	—	4.0~5.0 (0.5)	○
77		7.0	4.0~7.0 (0.5)	2.0	1.5~2.5 (0.5)	3 - 5	A	●	S	—	4.0~5.0 (0.5)	○
78		7.0	5.0~7.0(0.5)	0.5	0.3~1.0 (0.1)	3 - 5	A	●	S	—	5.0 (0.5)	○
79		6.0	2.5~7.0 (0.5)	1.5	1.0~2.5 (0.5)	3 - 5	A	●	S	—	2.5~5.0 (0.5)	○
80		3.5	1.5~7.0 (0.5)	3.0	2.0~3.0 (0.5)	3 - 5	A	●	S	—	2.0~5.0 (0.5)	○
81		5.0	2.0~7.0 (0.5)	2.5	1.5~2.5 (0.5)	3 - 5	A	●	S	—	2.0~5.0 (0.5)	○
82		7.0	3.0~7.0 (0.5)	2.0	1.0~2.0 (0.5)	3 - 5	T	●	S	—	3.0~5.0 (0.5)	○
83		7.0	4.0~7.0 (0.5)	1.5	1.5~4.0 (0.5)	3 - 5	T	●	S	—	4.0~5.0 (0.5)	○
84		5.0	2.5~7.0 (0.5)	2.0	1.0~3.0 (0.5)	3 - 5	T	●	S	—	2.5~5.0 (0.5)	○
85		5.0	4.0~7.0 (0.5)	2.0	1.5~3.0 (0.5)	3 - 5	T	●	S	—	4.0~5.0 (0.5)	○
86		7.0	5.0~7.0 (0.5)	3.0	2.0~3.0 (0.5)	3 - 5	T	●	S	—	5.0 (0.5)	○
87		5.0	2.5~7.0 (0.5)	2.0	1.0~3.0 (0.5)	3 - 5	A	●	S	—	2.5~5.0 (0.5)	○
88		5.0	4.0~7.0 (0.5)	2.5	1.5~2.5 (0.5)	3 - 5	A	●	S	—	4.0~5.0 (0.5)	○
89		5.0	3.5~7.0 (0.5)	3.0	1.5~3.0 (0.5)	3 - 5	T	●	S	—	3.5~5.0 (0.5)	○
90		5.0	2.5~7.0 (0.5)	2.0	1.5~3.0 (0.5)	3 - 5	T	●	S	—	2.5~5.0 (0.5)	○
91		6.0	5.0~7.0 (0.5)	2.5	2.0~3.0 (0.5)	3 - 5	A	●	S	—	5.0 (0.5)	○
92		5.0	2.5~7.0 (0.5)	3.0	1.5~3.0 (0.5)	3 - 5	A	●	S	—	2.5~5.0 (0.5)	○
93		5.0	2.5~7.0 (0.5)	2.0	1.5~3.0 (0.5)	3 - 5	T	●	S	—	2.5~5.0 (0.5)	○
94		5.0	4.5~7.0 (0.5)	2.0	2.0~3.0 (0.5)	3 - 5	T	●	S	—	4.5~5.0 (0.5)	○
95		7.0	5.0~7.0 (0.5)	2.0	2.0~3.0 (0.5)	3 - 5	T	●	S	—	5.0 (0.5)	○
96		7.0	4.5~7.0 (0.5)	3.0	1.5~3.0 (0.5)	3 - 5	T	●	S	—	4.5~5.0 (0.5)	○
97		7.0	3.5~7.0 (0.5)	2.5	2.0~2.5 (0.5)	3 - 5	T	●	S	—	3.5~5.0 (0.5)	○
98		6.0	3.5~7.0 (0.5)	2.5	2.0~3.0 (0.5)	3 - 5	T	●	S	—	3.5~5.0 (0.5)	○
99		5.0	3.5~7.0 (0.5)	2.0	1.5~3.0 (0.5)	3 - 5	T	●	S	—	3.5~5.0 (0.5)	○

bernette
sublime

TR – 06/2014 – 1.inci Baskı
502020.91.16/ 021H1G1403
© BERNINA International AG
Steckborn CH, www.bernina.com

Daha fazla bilgi için ziyaret edin
www.mybernette.com