bernette
sublime

my city

my bernette

London 7
London 8

KASUTUSJUHEND

OLULISED OHUTUSTEHNIKA JUHISED

Elektriseadmete kasutamisel tuleb järgida peamisi ettevaatusabinõusid, sealhulgas tuleks teha järgmist:

Lugege kõik juhised läbi enne õmblusmasina kasutamist. Hoidke kasutusjuhend masina lähedal kindlas kohas. Masina edasiandmisel teisele isikule andke kindlasti kaasa ka kasutusjuhend.

OHT

Elektrilöögi ohu vähendamiseks:

1. Kunagi ei tohi jätta vooluvõrku ühendatud elektriseadet järelevalveta.
2. Õmblusmasin tuleb alati kohe peale kasutamist ja enne puhastamist elektrivõrgust lahutada.

HOIATUS

Põletushaavade, tulekahju, elektrilöögi ja kehavigastuste riski vähendamiseks:

1. Isikud, kelle puudulikud füüsilised või vaimsed võimed või mitteküllaldased teadmised või kogemused takistavad seadme ohutut kasutamist (k.a lapsed), võivad masinat kasutada vaid nende eest vastutava kogenud isiku juhendamisel ja järelevalvel.
2. Pidage meeles, et õmblusmasin ei ole mänguasi. Eriti tähelepanelik tuleb olla siis, kui käesolevat kompuuterõmblusmasinat kasutavad lapsed või seda kasutatakse nende läheduses, või kui kasutajaks on isikud, kes ei ole tutvunud õmblusmasina kasutusjuhendiga.
3. Kasutage seda õmblusmasinat üksnes juhendis kirjeldatud otstarbel. Kasutage vaid valmistaja soovitatud ja juhendis loetletud tarvikuid.
4. Lapsi ei tohi lubada õmblusmasinaga mängida.
5. Ärge kasutage seda masinat, kui juhe või pistik on vigastatud, masin ei tööta nõutaval viisil, masin on maha kukkunud või vigastatud või masin on kukkunud vette. Kontrollimiseks, remondiks, elektriliste või mehaaniliste reguleeringute tegemiseks viige õmblusmasin lähimasse volitatud müügikohta või hoolduskeskusesse.
6. Masina kasutamisel peavad masina ventilatsiooniavad olema avatud. Õmblusmasina ventilatsiooniavad ja pedaal peavad olema puhastatud riidekiududest, tolmust ja materjalijääkidest.
7. Hoidke sõrmed eemal kõikidest liikuvatest masinaosadest. Eriti tähelepanelik tuleb olla õmblusmasina nõela läheduses.
8. Kasutage alati vaid sobivat nõelaplaati. Vale plaadi kasutamine võib põhjustada nõela murdumise.
9. Ärge kasutage kõveraid nõelu.
10. Õmblemise ajal ärge tõmmake ega lükake kangast edasi. See võib painutada nõela ja põhjustada selle murdumise.
11. Mis tahes häälestustoimingute tegemiseks nõela tsoonis, näiteks niidi nõelasilma panekuks või nõela vahetamiseks, poolimiseks või presstalla vahetamiseks jne seadke lüliti asendisse "O" (väljas).
12. Enne masina katete eemaldamist, õlitamist või muu käesolevas juhendis osutatud tehnilise teeninduse teostamist lahutage masin kindlasti elektrivõrgust (tõmmake pistik pesast välja).
13. Ärge pillake või asetage mingeid esemeid masina avadesse.
14. Ärge kasutage masinat õues.
15. Ärge töötage masinaga ruumides, kus kasutatakse aerosoole (pihustatavaid aineid) või hapnikuballoone.

16. Väljalülitamiseks viige pealüliti asendisse "O", seejärel võib pistiku pesast välja tõmmata.
17. Ärge tõmmake pistikut välja seda juhtmest tirides. Võtke väljatõmbamiseks kinni pistikust, mitte juhtmest.
18. Kui pedaaliga ühendatud toitekaaabel on vigastatud, siis tuleb see ohtude vältimiseks lasta välja vahetada masina tootjal või tema hooldusesindajal või samasuguse kvalifikatsiooniga isikul.
19. Ärge kunagi asetage mingeid esemeid pedaalile.
20. See õmblusmasin on kahekordse isolatsiooniga (välja arvatud USA/Kanada variant). Kasutage ainult originaalvaruosi. Vaadake kahekordse isolatsiooniga toodete hoolduse juhiseid.

KAHEKORDSE ISOLATSIOONIGA TOODETE HOOLDUS

Kahekordse isolatsiooniga toodetes on maanduse asemel ette nähtud kaks isolatsioonisüsteemi. Kahekordse isolatsiooniga toodete korral pole mingeid maandusmeetmeid ette nähtud ja tootele ei ole maandusvahendeid lisatud. Kahekordse isolatsiooniga toodete teenindus nõuab erilist ettevaatlikkust ja süsteemi tundmist ning peab olema teostatud ainult kvalifitseeritud teenindava personali poolt. Kahekordse isolatsiooniga toote varuosad peavad olema identsed toote originaaldetailidega. Kahekordse isolatsiooniga tooted märgistatakse sõnadega "DOUBLE INSULATION" või "DOUBLE INSULATED".

Tootele võib ka olla märgitud sümbol ⧈ .

SÄILITAGE KÄESOLEV KASUTUSJUHEND

See õmblusmasin on ette nähtud ainult koduseks kasutamiseks.

KESKKONNAKAITSE

BERNINA panustab keskkonnakaitsesse. Keskkonnamõju vähendamiseks arendame me pidevalt edasi oma toodete konstruktsiooni, täiustame tehnoloogiat ja tootmist.

Ärge visake vanu elektriseadmeid sorteerimata olmeprügi hulka, vaid viige vastavasse kogumispunkti.

Kogumispunktide kohta saab teavet kohalikust omavalitsusest.

Elektriseadmete kontrollimatul äraviskamisel võivad ohtlikud jäätmed sattuda põhjavee kaudu toiduahelasse või mürgitada aastateks floora ja fauna.

Vana õmblusmasina väljavahetamisel uue vastu on müüja kohustatud vähemalt tasuta teilt vana masina utiliseerimiseks vastu võtma.

LED KIIRGUS

Ärge vaadake otse 1M klassi LED-toodetesse.

Tähelepanu:

See õmblusmasin on ette nähtud ainult koduseks kasutamiseks. Masina intensiivsel kasutamisel või selle ärilistel eesmärkidel kasutamisel tuleb masinat regulaarselt puhastada ja eriti korrapäraselt hooldada.

Masina intensiivsest kasutamisest või ärilistel eesmärkidel kasutamisest põhjustatud kulumine ei kuulu automaatselt garantii alla. Küsimuse, millega on konkreetsel juhul tegemist, lahendab volitatud hoolduspersonal.

Kõik õigused reserveeritud

Toote edasiarendamise tagamiseks jätame endale õiguse igal ajal kompuuterõmblusmasina tehnilisi andmeid, detaile või tarvikuid ilma sellest eraldi teatamata muuta või asendada. Tarvikute komplekt võib eri riikides erinev olla.

Ohutusjuhised 1

Sisukord 4

Masina ülevaade 5
Masina detailid 5
Tarvikud - mudel London 7 6
Tarvikud - mudel London 8 7

Masina seadistamine 8
Masina ühendamine elektrivõrku 8
Pedaal 8
Õmbluslaud 9
Ülestõstetav kaas 10
Valikuketas 10
Poolimine 11
Pooli paigaldamine 13
Ülaniidiga niidistamine 14
Nõela niidistaja 16
Nõela vahetamine 17
Niidilõikur 17
Niidi pinge 18
Presstalla surve reguleerimine 18
Presstalla vahetamine 19
Kaheastmeline pressjalg 20
Transportööri tõstmine ja allalaskmine 20

Tähtis õmblusalane teave 21
Nõela, kanga ja niidi valimine 21
Presstaldade valik - mudel London 7 22
Presstaldade valik - mudel London 8 23

Ekraani kirjeldus ja kasutamise juhised 24
Nuppude selgitus - mudel London 8 24
Teave LED-ekraanil 25
Funktsiooninupud 28
Kasutamise üldpõhimõtted 30

Pistete ülevaade 32

Põhilised õmblemisvõtted 35
Kasulikud oskused 35
Sirged pisted ja nõela asend 37
Siksakpisted 37
Elastne piste 38
Äärestuspiste 39
Salapiste 40
Nööpide õmblemine 41
Nööpaukude õmblemine 42
Silmade õmblemine 45
Nõelumine 46
Tõmbluku paigaldamine 48
Nähtamatu tõmbluku paigaldamine 50
Rullpalistus 51
Ehisnööri õmblemine 52
Madalpiste 53
Teppimine 54
Pilutamine 56
Teokarppiste 56
Krookimine 57
Kurrutamine 58
Vaba nõelumine, tikkimine ja monogrammide õmblemine 59
Ülatransportööriga jalg 61

Erifunktsioonid 62
Peegelpildis pisted - mudel London 8 62
Kaksiknõelaga õmblemine - Mudel London 8 63
Mälu - mudel London 8 65
Hoiatusfunktsioonid 78

Hooldus 79
Puhastamine 79
LED-lambi vahetamine 79

Rikete kõrvaldamine 80
Rikete kõrvaldamise juhis 80

Lisa 82
Tavaoleku voodiagramm 82
Mäluoleku voodiagramm 83

Masina detailid

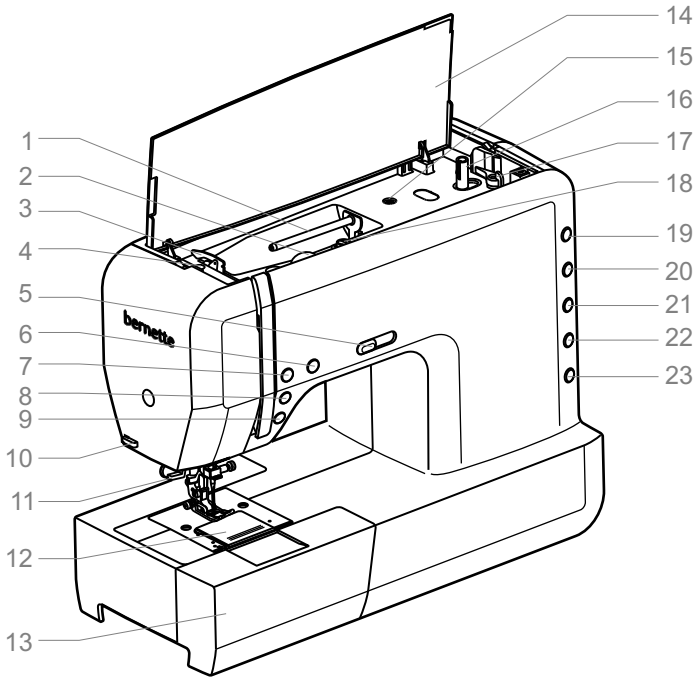

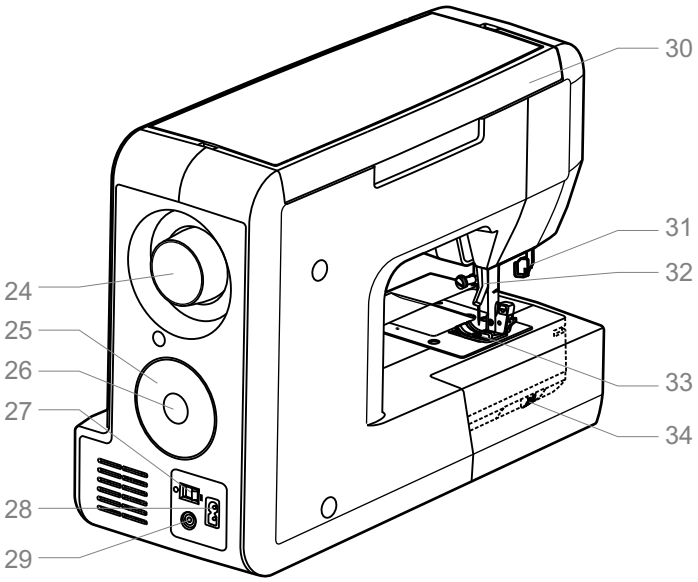

1. Niidirullivarras
2. Niidipingutaja reguleerimisnupp
3. Niidisuunaja
4. Presstalla surve reguleerimiskruvi
5. Transportööri kiiruse regulaator
6. Käivitamis/peatamisnupp
7. Autom. kinnituspistete nupp
8. Nõela üleval või all peatamise nupp
9. Tagurpidi õmblemise nupp
10. Niidilõikur
11. Nõela niidistaja
12. Nõelaplaadi kaas
13. Õmbluslaud ja tarvikute karp
14. Ülemine kate
15. Täiendava niidirullivarda ava
16. Poolimisseade
17. Poolistopper
18. Poolikerija eelpingutaja
19. Pistegrupi valiku nupp
20. Piste pikkuse nupp
21. Piste laiuse nupp
22. Funktsiooninupp (mudel London 8)
23. Mälunupp (mudel London 8)
24. Käsiratas
25. Valikuketas
26. Kinnitamise/ekraani nupp
27. Pealüliti
28. Toitekaabli pistikupesa
29. Pedaali pistikupesa
30. Käepide
31. Üheastmelise nööpaugu kang
32. Pressjala tõstekang
33. Presstald
34. Transportööri allalaskenupp

Tarvikud - mudel London 7

Standardvarustus

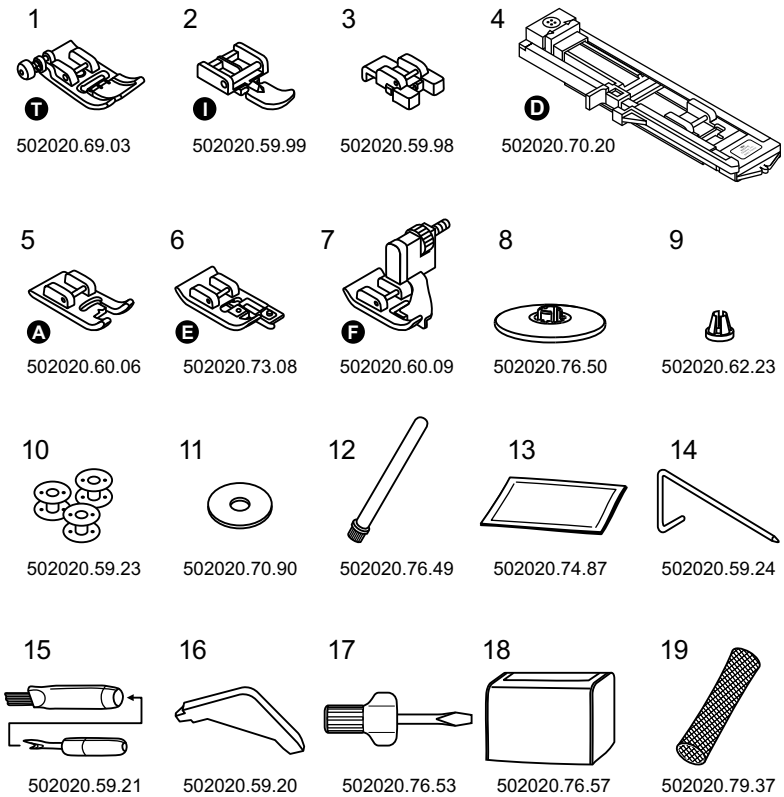

1. Universaalne presstald (T)
2. Tõmblukutald (I)
3. Nööbiõmblustald
4. Nööpaugutald (D)
5. Madalpistetald (A)
6. Äärestustald (E)
7. Salapistetald (F)
8. Niidirullihoidik (suur)
9. Niidirullihoidik (väike)
10. Poolid (3 tk)
11. Niidirulli alusvilt
12. Täiendav niidirullivarras
13. Nõelakomplekt (3 nõela)
14. Servasuunaja
15. Pintsel/harutusnuga
16. L-kruvits
17. Kruvits
18. Tolmukate
19. Niidirullivõrk (2x)

Lisavarustus

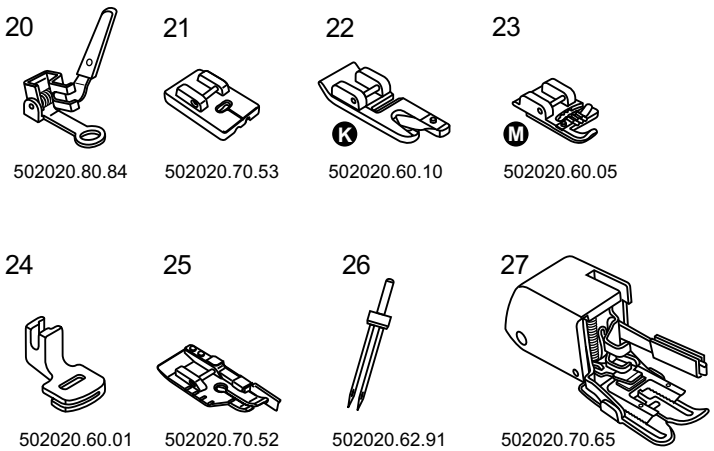

20. Nõelumise/tikkimise tald
21. Peitlukutald
22. Palistustald (K)
23. Ehisnööritald (M)
24. Krookimistald
25. 6 mm teppimistald
26. Kaksiknõel
27. Ülatransportööriga tald

Tarvikud - mudel London 8

Standardvarustus

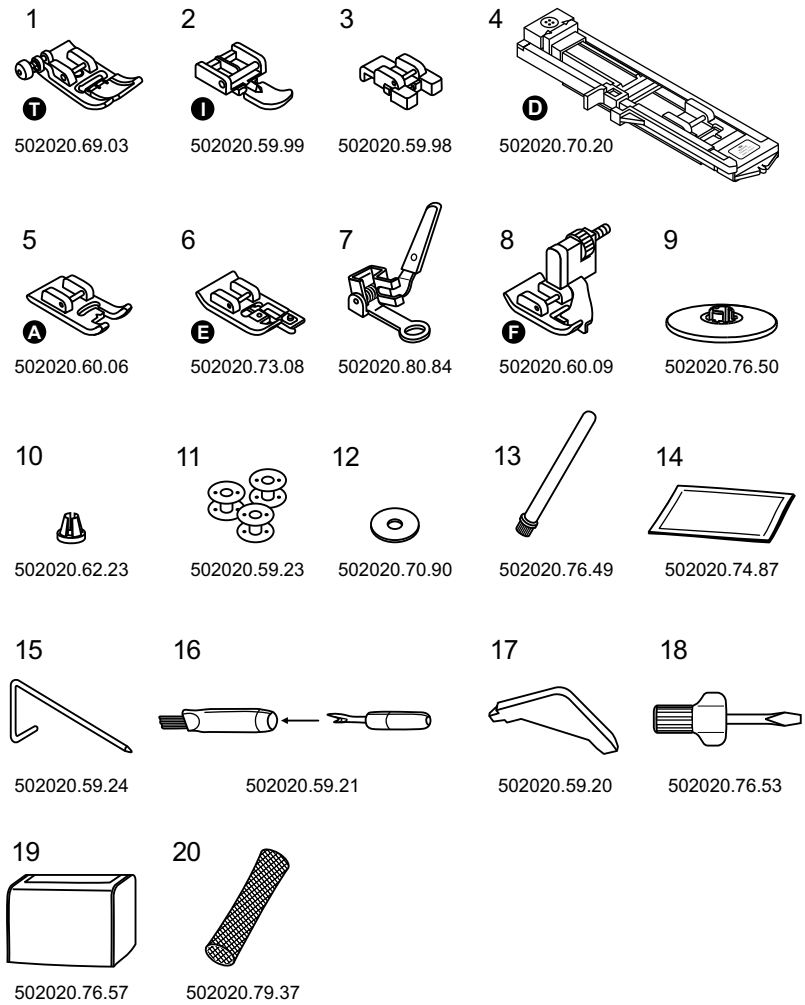

1. Universaalne presstald (T)
2. Tõmblukutald (I)
3. Nööbiõmblustald
4. Nööpaugutald (D)
5. Madalpistetald (A)
6. Äärestustald (E)
7. Nõelumise/tikkimise tald
8. Salapistetald (F)
9. Niidirullihoidik (suur)
10. Niidirullihoidik (väike)
11. Poolid (3 tk)
12. Niidirulli alusvilt
13. Täiendav niidirullivarras
14. Nõelakomplekt (3 nõela)
15. Servasuunaja
16. Pintsel/harutusnuga
17. L-kruvits
18. Kruvits
19. Tolmukate
20. Niidirullivõrk (2x)

Lisavarustus

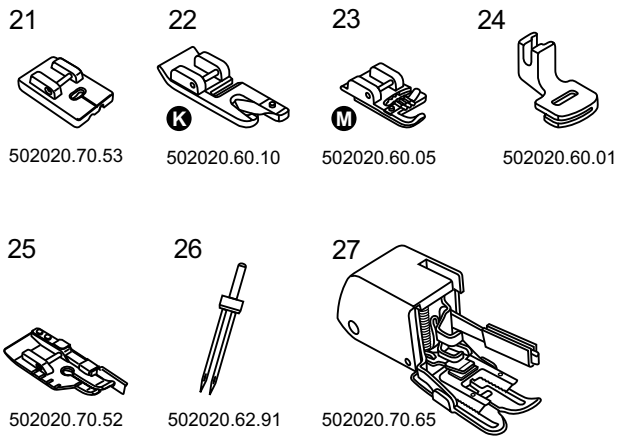

21. Peitlukutald
22. Palistustald (K)
23. Ehisnööritald (M)
24. Krookimistald
25. 6 mm teppimistald
26. Kaksiknõel
27. Ülatransportööriga tald

Masina ühendamine elektrivõrku

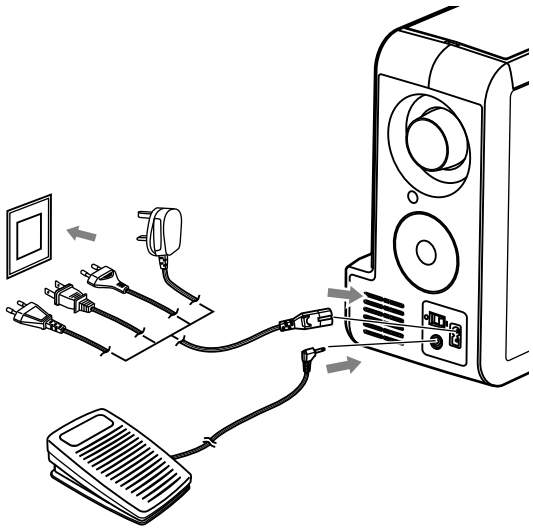

Enne masina ühendamist elektrivõrku veenduge, et võrgu pinge ja sagedus vastavad õmblusmasina sildiandmetele.

Asetage masin stabiilsele lauale.

1. Ühendage toitekaabel masinaga. Selleks pistke toitekaabli pistik masina pistikupesasse.
2. Pistke toitekaabli teine pistik seinakontakti.
3. Lülitage toitelüliti sisse.
4. Lüliti sisselülitamisel süttib õmbluslamp.

Hoiatus:

Kui masinat ei kasutata või toimub masinaosade eemaldamine või vahetamine, peab masin olema välja lülitatud - lüliti on asendis "O" - ja elektrivõrgust lahutatud.

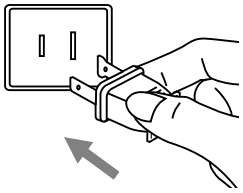

Teave polariseeritud pistiku kohta

Elektrilöögi ohu vähendamiseks on selle masina toitekaabel varustatud polariseeritud pistikuga (üks plaat on laiem kui teine). Seda on võimalik pista polariseeritud pistikupessa vaid ühes asendis. Kui pistik ei mahu pesasse, pöörake pistik ümber. Kui ikkagi ei õnnestu pistikut seina pista, siis pöörduge kvalifitseeritud elektriku poole. Ärge muutke pistiku ehitust.

Pedaal

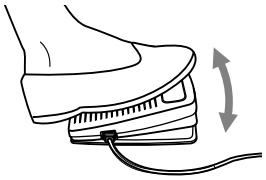

Pistke pedaali pistik masina vastavasse pistikupesasse (masin peab olema siis välja lülitatud).

Lülitage masin sisse ja aeglaselt pedaalile vajutades alustage õmblemist. Masina peatamiseks vabastage pedaal.

Tähelepanu:

Kui te pole kindel, kuidas masinat elektrivõrku ühendada, võtke ühendust kvalifitseeritud elektrikuga. Kui te masinat ei kasuta, tõmmake pistik seinakontaktist välja.

Õmblusmasina mudelitega mudel London 7 / London 8 õmblemisel kasutage ainult pedaali C-9000, mille on valmistanud.

Õmbluslaud

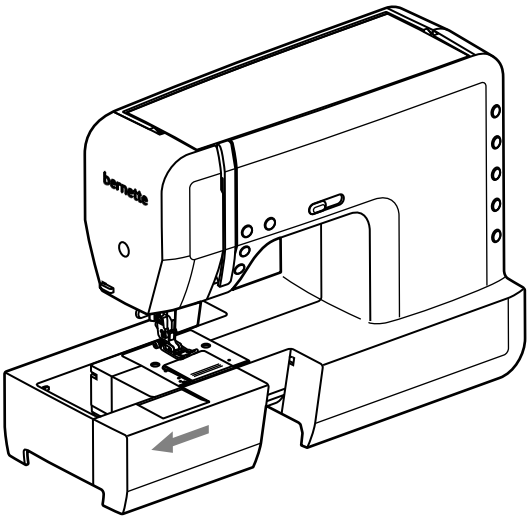

Õmbluslaua eemaldamiseks tõmmake seda noole suunas.

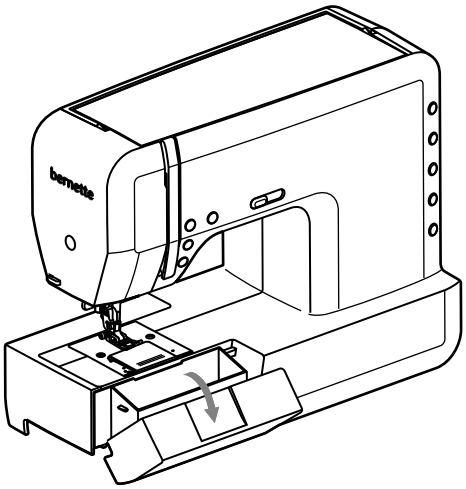

Õmbluslaua sees asub tarvikute karp.
Selle avamiseks pöörake katet enda poole.

Ülestõstetav kaas

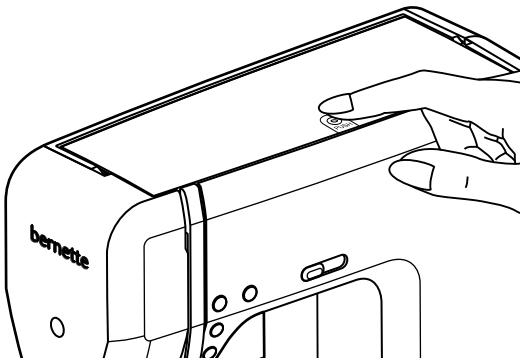

Vajutage sõrmega sümbolile " PUSH " ja tõstke kaas üles.

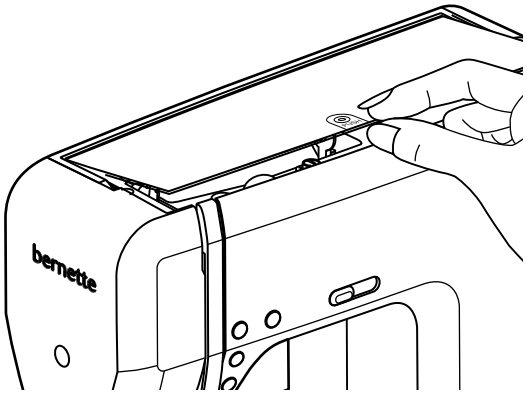

Kaane sulgemiseks pöörake kaas alla ja vajutage uuesti sümbolile " PUSH ".

Valikuketas

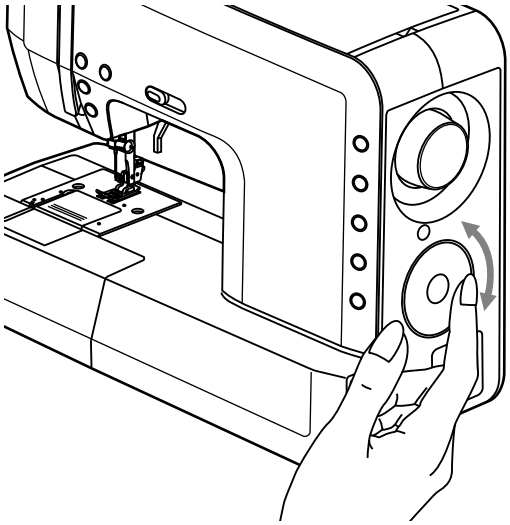

Pistete valimiseks asetage sõrm valikuketta servale ja pöörake ketast edasi või tagasi.

Poolimine

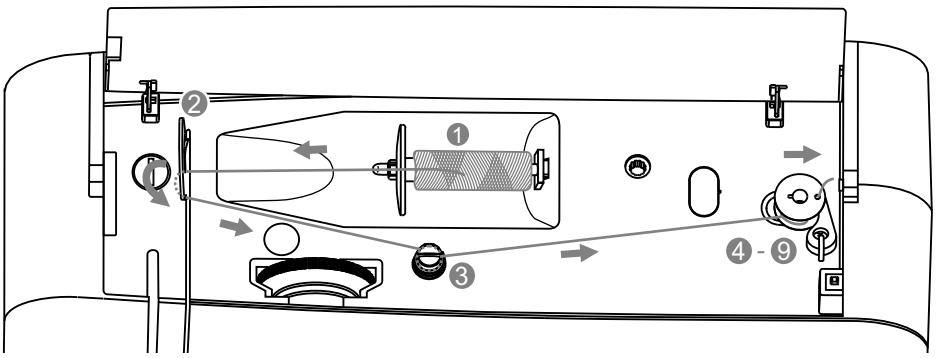

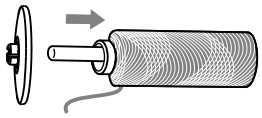

1. Asetage niidirull koos rullihoidikuga niidirullivardale.
   Väiksema niidirulli puhul asetage niidirullikuhoidiku peenem ots vastu niidirulli või kasutage väiksemat niidirullihoidikut.

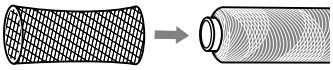

Märkus:
Niitide puhul, mis kipuvad end rullilt maha kerima, asetage enne õmblemise alustamist võrk üle niidirulli ja kasutage suuremat niidirullihoidikut.
Lisaks võite niidipingutajat lõdvemaks lasta.

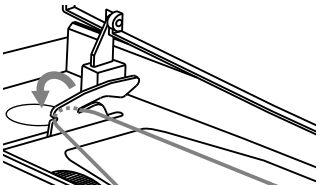

2. Tõmmake niit ülemisse niidisuunajasse.

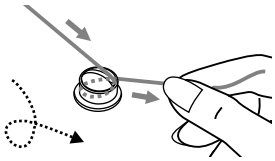

3. Keerake niit üks ring päripäeva ümber poolikerija eelpingutaja.

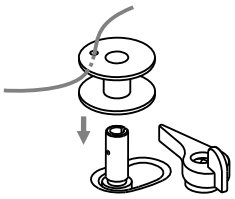

4. Pistke niidi ots läbi poolis oleva ava nagu on näidatud joonisel ja asetage tühi pool poolimisvõllile.

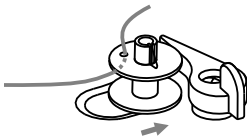

5. Lükake pooli paremale.

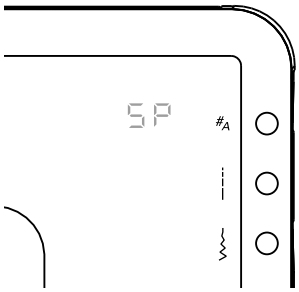

Märkus:
Kui poolimisvõll nihkub paremale, siis ilmub ekraanile sümbol "SP".

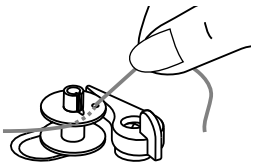

6. Hoidke ühe käega niidiotsa kinni.

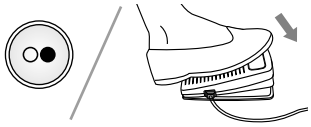

7. Poolimiseks vajutage pedaalile või käivitamis/peatamisnupule.

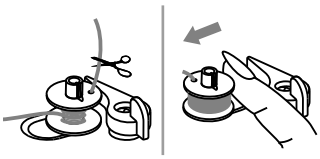

8. Kui poolil on juba mõned keerud niiti, peatage masin ja lõigake avast väljaulatuv niidiots pooli lähedalt ära. Jätkake poolimist kuni pool on täis.
   Pooli täitumisel peatub mootor automaatselt. Peatage masin. Lükake poolimisvõll vasakule.

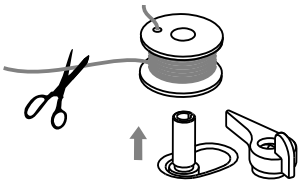

9. Lõigake niit läbi ja eemaldage pool.

Märkus:
Kui poolimisvõll on lükatud paremale (poolimisasendisse), siis õmblusmasina käsiratas ei pöörle ja masinaga ei ole võimalik õmmelda. Õmblemise alustamiseks lükake poolimisvõll vasakule (õmblemisasendisse).

Pooli paigaldamine

Tähelepanu:

- Enne niidistamist või niidi mahavõtmist pöörake lüliti asendisse "O".
- Niidistamise ajal peab niiditõmbekang olema kõige ülemises asendis.
- Ebaõige niidistamine võib rikkuda masina!

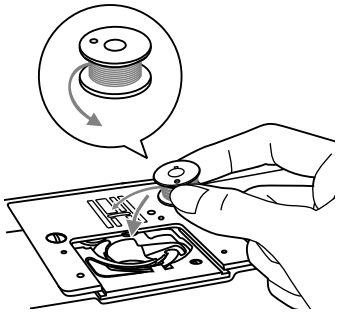

Nõelaplaadi kaane avamiseks tõmmake seda enda poole.

Asetage pool poolipesasse nii, et niit oleks keritud vastupäeva.

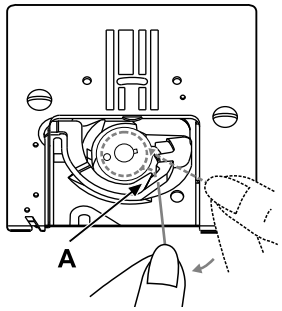

Tõmmake niit noolega näidatud suunas niidisoonde juhtija (A) alla kuni suunajani (B).

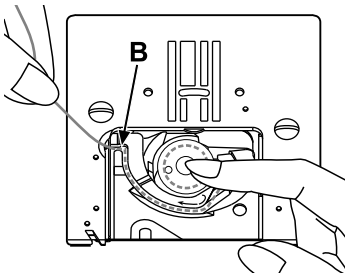

Kontrollige, kas niit on tõmmatud poolipesa pingutusvedrusse. Selleks vajutage sõrmega kergelt poolile niidi tõmbamisel peab olema tunda kerget takistust.

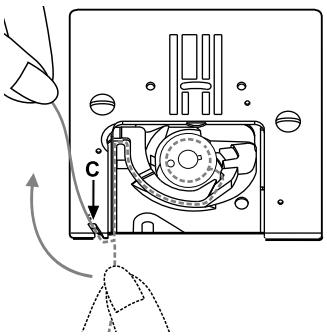

Tõmmake niit nooltega näidatud suunas nõelaplaadi niidisuunajasse (B)-st kuni (C)-ni.

Lõigake niidipikkus parajaks niiti punktis (C) üle lõiketera tahapoole tõmmates.

Nõelaplaadi kaane sulgemiseks lükake seda tahapoole.

Ülaniidiga niidistamine

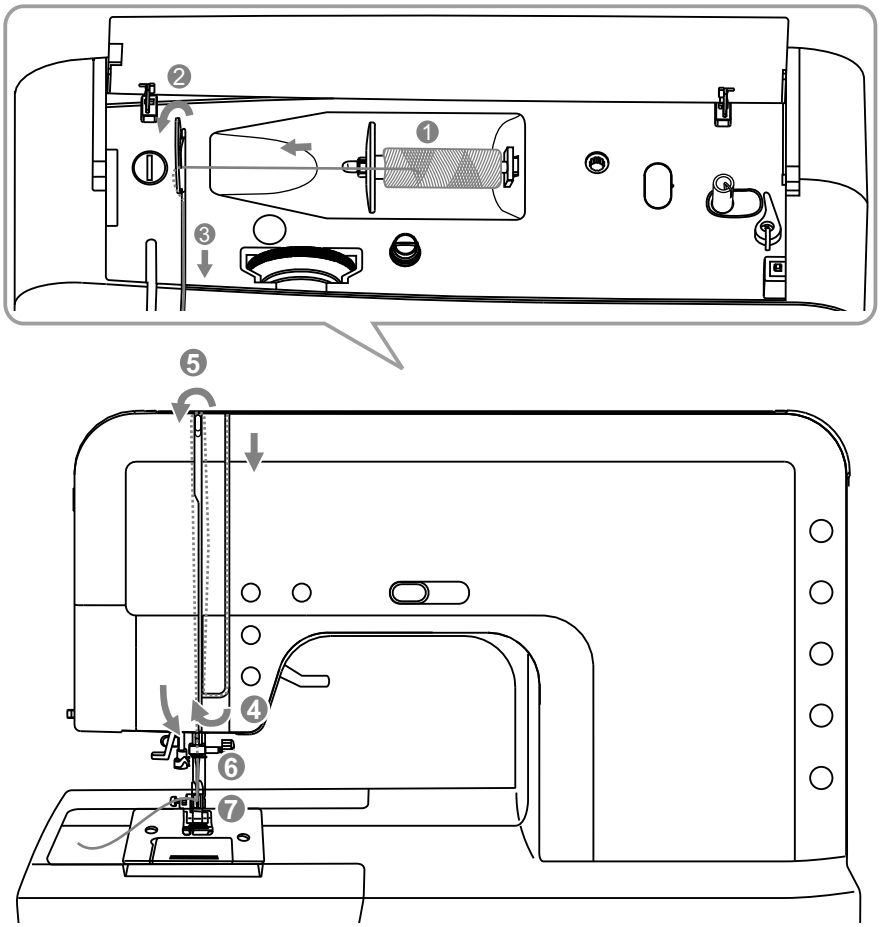

Märkus:
Ebakorrektne niidistamine võib õmblemisel mitmeid probleeme põhjustada.

Tõstke nõel kõige ülemisse asendisse ning niidipingutusketaste vabastamiseks tõstke üles pressjalg.

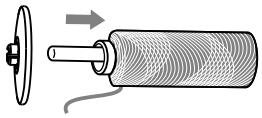

1. Tõstke niidirullivarrast, kuni see keskmises asendis fikseerub. Asetage niidirull vardale nagu joonisel näidatud ning lükake niidirullihoidik varda otsa.

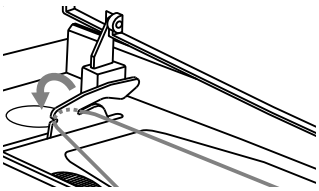

2. Tõmmake niit ülemisse niidisuunajasse.

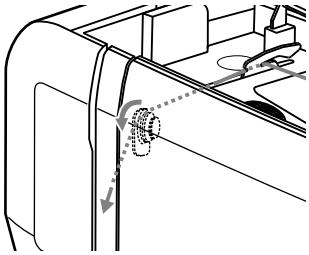

3. Tõmmake niiti ette ja seejärel alla. Selle tulemusel läheb niit niidipingutajasse.

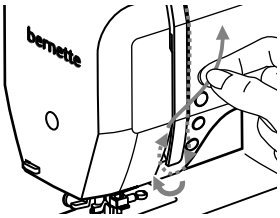

4. Seejärel tõmmake niit altpoolt ümber niiditõmbekangi kaane.

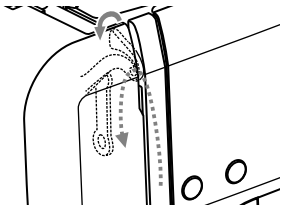

5. Nüüd viige niit üles, pistke läbi niiditõmbekangi ava paremalt vasakule ning suunake uuesti alla.

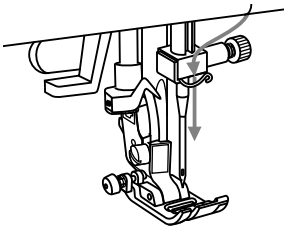

6. Suunake niit läbi niidiaasa.

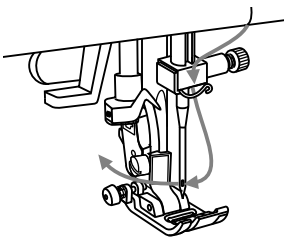

7. Pistke niidiots läbi nõelasilma eestpoolt tahapoole ning tõmmake umbes 10 cm läbi nõela.

   Ülearuse niidi võite niidilõikuriga ära lõigata.

   Niidi pistmiseks läbi nõela võite kasutada nõela niidistajat (täpsemalt selle kohta järgmises peatükis).

Nõela niidistaja

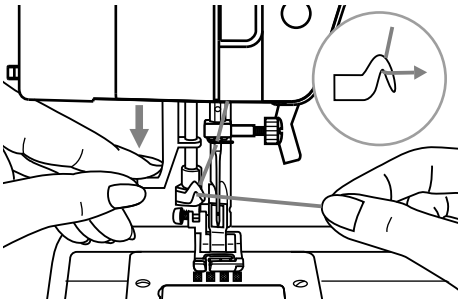

Tõstke nõel kõige ülemisse asendisse ja laske pressjalg alla.

Tähelepanu:
Viige pealüliti asendisse "O" (väljas).

Laske niidistaja kang aeglaselt allapoole ja viige niit läbi niidisuunaja nagu joonisel näidatud.

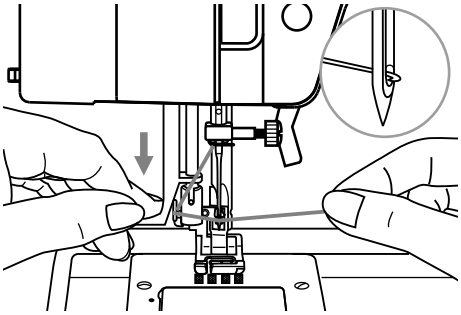

Niidistaja pöördub automaatselt niidistusasendisse ja niidistaja haak läbib nõelasilma.

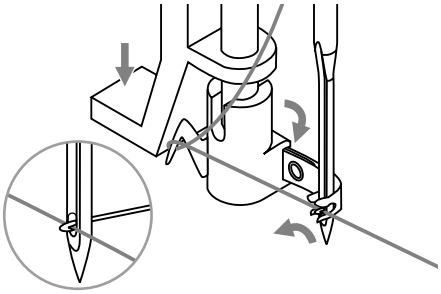

Tõmmake niit nõela eest läbi paremale.

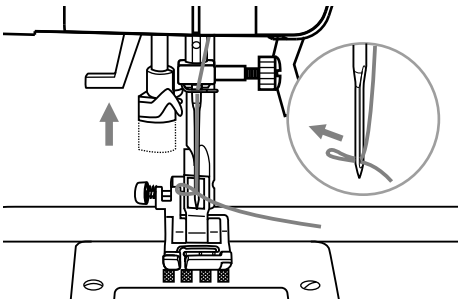

Hoidke lõdvalt niiti ja laske kang ettevaatlikult lahti.

Haak tõmbab niidiaasa läbi nõelasilma.

Tõmmake niidi ots läbi nõelasilma.

Nõela vahetamine

Tähelepanu:
Enne alljärgneva tegevuse alustamist viige pealüliti asendisse "O" (väljas).

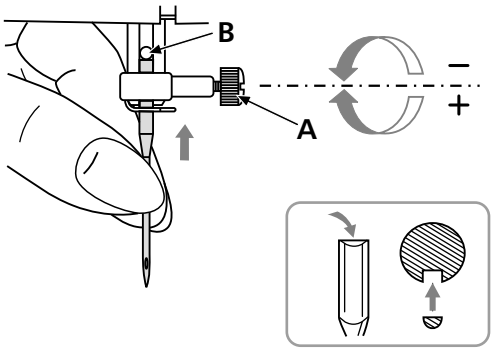

Vahetage nõelu korrapäraselt, eriti kui need hakkavad nüriks muutumise tõttu probleeme tekitama.

Nõela paigaldamine toimub nii:

A. Keerake nõelaklambri kruvi lahti ja pärast uue nõela paigaldamist keerake uuesti kinni. Nõela kinnitusosa lame külg peab olema suunatud tahapoole.
B. Lükake nõel lõpuni hoidikusse

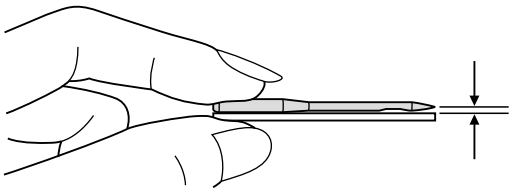

Õmblusmasina nõelad peavad olema täielikult töökorras.
Probleemide põhjuseks võivad olla:
- Kõverad nõelad
- Nürid nõelad
- Vigastatud nõelaotsad

Niidilõikur

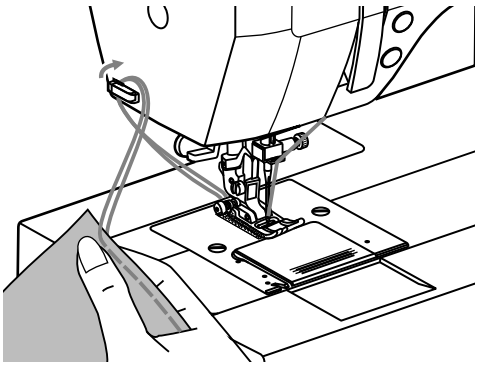

Niidilõikuril on kaks otstarvet:
1. Niidi lõikamine pärast niidistamist.
2. Niidi lõikamine pärast õmblemist.

Niidi lõikamiseks pärast õmblemise lõpetamist tõstke pressjalg üles.
Eemaldage kangas, tõmmake niidid vasakule ja lõigake niidilõikuriga läbi.
Seejuures allesjäävad niidiotsad on sobiva pikkusega, et alustada järgmist õmblust.

Niidi pinge

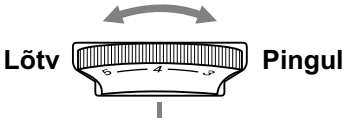

- Niidipinge põhiasend: "4"
- Pinge suurendamiseks pöörake regulaatorit suurema numbri suunas. Pinge vähendamiseks pöörake regulaatorit väiksema numbri suunas.
- Õige pinge on oluline hea õmblustulemuse saavutamiseks.
- Dekoratiivsed õmblused näevad kenamad välja ja riie jääb siledam, kui ülaniit on veidi rohkem pahemale poole tõmmatud.

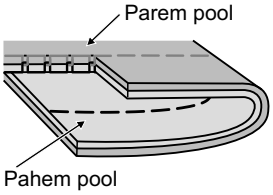

Normaalne niidipinge tavalise sirge piste jaoks.

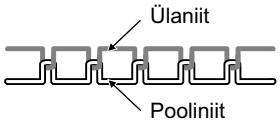

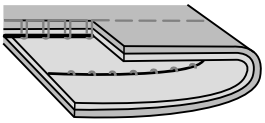

Ülaniit on sirge piste jaoks liiga lõtv. Pöörake regulaatorit suurema numbri suunas.

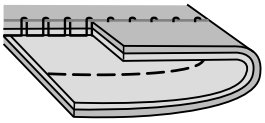

Ülaniit on sirge piste jaoks liiga pingul. Pöörake regulaatorit väiksema numbri suunas.

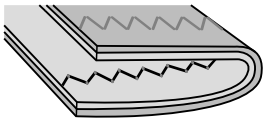

Normaalne niidipinge siksakpiste ja dekoratiivsete õmbluste jaoks.

Presstalla surve reguleerimine

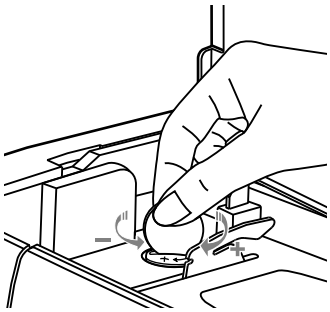

Presstalla surve on vabrikus seadistatud ning see ei vaja kanga paksuse muutmisel erilist reguleerimist.

Kui siiski on tarvis pressjala survet muuta, siis on võimalik mündi abil seadekruvi reguleerida.

Väga kerge materjali puhul võite te seadekruvi vastupäeva pöörates presstalla survet vähendada ning raskete materjalide puhul kruvi päripäeva pöörates survet suurendada.

Presstalla algseadistuse taastamiseks pöörake kruvi nii, et see jääks katte pinnaga samasse tasapinda.

Presstalla vahetamine

Tähelepanu:
Enne alljärgnevate tegevuste alustamist viige pealüliti asendisse "O" (väljas).

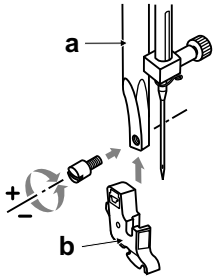

Presstalla hoidiku paigaldamine

Tõstke pressjalg (a) üles.

Kinnitage presstalla hoidik (b) nagu joonisel näidatud.

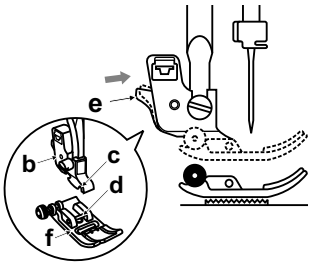

Presstalla paigaldamine

Laske presstalla hoidik (b) alla kuni väljalõige (c) tihvti (d) kohale satub.

Vajutage mustale kangile (e).

Laske presstalla hoidik (b) alla ja presstald (f) kinnitub automaatselt.

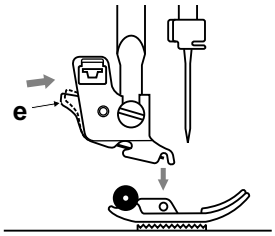

Presstalla eemaldamine

Tõstke pressjalg üles.

Vajutage mustale kangile (e) ja presstald vabaneb.

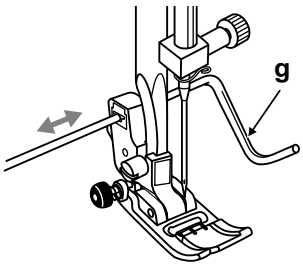

Servasuunaja paigaldamine

Kinnitage servasuunaja (g) avasse nagu joonisel näidatud.

Reguleerige suunaja asend vastavalt serva, plisseeringu jne laiusele.

Kaheastmeline pressjalg

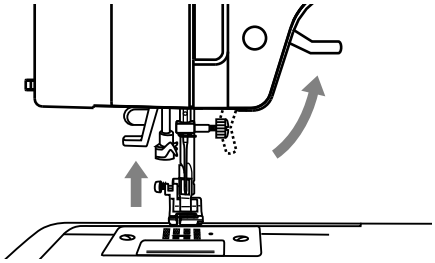

Pressjala kangiga saab presstalda tõsta ja langetada.

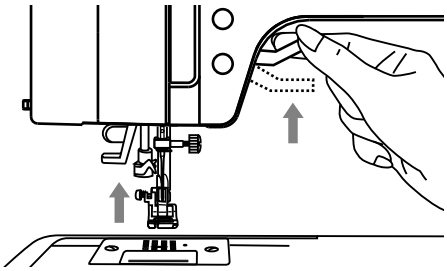

Mitmekordse paksu materjali õmblemisel võib presstalda veelgi kõrgemale tõsta. Selleks tuleb kangi täiendavalt üles lükata. See võimaldab õmblustööd lihtsalt ümber paigutada.

Transportööri tõstmine ja allalaskmine

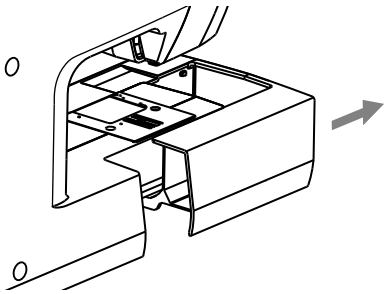

Kui õmbluslaud on eemaldatud, võite transportööri allalaskmisnupu leida konsooli tagaküljelt.

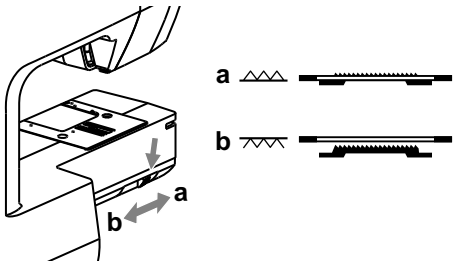

Kui soovite näiteks nööbi õmblemiseks või vabatikkimiseks transportööri alla lasta, lükake nupp asendisse " " (b).

Et tavaõmblemiseks transportööri uuesti üles tõsta, lükake nupp asendisse " " (a).

Transportöör ei tõuse üles pärast nupu lükkamist paremale, kuni te ei ole käsiratast pööranud. Transportööri tõstmiseks tehke käsirattaga täisring.

Nõela, kanga ja niidi valimine

Tähtis:

Niit valitakse vastavalt eesmärgile. Niidi materjal ja kvaliteet mängivad väga olulist osa hea tulemuse saavutamisel. Soovitame kasutada tuntud kvaliteediga kaubamärke.

Niidi ja nõela valikul peab olema väga hoolikas. Nõela mõõt sõltub valitud niidist ja kangast. Kanga paksusest ja liigist sõltuvad niidi jämedus, nõela mõõt ja nõelaotsa kuju.

Nõela nr	Kangas	Niit
9-11/65-75	Kerged kangad: peen puuvill, vuaal, serž, musliin, qiana, interlock, puuvillased kudumid, trikoo, krepp, polüesterkangas, särgi- ja pluusikangad.	Kerge puuvillane, nailon- või polüesterniit.
12/80	Keskmised kangad: puuvill, satiin, purjeriie, kahekordne trikoo, kergemad villased kangad.	Nendele kangastele sobivad enamus müügil olevaid keskmise jämedusega niite. Parimate tulemuste saavutamiseks kasutage naturaalsete materjalide õmblemiseks puuvillast niiti ja sünteetilistele kangastele polüesterniiti. Kasutage alati ülal ja all sama niiti.
14/90	Keskmised kangad: puuvillane purjeriie, villased raskemad silmkoekangad, frotee, teksariie.	
16/100	Raskemad kangad: raske purjeriie, villased kangad, telgiriie, teksariie, õhem ja keskmine mööbliriie.	
18/110	Rasked villased kangad, mantliriie, mööbliriie, mõningad naha- ja kunstnahaliigid.	Jäme niit, vaibaniit. (Kasutage suuremat presstallasurvet valige suurem number).

NÕELA VALIMINE VASTAVALT KANGALE

Nõel	Kirjeldus	Kanga liik
HA x 1 15 x 1	Terav standardnõel. Nõela mõõt peenest kuni jämedani. 9 (65) kuni 18 (110)	Naturaalsed kangad: vill, puuvill, siid jne. Samuti qiana. Pole soovitatav kahekordsetele silmkoetoodetele.
15 x 1/ 130/ 705H	Poolümara otsaga noel. 9 (65) kuni 18 (110)	Looduslikud ja sünteetilised kangad, polüestriga segatud materjalid, polüesterkudumid, mittehargnev ja tavaline trikoo, ühekordne ja topeltkudum.
15 x 1/ 130/ 705H (SUK)	Ümara otsaga noel. 9 (65) kuni 18 (110)	Sviitrikudumid, lycra, ujumisriiete materjal, elastik.
130PCL/ 705H-LR/LL	Nahanõel. 12 (80) kuni 18 (110)	Nahk, kunstnahk, polstririie. (Jätab väiksemad augud kui suur standardnoel).

Märkus:

- Kaksiknõelu võib osta nii tarbeõmbluste tegemiseks kui dekoratiivtöödeks.
- Euroopa nõelte suurused on 65, 70, 80 jne. Ameerika ja Jaapani nõelte suurused on 9, 11, 12 jne.
- Vahetage nõela regulaarselt (enne iga järgmise rõiva õmblemist) ja / või kohe, kui nõel murdub või õmblusmasin hakkab pisteid vahele jätma.

Presstaldade valik - mudel London 7

Teatavate pistete ja mõnede loovtööde puhul soovitatakse kaksiknõela.

PRESSTALD	RAKENDUSED	Nõel	PRESSTALD	RAKENDUSED	Nõel
Universaalne presstald (T)	Üldised õmblustööd, lapitöö, dekoratiivpisted, kurrutamine, pilutamine jne.		Salapistetald (F)	Salapiste	
Tõmblukutald (I)	Tõmbluku paigaldamine		Palistustald (K) *	Rullpalistus	
Nööbiõmblustald	Nööpide kinnitamine		Ehisnööritald (M) *	Ehisnööri õmblemine	
Nööpaugutald (D)	Nööpaugu õmblemine		Peitlukutald *	Nähtamatu tõmbluku paigaldamine	
Madalpistetald (A)	Madalpiste		Krookimistald *	Krookimine	
Äärestustald (E)	Õmblusvarude äärestamine		Ülatransportööriga tald *	See tald aitab saavutada ühtlast edasivedu probleemsete kangastega	
6 mm teppimistald *	Teppimine ja lapitööd				
Nõelumise/ tikkimise tald *	Vabatikkimine ja monogrammide õmblemine		Kaksiknõel *		

* Saadaval lisatarvikuna

Presstaldade valik - mudel London 8

Teatavate pistete ja mõnede loovtööde puhul soovitatakse kaksiknõela.

PRESSTALD	RAKENDUSED	Nõel	PRESSTALD	RAKENDUSED	Nõel
Universaalne presstald (T)	Üldised õmblustööd, lapitöö, dekoratiivpisted, kurrutamine, pilutamine jne.		Salapistetald (F)	Salapiste	
Tõmblukutald (I)	Tõmbluku paigaldamine		Palistustald (K) *	Rullpalistus	
Nööbiõmblustald	Nööpide kinnitamine		Ehisnööritald (M) *	Ehisnööri õmblemine	
Nööpaugutald (D)	Nööpaugu õmblemine		Peitlukutald *	Nähtamatu tõmbluku paigaldamine	
Madalpistetald (A)	Madalpiste		Krookimistald *	Krookimine	
Äärestustald (E)	Õmblusvarude äärestamine		Ülatransportööriga tald *	See tald aitab saavutada ühtlast edasivedu probleemsete kangastega	
6 mm teppimistald *	Teppimine ja lapitööd				
Nõelumise/ tikkimise tald	Vabatikkimine ja monogrammide õmblemine		Kaksiknõel *		

* Saadaval lisatarvikuna

Nuppude selgitus - mudel London 8

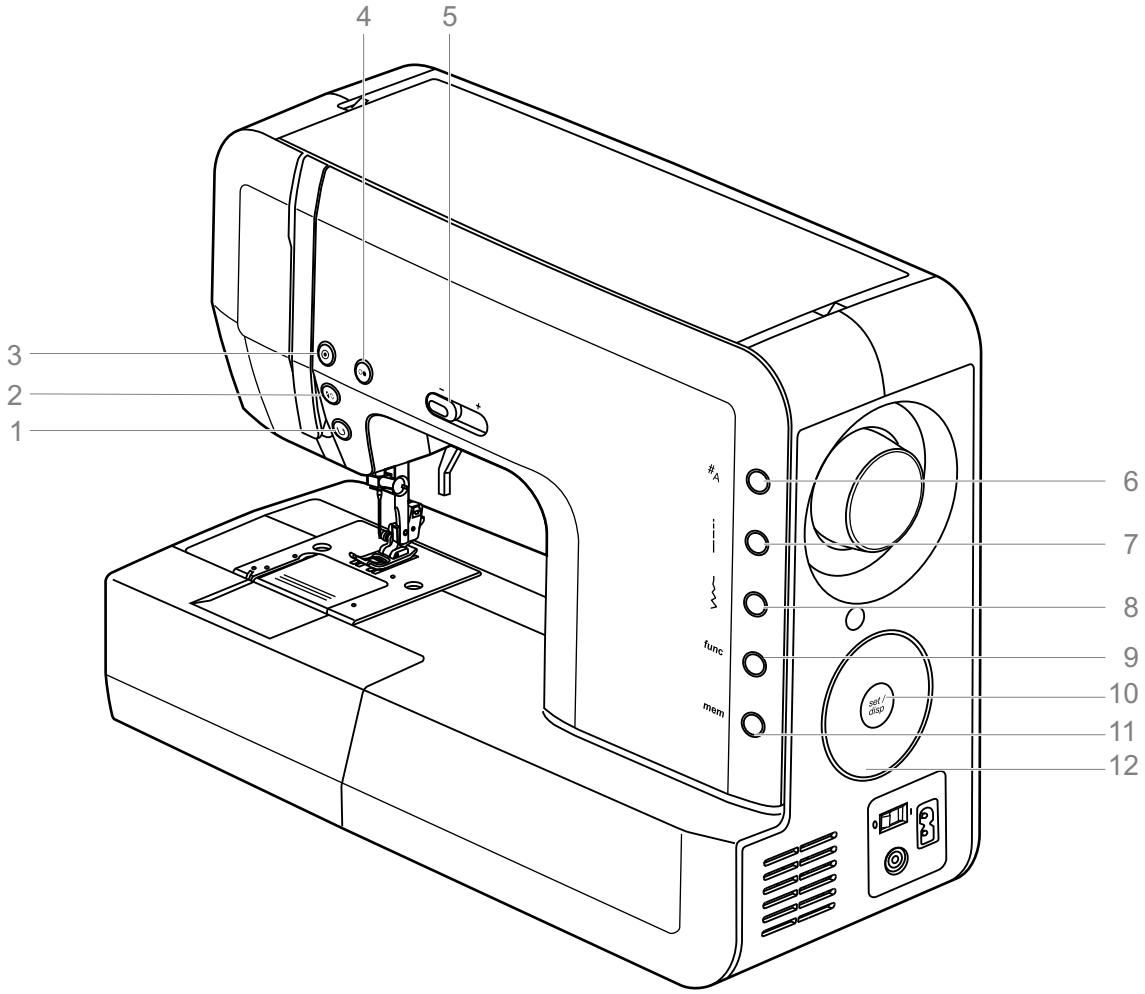

1. Tagurpidi õmblemise nupp
2. Nõela üleval või all peatamise nupp
3. Autom. kinnituspistete nupp
4. Käivitamis/peatamisnupp
5. Transportööri kiiruse regulaator
6. Pistegrupi valiku nupp
7. Piste pikkuse nupp
8. Piste laiuse nupp
9. Funktsiooninupp (mudel London 8)
10. Kinnitamise/ekraani nupp
11. Mälunupp (mudel London 8)
12. Valikuketas

Teave LED-ekraanil

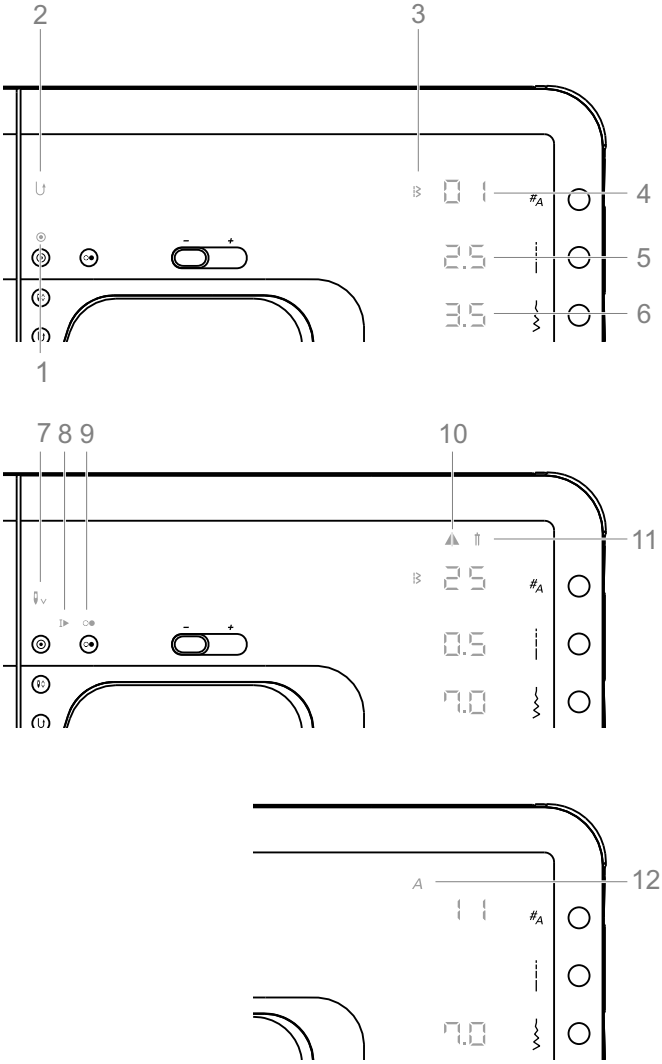

Tavaolekus ekraan - mudel London 8

1. Automaatsed kinnituspisted
2. Tagurpidi õmblemine
3. Pistegrupp
4. Piste number
5. Piste pikkus
6. Piste laius
7. Nõela peatumine all
8. Automaatne peatumine kujundi lõpus
9. Masin käib
10. Kujundi peegelpildi funktsioon
11. Kaksiknõela funktsioon
12. Tähestik

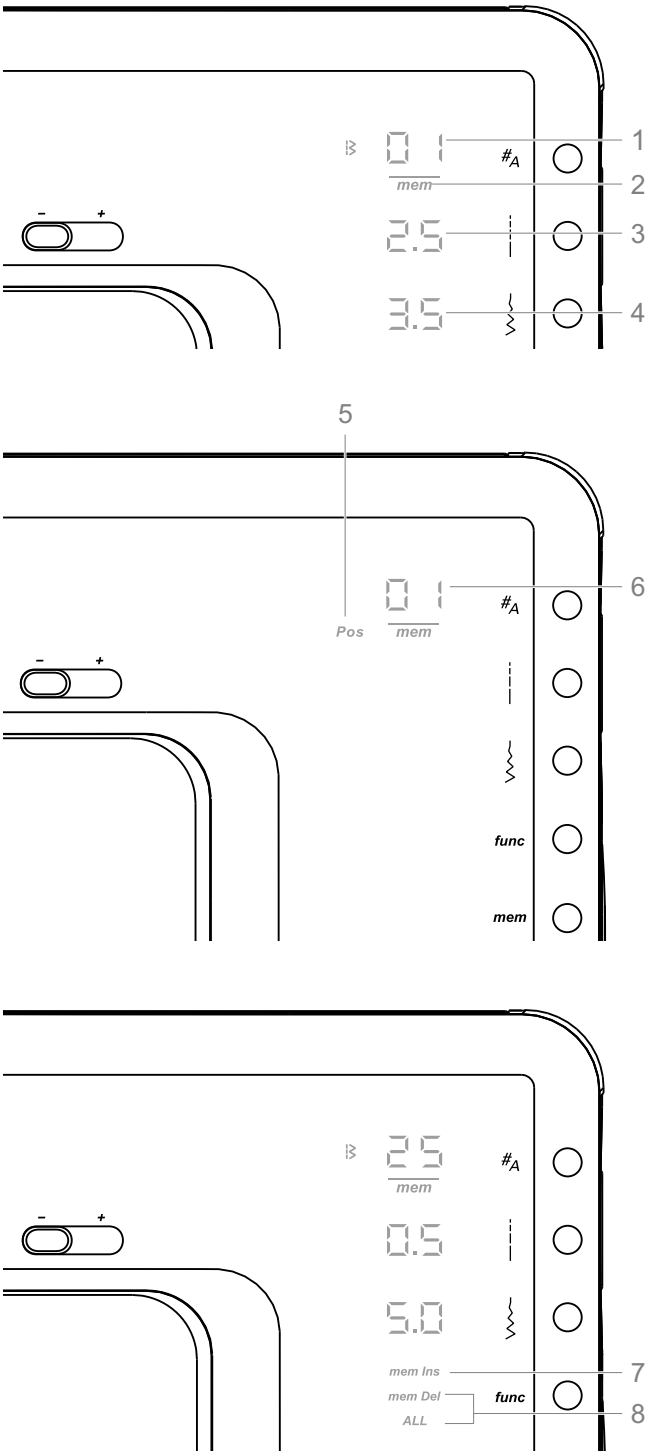

Mäluolekus ekraan - mudel London 8

1. Piste number
2. Mäluolek aktiivne
3. Piste pikkus
4. Piste laius
5. Mälukoha ekraan
6. Mälukoht
7. Mälu sisestamise funktsioon
8. Mälu kustutamine / kõige kustutamine

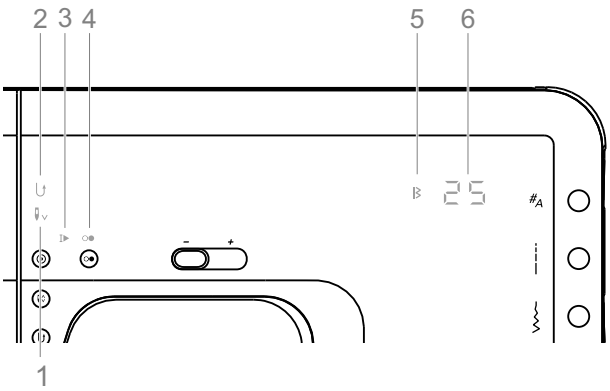

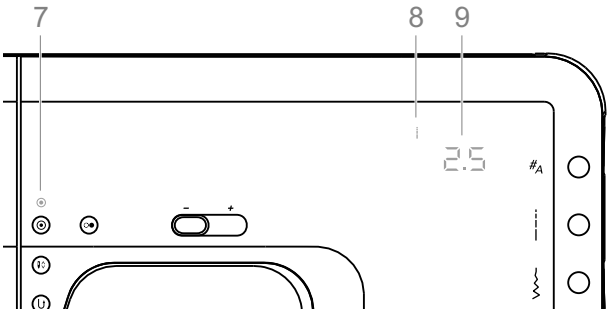

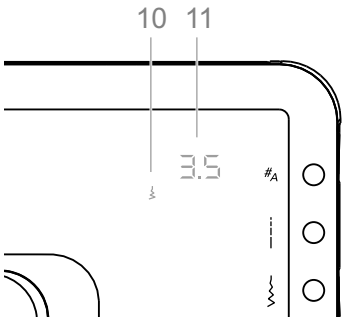

Tavaolekus ekraan - mudel London 7

1. Nõela peatumine all
2. Tagurpidi õmblemine
3. Automaatne peatumine kujundi lõpus
4. Masin käib
5. Pistegrupp
6. Piste number
7. Automaatsed kinnituspisted
8. Piste pikkuse olek
9. Piste pikkus
10. Piste laiuse olek
11. Piste laius

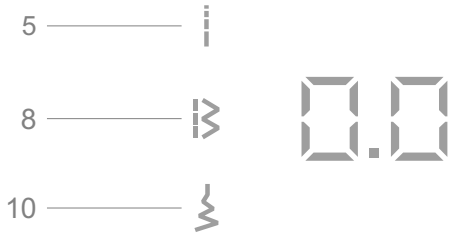

Märkus:

- Piste pikkuse või piste laiuse kuvamiseks vajutage vastavale nupule.
- Ekraani vasakus servas olev sümbol näitab, mille väärtust ekraanil kuvatakse.

Funktsiooninupud

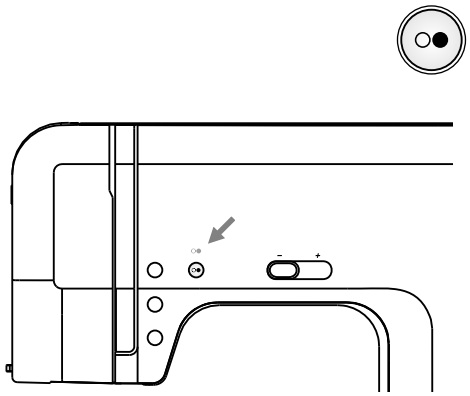

Käivitamis/peatamisnupp

Masina käivitamiseks vajutage käivitamis/peatamisnupule. Peatamiseks vajutage uuesti samale nupule.

Masin pöörleb õmblemise alustamisel aeglaselt.

Nii on võimalik masinat ilma pedaali kasutamata juhtida.

Õmblemise või poolimise ajal kuvatakse käivitamis/peatamisnupu sümbolit.

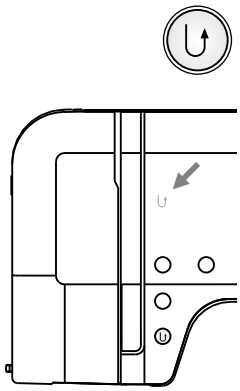

Tagurpidi õmblemise nupp

Tagurpidi õmblemiseks tuleb vajutada sellele nupule.

Tagurpidi õmblemisel kuvatakse ekraanil sümbolit " ↺ ".

Tagurpidi saab õmmelda ainult pisteid 01- 05 ja 24.

Masin õmbleb siis pidevalt tagurpidi.

Edaspidi õmblemiseks vajutage uuesti samale nupule.

Kui enne õmblemise alustamist vajutada korraks nupule, siis masin hakkab pidevalt tagurpidi õmblema ning edaspidi õmblemiseks tuleb uuesti nupule vajutada.

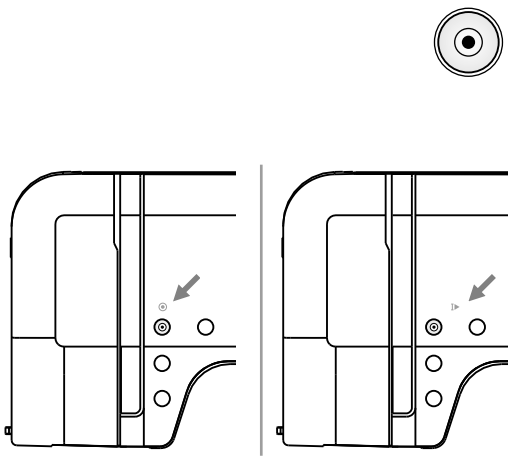

Autom. kinnituspistete nupp ja lihtsad pisted

Kui on valitud pisted 01 - 05 või 24, siis automaatsete kinnituspistete nupule vajutamisel õmmeldakse kohe kolm kinnituspistet, mille järel masin peatub.

Kuni masina peatumiseni kuvatakse sümbolit " ⦿ ".

Kui teiste pistete (välja arvatud 01 - 05, 10, 24 ja 50 - 60) puhul nupule vajutada, siis masin õmbleb käimasoleva kujundi lõpuni, teeb selle järel kolm kinnituspistet ja peatub.

Kuni masina peatumiseni kuvatakse sümbolit " I▶ ". Funktsioon katkeb, kui uuesti samale nupule vajutada või teine piste valida.

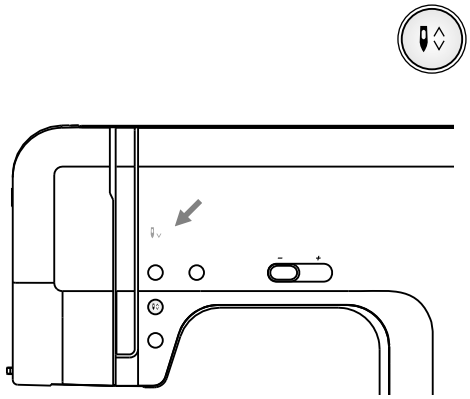

Nõela üleval või all peatamise nupp

Kui sellele nupule vajutada, siis masin teeb pool pistet, seejärel liigub nõel ülemisse või alumisse asendisse ja peatub. Samaaegselt seadistatakse nõela õmblusjärgseks peatumise asendiks kas ülemine või alumine asend.

Kui nõel peatub all, siis ilmub ekraanile sümbol " ".

Märkus:

Kui õmblemise ajal vajutada nõela üleval või all peatamise nupule, siis masin peatub automaatselt.

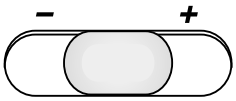

Transportööri kiiruse regulaator

Õmblemise ajal transportööri kiiruse regulaatorit liigutades on võimalik edasiveo tippkiirust muuta.

Regulaatori asendist sõltub edasiveo kiirus põhja vajutatud pedaaliga.

Kiiruse vähendamiseks lükake regulaatorit (-) suunas.

Kiiruse suurendamiseks lükake regulaatorit (+) suunas.

Kui masinat juhitakse käivitamis/peatamisnupuga, siis õmblemise kiirus sõltub selle regulaatori asendist.

Kinnitamise/ekraani nupp

Tavaolekus masina puhul võib sellele nupule vajutades mälusse salvestada piste numbri, piste pikkuse ja laiuse.

Kui masin on funktsiooniolekus, siis selle nupuga saab valitud funktsiooni muuta ja salvestada.

Kui masin on mäluolekus, siis saab selle nupuga pistet salvestada või ekraani pistenumbri ja mälupositsiooni vahel ümber lülitada.

Kasutamise üldpõhimõtted

Kui mingi väärtus või seadistus vilgub, siis seda saab valikukettaga muuta.

- **Funktsiooni valimiseks** vajutage üks kord vastava funktsiooni nupule.
- **Seadistuse salvestamiseks** vajutage "Set" või vilkuva väärtuse kõrval olevale nupule. Enamiku funktsioonide korral salvestatakse seadistus ka siis, kui vajutatakse käivitamis/peatamisnupule või pedaalile.
- Teatavatele **funktsioonidele** (tähestik, mälusse sisestamise olekust ülevaatamise/redigeerimise olekusse ümberlülitamine, kõik kustutada) on olemas **spetsiaalsed klahvikombinatsioonid**.
- **Veateade** = 3 lühikest piiksu

Tavaolek: Valige sobiv piste ja õmmelge. Võimalik on valida kahe pistegrupi vahel: kujundigrupp ja tähestikugrupp (ainult mudelil London 8).

Mäluolek: Programmeerige pistete järjestus ja õmmelge. Mälu indikaator " *mem* " on sisse lülitatud = mälu on aktiivne. (Täpsemalt vaadake mäluoleku kohta lk 65).

Tavaolek - mudel London 8

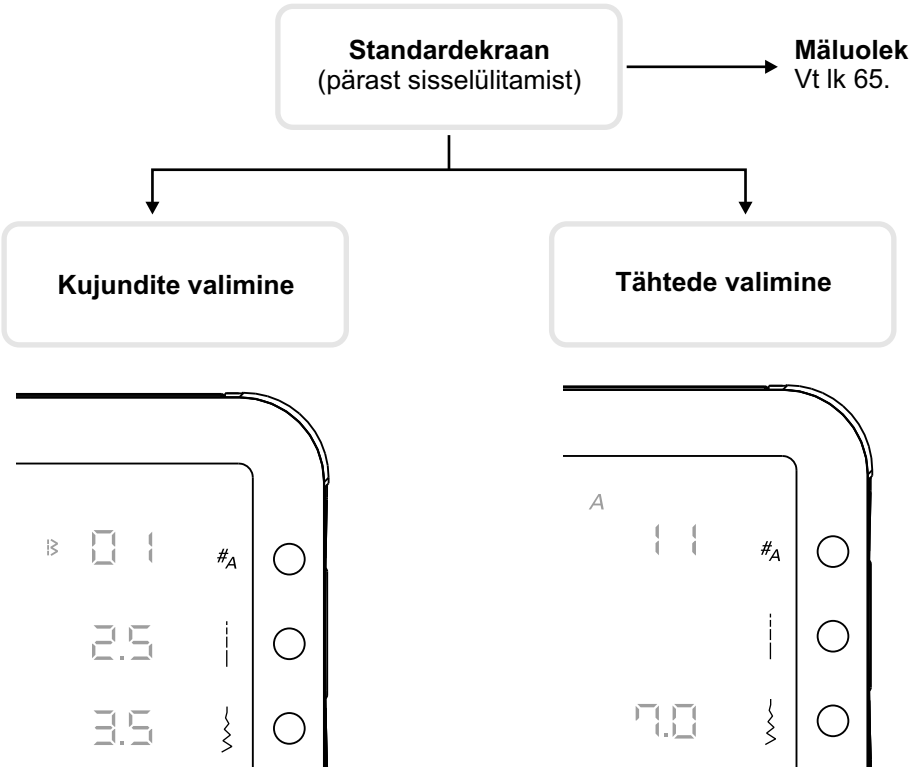

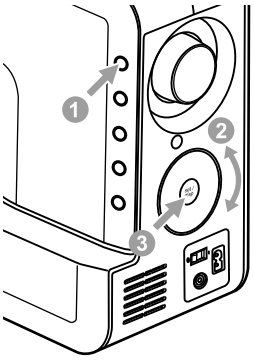

Piste seadistamine

1. Vajutage pistegrupi valiku nupule üks kord.
2. Valige valikuketta abil soovitud piste.
3. Selle mälusse salvestamiseks vajutage kinnitamise/ekraani nupule.

Märkus:
Teisi parameetreid nagu näiteks piste pikkus ja piste laius on võimalik muuta enne või pärast piste salvestamist. Selleks vajutage vastavale nupule ning jätkake punktidega 2 ja 3.

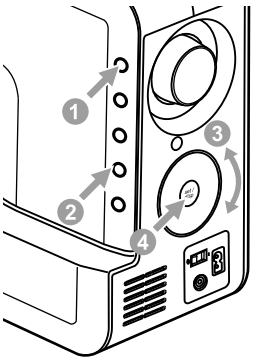

Lisafunktsiooni seadistamine

1. Valige piste.
2. Funktsiooniprogrammi avamiseks vajutage funktsiooninupule.
3. Kaksiknõela või peeglifunktsiooni valimiseks keerake valikuketast.
4. Valitud funktsiooni salvestamiseks vajutage kinnitamise/ekraani nupule.

Märkus:
Esialgu vilguvad mõlemad sümbolid. Kui hakata ketast pöörama, jääb vilkuma ainult valitud funktsioon.

Täpsemalt vaadake lk 62, 63.

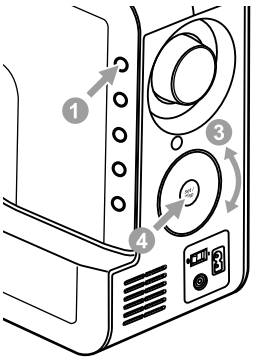

Tähestiku seadistamine

1. Tähestiku valikusse sisenemiseks vajutage kaks korda pistegrupi valiku nupule.
2. Vajutage veel üks kord pistegrupi valiku nupule ja piste number hakkab vilkuma.
3. Valige valikuketta abil soovitud piste.
4. Selle salvestamiseks mälusse vajutage kinnitamise/ekraani nupule.

Pisted

Pisted		Laius (mm)		Pikkus (mm)		Presstald	Funktsioonid				
		Autom.	Kasitsi	Autom.	Kasitsi		Tagurpidi	Autom. Kinnitus	Peegel/ presstald (London 8)	Kaksiknoel (London 8)	Malu (London 8)
Sirge piste	01	3.5	0.0-7.0	2.5	0.0-4.5	T	*	*		*	*
	02	0.0	0.0-7.0	2.5	0.0-4.5	T	*	*		*	*
Kolmekordne sirge piste	03	3.5	0.0-7.0	2.5	1.0-3.0	T	*	*		*	*
Siksak	04	5.0	0.0-7.0	2.0	0.3-4.5	T	*	*		*	*
Kolmeastmeline siksak	05	5.0	2.0-7.0	1.0	0.3-4.5	T	*	*		*	*
Kahekordne äärestuspiste	06	5.0	3.5-7.0	2.5	1.0-3.0	E		*	*/T	*	*
Salapiste	07	3.5	2.5-7.0	1.0	0.5-4.5	F		*	*/T	*	*
Äärestuspiste	08	3.5	3.5-7.0	1.0	0.5-4.5	E		*	*/T	*	*
Elastne piste	09	2.0	1.0-6.0	2.5	1.0-3.0	T		*	*	*	*
1-astmeline nööpauk	10	5.0	2.5-7.0	0.5	0.3-1.0	D					
Kolmekordne siksak	11	5.0	2.5-7.0	2.5	1.0-3.0	T		*		*	*
Elastne äärestuspiste	12	5.0	3.5-7.0	2.5	1.0-3.0	E		*	*/T	*	*
Kärgpiste	13	7.0	2.5-7.0	2.5	1.0-3.0	A		*		*	*
Universaalne	14	5.0	2.5-7.0	2.0	1.0-3.0	T		*		*	*
Ühenduspiste	15	6.0	2.5-7.0	1.5	1.0-4.5	T		*		*	*
Elastne salapiste	16	3.5	2.5-7.0	1.5	0.5-4.5	F		*	*/T	*	*
Universaalne	17	5.0	2.5-7.0	2.0	1.0-4.5	T		*		*	*
Eriti elastne piste	18	4.0	2.5-7.0	2.0	1.0-3.0	T		*	*	*	*
Ühekordne äärestuspiste	19	4.0	2.5-7.0	1.0	1.0-3.0	T		*	*	*	*
Pilutamine	20	5.0	2.5-7.0	2.5	1.0-3.0	T		*		*	*
Tavaline äärestuspiste	21	5.0	3.5-7.0	2.5	1.0-3.0	E		*	*/T	*	*
Aplikatsioonipiste	22	3.5	2.5-7.0	2.5	1.5-3.0	T		*	*	*	*
Sulgpiste	23	5.0	2.5-7.0	2.5	1.0-3.0	A		*		*	*
Käsitsi-välimusega teppimispiste	24	3.5	0.0-7.0	2.5	1.0-3.0	T	*	*		*	*
Teokarppiste	25	7.0	2.5-7.0	0.5	0.3-1.0	A		*	*	*	*
Trapetspiste	26	7.0	2.5-7.0	0.5	0.3-1.0	A		*		*	*
Ristpiste	27	6.0	3.0-7.0	1.0	1.0-3.0	A		*	*	*	*
Ruudud	28	7.0	2.5-7.0	0.5	0.3-1.0	A		*		*	*
Madalpiste	29	7.0	2.5-7.0	0.5	0.3-1.0	A		*	*	*	*
	30	7.0	2.5-7.0	0.5	0.3-1.0	A		*	*	*	*

*: Reguleerimine on võimalik.

Märkus:

Skeemil halliga kujutatud osa tähistab pistekujundi ühte ühikut.

Pisted		Laius (mm)		Pikkus (mm)		Presstald	Funktsioonid				
		Autom.	Kasitsi	Autom.	Kasitsi		Tagurpidi	Autom. Kinnitus	Peegel/ presstald (London 8)	Kaksiknoel (London 8)	Malu (London 8)
Madalpiste	31	7.0	2.5-7.0	0.5	0.3-1.0	A		*	*	*	*
	32	7.0	2.5-7.0	0.5	0.3-1.0	A		*	*	*	*
Dekoratiivne madalpiste	33	7.0	2.5-7.0	0.5	0.3-1.0	A		*	*	*	*
	34	7.0	4.0-7.0	0.5	0.3-1.0	A		*		*	*
	35	7.0	4.0-7.0	0.5	0.3-1.0	A		*	*	*	*
	36	7.0	4.0-7.0	0.5	0.3-1.0	A		*		*	*
Teppimispiste (pinna faktuurimiseks)	37	6.0	4.5-7.0	1.0	1.0-3.0	A		*		*	*
Dekoratiivpiste	38	5.0	3.0-7.0	2.5	1.5-4.5	A		*		*	*
Ristpiste	39	6.0	5.0-7.0	1.0	1.0-3.0	A		*		*	*
	40	6.0	5.0-7.0	1.0	1.0-3.0	A		*	*	*	*
Dekoratiivpiste	41	7.0	3.0-7.0	2.0	1.0-3.0	T		*		*	*
	42	7.0	4.0-7.0	2.5	1.5-3.0	A		*		*	*
	43	7.0	5.0-7.0	2.0	2.0-3.0	A		*		*	*
	44	7.0	4.0-7.0	3.0	2.5-4.5	A		*		*	*
Madalpiste	45	7.0	2.5-7.0	0.5	0.3-1.0	A		*	*	*	*
	46	7.0	2.5-7.0	0.5	0.3-1.0	A		*	*	*	*
Dekoratiivpiste	47	5.0	2.5-7.0	2.5	1.5-3.0	T		*	*	*	*
	48	7.0	3.5-7.0	2.0	1.5-3.0	T		*	*	*	*
	49	7.0	3.0-7.0	2.0	1.5-3.0	A		*	*	*	*
Nõelumine	50	7.0	3.5-7.0	2.0	1.0-2.0	D					
	51	7.0	3.5-7.0	2.0	1.0-2.0	D					
1-astmeline nööpauk	52	5.5	3.0-7.0	0.5	0.3-1.0	D					
	53	5.0	2.5-5.5	0.5	0.3-1.0	D					
	54	6.0	3.0-7.0	0.5	0.3-1.0	D					
	55	5.0	2.5-5.5	0.5	0.3-1.0	D					
	56	5.0	2.5-5.5	0.5	0.3-1.0	D					
	57	7.0	5.5-7.0	0.5	0.3-1.0	D					
	58	7.0	5.5-7.0	0.5	0.3-1.0	D					
	59	6.0	3.0-7.0	1.5	1.0-3.0	D					
Silmade õmblemine	60	7.0	5.0,6.0,7.0	-	-	A					

* : Reguleerimine on võimalik.

Märkus:

Skeemil halliga kujutatud osa tähistab pistekujundi ühte ühikut.

Tähestikud - mudel London 8

01	02	03	04	05	06	07	08	09	10
1	2	3	4	5	6	7	8	9	0

11	12	13	14	15	16	17	18	19	20	21	22	23	24	25	26	27	28	29	30	31	32	33	34	35	36
A	B	C	D	E	F	G	H	I	J	K	L	M	N	O	P	Q	R	S	T	U	V	W	X	Y	Z

37	38	39	40	41	42	43	44	45	46	47	48	49	50	51	52	53	54	55	56	57	58	59	60	61	62
a	b	c	d	e	f	g	h	i	j	k	l	m	n	o	p	q	r	s	t	u	v	w	x	y	z

63	64	65	66	67	68	69	70	71	72	73	74	75	76	77	78	79	80	81	82	83	84	85	86	87	88
Ä	Å	Æ	Ñ	Ö	Ø	Ç	Ü	ä	ã	å	æ	ë	è	é	ê	ñ	ö	õ	ø	ì	ç	ü	ũ	ß	&

89	90	91	92	93	94	95
?	!	_	’	,	.	-

Märkus:

- Tavaolekus on tähtede maksimaalne kõrgus 7 mm. Tavaolekus mitme järjestikuse tähe õmblemisel peab kasutaja hoolitsema selle eest, et tähed ühele joonele jääksid.

- Kui mälusse salvestatakse tähtede rida, siis masin õmbleb suurtähed 5,5 mm kõrgusena ja paigutab kõik tähed ühele reale.

- Kui mälusse salvestatakse ainult suurtähed, siis masin õmbleb need 7 mm kõrgusena.

Kasulikud oskused

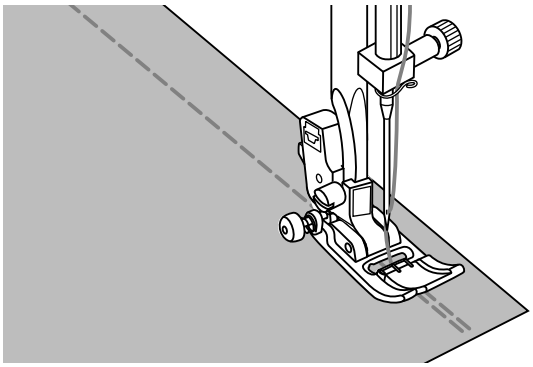

Tagurpidi õmblemine

Tagurpidi õmblemist kasutatakse kinnituspistete tegemiseks õmbluse alguses ja lõpus.

Vajutage selleks tagurpidi õmblemise nupule ja õmmelge 4-5 pistet.

Kui nupp vabastada, hakkab masin edaspidi õmblema.

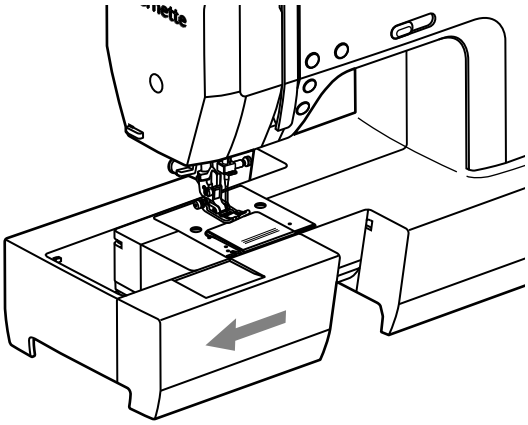

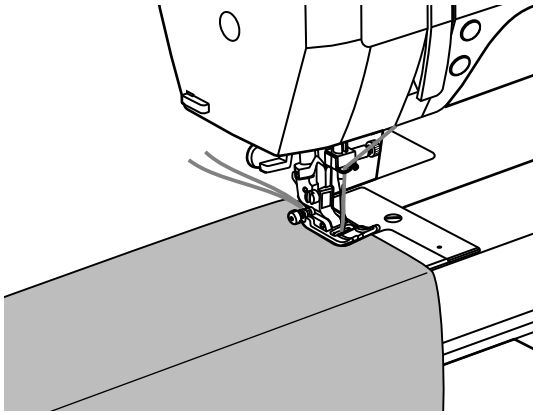

Vaba konsool

Vabal konsoolil (õmbluslaud eemaldatud) on otstarbekas õmmelda torukujulisi detaile nagu püksisääred või varrukad.

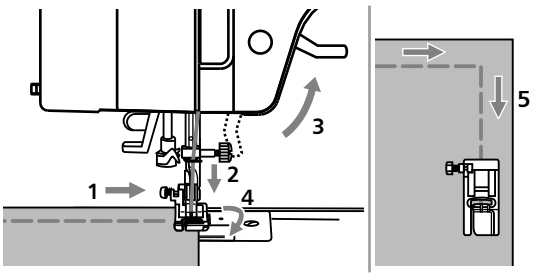

Nurkade õmblemine

1. Nurgani jõudmisel peatage õmblusmasin.
2. Laske nõel kangasse käsitsi või üks kord nõela üleval/all peatamise nupule vajutades.
3. Tõstke pressjalg üles.
4. Kasutades nõela pöörlemisteljena pöörake kangast.
5. Laske pressjalg alla ja jätkake õmblemist.

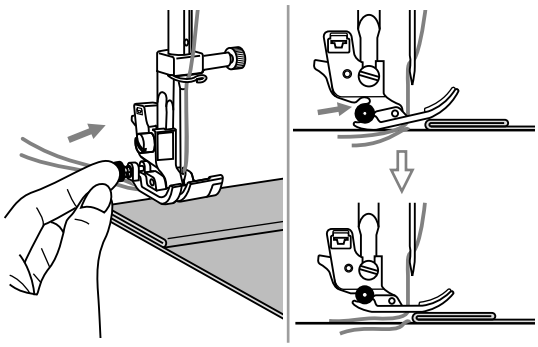

Paksude kangaste õmblemine

Kui enne pressjala allalaskmist presstalla küljel olevale mustale nupule vajutada, siis presstald fikseeritakse horisontaalsesse asendisse. See tagab ühtlasema edasiveo õmbluse alustamisel ning samuti olemasolevate õmbluste ületamisel.

Jõudes kohani, kus paksus suureneb, laske nõel alla ja tõstke pressjalg üles. Vajutage talla esiots alla ja suruge talla küljel olevale mustale nupule.

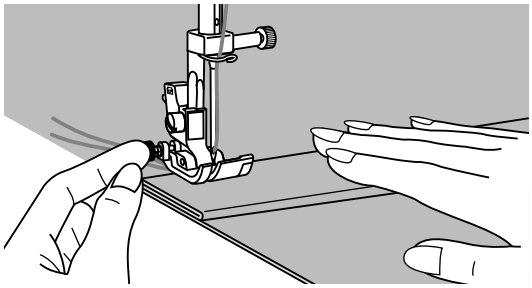

Pärast mõne piste õmblemist vabaneb must nupp automaatselt.

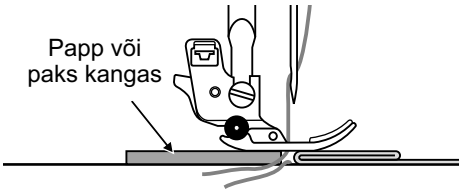

Samuti võib talla tagaosa alla asetada sobiva paksusega kangatüki. Või vähendage pressjala survet ja tõmmake kergelt kangast käega, et mitmekordset kangaosa ületada.

Sirged pisted ja nõela asend

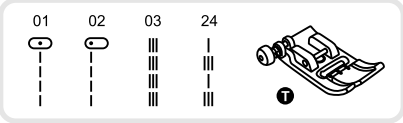

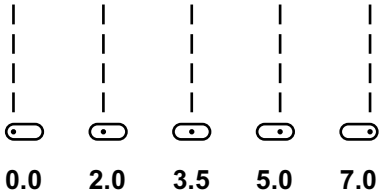

Nõela asendi muutmine

Need seadistused on võimalikud vaid pistetel 01-03, 24.

Eelseadistus on "3.5" ehk keskmine asend.

Piste laiuse seadistamise olekusse sisenemiseks vajutage piste laiuse nupule. Kui pöörate valikuketast vastupäeva, siis nõel nihkub vasakule. Kui pöörate valikuketast päripäeva, siis nõel nihkub paremale.

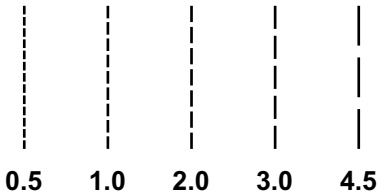

Piste pikkuse muutmine

Piste pikkuse seadistamise olekusse sisenemiseks vajutage piste pikkuse nupule.

Piste lühendamiseks pöörake valikuketast vastupäeva. Piste pikendamiseks pöörake valikuketast päripäeva.

Üldiselt, mida paksem on kangas ja jämedamad on niit ja nõel, seda pikem peaks olema piste.

Siksakpisted

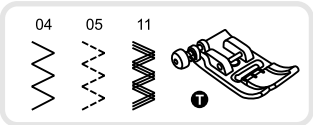

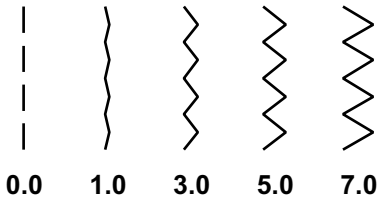

Piste laiuse reguleerimine

Siksakpiste maksimaalne laius on 7,0 mm. Kõikide siksakpistete laiusi on võimalik reguleerida.

Piste laiuse seadistamise olekusse sisenemiseks vajutage piste laiuse nupule. Laiust saab muuta vahemikus 0,0-7,0 mm.

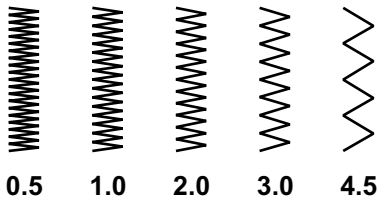

Piste pikkuse reguleerimine

Siksakpiste tuleb seda tihedam, mida lähemale "0,3"-le piste pikkus on reguleeritud.

Ilusa siksaki saab, kui piste pikkus on vahemikus "1,0-2,5". Väga tihedat siksakpistet (niidid on kõrvuti) nimetatakse madalpisteks.

Elastne piste

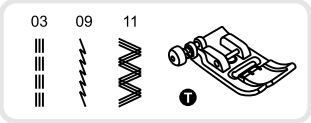

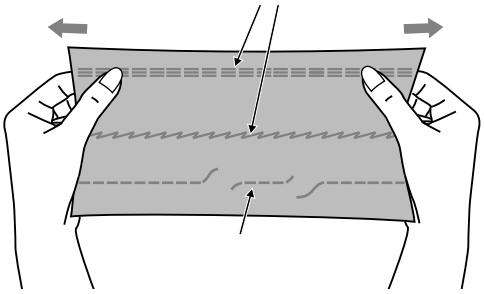

Ette nähtud elastsete õmbluste tegemiseks, mis võivad koos kangaga venida.

Ideaalne silmkoetoodete õmblemiseks. Samuti sobib see väga vastupidavate kangaste, näiteks teksariide õmblemiseks.

Seda pistet võib kasutada ka dekoratiivseks servaõmblemiseks.

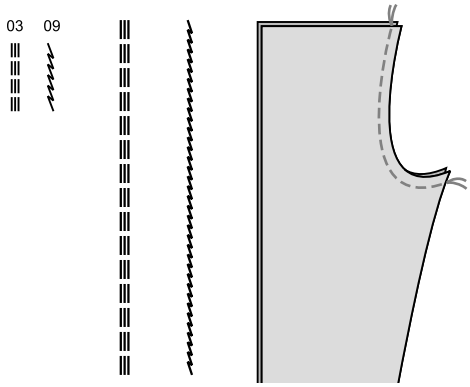

Sirge elastne piste annab elastsetele ja kulumiskindlatele õmblustele kolmekordse tugevuse.

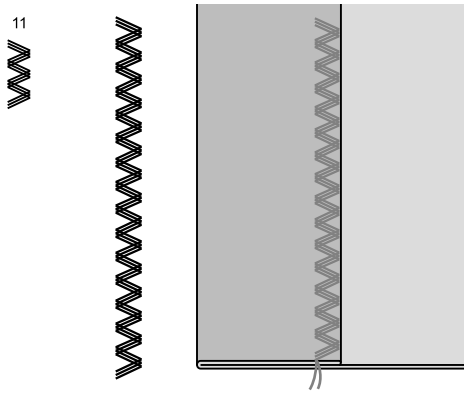

Kolmekordne veniv siksak sobib jäikadele materjalidele nagu teksariie, velvet, purjeriie jt.

Äärestuspisted

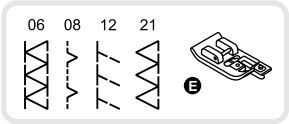

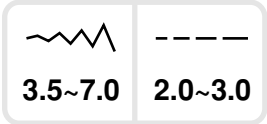

Äärestustalla kasutamine

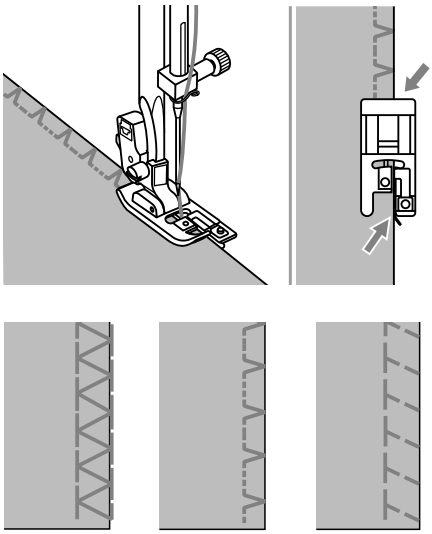

Paigaldage masinale äärestustald (E).

Õmmelge kangast nii, et kanga serv toetub presstallal oleva juhtpinna vastu.

Tähelepanu:
Äärestustald on kasutatav ainult pistetega 06, 08,12 ja 21 ning piste laius peab olema vähemalt "3,5".
Teiste pistetega ning pistelaiustega õmblemisel võib nõel sattuda presstalla peale ning murduda.

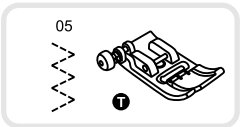

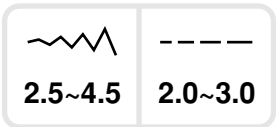

Universaalse presstalla kasutamine

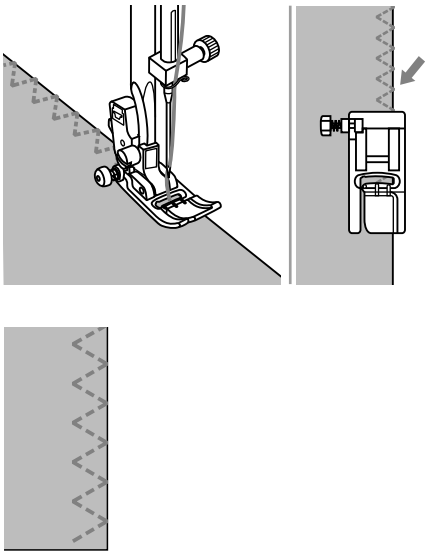

Paigaldage masinale universaaltald (T).

Kanga äärestamisel suunake kangast nii, et parempoolne nõelapiste napilt üle kanga ääre tühjalt toimuks.

Salapiste

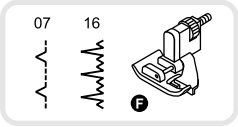

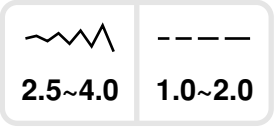

07: Salapiste jäikadele kangastele

16: Salapiste elastsetele kangastele

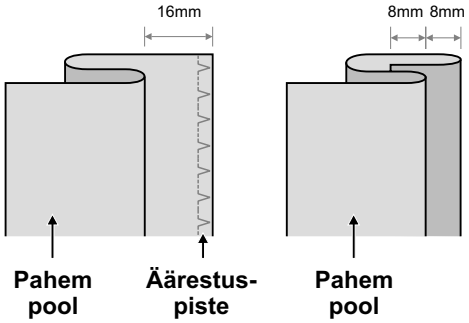

Voltige kangas vastavalt joonisele nii, et kanga pahem pool ülespoole jääks.

Esmalt õmmelge serv äärestuspistega üle.

Märkus:
Salapistega õmblemine vajab harjutamist. Tehke alati esmalt prooviõmblus.

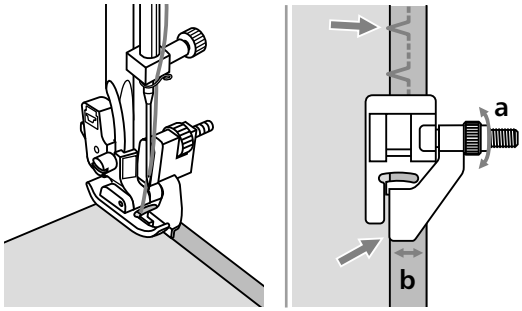

Asetage kangas presstalla alla. Pöörake käega käsiratast edasi, kuni nõel on lõpuni vasakule liikunud. Selles asendis peaks nõel kangavolti napilt läbima. Kui see nii ei ole, reguleerige vastavalt piste laiust.

Reguleerige juhtija (b) asend nupuga (a) selliselt, et kangavolt juhtija vastu toetuks.

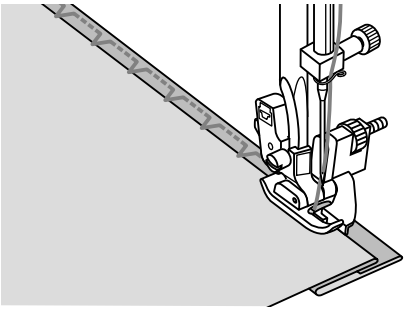

Õmmelge aeglaselt, kangavolti hoolikalt juhtijaga suunates.

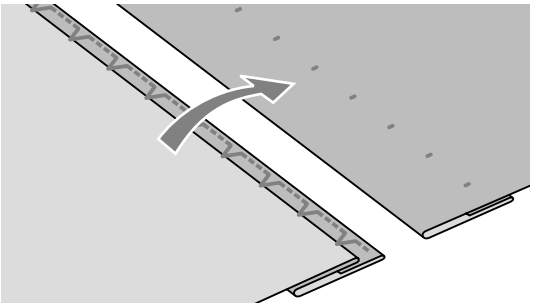

Pöörake kangas ümber.

Nööpide õmblemine

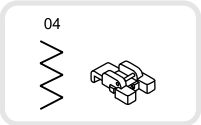

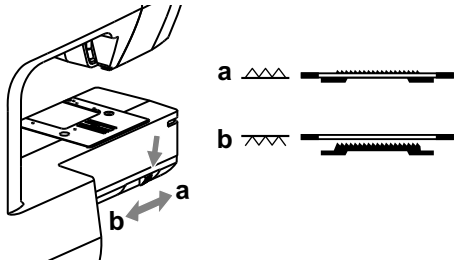

Paigaldage masinale nööbiõmblemistald.

Lükake transportööri allalaskenupp asendisse " ".

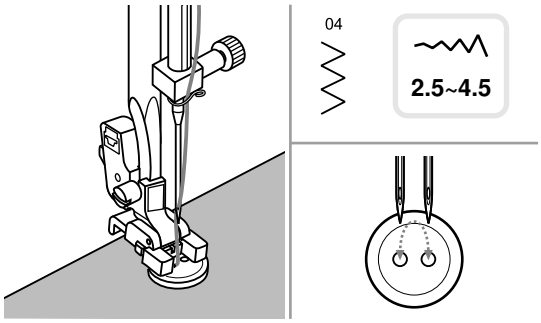

Paigutage rõivas pressjala alla. Asetage nööp soovitud kohale ja laske pressjalg alla.

Valige siksakpiste. Reguleerige piste laius 2,5-4,5 vastavalt nööbi aukude vahele.

Pöörake käsiratast, et kontrollida, kas nõel läbib puhtalt vasakut ja paremat auku.

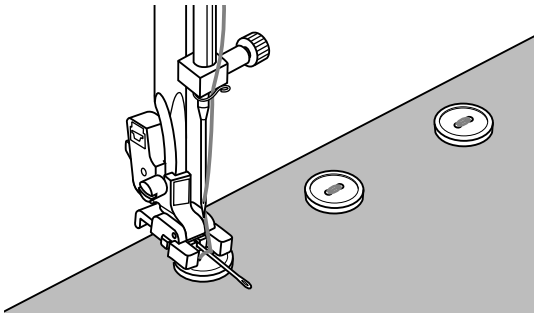

Enne õmblemist vajutage automaatsete kinnituspistete nupule. Siis õmbleb masin alguses ja lõpus kinnituspisted.
Kui soovite saada nööbikanda, asetage õmblemise ajaks nööbile aukude vahele sukanõel.

Nelja auguga nööbil õmmelge esmalt läbi eesmiste aukude, siis paigutage nõela alla tagumised augud ja õmmelge läbi nende.

Nööpaukude õmblemine

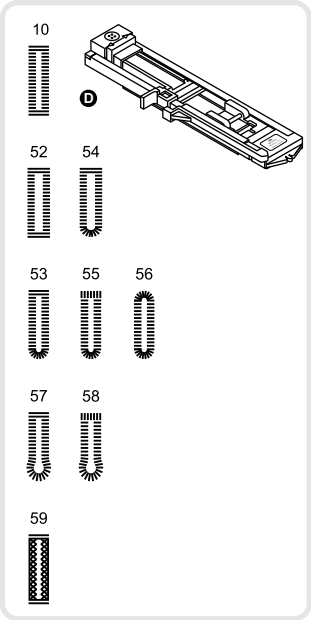

2.5~7.0	0.3~1.0
3.0~7.0	0.3~1.0
2.5~5.5	0.3~1.0
5.5~7.0	0.3~1.0
3.0~7.0	1.0~2.0

10: Õhukestele ja keskmistele kangastele
52: Õhukesest kangast pluuside ja särkide horisontaalsetele nööpaukudele
53: Õhukestele ja keskmistele kangastele
54: Õhukesest kangast pluuside ja särkide horisontaalsetele nööpaukudele
55: Horisontaalsetele nööpaukudele paksus kangas
56: Õhukestele ja keskmistele kangastele
57: Ülikondadele ja mantlitele
58: Paksust kangast mantlitele
59: Teksariidele ja jämedakoelistele kangastele

Märkus:
Enne rõivale nööpaugu õmblemist katsetage seda samatüübilisel kangatükil.

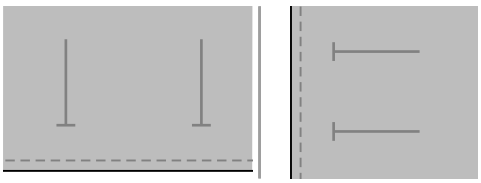

Märkige nööpaukude asukohad kangale. Suurim nööpaugu pikkus on 3 cm. (Kokku nööbi läbimõõt + paksus.)

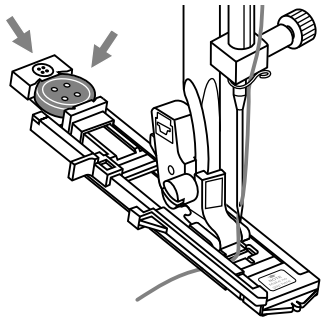

Paigaldage masinale nööpaugutald, tõmmake nööbihoidja välja ka kinnitage sellesse nööp.

Nööbihoidjasse paigutatud nööbi suurus määrab nööpaugu pikkuse.

Pistke niit läbi presstalla ava ja suunake seejärel talla alt välja.

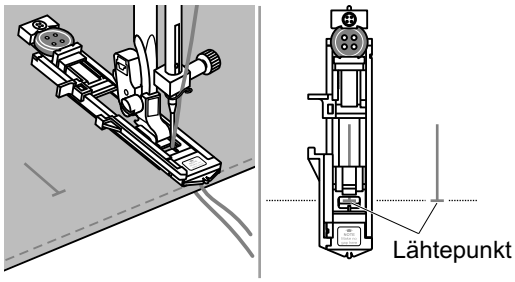

Valige sobiv nööpaugupiste.

Reguleerige piste laius ja pikkus vastavalt soovitavale laiusele ja tihedusele.

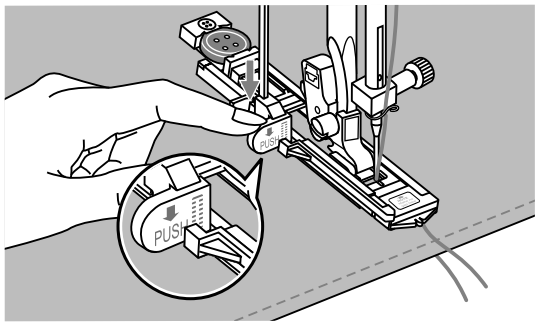

Paigutage kangas presstalla alla nii, et kangale märgitud nööpaugu keskjoon jääks nööpaugutalla keskjoone kohale.

Lükake nööpaugutalla kang alla.

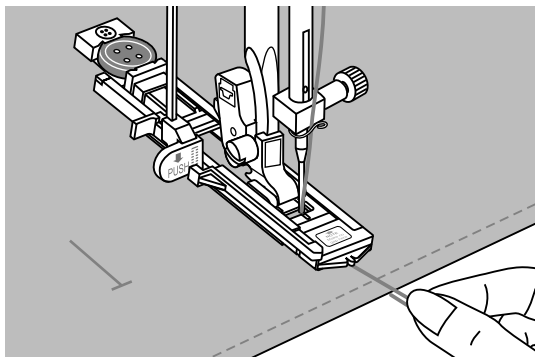

Hoidke kergelt ülaniidist ja alustage õmblemist.

Märkus:

Juhtige kangast ettevaatlikult käega.

Pärast nööpaugu õmblemist ja enne peatumist teeb masin kinnituspisted.

* Nööpaugu õmblemist alustatakse presstalle esiotsast ja õmmeldakse tahapoole nagu joonisel näidatud.

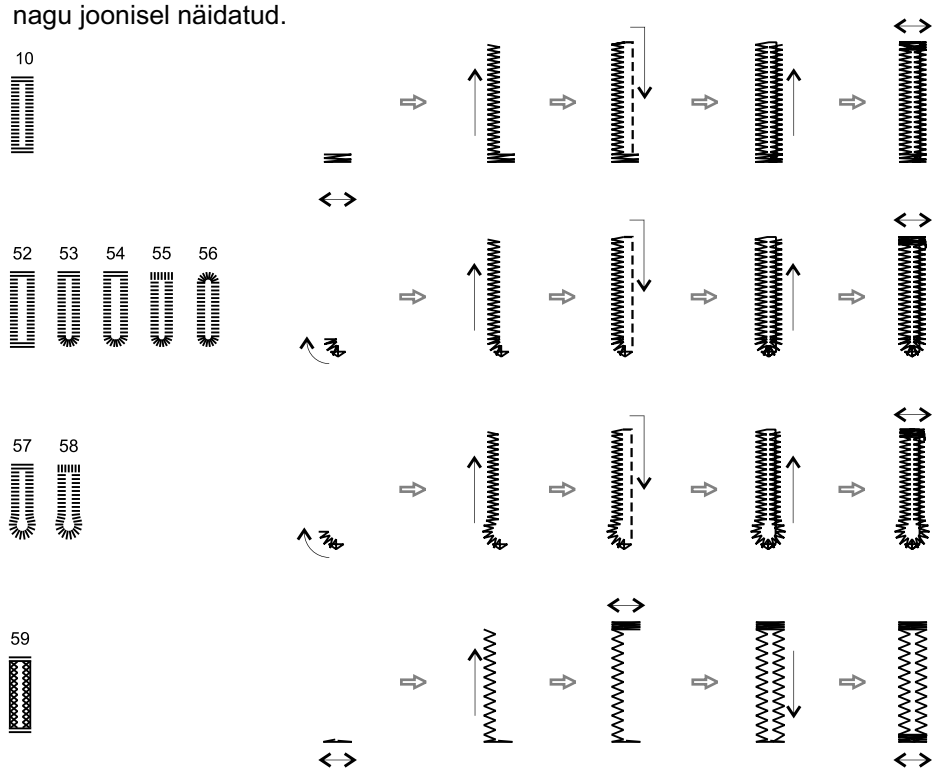

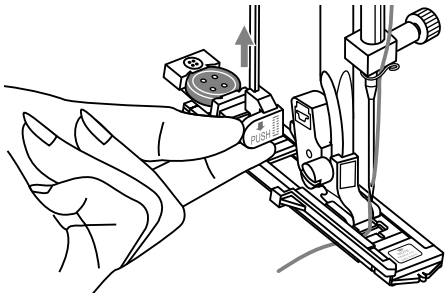

Tõstke presstald üles ja lõigake niit läbi.

Sama nööpaugu üleõmblemiseks tõstke vahepeal pressjalg üles masin läheb siis tagasi lähteasendisse.

Pärast nööpaugu õmblemist tõstke tallal olev kang kuni fikseerumiseni üles.

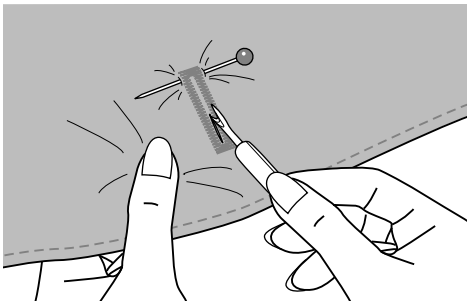

Lõigake nööpauk kahe õmbluse vahelt ettevaatlikult, ilma õmblusniite vigastamata lahti.

Kasutage nööpaugu otstes nööpnõelu läbilõike piirajatena.

Nööpaugu tegemine elastsesse kangasse

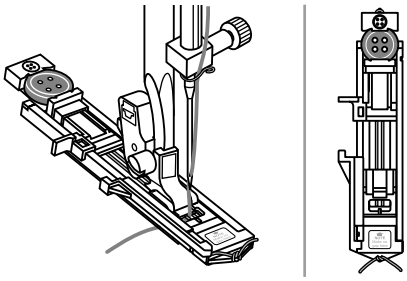

Elastsele kangale nööpauku õmmeldes asetage nööpaugutalla alla tugevdusniit või nöör.

Paigaldage masinale nööpaugutald ja juhtige tugevdusniit ümber nööpaugutalla tagaosa.

Tooge selle vabad otsad ette, asetage soontesse ja sõlmige ajutiselt kinni. Laske pressjalg alla ja alustage õmblemist.

Valige piste laius vastavalt tugevdusniidi läbimõõdule.

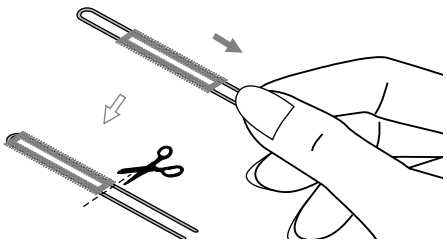

Kui õmblemine on lõpetatud, tõmmake ettevaatlikult tugevdusniidist, et see sirgeks jääks ning lõigake seejärel liigsed niidiotsad

Märkus:

Kanga tagaküljel on soovitatav kasutada lausriidest tugevdust.

Silmade õmblemine

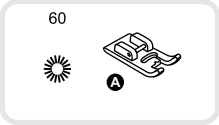

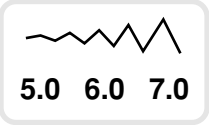

Valige silmade õmblemiseks piste nr 60.
Paigaldage masinale madalpiste tald (A).

Silma suuruse valimiseks vajutage piste laiuse nupule "-" või "+".
Silma suurused.

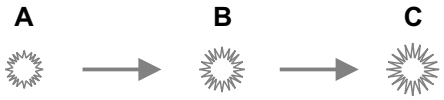

A. Väike: 5,0 mm,
B. Keskmine: 6,0 mm,
C. Suur: 7,0 mm.

Laske nõel kangasse silma õmblemise alguskohas ja seejärel laske pressjala kang alla.
Õmbluse lõpetamisel teostab masin automaatselt kinnituspisted ja seejärel peatub.

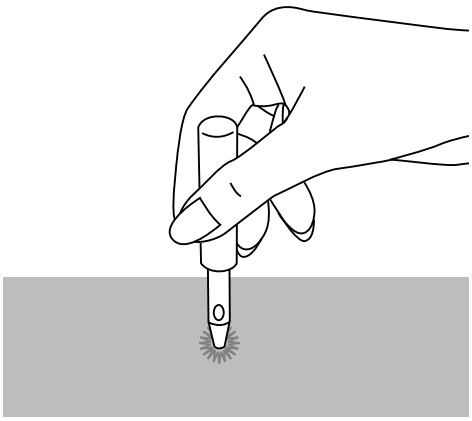

Tehke augurauaga silma keskele auk.
* Augurauad ei kuulu masina tarnekomplekti.

Märkus:
Peene niidi kasutamisel võib õmblus hõre jääda. Sel juhul õmmelge silm teist korda üle.

Nõelumine

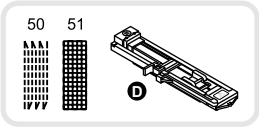

50: Lihtne nõelumispiste kergetele ja keskmistele materjalidele

51: Tugevdatud nõelumispiste rasketele materjalidele

Valige nõelumiseks piste nr 50 või 51.

Paigaldage masinale nööpaugutald.

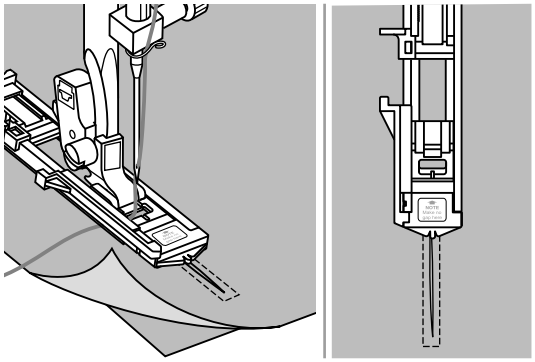

Traageldage ülemine ja alumine kangas omavahel kokku.

Valige nõela asend. Laske presstald nõelutava koha keskele.

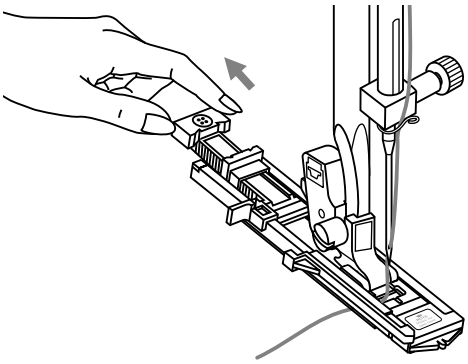

Tõmmake nööbihoidja taha.

Tõmmake nööpaugu pikkuse regulaator soovitavale pikkusele.

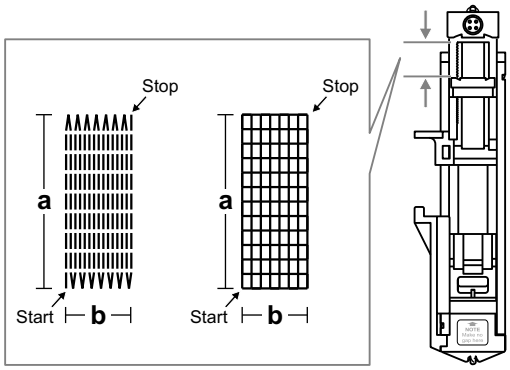

Nõelumisala mõõtmeid saab muuta. Suurim võimalik pikkus on 2,6 cm ja suurim võimalik laius on 7 mm.

a. Õmbluse pikkus,

b. Õmbluse laius.

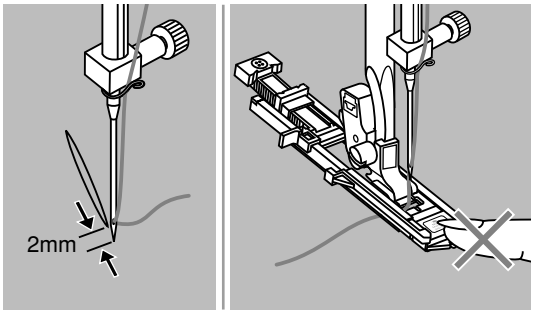

Paigutage kangas nii, et nõel asuks 2 mm nõelutavast alast eespool ja laske pressjalg alla.

Märkus:
Pressjala allalaskmisel ärge vajutage talla esiservale, sest siis võib muutuda õmbluse pikkus.

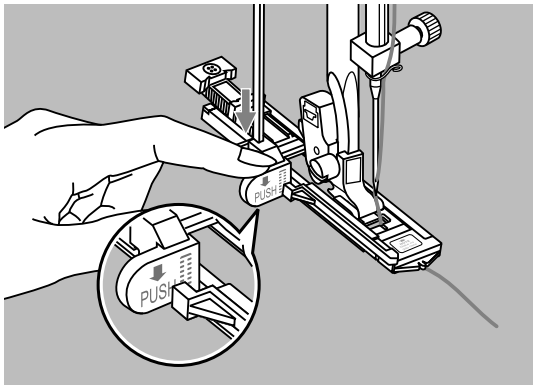

Tõmmake ülaniit läbi presstallas oleva ava. Vajutage nööpaugutalla kang alla.

Kang asub talla kinnituskoha taga. Hoidke ülaniiti kergelt vasaku käega ja alustage õmblemist.

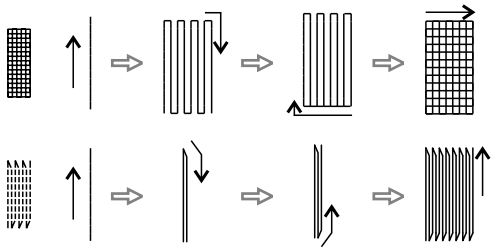

Nõelumist alustatakse presstalle esiotsast ja õmmeldakse tahapoole nagu joonisel näidatud.

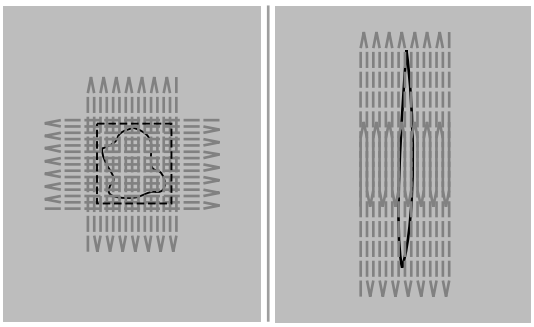

Kui nõelutav ala liiga suur korraga nõelumiseks, siis võib sama programmiga korduvalt õmmelda (vajadusel ka risti üle õmmeldes).

Tõmbluku paigaldamine

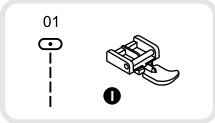

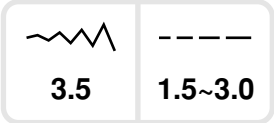

Tähelepanu:
Tõmblukutalda saab kasutada ainult koos sirge pistega ja nõela keskmise asendiga. Teiste pistetega õmblemisel võib nõel sattuda presstalla peale ning murduda.

Kahelt küljelt kaetud tõmbluku paigaldamine

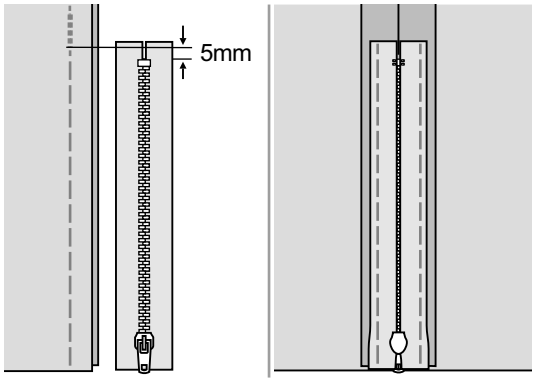

- Traageldage tõmblukuava küljed rõiva külge.
- Triikige õmblusvarud maha. Asetage tõmblukk esiküljega vastu õmblusvarusid. Traageldage tõmbluku küljed kinni.

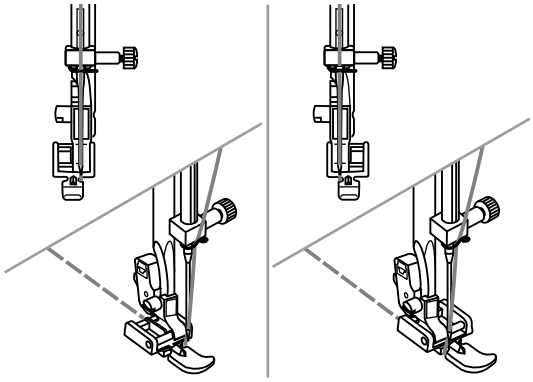

- Paigaldage masinale tõmblukutald Tõmbluku vasaku poole õmblemiseks ühendage talla parem külg tallahoidikuga.
- Tõmbluku parema poole õmblemiseks ühendage talla vasak külg tallahoidikuga.

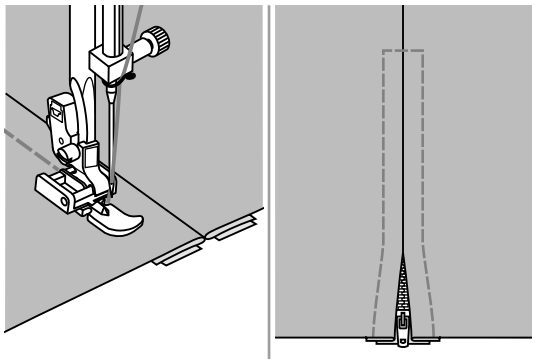

- Õmmelge luku vasak külg ülalt kuni alumise otsani.
- Seejärel õmmelge kinni luku alumine ots ja parem külg. Eemaldage traagelniidid ja pressige.

Ühelt küljelt kaetud tõmbluku paigaldamine

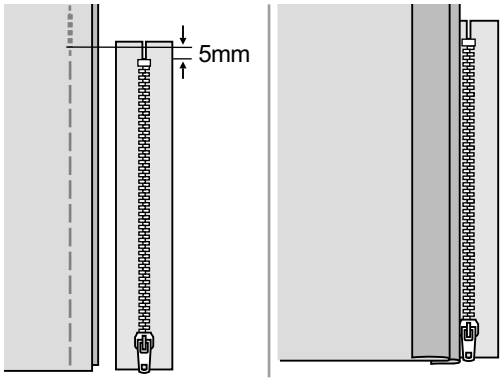

- Traageldage tõmblukuava küljed rõiva külge.

- Voltige vasakpoolne õmblusvaru. Voltige parempoolne õmblusvaru nii, et jääks 3 mm ülekate.

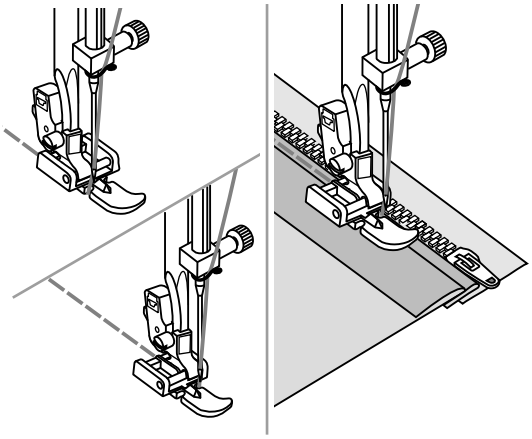

- Paigaldage masinale tõmblukutald Tõmbluku vasaku poole õmblemiseks ühendage talla parem külg tallahoidikuga. Tõmbluku parema poole õmblemiseks ühendage talla vasak külg tallahoidikuga.

- Õmmelge luku vasak külg alt kuni ülemise otsani.

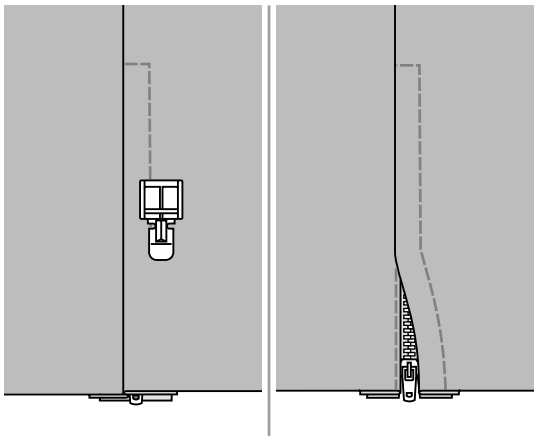

- Seejärel pöörake kanga parempool välja, õmmelge kinni luku alumine ots ja parem külg.

- Lõpetage õmblus umbes 5 cm kaugusel ülemisest otsast. Eemaldage traageldus ja tõmmake lukk lahti. Õmmelge õmblus lõpuni.

Nähtamatu tõmbluku paigaldamine

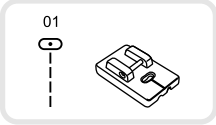

* Nähtamatu tõmbluku tald on lisatarvik. See ei kuulu masina tarnekomplekti.

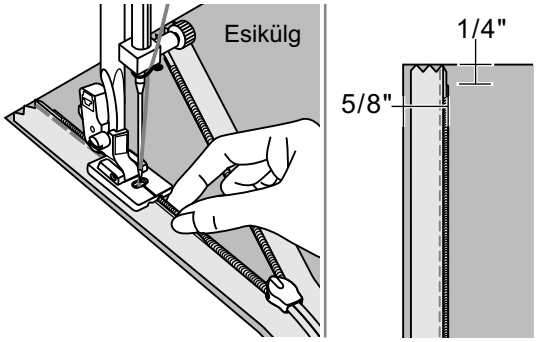

Selle tallaga õmmeldakse tõmblukke, mis jäävad varjatuks riide ääre alla.

Kinnitage nähtamatu tõmbluku tald masinasse.

Reguleerige nõel keskmisesse asendisse ja lülitage sisse sirge piste. Reguleerige piste pikkus sõltuvalt materjalist 1,0 - 3,0 mm.

Asetage avatud tõmblukk vastavalt joonisele materjali paremale poolele.

Asetage kanga serv nõelaplaadil oleva 1,5 cm märgi kohale.

Asetage tõmblukk nii, et luku algus jääks 6 mm kaugusele materjali ülaservast.

Paigutage presstald nii, et tõmbluku spiraal jääks talla parempoolsesse põhjasoonde ja õmmelge kuni tõmbluku sulgurini. Eemalda rõivas masina alt.

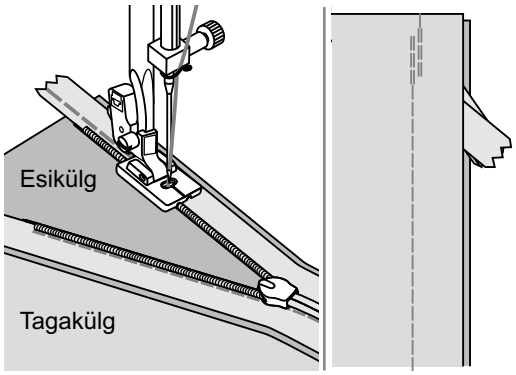

Teise lukupoole õmblemiseks asetage materjali äär vastavalt joonisele nõelaplaadil oleva 15 mm märgi kohale.

Asetage luku hammastik presstalla vasakpoolse väljalõike alla ja õmmelge kuni presstald puudutab luku sulgurit.

Sulgege tõmblukk. Voltige kangas vastavalt joonisele nii, et lukk jääks paremale poolele.

Kasutage nööpnõelu kanga fikseerimiseks. Asendage tõmblukutald tavalise presstallaga ja õmmelge sirge pistega läbi võimalikult luku lähedalt.

Lõpuks tehke luku otsa kohal edaspidi ja tagurpidi õmmeldes mõned kinnituspisted.

Rullpalistus

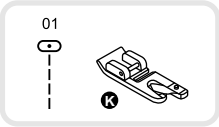

* Palistustald on lisatarvik. See ei kuulu masina tarnekomplekti.

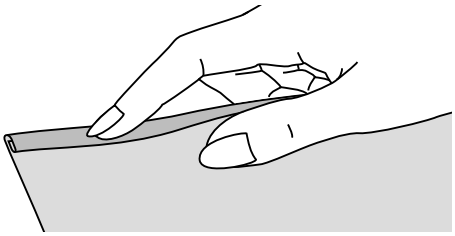

Voltige kanga serv umbes 3 mm laiuselt kahekorra ja seejärel umbes 5 cm pikkuselt veel kord 3 mm laiuselt kahekorra.

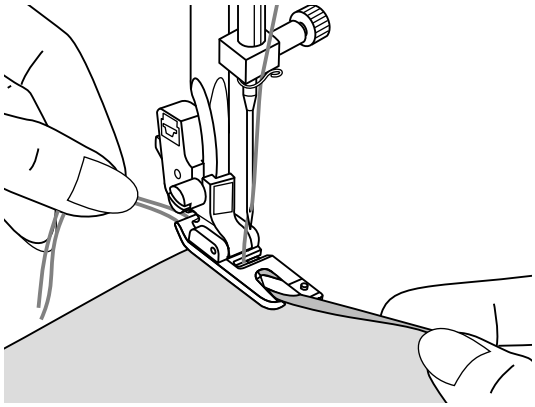

Käsiratast enda poole pöörates laske nõel läbi palistuse ja langetage pressjalg. Õmmelge mõned pisted ja tõstke pressjalg üles.

Sobitage palistus presstalla spiraalsesse avasse. Liigutage kangast edasi-tagasi, kuni palistus moodustab rulli.

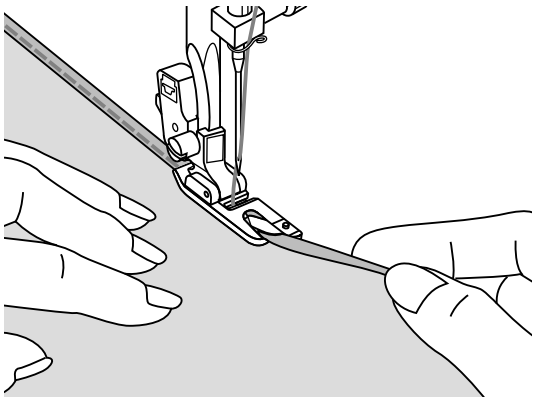

Laske pressjalg alla ja hakake aeglaselt õmblema, kanga äärt samal ajal hoolikalt läbi presstalla spiraali juhtides.

Ehisnööri õmblemine

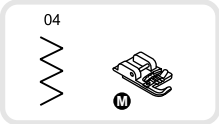

* Ehisnööritald on lisatarvik. See ei kuulu masina tarnekomplekti.

Reljeefse jaki- või vestikaunistuse saamiseks võib õmblemisel piirduda vaid ühe nöörikeeru läbiõmblemisega. Tugeva nöörkandi võib aga üle kõiki kolme keeru kinni õmmelda. Ehisnööriks võib kasutada pärllõnga, kudumislõnga, tikkimissiidi, metallniidist palmikuid jne.

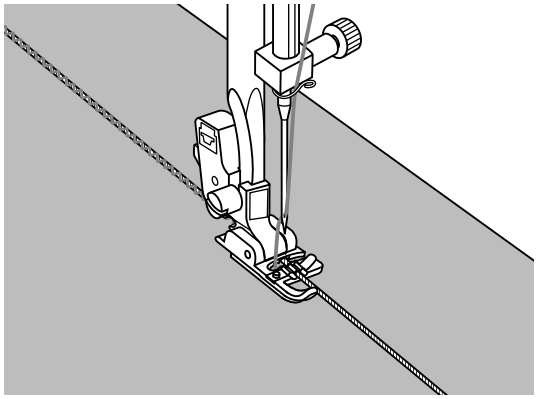

Ühe nööri õmblemine

Märkige muster kangale. Pistke nöör paremalt poolt presstalla keskmisesse nöörisoonde. Tõmmake nööri ots umbes 5 cm ulatuses talla taha.

Talla soon hoiab õmblemise ajal nööri õiges asendis.

Valige sobiv piste ja seadke piste laius nii, et niit soovitud ulatuses üle nööri ulatuks.

Laske pressjalg alla ja õmmelge aeglaselt, nööri mööda mustrit suunates.

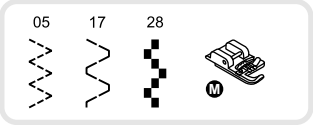

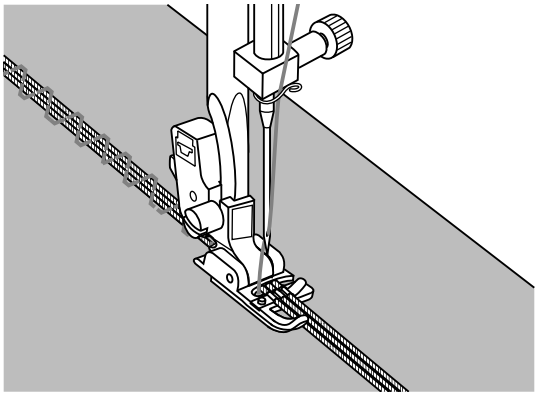

Kolme nööri õmblemine

Lükake õmblusniidid vasakule, asetage kolm nööri presstalla soontesse ja tõmmake nööriotsad umbes 5 cm ulatuses talla taha.

Valige sobiv piste ja seadke piste laius nii, et niit parajalt üle nööride ulatuks. Laske pressjalg alla ja õmmelge aeglaselt, nööre mööda mustrit suunates.

Madalpiste

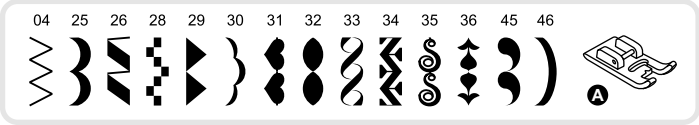

3.5~7.0	0.3~1.0

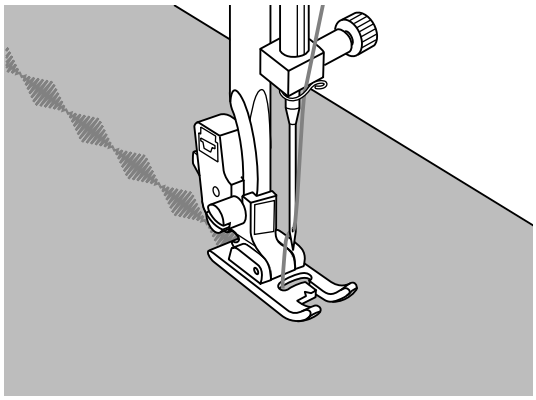

Madalpistetalda kasutatakse madalpistete tegemiseks ja dekoratiivõmblusteks. Talla põhja keskel on väljalõige, mis võimaldab tallal kergelt üle kõrgete dekoratiivõmbluste libiseda ja kangal ühtlaselt edasi liikuda.

Madal- ja dekoratiivpisteid saab vastavalt oma soovile kohandada, selleks piste pikkuse ja laiuse reguleerimise nuppe kasutades. Katsetage piste erinevaid pikkusi ja laiusi proovilapil.

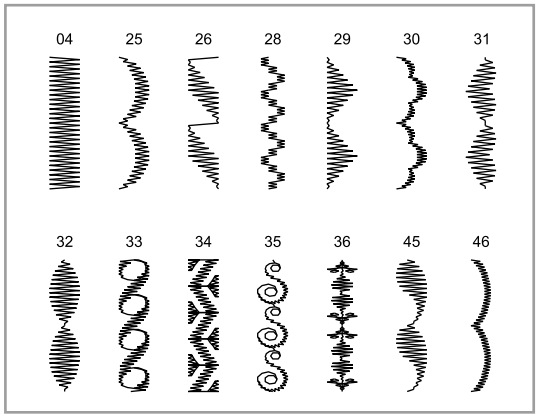

Märkus:
Väga õhukese kanga õmblemisel on soovitatav kanga tagaküljel lausriidest tugevdust kasutada.

Teppimine

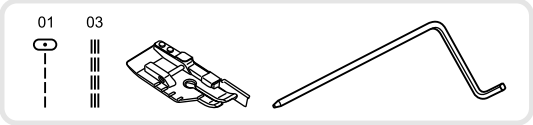

3.5	1.0~3.0

* 6 mm teppimistald on lisatarvik. See ei kuulu masina tarnekomplekti.

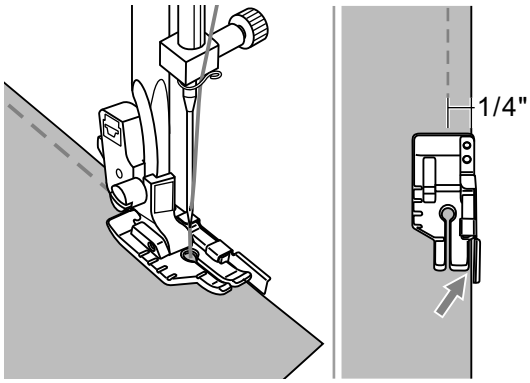

Lapitöö

Et saada ühtlaselt 6 mm kaugusel servast kulgev õmblus, hoidke kanga serv talla külgpiiraja vastas.

Märkus:

Kasutada võib ainult sirget pistet ja tsentraalset nõelaasendit.

Talla sisekülge suunajana kasutades saab teha ühtlase õmbluse kanga servast 3 mm kaugusele.

Tallal on 6 mm märgised nõela ees ja nõela taga, need abistavad õmbluse nurkades täpset pööramist.

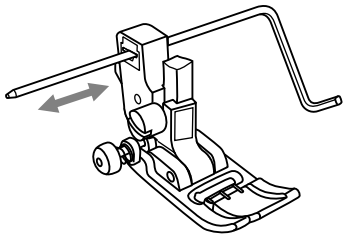

Servasuunaja kasutamine

Pistke servasuunaja presstalla avasse nagu joonisel näidatud ja seadke sobivale kaugusele.

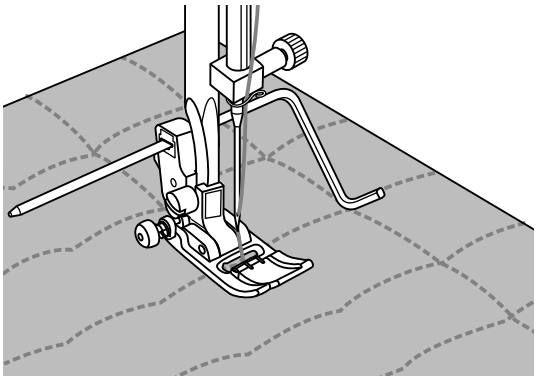

Õmmelge esimene õmblus. Iga järgmise õmbluse tegemisel asetage suunaja eelmisele õmblusele.

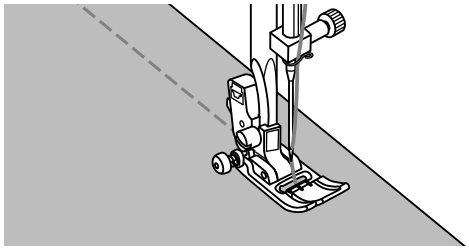

Käsitsi-välimusega teppimine

Kasutades ülaniidina läbipaistvat monofilamentset niiti ja poolil nr 30 või 40 puuvillast niiti võite te masinal õmmeldes järele aimata käsitsi tehtud tepinguid.

Niidi pinge sõltub kasutatava vateeringu paksusest.

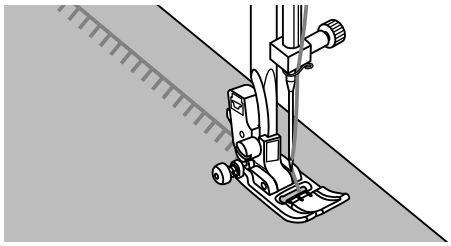

Aplikatsioonipiste

Igasugustele kangastele ja igat liiki õmblustöödele.

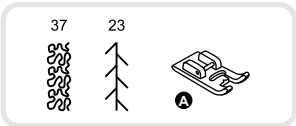

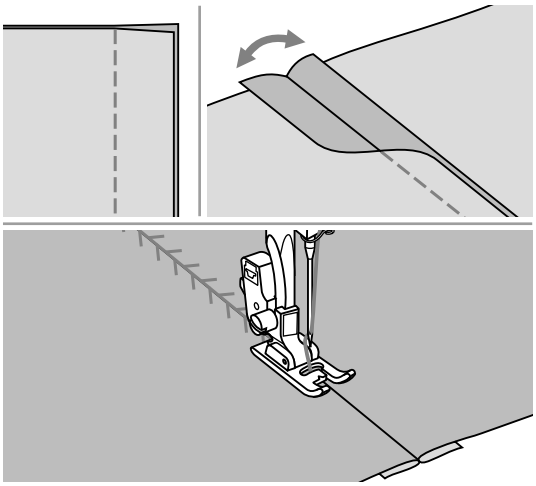

Lapitöö

Asetage kaks kangatükki kokku, paremad vastamisi ja õmmelge sirge pistega.

Pressige õmblusvarud maha.

Asetage presstalla keskjoon õmblusele ja õmmelge õmblus üle.

Pilutamine

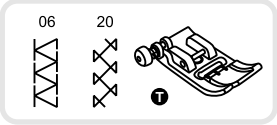

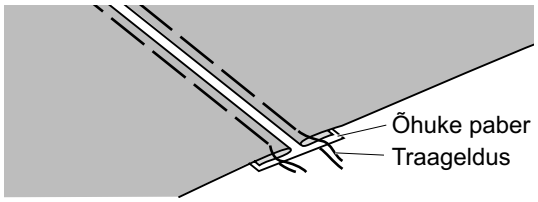

- Nihutage tagasivolditud kangaservad teineteisest 4 mm kaugusele ja traageldage õhukese paberi või vees lahustuva alusriide külge.

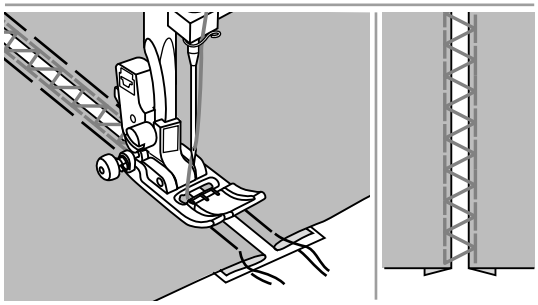

- Paigutage presstalla keskjoon kangaste suhtes sümmeetriliselt ja alustage õmblemist.

- Pärast õmblemist eemaldage paber.

Teokarppiste

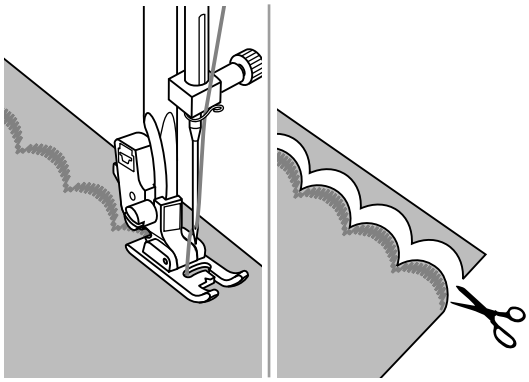

- Õmmeldakse piki kanga serva, kuid mitte vahetult servale.

  Parema tulemuse saavutamist võib kerget kangast enne õmblemist tärgeldada.

- Pärast õmblemist lõigake kanga serv piki õmblust ära.

  Jälgige, et seejuures õmblusniite ei vigastaks.

Krookimine

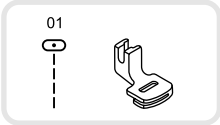

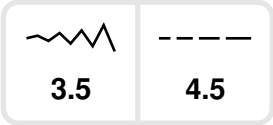

* Krookimistald on lisatarvik. See ei kuulu masina tarnekomplekti.

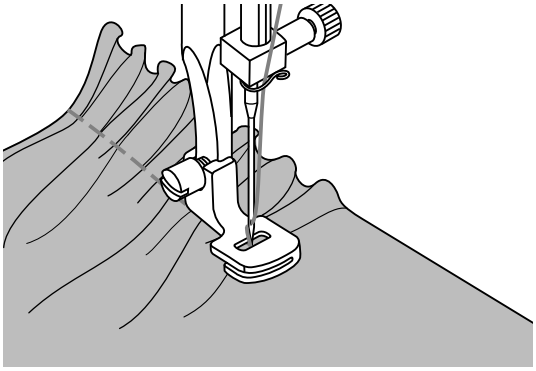

Krookimine

Paigaldage krookimistald ja reguleerige niidi pingeks 2.

Asetage kroogitav kangas presstalla alla nii, et kroogitav serv jääks tallast paremale. Õmmelge pisterida, seejuures kanga serva talla äärega paralleelselt hoides.

Pisted põhjustavad seejuures automaatselt kanga krookimise. Sobiv kergetele ja keskmistele kangastele.

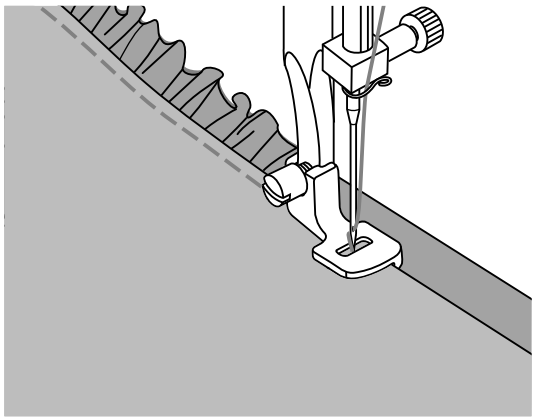

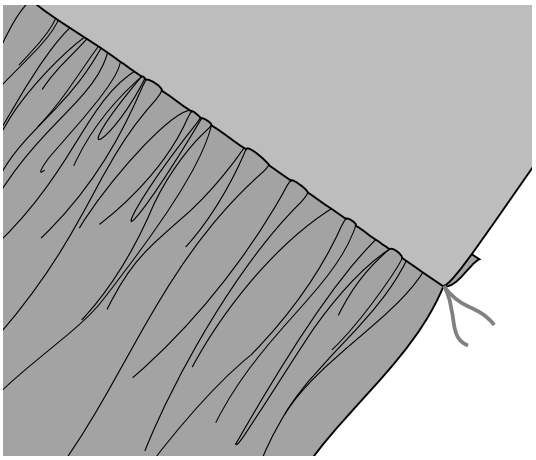

Üheaegne krookimine ja kroogitud kanga kinnitamine

Hoolikalt vaadates leiate presstalla põhjast soone (kahekordne põhi).

Seda soont kasutades on võimalik alumist kangast krookida ja samaaegselt soones liikuva ülemise materjali, näiteks värvli külge õmmelda.

1. Paigaldage krookimistald.
2. Asetage kroogitav materjal, parem pool üleval, presstalla alla.
3. Asetage ülemine materjal, parem pool all, presstalla soonde.
4. Suunake mõlemad kangad vastavalt joonisele.

Märkus:

- Soovitava krookimisastme saamiseks katsetage umbes 25 cm pikkuse kanga, paela või kummipaelaga. Katsetage alati samade materjalidega ja samas suunas paigutatud kangaga, nagu oma õmblustöös kasutate.

  Diagonaalsuunas on kangas paremini kroogitav.

- Materjali kindlamaks juhtimiseks õmmelge väikese kuni keskmise kiirusega.

Kurrutamine

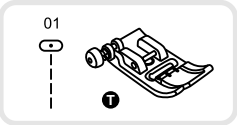

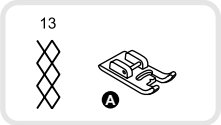

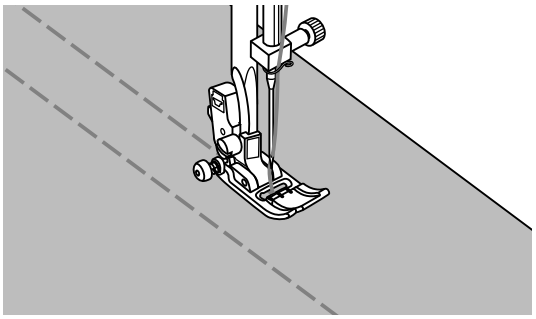

Reguleerige piste pikkuseks 4 mm ja laske niit lõdvaks.

Paigaldage masinale universaalne presstald ja õmmelge sirged õmblused 1 cm vahedega.

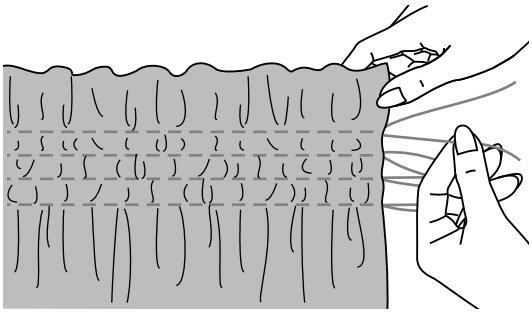

Sõlmige kanga ühes ääres üla- ja alaniidid paariti kokku.

Tõmmake alaniidist ja jagage krooked ühtlaselt. Kinnitage ka teised niidiotsad.

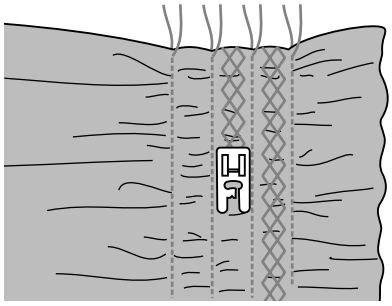

Õmmelge sirgete pisteridade vahed dekoratiivõmblustega läbi.

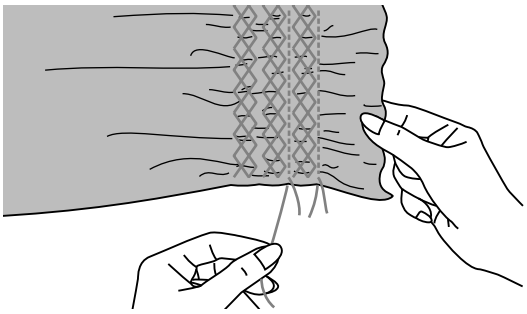

Tõmmake krookniidid välja.

Vaba nõelumine, tikkimine ja monogrammide õmblemine

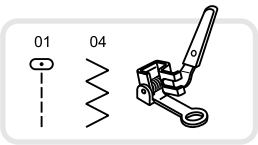

* Nõelumis-tikkimistald on lisatarvik. (Mudelile London 7)

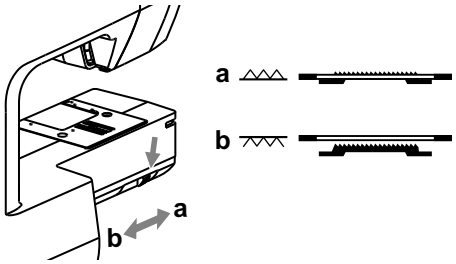

Lükake transportööri allalaskenupp asendisse " ".

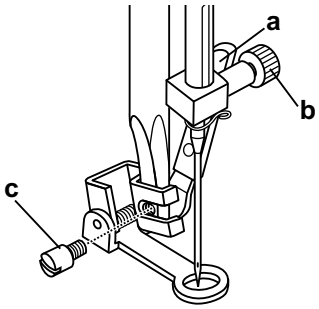

Paigaldage nõelumistald.

Kang (a) peab jääma nõelakinnituskruvist (b) tahapoole. Hoidke presstalda tagantpoolt nimetissõrmega paigal ja keerake kinni kruvi (c).

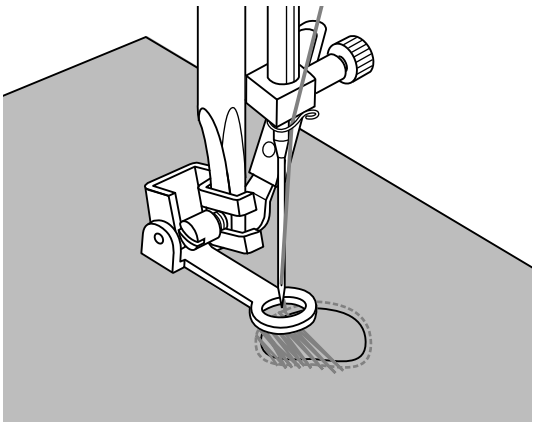

Nõelumine

Kõigepealt õmmelge ring ümber augu, et kinnitada kanga niidid. Vasakult paremale töötades ja ühtlaselt ning pidevalt liikudes õmmelge kogu auk üle.

Pöörake tööd 90 kraadi ja õmmelge kogu auk uuesti üle. Seekord liigutage kangast edasi aeglaselt, et õmbluste vahele suuri vahesid ei jääks.

Märkus:

Vabal nõelumisel masin ei liiguta kangast. Kanga liikumine sõltub ainult operaatorist. Seetõttu on oluline õmblemiskiirust ja kanga liikumist omavahel koordineerida.

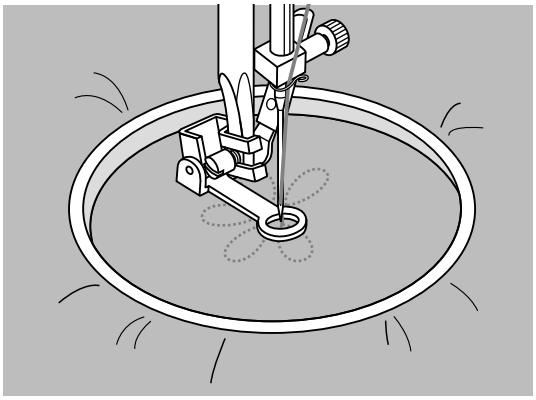

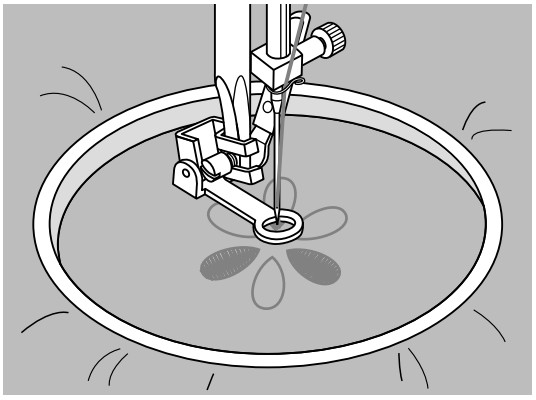

Tikkimine

Paigaldage siksaktald ja valige soovitav pistelaius.

Tikkimisraami liigutades õmmelge mööda kujundi kontuuri. Hoidke ühtlast kiirust.

Kujundi täitmisel õmblustega liikuge väljastpoolt sissepoole. Õmmelge pisteread üksteise kõrvale.

Tikkimisraami kiiremini liigutades saate pikemad pisted ning aeglasemalt liikudes tulevad pisted tihedamad.

Kinnituspistete saamiseks vajutage automaatsete kinnituspistete nupule.

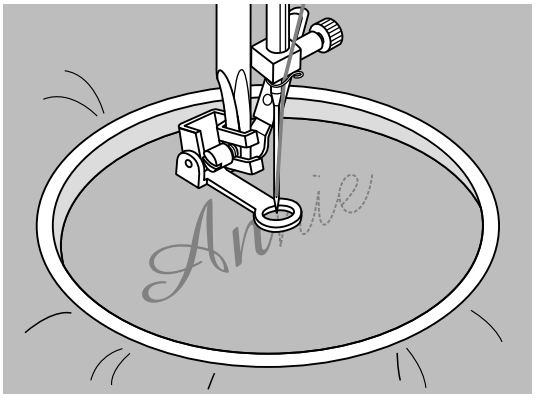

Monogrammide õmblemine

Paigaldage siksaktald ja valige soovitav pistelaius. Õmmelge ühtlase kiirusega ja liigutage tikkimisraami aeglaselt mööda tähti.

Tähe lõpus kinnituspistete saamiseks vajutage automaatsete kinnituspistete nupule.

* Tikkimisraam ei kuulu masina

Ülatransportööriga tald

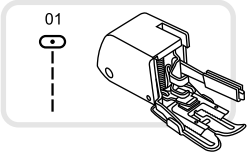

* Ülatransportööriga tald on lisatarvik. See ei kuulu masina tarnekomplekti.

Prooviga alati töötada ilma ülatransportööriga tallata. Kasutage seda vaid vajaduse korral.

Tavalise tallaga on lihtsam töötada ja õmblus tuleb parema väljanägemisega. Teie õmblusmasin suudab kvaliteetselt õmmelda laia kangavalikut alates šifoonist kuni mitmekordse teksariideni. Ülatransportööriga tald tagab ülemise ja alumise kanga võrdse liikumise ning aitab kaasa triipude ja mustrite täpsele kokkusobitamisele. Samuti aitab see tald saavutada ühtlast edasivedu probleemsete kangastega.

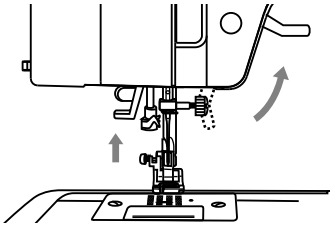

Tõstke pressjala kang üles.

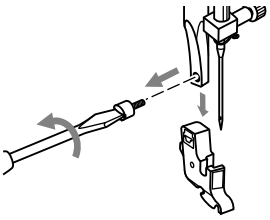

Keerake presstalla kinnituskruvi täiesti välja.

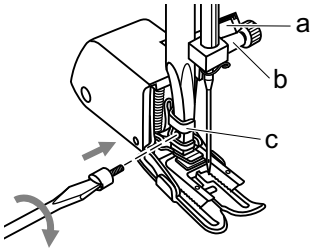

Paigaldage ülatransportööriga tald nii:

- Kang (a) peab jääma nõelakinnituskruvist (b) kõrgemale.
- Lükake presstalla plastist kinnituspea (c) suunaga vasakult paremale pressjala varda otsa.
- Laske pressjalg alla.
- Keerake kinni presstalla kinnituskruvi.
- Kontrollige, kas nõela ja presstalla kinnituskruvid on korralikult pingutatud.

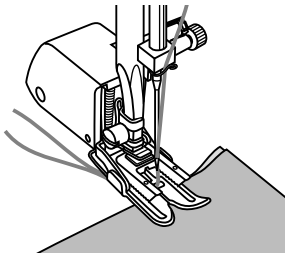

Tõmmake pooliniit üles ja suunake nii pooli- kui nõelaniit presstalla taha.

Peegelpildis pisted - mudel London 8

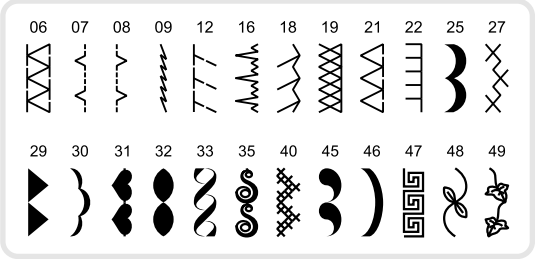

Märkus:
Vasakul on näidatud kõik pisted, mida saab peegelpildis õmmelda.

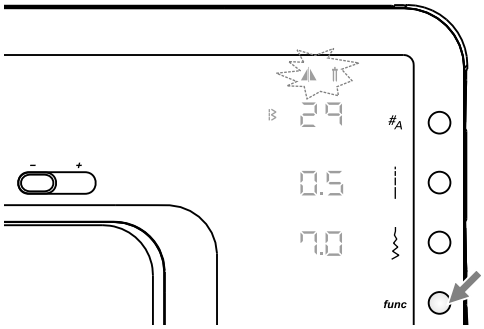

Valige piste. (näiteks 29)

Funktsiooniprogrammi avamiseks vajutage funktsiooninupule.

Märkus:
Algul vilguvad samaaegselt peegli ja kaksiknõela sümbolid.

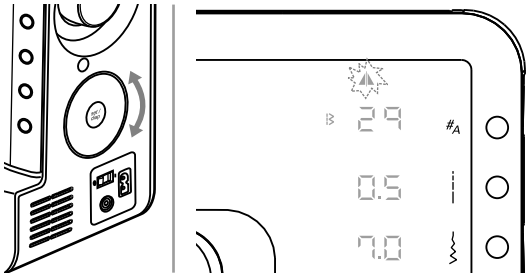

Peeglifunktsiooni valimiseks keerake valikuketast.

Märkus:
Kui hakata ketast pöörama, jääb vilkuma ainult valitud funktsioon.

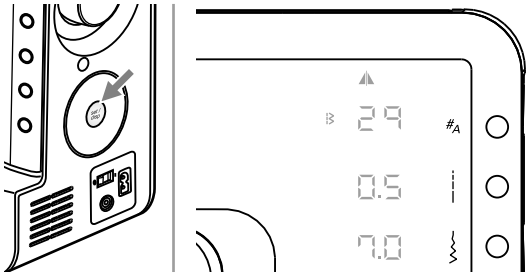

Selle salvestamiseks mälusse vajutage kinnitamise/ekraani nupule.

Märkus:
Peegelpildis kujundeid saab kombineerida teiste kujunditega.

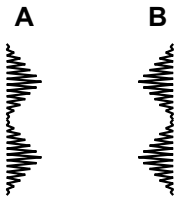

A. Tavaline kujund.

B. Peegelpildis kujund.

Kaksiknõelaga õmblemine - mudel London 8

Märkus:
Kaksiknõelad tuleb osta eraldi.
Need ei kuulu masina tarnekomplekti.

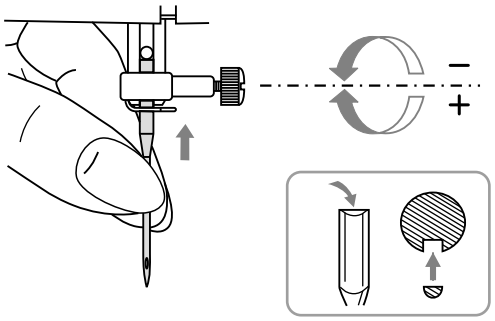

Kinnitage kaksiknõel nõelahoidjasse.

Tähelepanu:
Koos kaksiknõelaga kasutage universaalset presstalda.
Kasutage vaid kuni 2 mm nõelavahega kaksiknõelu (s.o bernette det nr 502020.62.91)

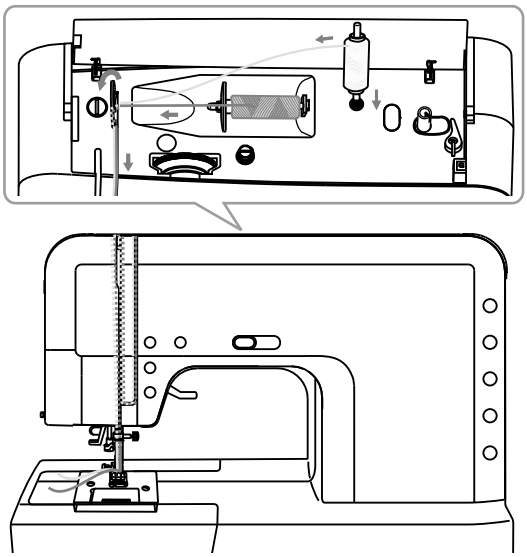

Kasutades horisontaalset niidirullivarrast niidistage masin nagu üksiknõela puhul. Pistke niit läbi vasakpoolse nõela.
Pistke täiendav niidirullivarras (leiate masina tarvikute hulgast) masina peal olevasse avasse ja asetage sellele teine niidirull.
Juhtige niit analoogselt esimese niidiga, ainult nõela kohal olevat juhtijat vahele jättes, ja pistke niidiots läbi parempoolse nõela.

Niidistage nõelad ükshaaval.

Palun pange tähele:
Jälgige, et mõlemad kaksiknõelaga kasutatavad niidid oleksid sama jämedusega.
Ainult värv võib erineda.

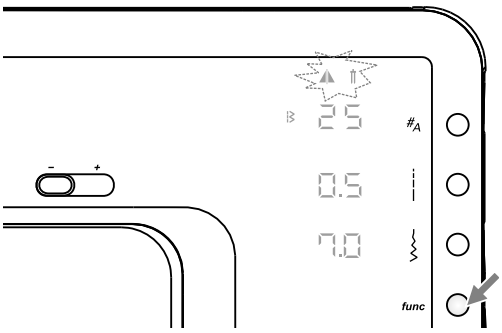

Valige piste.
Funktsiooniprogrammi avamiseks vajutage funktsiooninupule.

Märkus:
Kaksiknõelaga ei saa õmmelda pisteid 10, 50-60 ja tähestikku.

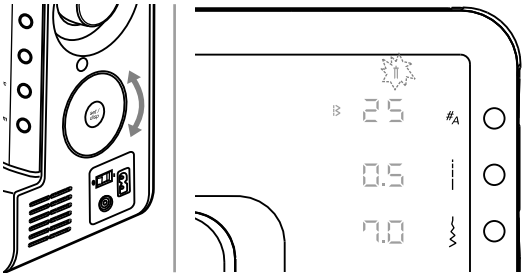

Kaksiknõela funktsiooni valimiseks keerake valikuketast.

Märkus:
Algul vilguvad samaaegselt peegli ja kaksiknõela sümbolid. Kui hakata ketast pöörama, jääb vilkuma ainult valitud funktsioon.

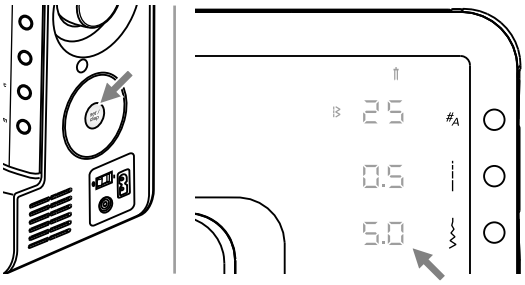

Selle salvestamiseks mälusse vajutage kinnitamise/ekraani nupule.

Kaksiknõelaga õmblemisel vähendab masin automaatselt maksimaalset pistelaiust.

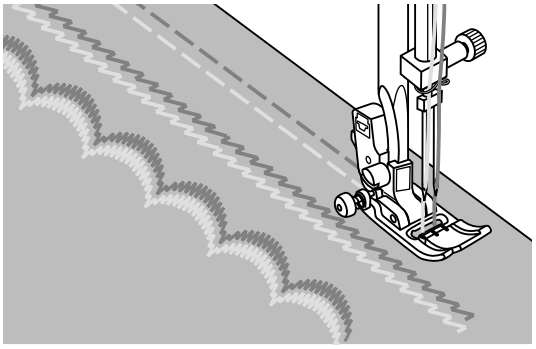

Alustage õmblemist ja kaksiknõel moodustab kaks paralleelset õmblust.

Märkus:
- Parema õmblustulemuse saavutamiseks kasutage kaksiknõelaga õmblemisel alati väikest kiirust.
- Kui kaksiknõela funktsioon on valitud, siis see säilib ka piste muutmisel. Funktsiooni tühistamiseks valige kaksiknõela funktsioon uuesti.

Mälu - mudel London 8

Mälufunktsiooniga on võimalik ühte järjestusse kombineerida erinevaid pisteid. Neid järjestusi saab salvestada hilisemaks kasutamiseks. Mälu sisu säilib ka õmblusmasina väljalülitamisel.

märkus:

- Masinal on üks 30-kohaline mälu.
- Kujundigrupist ja tähestikugrupist saab valida mitmeid kujundeid ja neid hiljem kindlas järjestuses õmmelda.
- Salvestada ei saa pisteid 10 ja 50-60.
- Kui masin õmbleb mälusse salvestatud pistejärjestust, siis tagurpidi õmblemise nuppu ei saa kasutada.

Mäluolek

Märkus:

- Kui tühja mälu korral vajutada mälu nupule, siis aktiivseks muutub mälusse sisestamise olek.
- Kui mälusse on salvestatud pisteid, siis mälu nupule vajutamisel muutub aktiivseks ülevaatamise/redigeerimise olek.

Mälusse sisestamise olek

Mälusse sisestamise olekus (piste number vilgub) võite salvestada pisteid soovitud järjestuses.

Mälu ülevaatamise/ redigeerimise olek

Mälu ülevaatamise/ redigeerimise olekus võite salvestatud pisteid üle vaadata, muuta, lisada ja kustutada.

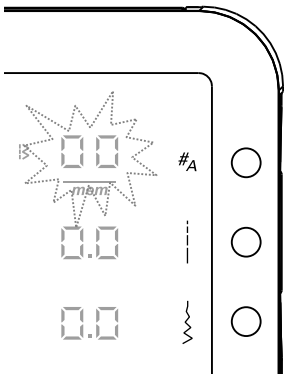

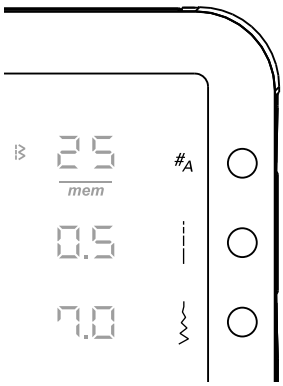

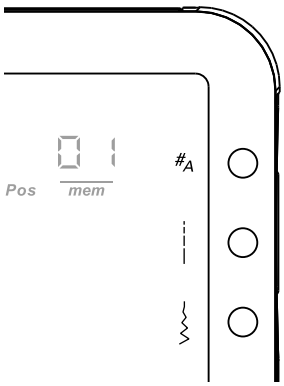

Mälusse sisestamise oleku ülevaade

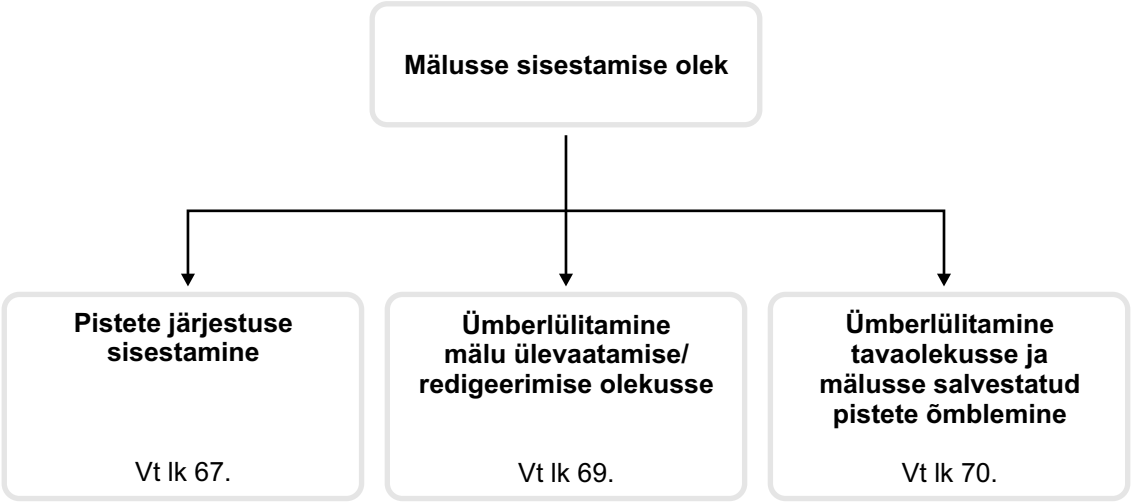

Ülevaatamise/redigeerimise oleku ülevaade

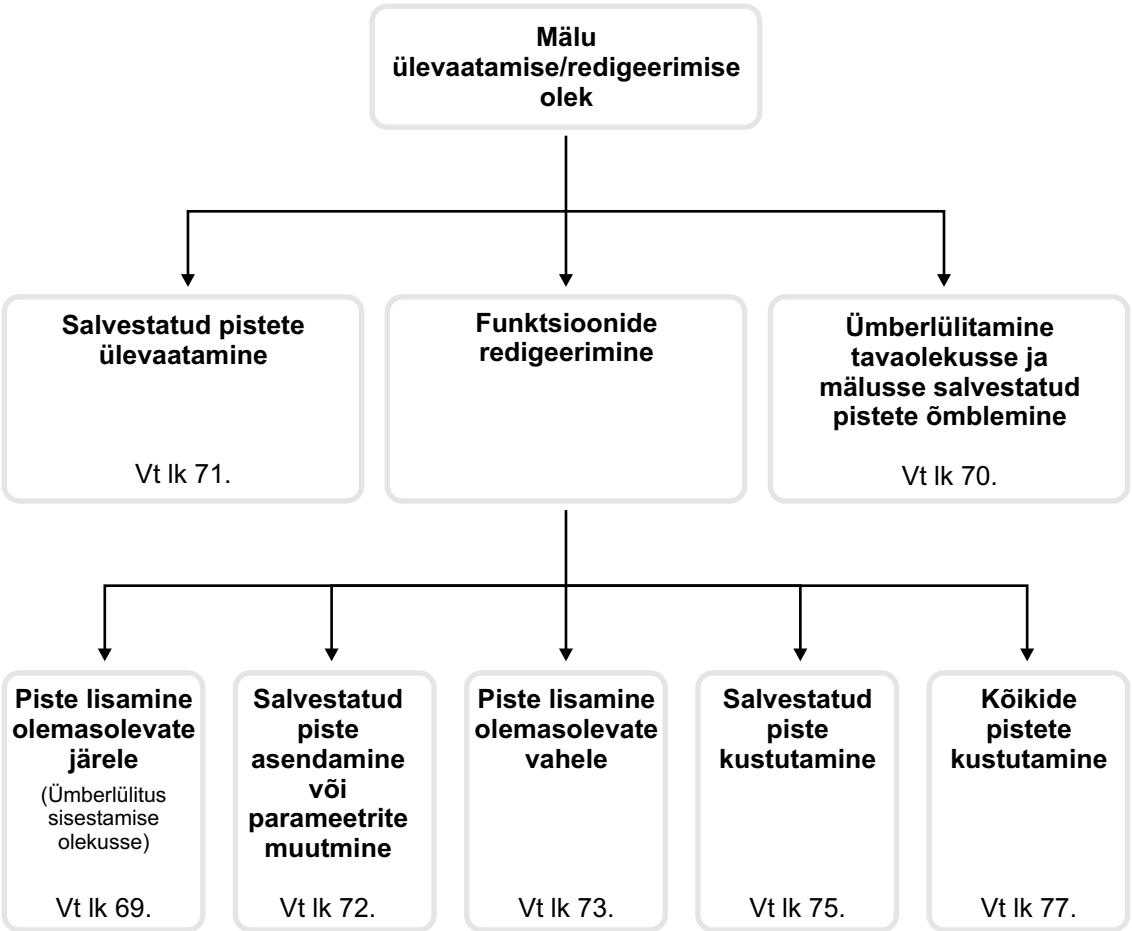

Sisestage mälusse sisestamise olekus pistete järjestus

Eeltingimus: Tühjendage mälu (vt lk 77)

Mälusse sisestamise olekusse minekuks vajutage mälu nupule.

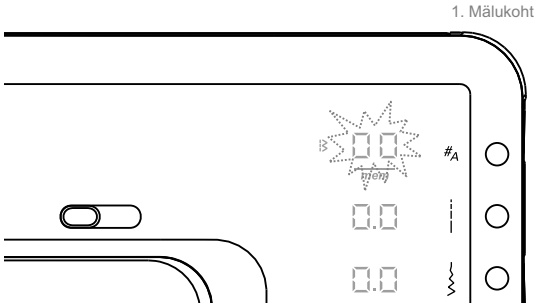

Piste number hakkab vilkuma.

Piste numbri all olev sümbol " mem " näitab, et mälu olek on aktiivne.

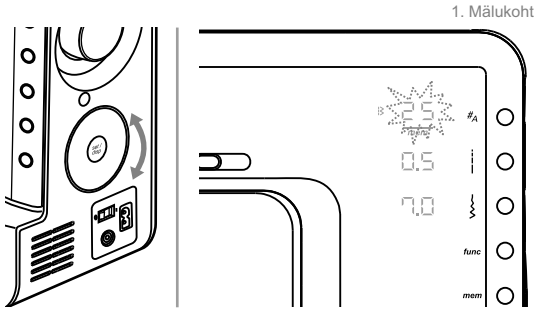

Valige valikuketta abil soovitud piste.

Näiteks piste 25

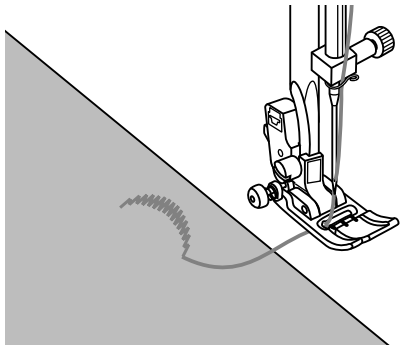

Märkus:

Enne kinnitamise/ekraani nupule vajutamist:

- Valitud piste parameetreid nagu piste pikkus ja laius, peeglifunktsioon ja paarisnõel saab valida vastavatele nuppudele vajutades.
- Pistet saab katsetada käivitamis/peatamisnupule või pedaalile vajutades.

  Masin peatub automaatselt, kui kujund on õmmeldud.

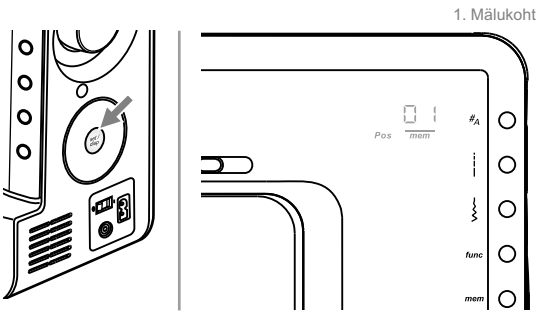

Selle salvestamiseks mälusse vajutage kinnitamise/ekraani nupule.

Pärast nupule vajutamist kuvatakse ekraanil 2 sekundi jooksul mälukoha numbrit (01 = esimene mälukoht)

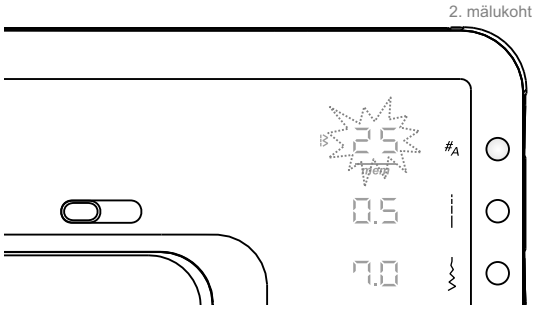

Viimasena mälusse salvestatud piste number jääb vilkuma ja mälu on valmis järgmist pistet salvestama.

Mitmete pistete mälusse salvestamiseks korrake eespool kirjeldatud tegevusi.

Märkus:
- Kujundeid ja tähti võib ka kombineeritult sisestada.
- Tähestiku valikusse sisenemiseks vajutage kaks korda pistegrupi valiku nupule ja tähtede sisestamiseks korrake seejärel eespool kirjeldatud tegevusi.

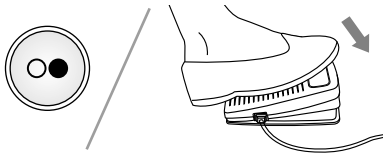

Salvestatud pistejärjestuse õmblemiseks vajutage käivitamis/peatamisnupule või pedaalile.

Märkus:
Kui kõikidesse mälukohtadesse on pisted sisestatud, annab masin 3 lühikest helisignaali.

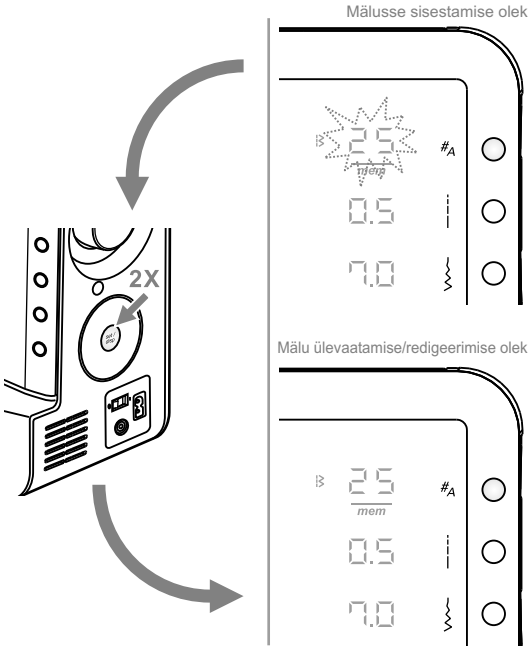

Mälusse sisestamise oleku ning ülevaatamise/redigeerimise oleku vahel ümberlülitamine.

Kui mälusse sisestamise olek on aktiivne ja mälus on vähemalt üks piste, siis saab topeltklõpsuga kinnitamise/ekraani nupule siseneda ülevaatamise/redigeerimise

Kui ülevaatamise/redigeerimise olek on aktiivne, siis saab topeltklõpsuga kinnitamise/ekraani nupule siseneda mälusse sisestamise olekusse.

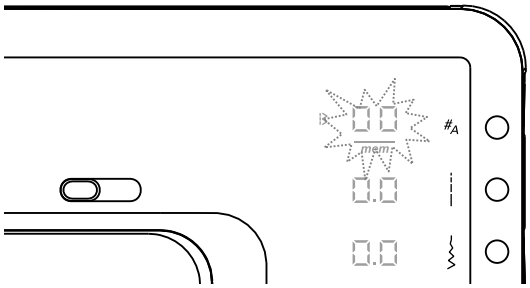

Mälu redigeerimise funktsioonid - Piste lisamine lõppu

Vajutage mälu nupule, et siseneda ülevaatamise/redigeerimise olekusse. Ekraanile ilmub esimesele mälukohale salvestatud piste.

Tehke topeltklõps kinnitamise/ekraani nupule ja masin lülitub ümber mälusse sisestamise olekusse viimati salvestatud piste järgsele mälukohale.

Täiendavate pistete lisamiseks korrake lk 67 / 68 kirjeldatud tegevusi.

Näide:

Enne piste lisamist mälus olevad pisted.

piste nr	25	26	15
mälukoht	01	02	03

Pärast piste lisamist mälus olevad pisted. 01:

piste nr	25	26	15	**01**
mälukoht	01	02	03	04

Mäluolekust tavaolekusse ümberlülitamine

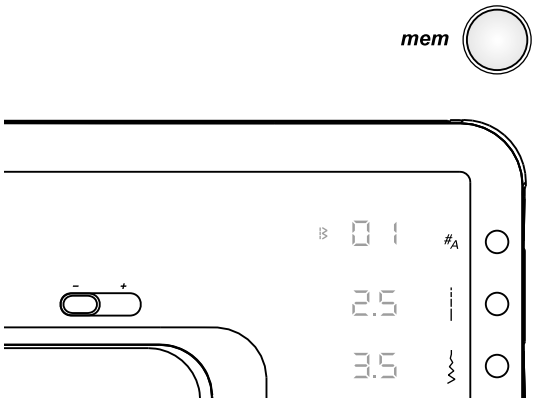

Kui mäluolek on aktiivne, siis mälunupule vajutamisel masin läheb mäluolekust tagasi tavaolekusse.

Mälus olevate pistete õmblemine

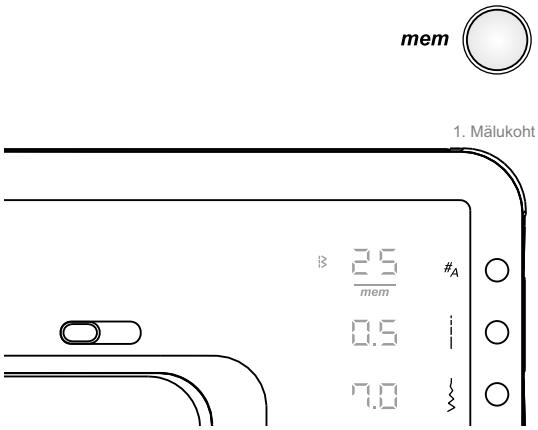

Vajutage mälu nupule, et siseneda mäluolekusse. Ekraanile ilmub esimesele mälukohale salvestatud piste.

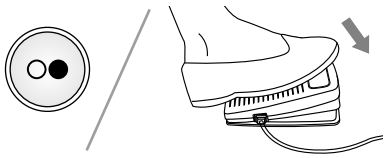

Salvestatud pistete õmblemiseks vajutage käivitamis/peatamisnupule või pedaalile.

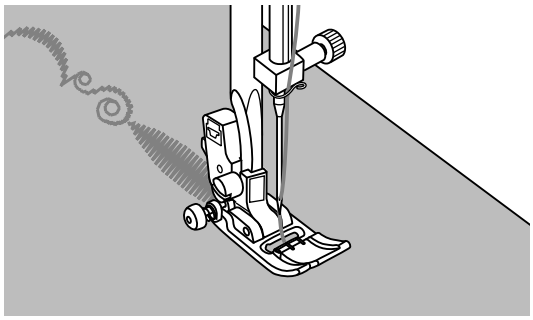

Ekraanil näidatakse hetkel õmmeldava piste parameetreid.

Salvestatud pistete ülevaatamine

Eeltingimus: mälus on salvestatud pisteid

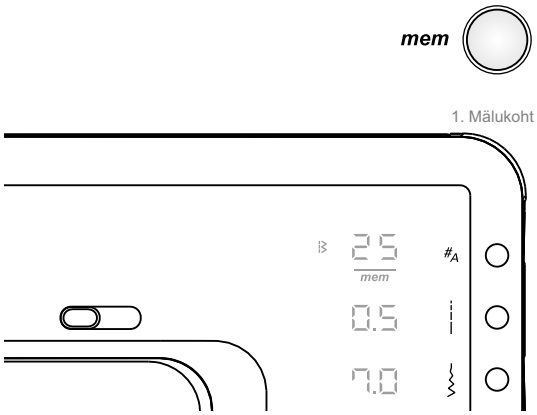

Vajutage mälu nupule, et siseneda ülevaatamise/redigeerimise olekusse. Ekraanile ilmub esimesele mälukohale salvestatud piste.

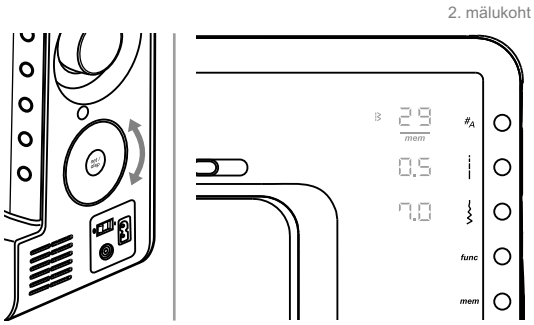

pistete kaupa

Kasutage valikuketast erinevate pistete vahel navigeerimiseks ja pistete parameetrite ülevaatamiseks.

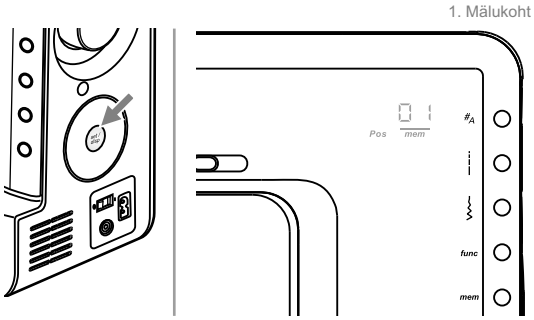

mälukohtade kaupa

Mälukohtade ekraanile ümberlülitamiseks vajutage kinnitamise/ekraani nupule.

Märkus:
Ülevaatamise/redigeerimise olekus saab kinnitamise/ekraani nupule vajutades alati ekraani pistete kuvamiselt mälukohtade kuvamisele ümber lülitada ja vastupidi.

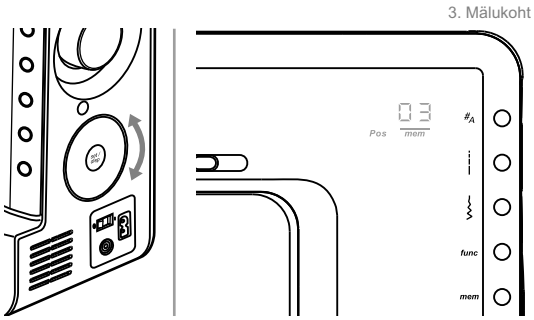

Erinevate mälukohtade vahel navigeerimiseks kasutage valikuketast.

Märkus:
Kui käivitamis/peatamisnupule või pedaalile vajutada, siis hakkab masin õmblema alates kehtivast mälukohast.

Mälu redigeerimise funktsioonid - Salvestatud piste või selle parameetrite muutmine

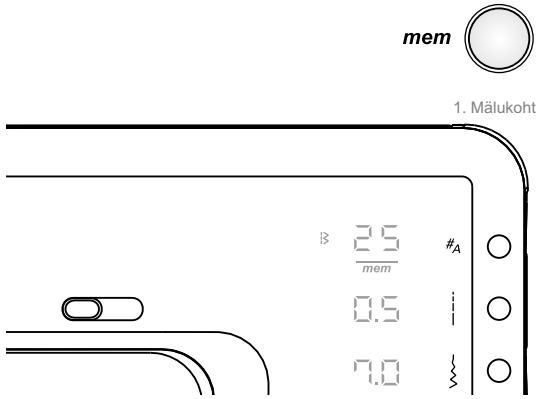

Eeltingimus: mälus on salvestatud pisteid

Vajutage mälu nupule, et siseneda ülevaatamise/redigeerimise olekusse. Ekraanile ilmub esimesele mälukohale salvestatud piste.

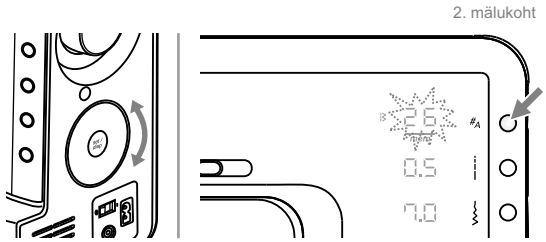

Valige valikuketta abil piste, mida soovite asendada või mille parameetreid soovite muuta.

Piste asendamiseks vajutage pistegrupi valiku nupule ja piste number hakkab vilkuma.

Piste parameetrite muutmiseks vajutage piste pikkuse, laiuse või funktsiooni nupule.

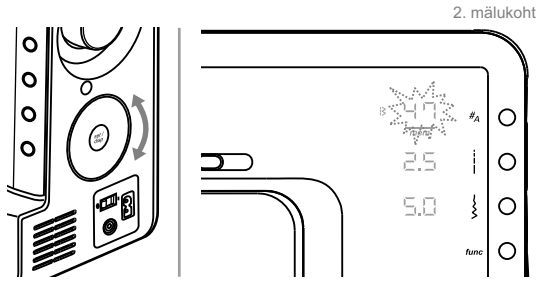

Uue väärtuse valimiseks kasutage valikuketast. (näiteks piste 47)

Märkus:

Enne kinnitamise/ekraani nupule vajutamist:

- Valitud piste parameetreid nagu piste pikkus ja laius, peeglifunktsioon ja paarisnõel saab valida vastavatele nuppudele vajutades.
- Pistet saab katsetada käivitamis/peatamisnupule või pedaalile vajutades.

  Masin peatub automaatselt, kui piste on õmmeldud.

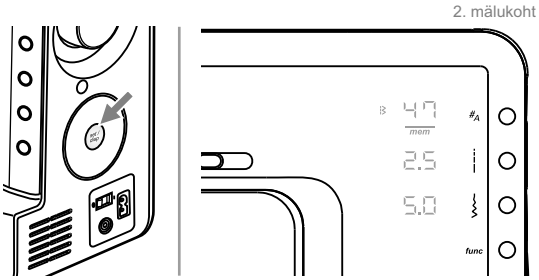

Salvestamiseks ja ülevaatamise/redigeerimise olekusse naasmiseks vajutage kinnitamise/ekraani nupule.

Näide:

Enne piste asendamist mälus olevad pisted:

piste nr	25	26	15	01	30	48
mälukoht	01	02	03	04	05	06

Pärast piste asendamist mälus olevad pisted: 26:

piste nr	25	**47**	15	01	30	48
Mälukoht	01	02	03	04	05	06

Mälu redigeerimise funktsioonid - Piste lisamine salvestatud pistete vahele

Eeltingimus: mälus on salvestatud pisteid

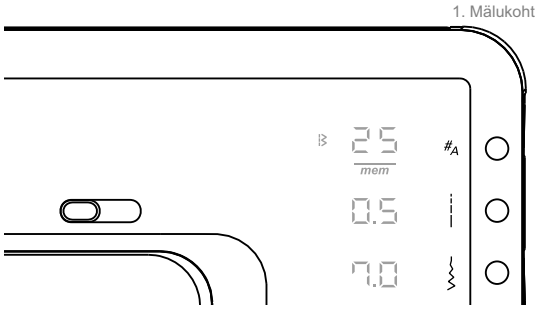

Vajutage mälu nupule, et siseneda ülevaatamise/redigeerimise olekusse. Ekraanile ilmub esimesele mälukohale salvestatud piste.

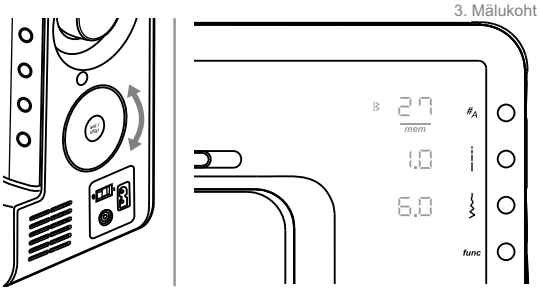

Valige valikuketta abil piste, mille ette te soovite uut pistet lisada.

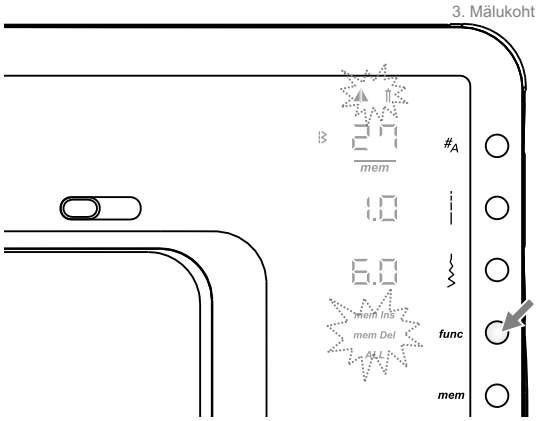

Funktsiooniprogrammi avamiseks vajutage funktsiooninupule.

Märkus:
Algul vilguvad kõik funktsioonisümbolid samaaegselt. Kui hakata ketast pöörama, jääb vilkuma ainult valitud funktsioon.

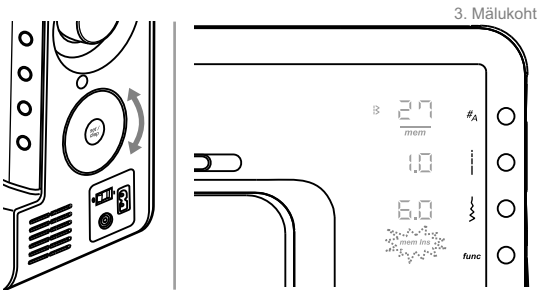

Keerake valikuketast kuni mälusse sisestamise funktsioonini.

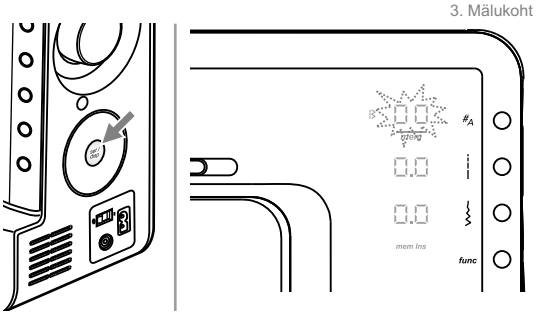

Tühjale mälukohale sisenemiseks vajutage kinnitamise/ekraani nupule.

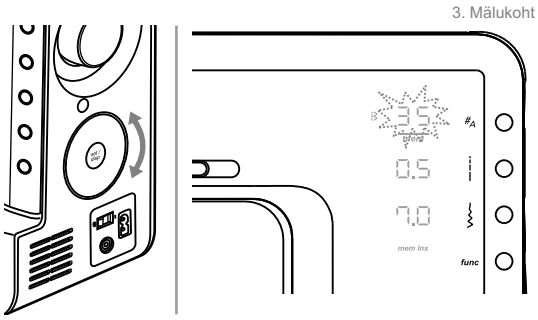

Valige valikuketta abil soovitud piste. (näiteks piste 35)

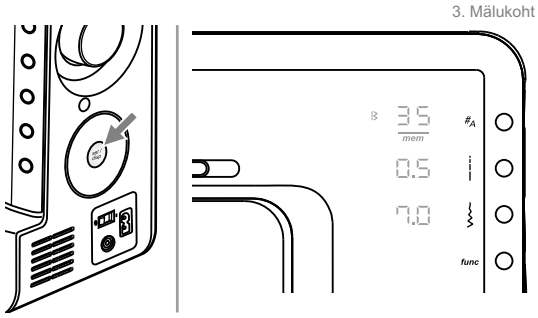

Salvestamiseks ja ülevaatamise/redigeerimise olekusse naasmiseks vajutage kinnitamise/ekraani nupule.

Märkus:
Valitud piste parameetreid nagu piste pikkus ja laius, peeglifunktsioon ja paarisnõel saab valida vastavatele nuppudele vajutades.

Näide:

Enne piste lisamist mälus olevad pisted:

piste nr	25	26	27	01	30	48
mälukoht	01	02	03	04	05	06

Valitud piste 27 on kolmandal mälukohal.

Pärast piste lisamist mälus olevad pisted:

piste nr	25	26	**35**	27	01	30	48
Mälukoht	01	02	**03**	04	05	06	07

Uus piste 35 on nüüd kolmandal mälukohal ja 27 liikus neljandale kohale..

Mälu redigeerimise funktsioonid - Salvestatud piste kustutamine

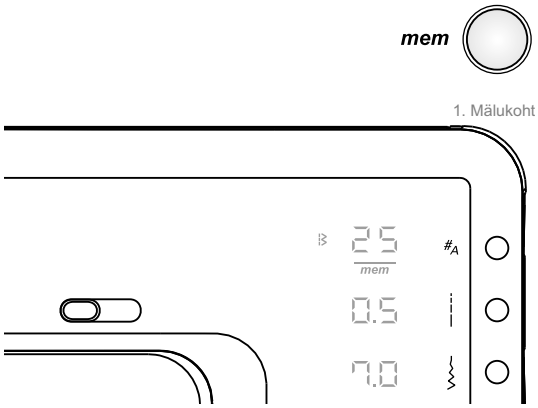

Vajutage mälu nupule, et siseneda ülevaatamise/redigeerimise olekusse. Ekraanile ilmub esimesele mälukohale salvestatud piste.

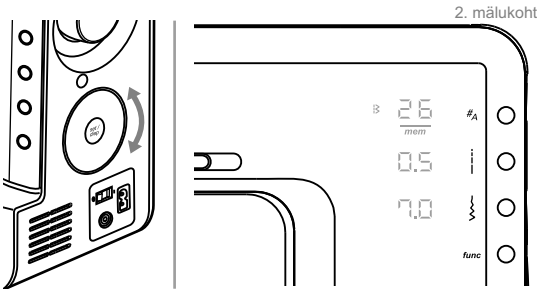

Valige valikuketta abil piste, mida soovite kustutada.

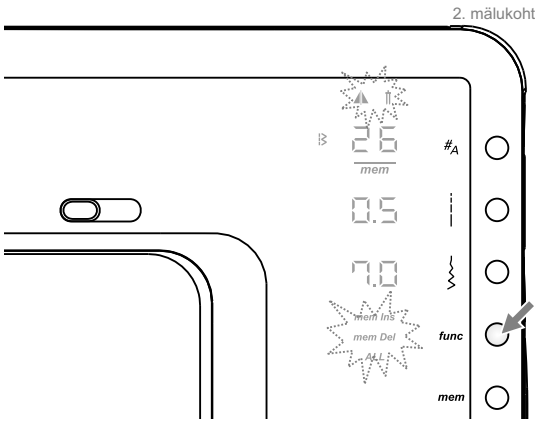

Funktsiooniprogrammi avamiseks vajutage funktsiooninupule.

Märkus:
Algul vilguvad kõik funktsioonisümbolid samaaegselt. Kui hakata ketast pöörama, jääb vilkuma ainult valitud funktsioon.

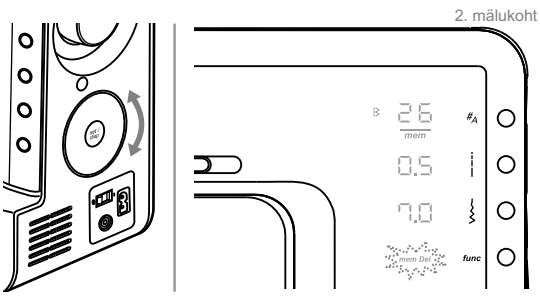

Keerake valikuketast kuni kustutamise funktsioonini.

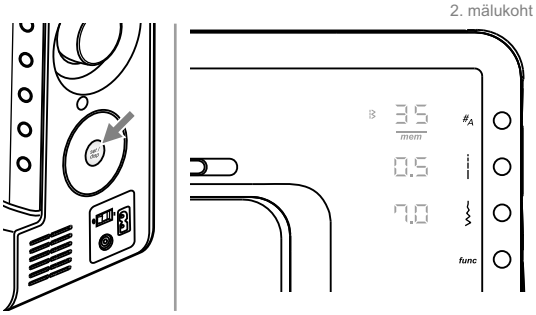

Kustutamiseks ja ülevaatamise/redigeerimise olekusse naasmiseks vajutage kinnitamise/ekraani nupule.

Näide:

Enne piste kustutamist mälus olevad pisted:

piste nr	25	26	35	27	01	30	48
Mälukoht	01	02	03	04	05	06	07

Valitud piste 26 on teisel mälukohal.

Pärast piste 26 kustutamist mälus olevad pisted:

piste nr	25	35	27	01	30	48
mälukoht	01	02	03	04	05	06

Piste 35 on nüüd teisel mälukohal.

Mälu redigeerimise funktsioonid - Kõige kustutamine

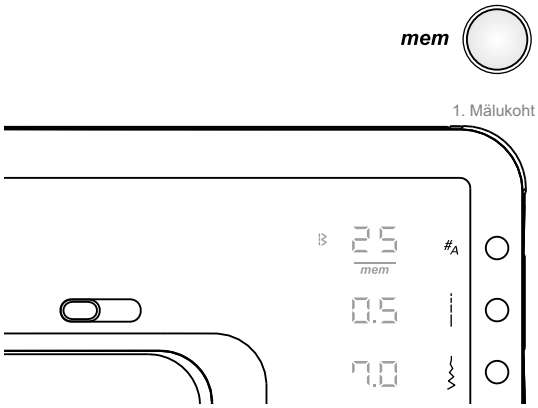

Vajutage mälu nupule, et siseneda ülevaatamise/redigeerimise olekusse. Ekraanile ilmub esimesele mälukohale salvestatud piste.

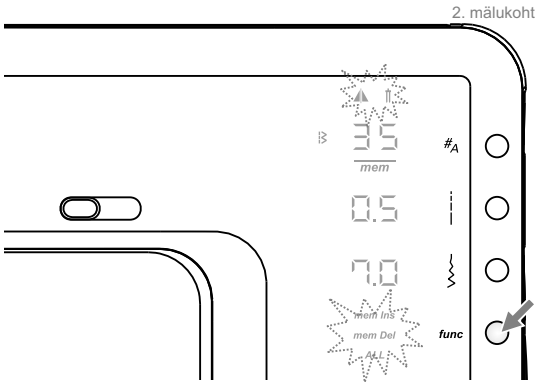

Funktsiooniprogrammi avamiseks vajutage funktsiooninupule.

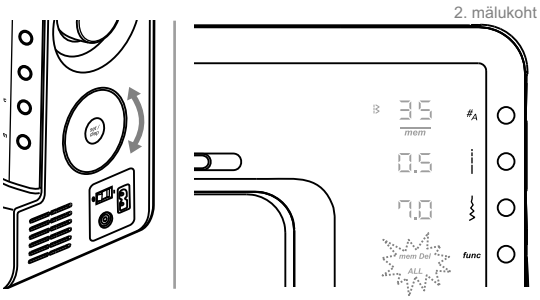

Keerake valikuketast kuni kõige kustutamise funktsioonini ja vajutage kinnitamise/ekraani nupule.

Ekraanile jääb ainult sümbol " mem " ja vilkuv Del ALL.

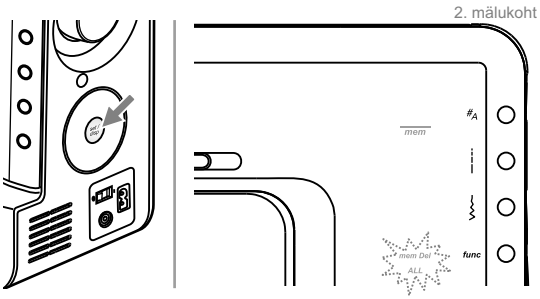

Vajutage uuesti kinnitamise/ekraani nupule ja hoidke umbes 2 sekundit kuni kostub piiks.

Mälu on nüüd kustutatud ja masin läheb mälusse sisestamise olekusse.

Märkus:
Kui mingile teisele nupule vajutada või kinnitamise/ekraani nupule liiga lühidalt vajutada, siis masin naaseb ülevaatamise/redigeerimise olekusse ja mälus olevad andmed säilivad.

Hoiatusfunktsioonid

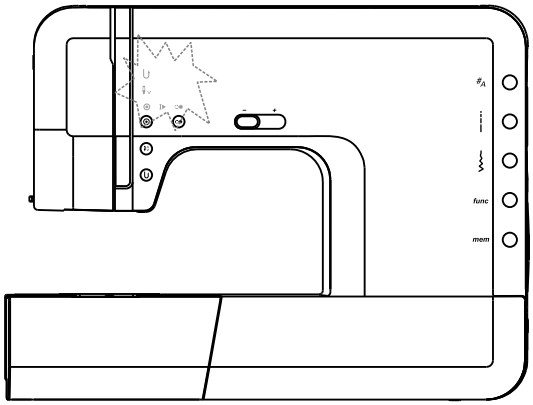

Hoiatusekraan

Õmblusmasin on blokeeritud

Hüüumärgiga ikoon näitab, et niit on keerdunud või sassis või kangas on liiga paks ja käsiratas ei saa pöörelda.

Mootori juhtplokk katkestab mootori toite, kõik parameetrite LED-lambid kustuvad ja kõik 5 masina peal olevat LED-lampi vilguvad 2 sekundi jooksul.

Probleemi lahendamiseks vaadake palun peatükki "Rikete kõrvaldamine" lk 80-81.

Helisignaalid

- Korralik töötamine: 1 piiks
- Mittekorralik töötamine: 3 lühikest piiksu
- Õmblusmasin on blokeeritud: 3 lühikest piiksu
- Mälu on täis: 3 lühikest piiksu

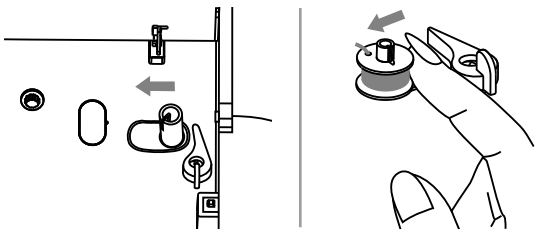

Lükake poolimisvõll vasakule

Kui vajutate mingile nupule, kuid pool on täis või poolimisvõll on parempoolses asendis, siis teeb masin kolm hoiatuspiiksu. Lükake poolimisvõll vasakpoolsesse asendisse.

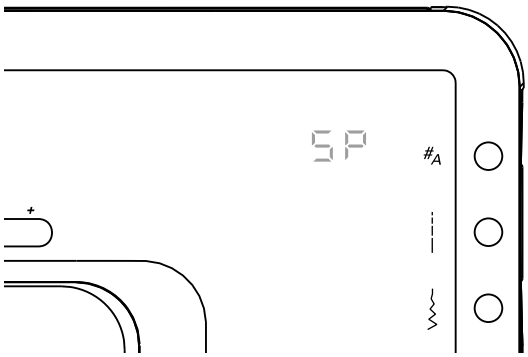

Märkus:

Kui poolimisvõll nihkub paremale, siis ilmub ekraanile sümbol "SP".

Puhastamine

Hoiatus:

Enne masina osade eemaldamist või paigaldamist või masina puhastamist viige pealüliti asendisse "O" (väljas).

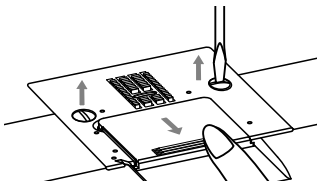

Nõelaplaadi eemaldamine

Tõstke nõel kõige ülemisse asendisse. Eemaldage presstald. Avage nõelaplaadi kaas, keerake välja kaks kruvi ja eemaldage nõelaplaat.

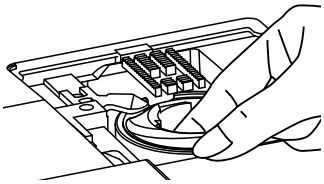

Lükake poolipesa paremale, tõstke üles ja eemaldage.

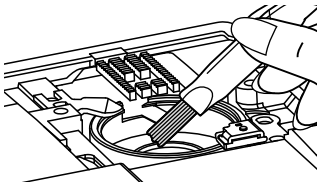

Puhastage haaraja rõngas.

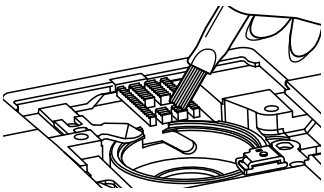

Puhastage transportöör ja poolipesa pintsliga ning seejärel pehme kuiva lapiga.

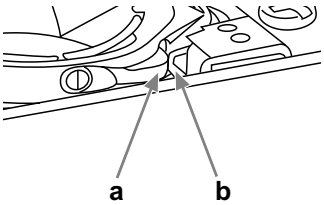

Asetage poolipesa tagasi haaraja rõngasse nii, et tipp (a) satub stopperisse (b). Pange tagasi nõelaplaat ja keerake kinni kaks kruvi. Pange sisse pool. Sulgege nõelaplaadi kaas ja pange tagasi presstald.

Tähtis:

Kanga- ja niidikiud tuleb masinast korrapäraselt eemaldada.

Drop-in niidihaardesüsteemi EI TOHI õlitada.

Laske õmblusmasinat oma kohalikul edasimüüjal korrapäraselt hooldada.

LED-lampide vahetamine

Masin on komplekteeritud LED-lampidega, mille eluiga on vähemalt sama pikk kui masinal. Kui siiski on tarvis lampi vahetada, võtke ühendust kohaliku hoolduskeskusega.

Rikete kõrvaldamine

Enne hooldusesse helistamist kontrollige alljärgnevat. Kui probleem siiski kestab, võtke ühendust masina müüjaga või lähima volitatud edasimüüjaga.

Probleem	Põhjus	Korrigeerimine	Viide
Ülaniidi katkemine	1. Masin on ebaõigesti niidistatud.	1. Niidistage masin uuesti.	14
	2. Niit on liiga pingul.	2. Vähendage niidi pinget (väiksema numbri suunas).	18
	3. Niit on nõela jaoks liiga jäme.	3. Valige jämedam nõel.	21
	4. Nõel on valesti paigaldatud.	4. Võtke nõel välja ja paigaldage uuesti (lame külg tahapoole).	17
	5. Niit on kerinud end ümber niidirullivarda.	5. Võtke niidirull vardalt ja kerige niit rullile.	14
	6. Nõel on vigastatud.	6. Vahetage nõel.	17
Alaniidi katkemine	1. Poolipesa on valesti paigaldatud.	1. Võtke poolipesa välja ja paigaldage uuesti ja tõmmake niidist. Niit peab kergelt välja tulema.	13
	2. Poolipesa on valesti niidistatud.	2. Kontrollige pooli ja poolipesa.	13
	3. Alaniit on liiga pingul.	3. Reguleerige niidi pinget vastavalt juhistele.	18
Pistete vahelejätmine	1. Nõel on valesti paigaldatud.	1. Võtke nõel välja ja paigaldage uuesti (lame külg tahapoole).	17
	2. Nõel on vigastatud.	2. Paigaldage uus nõel.	17
	3. Kasutatakse vales mõõdus nõela.	3. Valige nõel vastavalt niidile.	21
	4. Presstald on valesti paigaldatud.	4. Kontrollige üle ja paigaldage õigesti.	32-33
	5. Masin on ebaõigesti niidistatud.	5. Niidistage masin uuesti.	14
	6. Presstalla surve pole küllaldane.	6. Reguleerige presstalla survet.	18
Nõela murdumine	1. Nõel on vigastatud.	1. Paigaldage uus nõel.	17
	2. Nõel on valesti paigaldatud.	2. Võtke nõel välja ja paigaldage uuesti (lame külg tahapoole).	17
	3. Kasutatakse vales mõõdus nõela.	3. Valige nõel vastavalt niidile ja kangale.	21
	4. Kasutatakse vale presstalda.	4. Valige õige presstald.	32-33
	5. Nõela kinnituskruvi loksub.	5. Kasutage kruvitsat ja keerake kruvi korralikult kinni.	17
	6. Kasutatav presstald ei sobi teie poolt valitud pistele.	6. Paigaldage presstald, mis sobib teie poolt valitud pistele.	32-33
	7. Ülaniit on liiga pingul.	7. Vähendage ülaniidi pinget.	18
Liiga lõdvad pisted	1. Masin on ebaõigesti niidistatud.	1. Kontrollige niidistamist.	14
	2. Poolipesa on valesti niidistatud.	2. Niidistage poolipesa vastavalt joonisele.	11
	3. Kangas, nõel ja niit ei sobi omavahel.	3. Nõela suurus peab vastama kasutatavale kangale ja niidile.	21
	4. Niidi pinge on vale.	4. Reguleerige niidi pinget.	18
Õmblus voldib ja kortsib	1. Nõel on kanga jaoks liiga jäme.	1. Valige peenem nõel.	21
	2. Piste pikkus on valitud valesti.	2. Reguleerige piste pikkust.	--
	3. Niit on liiga pingul.	3. Vähendage niidi pinget.	18

Probleem	Põhjus	Korrigeerimine	Viide
Õmblus kortsib	1. Ülaniit on liiga pingul.	1. Vähendage niidi pinget.	18
	2. Masin on ebaõigesti ülaniidiga niidistatud.	2. Niidistage masin uuesti.	14
	3. Nõel on kanga jaoks liiga jäme.	3. Valige nõel vastavalt niidile ja kangale.	21
	4. Piste on õmmeldava kanga jaoks liiga pikk.	4. Vähendage piste pikkust.	--
	5. Presstalla surve on valesti reguleeritud.	5. Reguleerige presstalla survet.	18
Pisted on moonutatud	1. Valesti valitud presstald.	1. Valige õige presstald.	32-33
	2. Ülaniit on liiga pingul.	2. Vähendage niidi pinget.	18
Masin kiilub kinni	1. Niit on haarajasse kinni kiilunud.	Eemaldage ülaniit ja poolipesa, pöörake käsiratast käega edasi-tagasi ja eemaldage kinnikiilunud niidijäägid.	79
	2. Transportöör on tekstiilikiududega kinni kiilunud.		
Masin teeb tugevat müra	1. Haarajale, transportöörile või nõelavardale on kogunenud kiud.	1. Puhastage nagu ette nähtud.	79
	2. Nõel on vigastatud.	2. Vahetage nõel.	17
	3. Mootorist tuleb sumisevat heli.	3. See on normaalne.	--
	4. Niit on haarajasse kinni kiilunud.	Eemaldage ülaniit ja poolipesa, pöörake käsiratast käega edasi-tagasi ja eemaldage kinnikiilunud niidijäägid.	79
	5. Transportöör on tekstiilikiududega kinni kiilunud.		
Ebaühtlased pisted, ebaühtlane edasivedu.	1. Ebakvaliteetne niit.	1. Valige kvaliteetsem niit.	21
	2. Poolipesa on valesti niidistatud.	2. Võtke poolipesa välja, seejärel niidistage ja paigaldage uuesti.	13
	3. Olete kangast edasi tõmmanud.	3. Ärge tõmmake kangast õmblemise ajal edasi seda peab masin tegema.	--
Õmblusmasin ei tööta	1. Masin ei ole sisse lülitatud.	1. Lülitage masin sisse.	8
	2. Masin ei ole elektrivõrku ühendatud.	2. Torgake toitekaabli pistik seinakontakti.	8

Tavaoleku voodiagramm

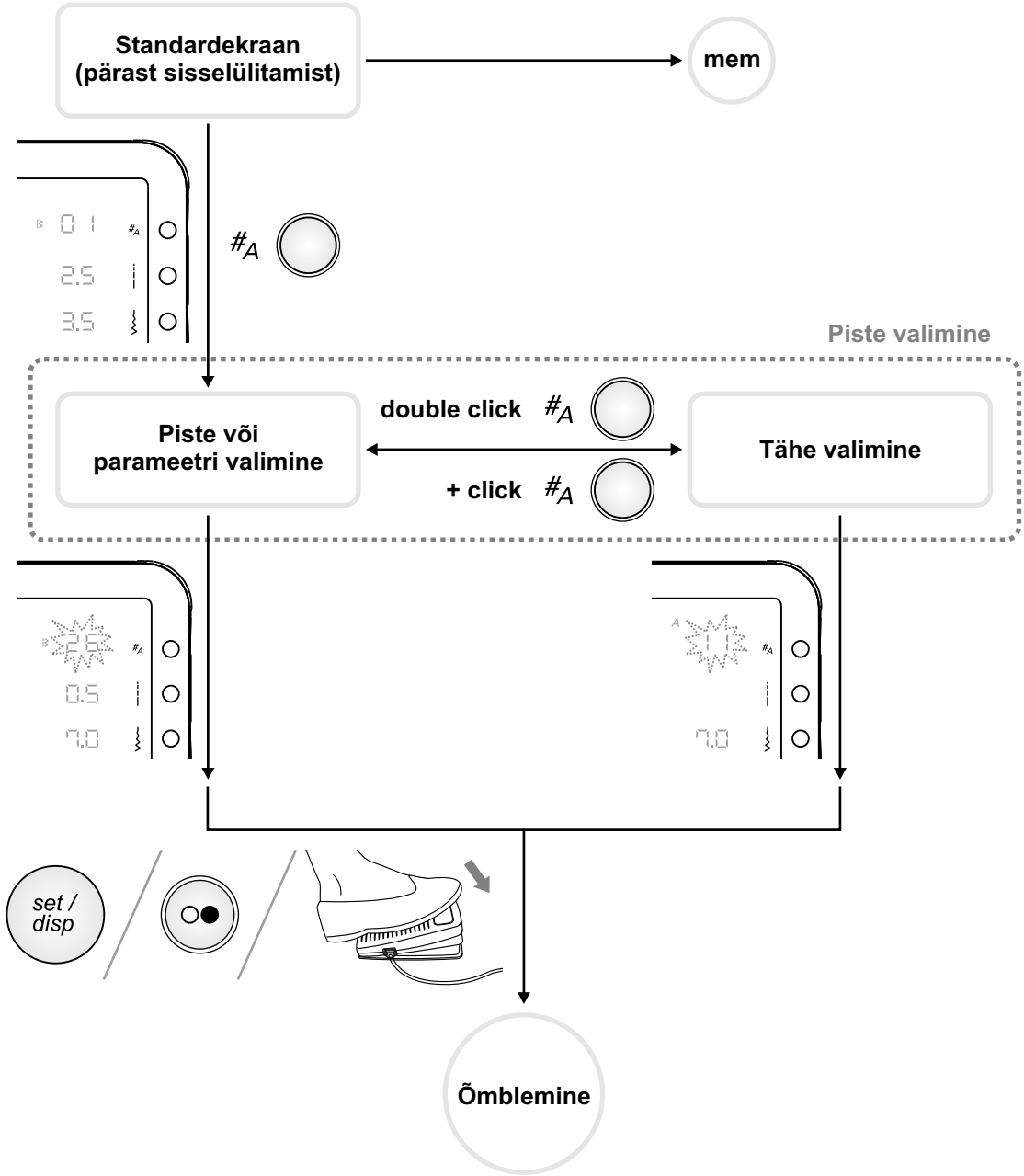

Mäluoleku voodiagramm

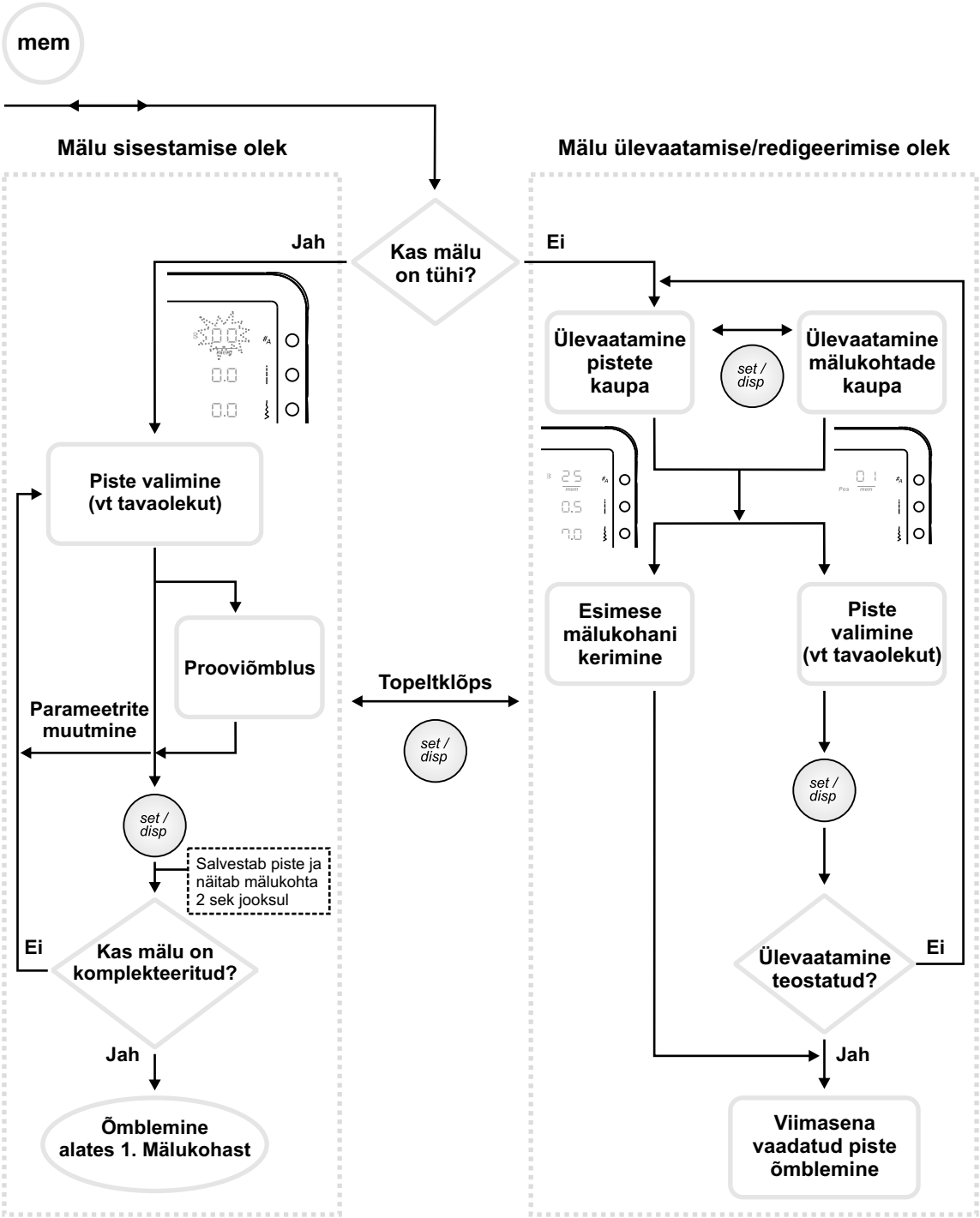

bernette
sublime

ET - 06/2013
502020.83.82 / 021H1D2901
©BERNINA International AG
Steckborn CH, www.bernina.com

For more information visit
www.mybernette.com