bernette
sublime

my city

my bernette

London 8
London 7

Bruksanvisning

VIKTIGE SIKKERHETSFORSKRIFTER

Ved bruk av elektriske apparater må en del grunnleggende sikkerhetsforskrifter følges, disse er som følgende:

Les alle sikkerhetsforskriftene nøye før maskinen tas i bruk. Oppbevar bruksanvisningen på en egnet plass i nærheten av symaskinen og sørg for at andre brukere også leser den.

FARE

Beskyttelse mot elektrisk støt:

1. Maskinen må ikke forlates når den er tilkoblet nettet.
2. Trekk alltid støpselet ut av kontakten etter bruk og før rengjøring.

ADVARSEL

For å redusere risikoen for brann, elektrisk støt, ulykker og personskade:

1. Bruk aldri maskinen som leketøy. Følg derfor alltid nøye med når den brukes av barn, eller er i nærheten av barn.
2. Personer (inkludert barn) med handikap, uerfarenhet og liten kunnskap må ikke tillates å bruke symaskinen uten at en ansvarlig person er tilstede.
3. Pass på at symaskinen ikke blir brukt som leketøy for barn.
4. Bruk maskinen kun til det den er ment for og som er beskrevet i denne bruksanvisningen. Bruk kun anbefalt, originalt ekstra-utstyr som er beskrevet i denne bruksanvisningen.
5. Bruk aldri maskinen når ledning eller støpsel er ødelagt, når den har fått vannskade når den har falt i gulvet eller på annen måte er blitt ødelagt. Bring maskinen til nærmeste autoriserte BERNINA-forhandler eller serviceverksted for kontroll, reparasjon og justering av elektriske og mekaniske komponenter.
6. Bruk aldri maskinen når noen av lufteåpningene tette eller tildekket. Hold alltid lufteåpningene på maskinen og pedalen frie for lo, støv og tøyrester.
7. Hold alltid fingrene unna bevegelige deler. Vær spesielt oppmerksom i området rundt symaskin-nålen.
8. Bruk alltid original BERNINA stingplate. Gal stingplate kan forårsake skade på nål eller nålbrekk.
9. Bruk aldri bøyde nåler.
10. Dra eller skyv aldri stoffet mens du syr. Dette kan skade nålen og føre til at den brekker.
11. Slå alltid maskinens strømbryter på ("O") før det utføres noen arbeidsoperasjoner i nålområdet. Eksempelvis træing eller skifte av nål, spole, fot eller lignende.
12. Maskinen må frakobles nettet (støpslet dras ut av stikkontakten) før deksler fjernes, ved rengjøring, smøring og andre vedlikeholdsarbeider som er nevnt i bruksanvisningen.
13. Pass på at ingen fremmedlegemer kommer inn i maskinens åpninger.
14. Bruk ikke maskinen utendørs.
15. Maskinen må ikke brukes i nærheten eller ved bruk av aerosolbokser (spray-) og oksygenapparater.
16. Før støpslet trekkes ut av stikkontakten settes strømbryteren på ("O").

17. Trekk i støpselet og ikke i ledningen når maskinen skal frakobles nettet.
18. Dersom strømledningen er skadet, må den skiftes ut av forhandleren, service-verkstedet eller tilsvarende kvalifisert person.
19. Plasser aldri noe oppå pedalen.
20. Denne maskin er utstyrt med en motor som er dobbeltisolert (med unntak av USA/Canada). Bruk kun reservedeler som er originale og se til, at reparasjoner blir utført i samsvar med retningslinjene for dobbeltisolerte produkter.

SERVICE PÅ DOBBELTISOLERTE PRODUKTER

Et dobbeltisolert produkt er utstyrt med 2 typer skjerming i stedet for jording. Det skal ikke tilføyes jording verken under service eller installasjon. Service på slike produkter krever kunnskap og varsomhet og må kun bli utført av dertil kyndig personell som kun benytter original-deler. Kjennetegnet for et dobbeltisolert produkt er ved ordet dobbeltisolert.

Symbolet ⧈ kjennetegner et dobbeltisolert produkt.

TA VARE PÅ DENNE BRUKSANVISNINGEN

Denne symaskinen er kun ment for hjemmebruk.

Miljøvern

Din lokale forhandler har forpliktet seg til å beskytte miljøet.

Vi streber etter å minimere våre produkters innvirkning på miljøet, ved kontinuerlig å forbedre produktenes design og vår produksjonsteknologi.

Kast ikke symaskinen i husholdningsavfall. Sørg for å vrake maskinen slik myndighetene krever.

Hvis elektriske apparater blir hensatt på en uforsvarlig måte kan dette føre til utskillelse av farlige stoffer I grunnvannet og dermed få innflytelse på næringskjeden og forgifte naturen i årevis.

Når et nytt apparat/symaskin blir innkjøpt er din selger forpliktet til å ta imot det/den gamle uten utgift for deg.

LED-Stråling

Bruk aldri optiske instrumenter direkte mot LED lyskilde klasse 1 M.

Obs:

Denne symaskinen er utelukket tiltenkt for hjemmebruk. Skulle maskinen brukes i yrkesmessig sammenheng, er omhyggelig og regelmessig rengjøring nødvendig. Hvis slitasje oppstår ved intensiv og yrkesmessig bruk er dette ikke automatisk dekket, heller ikke innen garantifristen. Den lokale servise tjenesten avgjør om garantien er gjelder i slike tilfeller.

Alle rettigheter til produktet tilhører produsenten

Som uten varsel kan foreta endringer for å høyne kvaliteten på produktet. Ustyrsopplegget kan variere fra et land til et annet.

Sikkerhetsforskrifter 1

Innholdsfortegnelse 4

Maskinoversikt 5
Maskintilkobling 5
Tilbehør - modell London 7 6
Tilbehør - modell London 8 7

Maskininstallasjon 8
Maskintilkobling 8
Fotpedal 8
Sybord 9
Oppklappbart lokk 10
Håndhjul 10
Fylle undertrådspolen 11
Sette inn undertrådspolen 13
Overtråd inntræing 14
Nålitreder 16
Nålbytte 17
Trådkutter 17
Trådspenning 18
Syfot innstilling 18
Syfotbytte 19
Totrinnssyfot 20
Heve eller senke transportøren 20

Viktig for tema sying 21
Veiledning ved valg av nål, stoff, tråd 21
Tabell syfot og bruk, modell London 7 22
Tabell syfot og bruk, modell London 8 23

Skjermforklaring & bruksanvisning 24
Knappoversikt - modell London 8 24
Informasjon om LED-skjermen 25
Funksjonsknapper 28
Generelle betjeningsprinsipper 30

Sømoversikt 32

Grunnteknikker, sying 35
Grunnleggende kunnskaper 35
Rettsøm og nålposisjon 37
Sikksakksøm 37
Stretchsøm 38
Overlocksøm 39
Blindsøm 40
Sy på knapp 41
Sy et knapphull 42
Snorhull 45
Stopping 46
Påsying av glidelås 48
Sette i skjult glidelås 50
Faldsøm 51
Snorpåsying 52
Satengsøm 53
Quilting 54
Fagottsøm 56
Skjellsøm 56
Rynke 57
Smocking 58
Stopping, brodering og monogrammer fri føring 59
Øvre transportør 61

Spesialfunksjoner 62
Speilvende, modell London 8 62
Sying med dobbelnål, modell London 8 63
Lagring, modell London 8 65
Advarsel 78

Velikehold 79
Rengjøring 79
Bytte LED-lampe 79

Problemløsning 80
Problemløsningsveiledning 80

Vedlegg 82
Skjema for innstillinger av vanlig søm 82
Skjema for innstillinger av minnet 83

Maskintilkobling

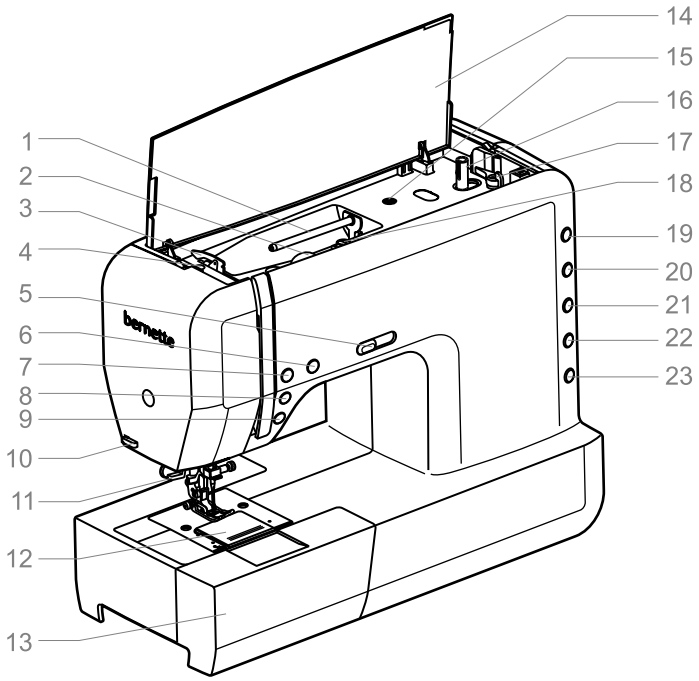

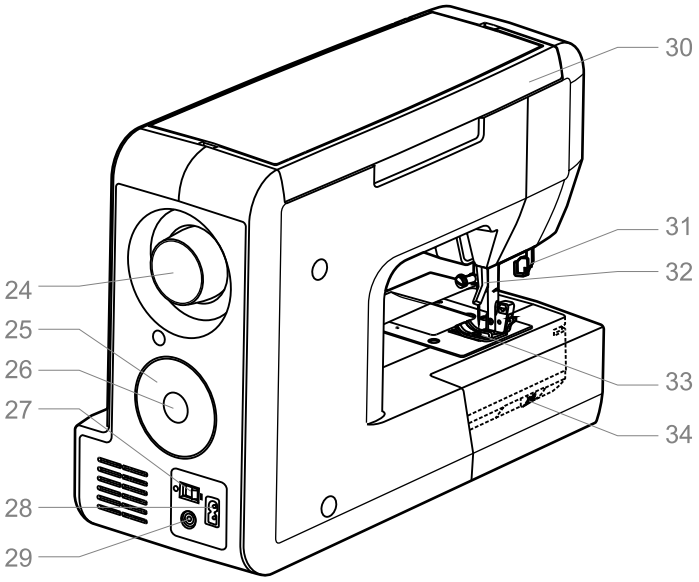

1. Snelleholder
2. Trådspenningshjul
3. Overtrådføring
4. Syfottrykk
5. Hastighetsregulator
6. Start-/stoppknapp
7. Automatisk sying
8. Nål oppe/nede
9. Returknapp
10. Trådkutter
11. Nålitreder
12. Stingplate
13. Sybord og utstyrsboks
14. Lokk
15. Åpning for ekstra snelleholder
16. Spoleapparat
17. Spolestopper
18. Spoletrådspenning
19. Motivsømkategori
20. Stinglengdeknapp
21. Stingbreddeknapp
22. Funksjonsknapp (modell London 8)
23. Minneknapp (model London 8)
24. Håndhjul
25. Sømvelgerhjul
26. Set/disp-knapp
27. Av/på-bryter
28. Strømkontakt
29. Kontakt for pedal
30. Bærehåndtak
31. Ett-trinns knapphull
32. Syfotløfter
33. Syfot
34. Hendel for senking av transportør

Tilbehør - modell London 7

Standard

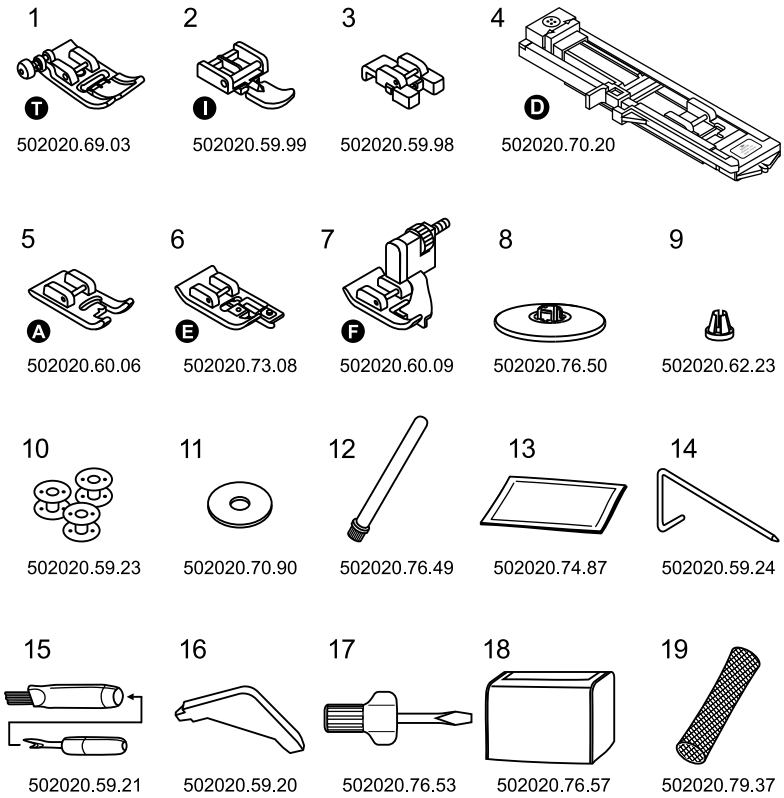

1. Universalfot (T)
2. Glidelåsfot (I)
3. Knappisyingsfot
4. Knapphullfot (D)
5. Broderifot(A)
6. Overlockfot (E)
7. Blindsømfot (F)
8. Snellestopper (stor)
9. Snellestopper (lliten)
10. Spoler (3 stk.)
11. Filtskiver
12. Ekstra snelleholder
13. Nålpakke (3 nåler)
14. Kantlinjal
15. Sprettekniv, børste
16. L-Skrutrekker
17. Skrutrekker
18. Støvkappe
19. Trådsnellenett (2x)

Ekstrautstyr (følger ikke med maskinen)

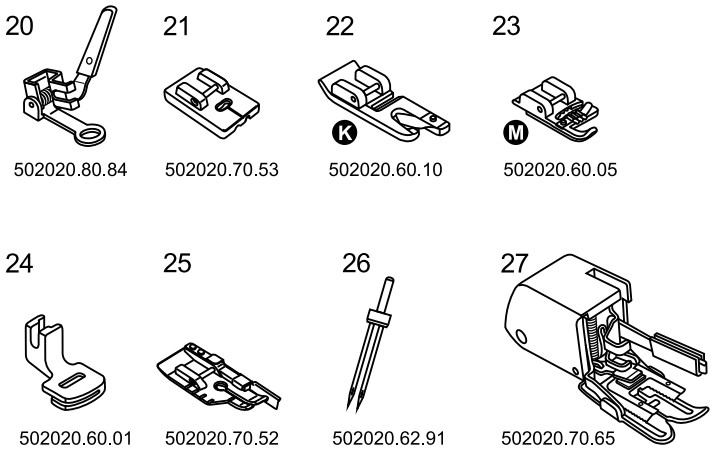

20. Stoppefot
21. Glidelåsfot for skjult glidelås
22. Faldefot (K) Sømfolder
23. Snorpåsyingsfot (M)
24. Rynkefot
25. 1/4'-inchfot
26. Tvillingnål
27. Overtransportør

Tilbehør - modell London 8

Standard

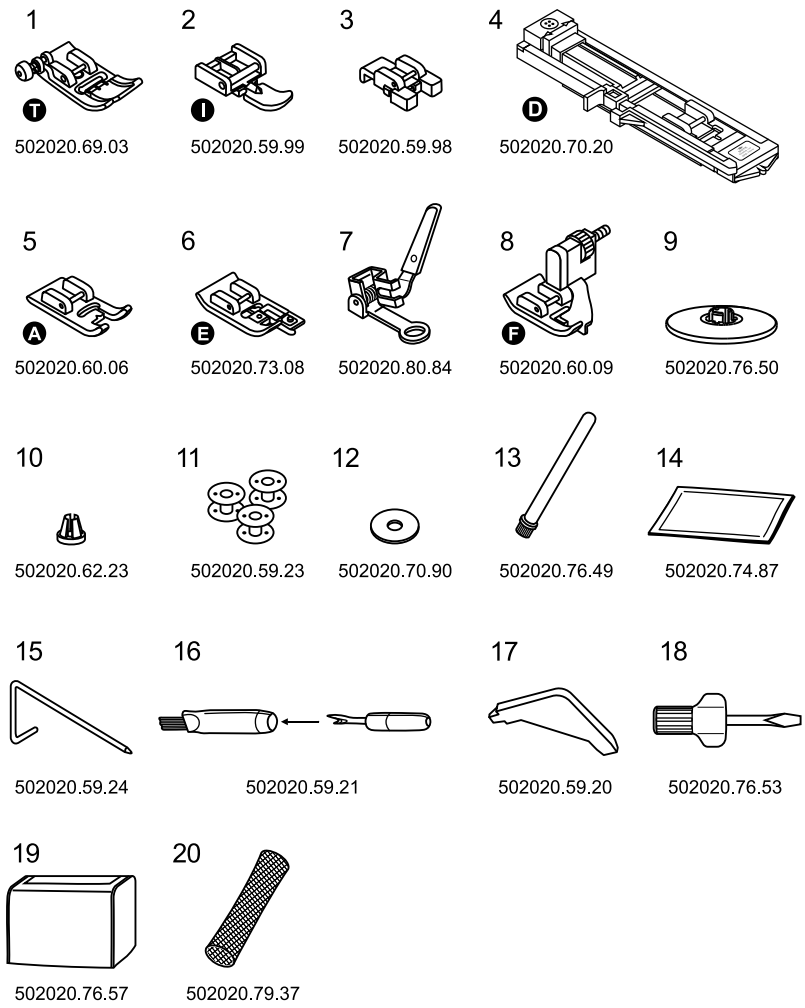

1. Universalfot (T)
2. Glidelåsfot (I)
3. Knappisyingsfot
4. Knapphullfot (D)
5. Broderifot(A)
6. Overlockfot (E)
7. Stoppefot
8. Blindsømfot (F)
9. Snellestopper (stor)
10. Snellestopper (lliten)
11. Spoler (3 stk.)
12. Filtskiver
13. Ekstra snelleholder
14. Nålpakke (3 nåler)
15. Kantlinjal
16. Sprettekniv, børste
17. L-Skrutrekker
18. Skrutrekker
19. Støvkappe
20. Trådsnellenett (2x)

Ekstrautstyr (følger ikke med maskinen)

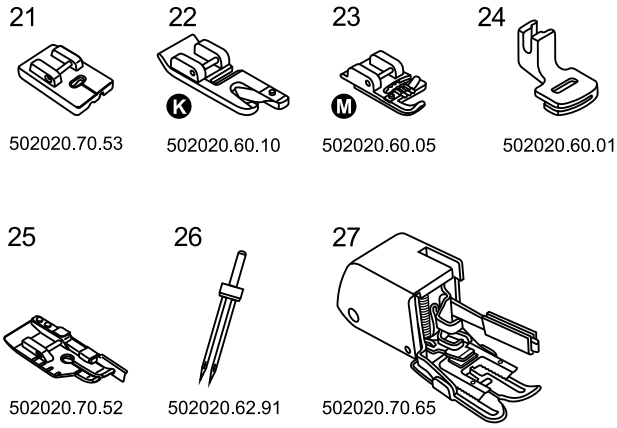

21. Glidelåsfot for skjult glidelås
22. Faldefot (K) Sømfolder
23. Snorpåsyingsfot (M)
24. Rynkefot
25. 1/4'-inchfot
26. Tvillingnål
27. Overtransportør

Maskintilkobling

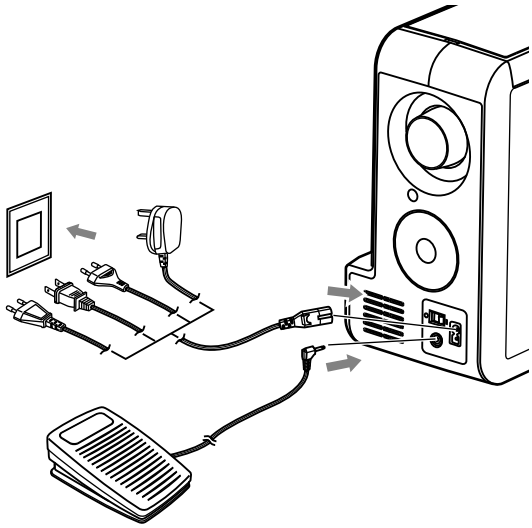

Før du kobler maskinen til strømnettet, forsikre deg om at spenning (Volt) og frekvens som står på maskinen samsvarer med det som er i strømnettet.

Sett symaskinen på et stabilt bord.

1. Koble maskinen til strømnettet ved å stikke støpselet (2-polet) inn i kontakten.
2. Sett nettledningen i strømkontakten.
3. Slå bryteren på "PÅ".
4. Sylyset begynner å lyse så snart symaskinen er koblet til strømnettet.

Observer:
Se til at maskinen er slått av (bryteren på "O") og koblet fra strømnettet når maskinen ikke er i bruk, eller ved utskifting av utstyr.

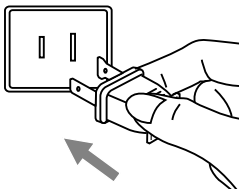

Informasjon om polarisert plugg (gjelder ikke Norge)

"Dette apparatet har en polarisert plugg (et blad bredere enn det andre). For å redusere risikoen for elektrisk støt, er denne pluggen ment å passe en polarisert kontakt på kun en måte. Hvis støpselet ikke passer i kontakten, snu det. Dersom det fremdeles ikke passer, ta kontakt med en elektriker som kan installere riktig kontakt. Ikke prøv å endre støpselet".

Fotpedal

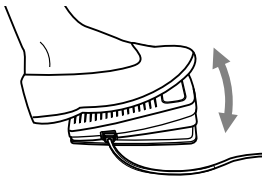

Når symaskinen er avslått, plugger du inn ledningen til pedalen i kontakten på symaskinen.

Slå på maskinen, trykk lett på pedalen for å begynne å sy. Symaskinen stopper å sy når du slipper opp foten.

Viktig:
Kontakt en kvalifisert elektriker hvis du er i tvil angående tilkobling av maskinen til strømnettet. Trekk ut strømledningen når maskinen ikke er i bruk. Maskinen må brukes sammen med pedal C-9000.

Sybord

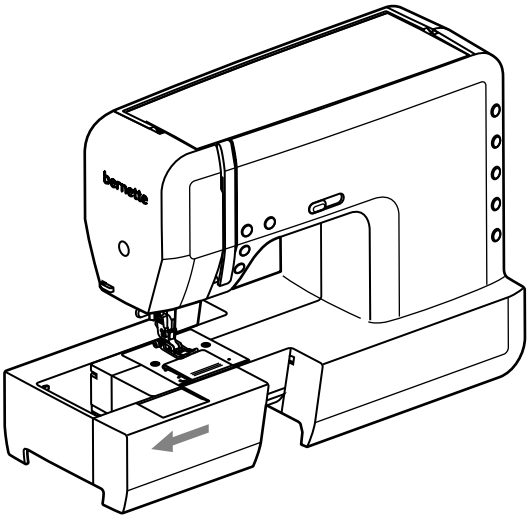

Hold sybordet horisontalt, og skyv det i pilens retning.

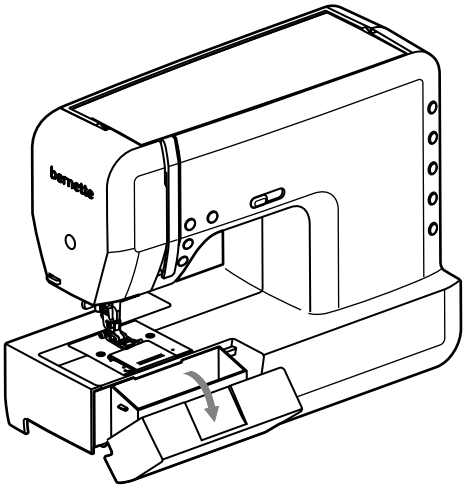

Innsiden av sybordet kan benyttes som utstyrs-boks.

Trykk på toppdeksel

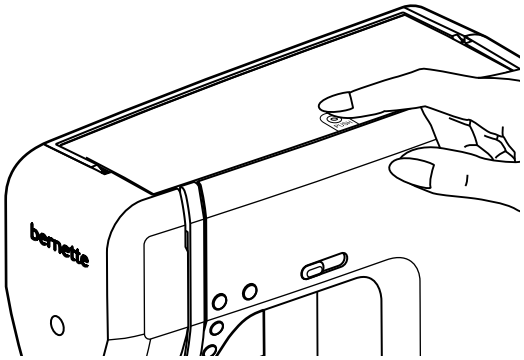

Trykk ned med en finger på symbolet " PUSH " og dekslet utløses.

Drei deretter dekslet opp i loddrett posisjon.

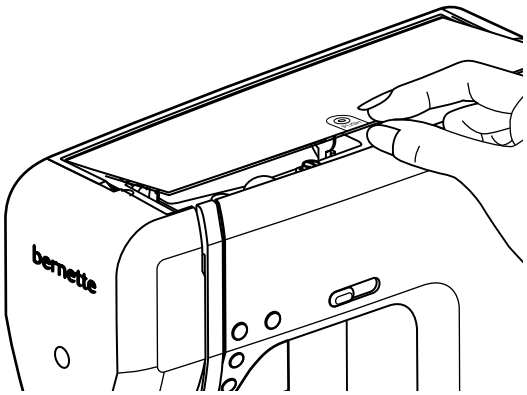

For å lukke dekslet før det ned mot maskinen igjen og trykk på symbolet " PUSH ".

Sømvelgerhjul

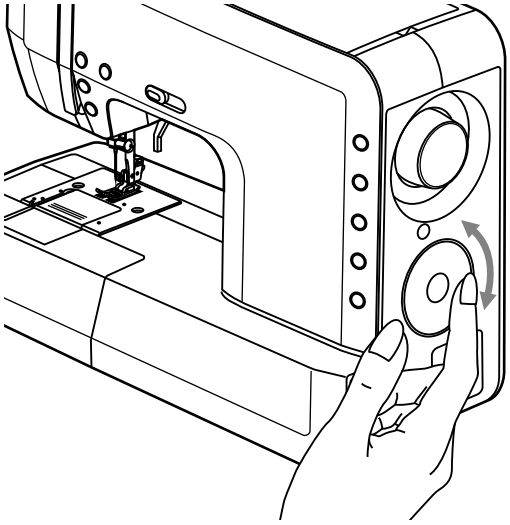

Trykk med fingeren på den utvendige delen av stingvelgerhjulet og rull fremover og bakover.

Fylle undertrådspolen

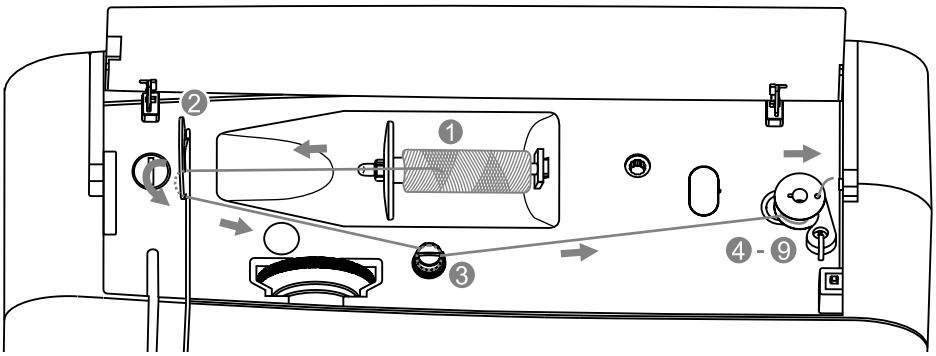

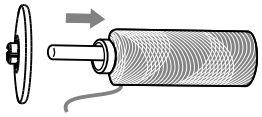

1. Plasser en tom spole på spoleapparatet.
   Ved små trådsneller, sett snellestopperen med den smale siden inn mot trådsnellen eller bruk liten snellestopper.

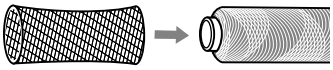

Observer:
Når du bruker spesialtråd som vikles lett av spolen, sett nett over spolen før du begynner å sy og bruk den store trådsnelleholderen. I tillegg kan du redusere trådspenningen.

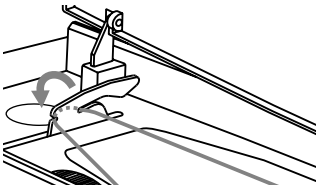

2. Legg tråden inn i den øverste trådføreren.

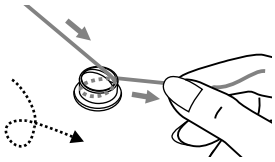

3. Før tråden i klokkeretningen rundt trådspenningen.

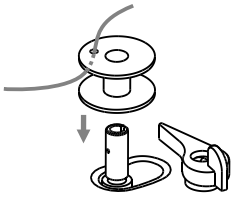

4. Før trådenden inn i et av hullene i spolen (se bilde) og sett spolen på spoleapparatet.

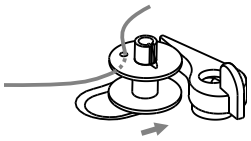

5. Skyv spolen mot høyre.

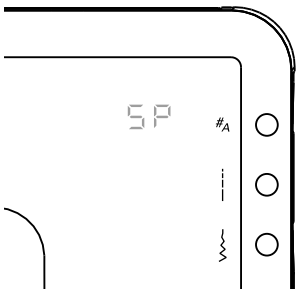

Observer:
Når spolestiften skyves til høyre, vises symbolet "SP" på displayet.

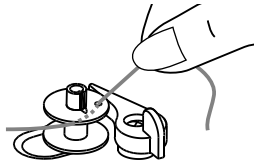

6. Hold trådenden fast med en hånd.

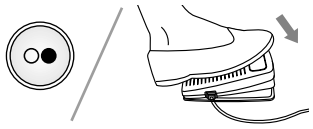

7. Trykk på pedalen eller bruk Start/stopp-knappen for å begynne å spole.

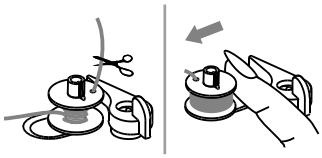

8. Etter at spolen har spunnet noen runder, stopp maskinen og klipp tråden tett ved hullet i spolen. Fortsett å spole til spolen er full. Motoren stanser automatisk når spolen er full. Stopp symaskinen og skyv spolen mot venstre.

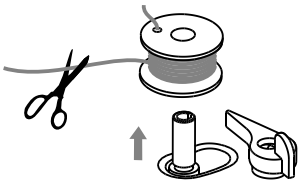

9. Kutt tråden og fjern spolen.

Observer:
Når spoleapparatet står i spoleposisjon, kan ikke maskinen sy eller håndhjulet beveges. For å kunne sy må spoleapparatet skyves mot venstre (syposisjon).

Sette inn undertrådspolen

Observer:
- Slå av maskinen ("O") før du setter inn eller tar ut spolen
- Når du setter inn eller tar ut spolen, må nålen være hevet i høyeste posisjon.
- Feil træing kan skade maskinen!

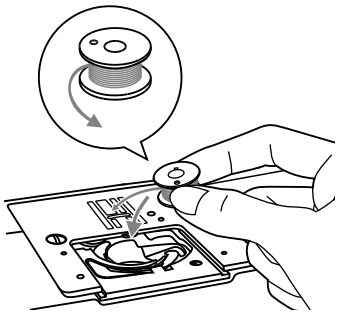

For å åpne spoledekselet, skyv det mot deg.
Legg i spolen slik at denne dreies mot klokkeretningen.

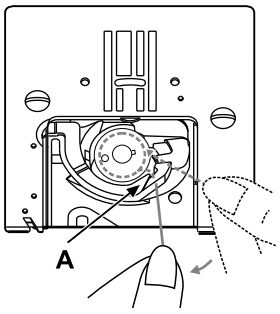

Trekk tråden langs med pilmarkeringen gjennom åpningen under fingeren (A) gjennom trådspenning til tappen (B).

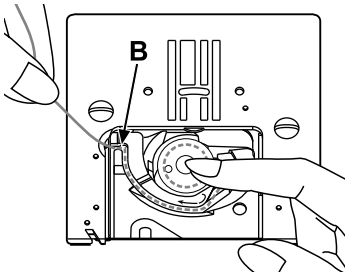

For å være sikker på at tråden er trædd riktig i trådspenningen, kan du trykke lett med en finger på spolen mens du trekker i tråden med den andre hånden. Du bør merke en motstand.

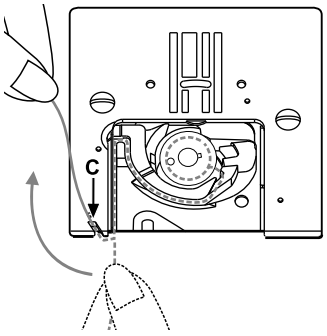

Trekk tråden langs pilmarkeringene fra (B) til (C) på stingplaten.
For å kutte tråden, trekk den bakover over trådkutteren ved punkt (C).
For å lukke dekselet, skyv det bakover.

Træ overtråd

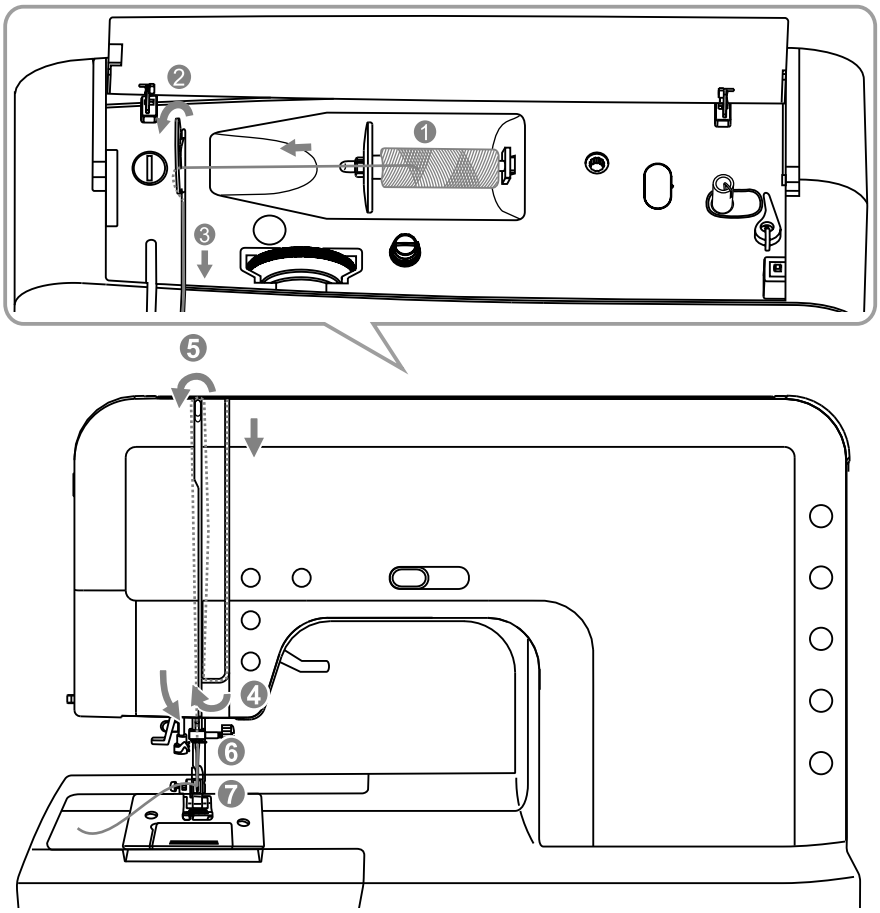

Observer:
Dersom overtråden ikke blir korrekt trædd, kan forskjellige problemer oppstå.

For å løsne trådspenningen må først nålen heves til høyeste posisjon og foten heves for å frigjøre trådspenningen.

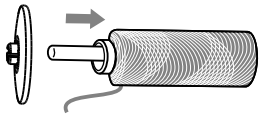

1. Hev snelleholderen til den smetter inn i midtposisjon. Sett så på trådsnellen, slik at tråden vikles av i front av snellen. Sett så på en snellestopper.

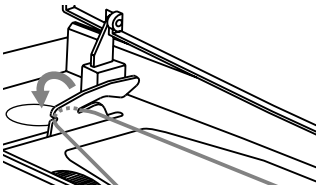

2. Legg tråden inn i øvre trådfører.

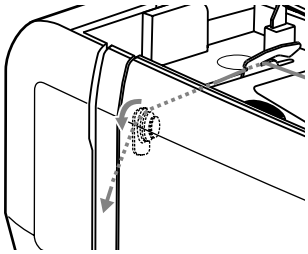

3. Trekk tråden fremover og ned. Slik vil tråden legge seg i trådspenningen. Hold samtidig trådsnellen fast.

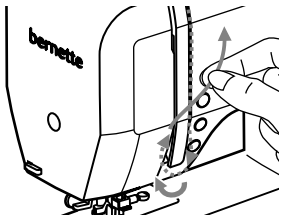

4. Så videre ned og rundt trådløfterdekselet.

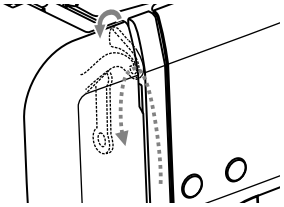

5. Oppover for å træ tråden innen øyet i trådløfter og så nedover igjen.

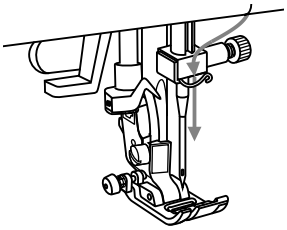

6. Træ gjennom fjæren over nålen.

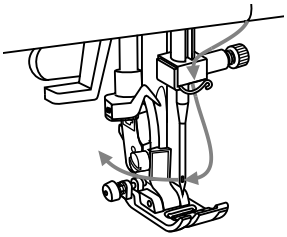

7. Træ så tråden fra front bakover gjennom nåløyet og trekk da av 10 cm som legges under foten. Kutt for lang trådende i trådkutteren.

   Nålen kan også træs med nålitrederen, (se neste side).

Nålitreder

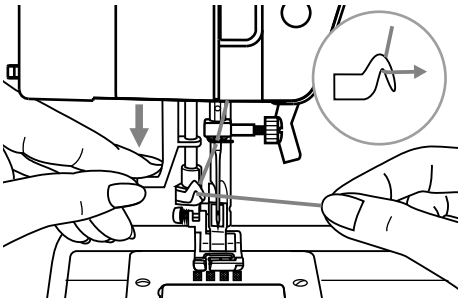

Sett nålen i høyeste nålposisjon og senk transportøren.

⚠ **Observer:**
Slå av maskinen ("O")!

Senk nålitreder-spaken sakte og før tråden som avbildet gjennom trådfører og så til høyre.

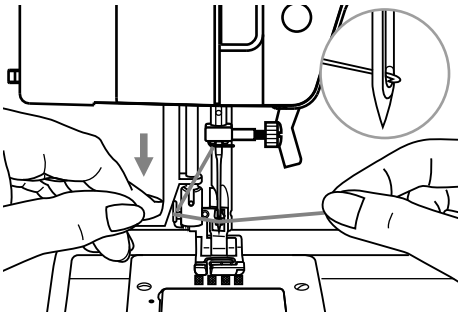

Nålitrederen snur seg automatisk til træ-posisjon, og haken passerer gjennom nåløyet.

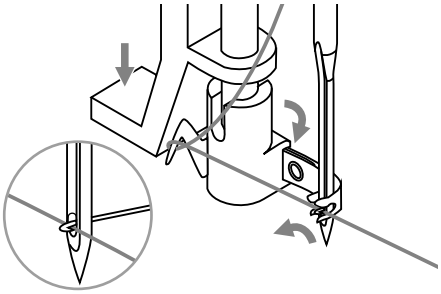

Trekk tråden til høyre foran nålen.

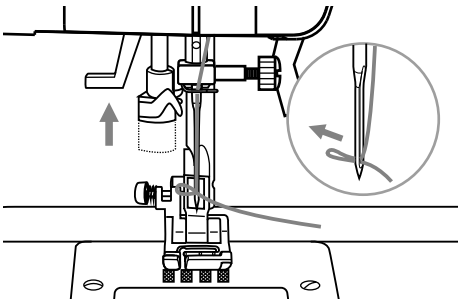

Hold løst i tråden og slipp sakte opp spaken.
Haken vil trekke tråden gjennom nåløyet, formet som en løkke.
Trekk tråden helt gjennom nåløyet.

Nålbytte

Observer:
Slå av maskinen ("O") før du setter i eller tar ut nålen.

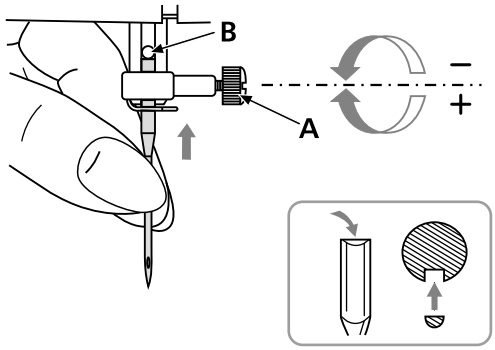

Skift nål regelmessig, spesielt hvis den viser tegn til å være slitt og forårsaker problemer.

Sett i nålen som vist:

A. Løsne nålskruen og stram den igjen etter at du har satt i den nye nålen. Den flate siden av nålhodet skal vende bakover.

B. Sett nålen inn så langt opp den vil gå.

Nålene må være i perfekt stand.

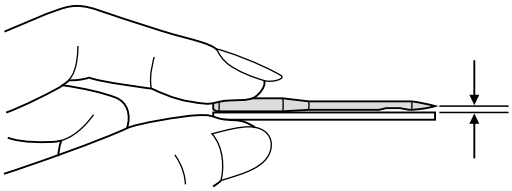

Problemer kan oppstå med:

- Bøyde nåler
- Butte nåler
- Skadde spisser

Trådkutter

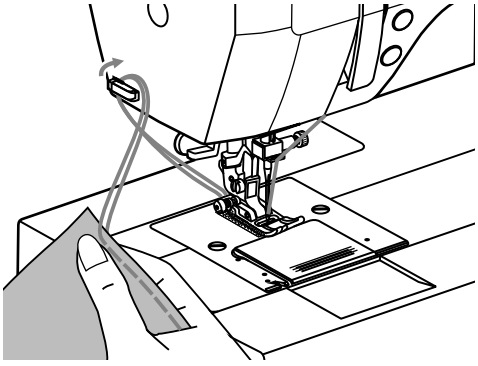

Trådkutteren brukes:

1. Til å kutte tråden etter at du har trædd maskinen.
2. Til å kutte tråden etter å ha sydd ferdig en søm.

Når du skal kutte tråden etter at du er ferdig med å sy, hev foten.

Ta vekk stoffet, trekk trådene til venstre for frontdekselet og kutt trådene med trådkutteren.

Trådene kuttes i passende lengde for neste søm.

Trådspenning

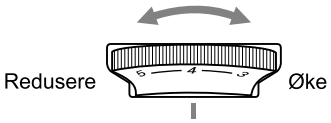

- Normal trådspenning: "4".
- For å øke trådspenningen, drei hjulet opp til neste tall.
- For å redusere trådspenningen, drei hjulet ned til neste tall.
- En korrekt trådspenning er avgjørende for et godt sømresultat. Hvis man syr motiver vil det alltid være en fordel å redusere overtrådspenningen slik at trådene møtes på vrangen.

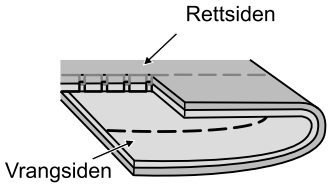

Normal overtrådspenning for rettsøm.

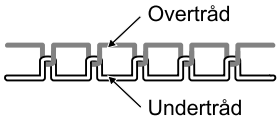

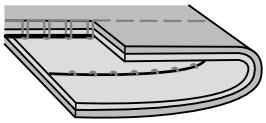

Overtrådspenning for løs for rettsøm. Still spenningen til en høyere verdi.

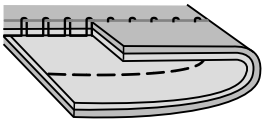

Overtrådspenning for stram for rettsøm. Still spenningen til en lavere verdi.

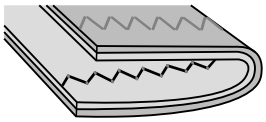

Normal overtrådspenning for sikksakk og motivsøm.

Innstilling av syfottrykk

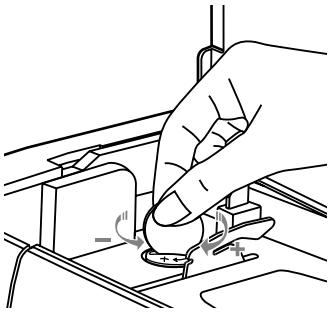

Syfottrykket er forhåndsinnstilt fra fabrikken og trenger ingen videre justering i forhold til stoffet som brukes (tynne eller tykke stoffer). Syfottrykket kan allikevel justeres ved behov. Drei på innstillingsskruen med en mynt.

Ved søm i svært tynne stoffer kan du minske syfottrykket ved å dreie innstillingsskruen mot klokkeretningen og ved søm i tykke stoffer kan du øke trykket ved å dreie innstillingsskruen med klokkeretningen.

For å gå tilbake til den originale innstillingen, drei på innstillingsskruen til den er i flukt med maskinens overkant.

Bytte syfot

Observer:
Slå av maskinen ("O")!

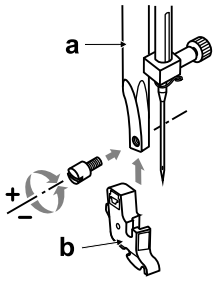

Sette på syfotfeste
Hev syfotstangen. (a)
Sett på syfotfeste (b) som avbildet.

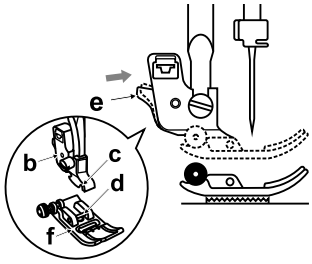

Sette på syfot
Senk syfotfeste (b), til festemekanismen (c) ligger direkte over festestiften (d) i fotsålen.
Trykk festelåsen (e) oppover. Senk syfotfeste (b) og fotsålen (f) hekter seg på festestiften.

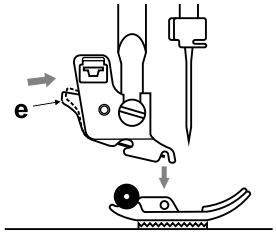

Ta av foten
Hev foten.
Trykk på den sorte festelåsen (e) og fotsålen løsner.

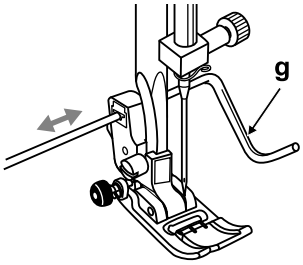

Sette på kantlinjal
Skyv linjalen (g) gjennom åpningen som avbildet.
Juster etter behov.

Totrinnssyfot

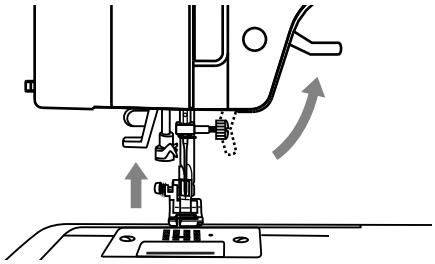

Med syfotløfteren hever og senker du syfoten.

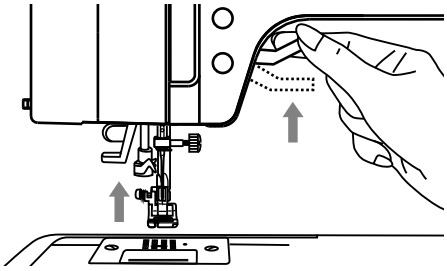

Når du skal sy flere lag tykke stoffer kan foten heves til andre trinn ved å trykke syfotløfteren lenger opp.

Dette gjør det enklere å plassere sytøyet.

Heve eller senke transportøren

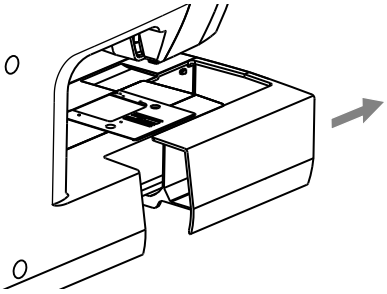

Når sybordet er fjernet, finner du hendelen for heving/senking av transportøren på baksiden av friarmen.

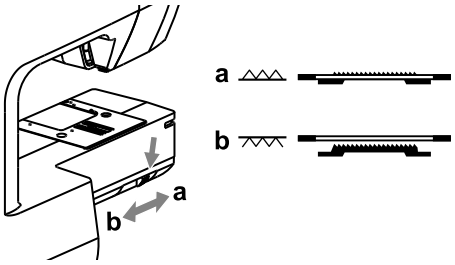

Når du skyver spaken mot symbolet " " (b) senker du transportøren, for eksempel ved knappisying eller frihåndsbrodering.

Skyver du spaken mot symbolet " " (a) heves transportøren igjen og maskinen er klar for vanlig sying igjen.

Transportøren lar seg ikke heve om ikke håndhjulet blir dreiet, selv om spaken skyves mot høyre. Drei håndhjulet en gang helt rundt for å heve transportøren.

Veiledning ved valg av nål, stoff, tråd

Viktig:

Velg tråd etter formål. For å oppnå et fint syresultat er det avgjørende at valgt tråd er av god kvalitet.

Nål og tråd må passe til hverandre. Den riktige nåltykkelsen er avhengig av tråd og materiale som skal brukes. Stoffets tykkelse bestemmer trådens tykkelse, nålstørrelse og spissens utforming.

Nåltyper	Stoffer	Tråd
9-11/65-75	Tynne stoffer - tynne bomullstoffer, blonde, ull, silke, musselin, Qiana, bomull, trikot, jersey, krepp, vevd polyester, skjorte og bluse stoffer.	Tynn tråd i bomull, nylon eller polyester.
12/80	Mellomtykke stoffer - bomull, satin, seilduk, doble strikkestoffer, tynne ullstoffer.	De fleste trådtyper som selges er mellomtykke og passer til disse stofftyper og nåltykkelser.
14/90	Mellomtykke stoffer - bomull, seilduk, ull, tykke strikkestoffer, frotté, dongeri.	Bruk polyester tråd på syntetiske stoffer og bomull på natur vevde stoffer for best resultat.
16/100	Tykke stoffer - canvas, ull, telt, quiltede stoffer, dongeri, møbelstoff (tynne til mellomtykke).	Bruk alltid samme type tråd som i over- og undertråd.
18/110	Tykk ull, stoffer for ytterklær, møbelstoff, noen skinn- og vinylmaterialer.	Tykk tråd, teppetråd. (Bruk høyt syfottrykk.)

Viktig:

Velg nåltykkelse i forhold til trådtykkelse og tykkelse på stoffet

NÅL- OG MATERIALVALG

Nåltyper	Utførelse	Stofftyper
HA x 1 15 x 1	Normal spiss nål. Tykkelser fra tynne til tykke. 9 (65) til 18 (110)	Vanlig vevd ull og bomull. Anbefales ikke til vrangbord.
15 x 1/ 130/ 705H	Liten kulespiss nål. 9 (65) to 18 (110)	Vanlig syntetisk vevde stoffer, polyesterblandinger, trikot, vrangbord. Kan brukes istedenfor 15×1 for søm i alle stoffer.
15 x 1/ 130/ 705H (SUK)	Kulespiss nål. 9 (65) to 18 (110)	Gensere, lycra, badetøy, strikk.
130PCL/ 705H-LR/LL	Skinn-nål. 12 (80) to 18 (110)	Skinn, vinyl, møbelstoff. (Etterlater mindre hull enn standard stor nål.)

Observer:

- Tvillingnåler kan brukes til både nytte- og motivsømmer.
- Nålbetegnelser for tykkelse på nålen vises ved tallene 65, 70, 80 etc. I Amerika og Asia benyttes betegnelsene 9, 11, 12 osv.
- Skift nål ofte; ved annenhvert plagg eller hvis tråden ryker eller maskinen hopper over sting.

Tabell syfot og bruk, modell London 7

For spesielle sømmer og til kreative varianter anbefales tvillingnål.

Fot	Bruk	Nål	Fot	Bruk	Nål
Universalfot (T)	Vanlige sømarbeider, lappeteknikk, motivsøm		Blindsømfot (F)	Blindsøm	
Glidelåsfot (I)	Sette inn glidelås		Fallfot (K) *	Fallesøm	
Knappisyingsfot	Sy i knapper		Snorfot (M) *	Sy fast snorer	
Knapphullfot (D)	Sy knapphull		Fot til skjult glidelåsfot *	Sette inn skjult glidelås	
Broderfot (A)	Broderisømmer		Rynkefot *	Rynking	
Overlockfot (E)	Sikre kanter		Overtransportfot *	Hjelper til med jevn transportert av vanskelige stoffer og flere lag.	
1/4"-Quiltefot *	Quilt-og lappeteknikk				
Stoppe-/ broderfot *	Stopping Frihåndbrodering Monogram		Tvilingnål *		

* Kjøpes som ekstrautstyr.

Tabell syfot og bruk, modell London 8

For spesielle sømmer og til kreative varianter anbefales tvillingnål.

Fot	Bruk	Nål	Fot	Bruk	Nål
Universalfot (T)	Vanlige sømarbeider, lappeteknikk, motivsøm		Blindsømfot (F)	Blindsøm	
Glidelåsfot (I)	Sette inn glidelås		Fallfot (K) *	Fallesøm	
Knappisyingsfot	Sy i knapper		Snorfot (M) *	Sy fast snorer	
Knapphullfot (D)	Sy knapphull		Fot til skjult glidelåsfot *	Sette inn skjult glidelås	
Broderfot (A)	Broderisømmer		Rynkefot *	Rynking	
Overlockfot (E)	Sikre kanter		Overtransportfot *	Hjelper til med jevn transportert av vanskelige stoffer og flere lag.	
1/4"-Quiltefot *	Quilt-og lappeteknikk				
Stoppe-/ broderfot	Stopping Frihåndbrodering Monogram		Tvilingnål *		

* Kjøpes som ekstrautstyr.

Knapper - modell London 8

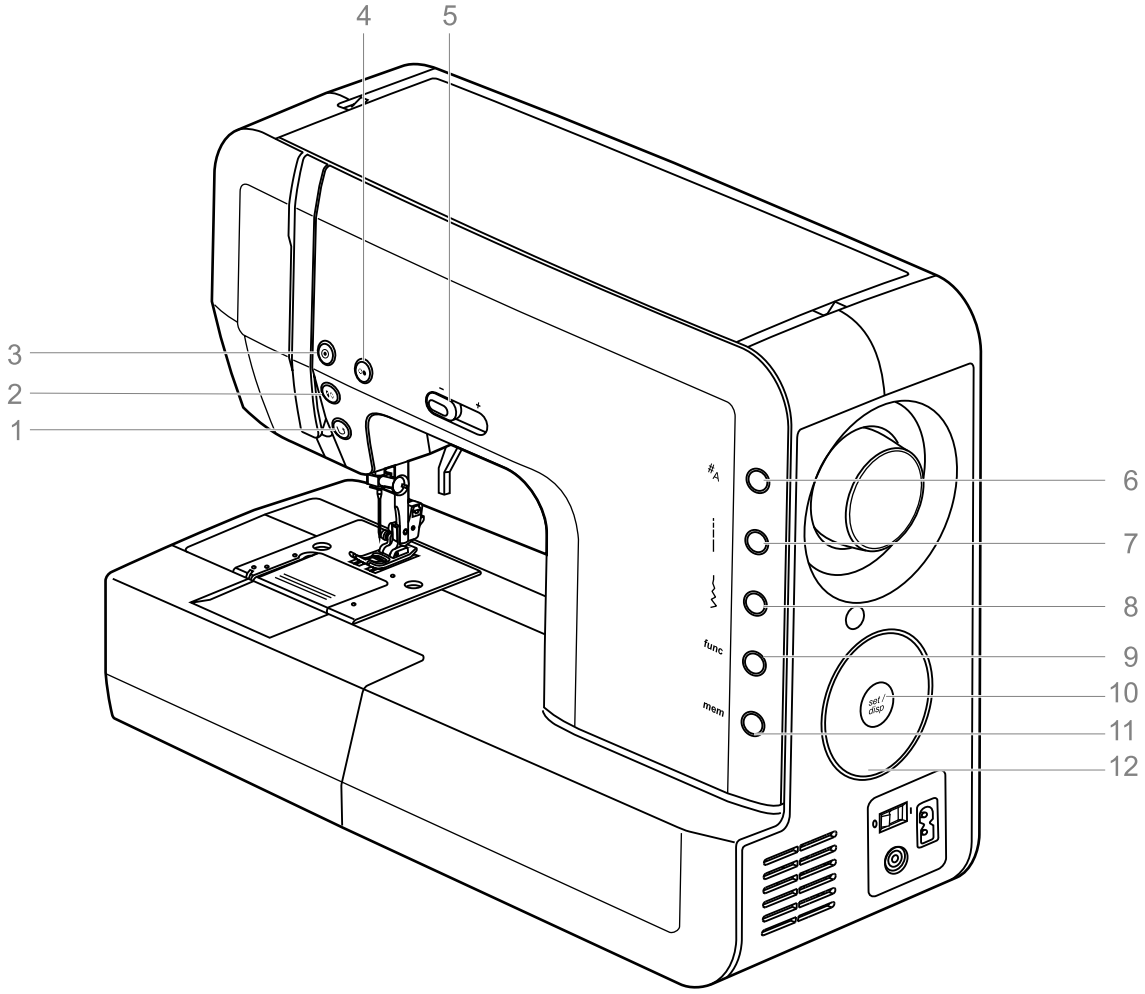

1. Returknapp
2. Nål oppe/nede
3. Automatisk sying
4. Start-/stoppknapp
5. Hastighetsregulator
6. Valg av mønstersøm
7. Stinglendgeknapp
8. Stingbreddeknapp
9. Funksjonsknapp (modell London 8)
10. Set/disp-knapp
11. Minneknapp (modell London 8)
12. Sømvelgerhjul

Informasjon om LED-skjerm

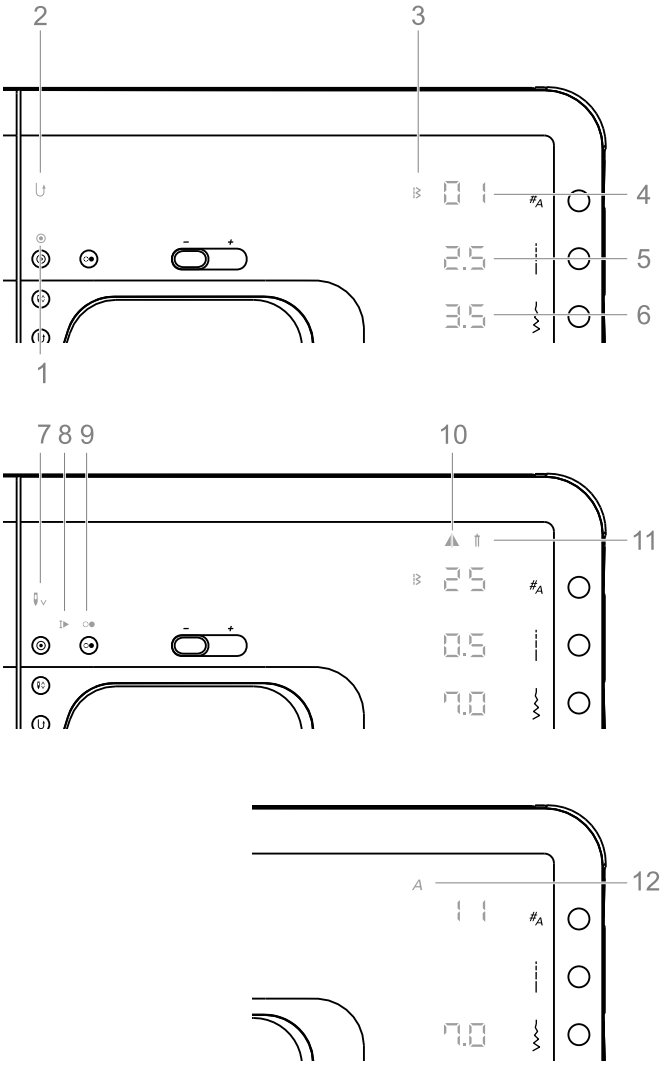

Skjermoversikt i normalmodus, modell London 8

1. Automatisk søm
2. Retursøm
3. Mønstersømkategori
4. Søm-/mønsternummer
5. Stinglengde (mm)
6. Stingbredde (mm)
7. Nålstopp nede
8. Automatisk stopp ved mønsterslutt
9. Maskinen går
10. Speilvende-funksjon
11. Tvillingnålfunksjon
12. Alfabetkategori

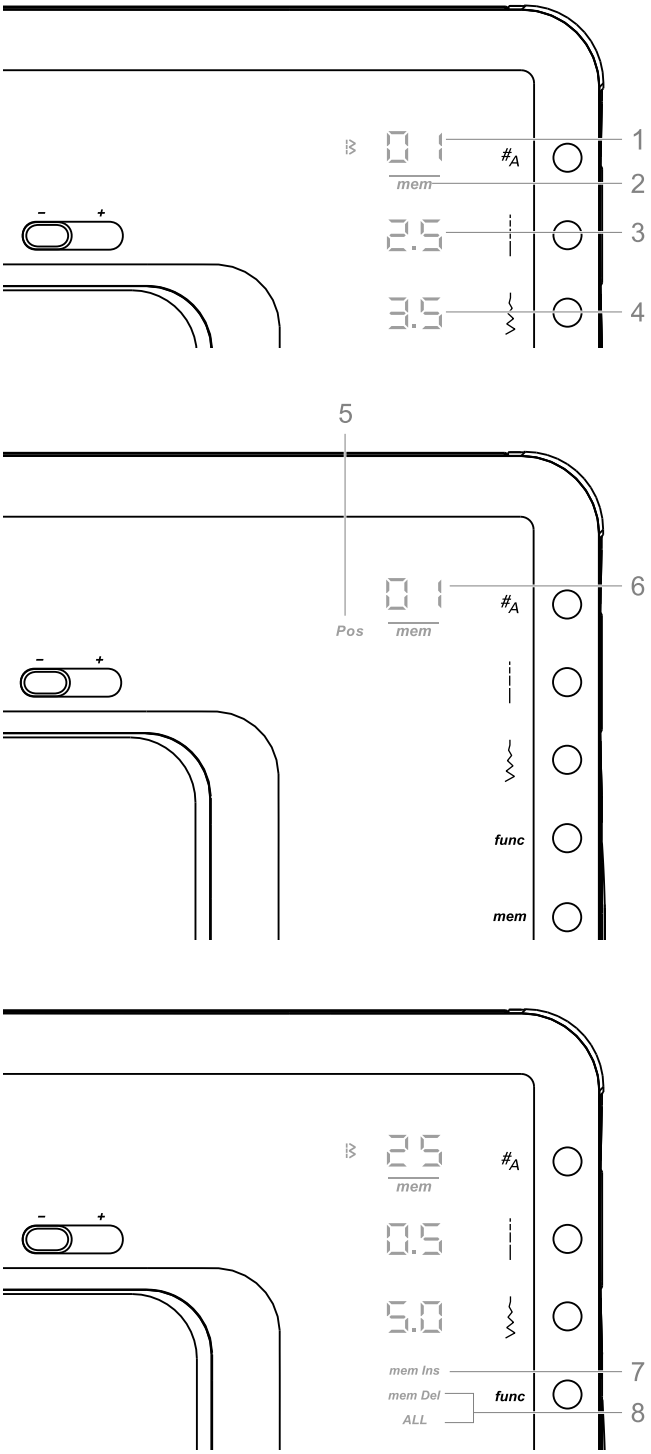

Skjermen i lagringmodus, modell London 8

1. Sømnummer
2. Minnemodus aktiv
3. Stinglengde (mm)
4. Stingbredde (mm)
5. Visning minnested
6. Minnested
7. Minneinnføyings-funksjon
8. Slette-funksjon/ slette alt

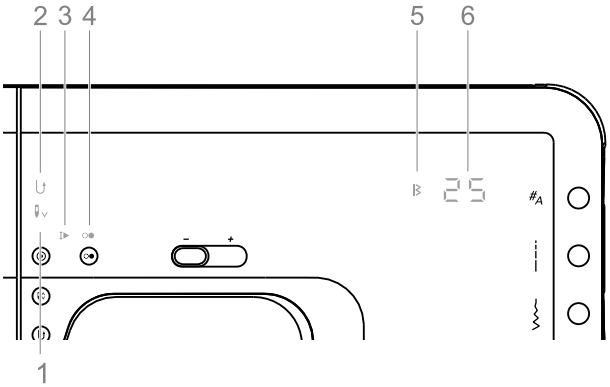

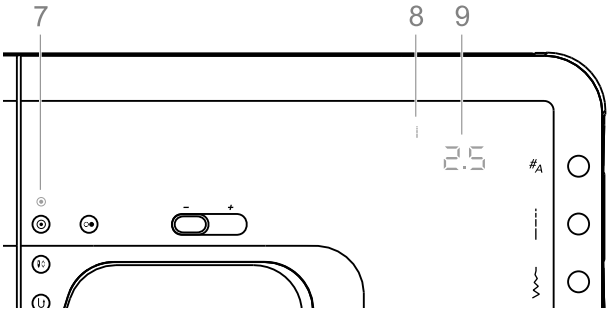

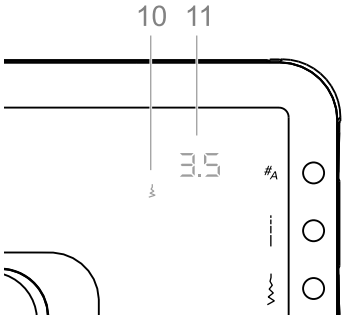

Skjermoversikt i normalmodus, modell London 7

1. Nålstopp nede
2. Retursying
3. Automatisk stopp ved mønsterslutt
4. Maskinen går
5. Mønstersømkategori
6. Sømnummer
7. Automatisk sying
8. Stinglengdemodus
9. Stinglengde (mm)
10. Stingbreddemodus
11. Stingbredde (mm)

Observer:

- For å vise stinglengde- og bredde trykkes tilsvarende knapp.
- Symbolet til venstre på skjermen tilsvarer den viste verdien på skjermen.

Funksjonsknapper

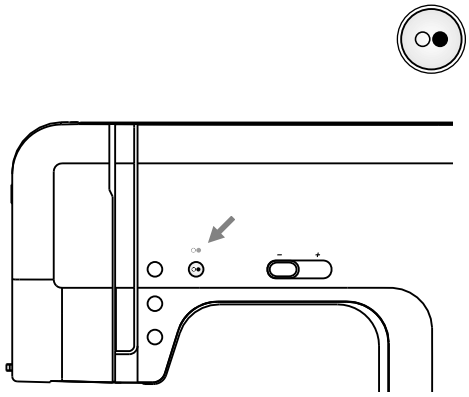

Start-/stoppknapp

For å starte symaskinen, trykk på start-/stopp knappen. For å stoppe, trykk på knappen igjen.

Maskinen vil gå langsomt ved start av sømmen.

På denne måten kan du bruke maskinen uten pedal.

Går eller spoler symaskinen, kommer symbolet for start-/stoppknappen til syne.

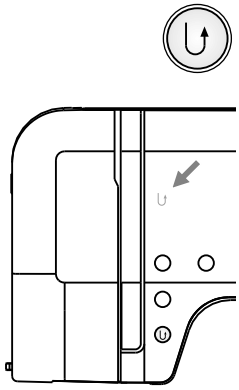

Returknapp

For å sy bakover, trykk på denne knappen. Symbolet " " for retursøm kommer til syne.

Bare sømmene 01-05 og 24 kan syes bakover.

Symaskinen syr nå permanent retursøm.

For å sy fremover, trykk på knappen igjen.

Om du trykker på knappen og slipper den opp igjen før du begynner å sy vil maskinen sy permanent bakover.

Trykk på knappen igjen for å sy fremover.

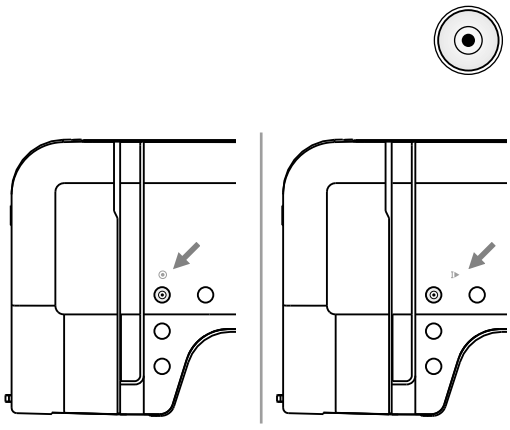

Automatisk sying

Når du velger søm 01-05 eller 24 vil maskinen automatisk sy 3 festesting umiddelbart, om du trykker på knappen for automatiske festesting. Deretter stanser maskinen.

Inntil symaskinen stanser, vises symbolet " ⦿ " på skjermen.

Ved valg av andre sømmer, vil symaskinen først sy ferdig den aktuelle rapport, før den automatisk syr 3 festesting og stanser (untatt sømmene 01-05, 10, 24, 50-60).

På skjermen vises symbolet " I▶ " til maskinen har stanset. Om du trykker en gang til på knappen eller velger en annen søm, er funksjonen avslått.

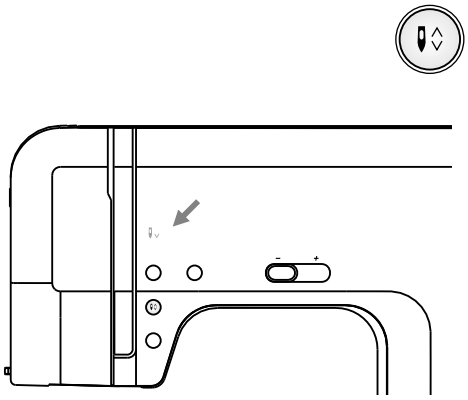

Nålstopp oppe/nede

Når du trykker på denne knappen, lager nålen et halvt sting. Avhengig av nålens posisjon, stopper den enten øverst eller kun nederst. Samtidig bestemmes nålstopp-posisjonen (oppe eller nede). Dette vises på LCD skjermen.

Stopper nålen nede vises symbolet " ∨ " for nål nede.

Observer:
Dersom du trykker på nålstopp-knappen mens du syr, vil symaskinen automatisk stanse.

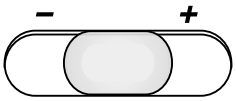

Hastighetsregulator

For å begrense topphastighet kan hastighetsregulatoren forskyves mens sying pågår. Regulatorens posisjon bestemmer fotpedalens topphastighet.

Langsommere: skyv mot (-).

Fortere: skyv mot (+).

Betjenes maskinen med start-/stoppknappen, bestemmer regulatorposisjonen den aktuelle syhastighet.

Set/disp-knapp

I normalmodus lagres mønstersømnummer, stinglengde og stingbredde ved å trykke på denne knappen. I funksjonsmodus brukes denne knappen til å skifte eller lagre den valgte funksjonen.
I minnemodus lagres en søm med denne knappen eller den brukes til å bytte skjerm fra sømnummer til minneposisjon og tilbake.

Betjening av maskinen

Alle verdier eller innstillinger som blinker kan justeres med sømvelgerhjulet.

- **Velg funksjon** ved å trykke på knappen en gang
- **Lagre innstillinger** ved å trykke på Set eller knappen nær den blinkende verdi. Alternativt kan man for de fleste kunksjoner trykke start/stopp eller bruke fotpedalen for å lagre innstillingene.
- Til spesialfunksjonene (Alfabet, gå fra Minne-inntastingsmodus til Minnegjennomgang/Redigeringsmodus, Slett ALT) er det **spesielle tastekombinasjone**r
- **Lydsignal for feil** = 3 korte bip

Normal søm: Velg søm og sy. Det er to sømkategorier tilgjengelige, mønstersøm og alfabet (kun for modell London 8).

Minne- søm: programmer noen sømmer og sy minnefunksjonsindikatorer " *mem* " er på = minnet er aktivt. (For flere detaljer om minnet se side 65).

Normal søm - modell London 8

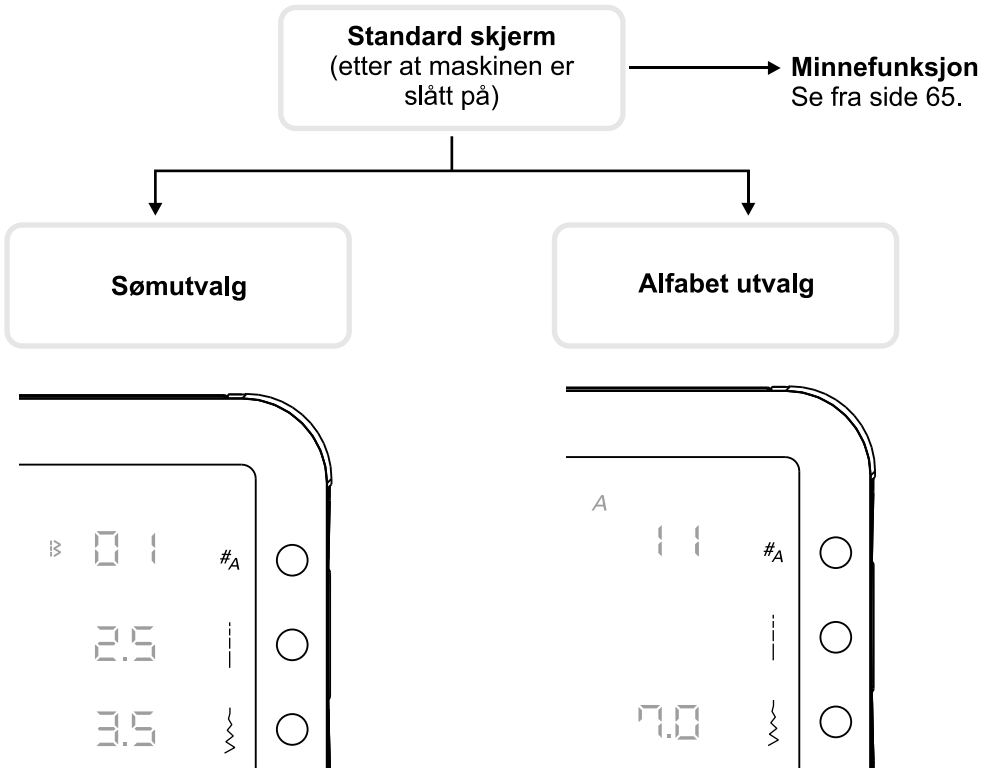

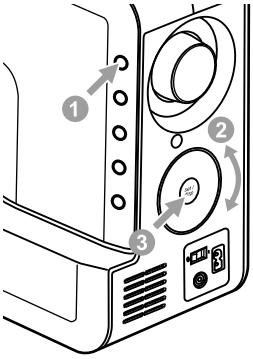

Velge en dekorsøm

1. Trykk på knappen for mønstersømmer en gang for å åpne mønstersømskategorien.
2. Drei på sømvelgerhjulet for å velge ønsket søm.
3. Trykk på set/disp-knappen for å velge og lagre sømmen.

Observer:
Andre innstillinger som stinglende og stingbredde kan justeres før eller etter at sømmen er valgt ved å trykke på knappen og følge punkt 2 og 3 igjen.

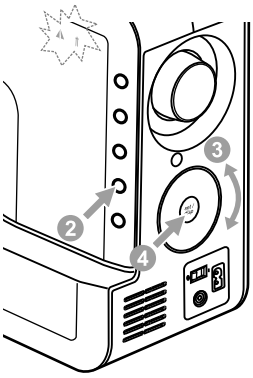

Velge en tilleggsfunksjon

1. Velg mønstersømmen.
2. Trykk på funksjonsknappen for å åpne programmet med funksjonene.
3. Bruk sømvelgerhjulet og rull til Tvillingnål eller speilvendingsfunksjonen.
4. Trykk set/disp-knappen for å koble om til den valgte funksjon.

Observer:
Begge symboler blinker i starten, men når man begynner å dreie på hjulet vil kun den valgte funksjon blinke.

Se sidene 62 / 63 for flere detaljer.

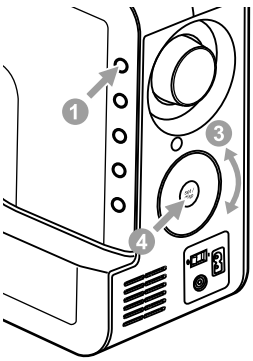

Velge alfabet

1. Dobbelklikk på knappen for mønstersømutvalget for å komme til alfabet kategorien.
2. Trykk på knappen for mønstersømsutvalget igjen så sømnummeret begynner å blinke.
3. Drei på sømvelgerhjulet for å komme til ønsket søm.
4. Trykk på set/disp-knappen for å velge og lagre sømmen

Sømmer

Søm		Bredde (mm)		Lengde (mm)		Fot	Funksjoner				
		Auto	Manuell	Auto	Manuell		Retur	Feste	Speilvende/ Fot (London 8)	Tvillingnål (London 8)	Minne (London 8)
Rettsøm	01	3.5	0.0-7.0	2.5	0.0-4.5	T	*	*		*	*
	02	0.0	0.0-7.0	2.5	0.0-4.5	T	*	*		*	*
Trestings forsterket rettsøm	03	3.5	0.0-7.0	2.5	1.0-3.0	T	*	*		*	*
Sikksakk	04	5.0	0.0-7.0	2.0	0.3-4.5	T	*	*		*	*
3-stings sikksakk	05	5.0	2.0-7.0	1.0	0.3-4.5	T	*	*		*	*
Lukket overlock	06	5.0	3.5-7.0	2.5	1.0-3.0	E		*	*/T	*	*
Blindsøm	07	3.5	2.5-7.0	1.0	0.5-4.5	F		*	*/T	*	*
Muslingsøm	08	3.5	3.5-7.0	1.0	0.5-4.5	E		*	*/T	*	*
Superelastisk søm	09	2.0	1.0-6.0	2.5	1.0-3.0	T		*	*	*	*
1-trinns knapphull	10	5.0	2.5-7.0	0.5	0.3-1.0	D					
3-stings forsterket sikksakk	11	5.0	2.5-7.0	2.5	1.0-3.0	T		*		*	*
Overlock	12	5.0	3.5-7.0	2.5	1.0-3.0	E		*	*/T	*	*
Vaffelsøm	13	7.0	2.5-7.0	2.5	1.0-3.0	A		*		*	*
Universal	14	5.0	2.5-7.0	2.0	1.0-3.0	T		*		*	*
Rynkesøm	15	6.0	2.5-7.0	1.5	1.0-4.5	T		*		*	*
Elastisk blindsøm	16	3.5	2.5-7.0	1.5	0.5-4.5	F		*	*/T	*	*
Universøm	17	5.0	2.5-7.0	2.0	1.0-4.5	T		*		*	*
Superstrekksøm (Parisersøm)	18	4.0	2.5-7.0	2.0	1.0-3.0	T		*	*	*	*
Enkel overlock	19	4.0	2.5-7.0	1.0	1.0-3.0	T		*	*	*	*
Fagottsøm	20	5.0	2.5-7.0	2.5	1.0-3.0	T		*		*	*
Standard overlock	21	5.0	3.5-7.0	2.5	1.0-3.0	E		*	*/T	*	*
Knapphullsøm (Applikasjonssøm)	22	3.5	2.5-7.0	2.5	1.5-3.0	T		*	*	*	*
Fjærsøm	23	5.0	2.5-7.0	2.5	1.0-3.0	A		*		*	*
Quitlesøm med håndsydd utseende	24	3.5	0.0-7.0	2.5	1.0-3.0	T	*	*		*	*
Motivsøm	25	7.0	2.5-7.0	0.5	0.3-1.0	A		*	*	*	*
Motivsøm	26	7.0	2.5-7.0	0.5	0.3-1.0	A		*		*	*
Motivsøm	27	6.0	3.0-7.0	1.0	1.0-3.0	A		*	*	*	*
Motivsøm	28	7.0	2.5-7.0	0.5	0.3-1.0	A		*		*	*
Motivsøm	29	7.0	2.5-7.0	0.5	0.3-1.0	A		*	*	*	*
	30	7.0	2.5-7.0	0.5	0.3-1.0	A		*	*	*	*

*: kan endres.

Observer:

Delene markert i grått i tabellen ovenfor tilsvarer en rapport.

Søm		Bredde (mm)		Lengde (mm)		Fot	Funksjoner				
		Auto	Manuell	Auto	Manuell		Retur	Feste	Speilvende/ Fot (London 8)	Tvillingnål (London 8)	Minne (London 8)
Motivsøm	31	7.0	2.5-7.0	0.5	0.3-1.0	A		*	*	*	*
	32	7.0	2.5-7.0	0.5	0.3-1.0	A		*	*	*	*
Motivsøm	33	7.0	2.5-7.0	0.5	0.3-1.0	A		*	*	*	*
	34	7.0	4.0-7.0	0.5	0.3-1.0	A		*		*	*
	35	7.0	4.0-7.0	0.5	0.3-1.0	A		*	*	*	*
	36	7.0	4.0-7.0	0.5	0.3-1.0	A		*		*	*
Quiltesøm (frihånd)	37	6.0	4.5-7.0	1.0	1.0-3.0	A		*		*	*
Motivsøm	38	5.0	3.0-7.0	2.5	1.5-4.5	A		*		*	*
Motivsøm	39	6.0	5.0-7.0	1.0	1.0-3.0	A		*		*	*
	40	6.0	5.0-7.0	1.0	1.0-3.0	A		*	*	*	*
Motivsøm	41	7.0	3.0-7.0	2.0	1.0-3.0	T		*		*	*
	42	7.0	4.0-7.0	2.5	1.5-3.0	A		*		*	*
	43	7.0	5.0-7.0	2.0	2.0-3.0	A		*		*	*
	44	7.0	4.0-7.0	3.0	2.5-4.5	A		*		*	*
Motivsøm	45	7.0	2.5-7.0	0.5	0.3-1.0	A		*	*	*	*
	46	7.0	2.5-7.0	0.5	0.3-1.0	A		*	*	*	*
Motivsøm	47	5.0	2.5-7.0	2.5	1.5-3.0	T		*	*	*	*
	48	7.0	3.5-7.0	2.0	1.5-3.0	T		*	*	*	*
	49	7.0	3.0-7.0	2.0	1.5-3.0	A		*	*	*	*
Automatisk stoppesøm	50	7.0	3.5-7.0	2.0	1.0-2.0	D					
	51	7.0	3.5-7.0	2.0	1.0-2.0	D					
Ulike 1-trinns knapphull for bluse, jakke og dress	52	5.5	3.0-7.0	0.5	0.3-1.0	D					
	53	5.0	2.5-5.5	0.5	0.3-1.0	D					
	54	6.0	3.0-7.0	0.5	0.3-1.0	D					
	55	5.0	2.5-5.5	0.5	0.3-1.0	D					
	56	5.0	2.5-5.5	0.5	0.3-1.0	D					
	57	7.0	5.5-7.0	0.5	0.3-1.0	D					
	58	7.0	5.5-7.0	0.5	0.3-1.0	D					
	59	6.0	3.0-7.0	1.5	1.0-3.0	D					
Hull	60	7.0	5.0,6.0,7.0	-	-	A					

*: kan endres.

Observer:

Delene markert i grått i tabellen ovenfor tilsvarer en rapport.

Bokstaver (alfabet) og tall, modell London 8

01	02	03	04	05	06	07	08	09	10
1	2	3	4	5	6	7	8	9	0

11	12	13	14	15	16	17	18	19	20	21	22	23	24	25	26	27	28	29	30	31	32	33	34	35	36
A	B	C	D	E	F	G	H	I	J	K	L	M	N	O	P	Q	R	S	T	U	V	W	X	Y	Z

37	38	39	40	41	42	43	44	45	46	47	48	49	50	51	52	53	54	55	56	57	58	59	60	61	62
a	b	c	d	e	f	g	h	i	j	k	l	m	n	o	p	q	r	s	t	u	v	w	x	y	z

63	64	65	66	67	68	69	70	71	72	73	74	75	76	77	78	79	80	81	82	83	84	85	86	87	88
Ä	Å	Æ	Ñ	Ö	Ø	Ç	Ü	ä	ã	å	æ	ë	è	é	ê	ñ	ö	õ	ø	ì	ç	ü	ũ	ß	&

89	90	91	92	93	94	95
?	!	_	’	,	.	-

Observer :

- I normal-modus blir alle bokstaver sydd i maks. 7 mm høyde. Dersom flere bokstaver brukes , må disse stilles på linje.

E I J a b g h i j p y Å Æ è ø Ç ü 7mm

- Om en bokstavrekke blir lagret i minne, blir de store bokstavene sydd i redusert høyde på 5,5 mm. Slik vil alle bokstavene automatisk stilles på linje.

E I J a b g h i j p q y Å Æ è ø Ç ü 5.5mm 7mm

- Når bare store bokstaver blir lagt i minne, vil disse bli sydd med en høyde på 7 mm.

A B C D E F G H I J K L M N 7mm

Grunnleggende kunnskaper

Returknapp
Brukes til festing ved sømstart og slutt.

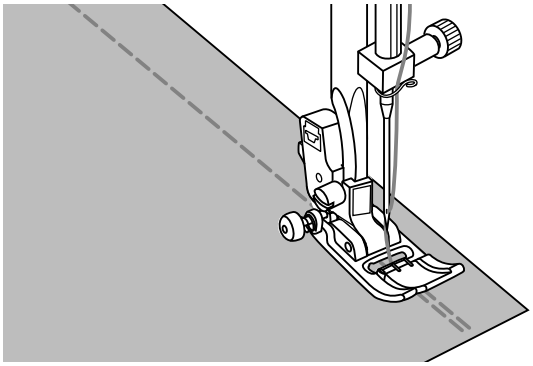

Trykk på returknappen og sy 4-5 sting. Når du slipper knappen syr maskinen fremover.

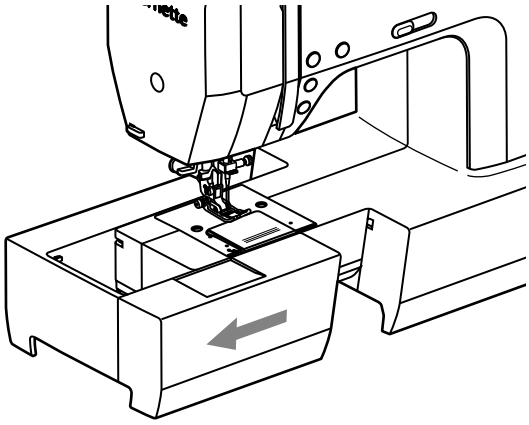

Friarm
Friarmen er praktisk når du skal sy rørformede plagg, som bukseben og ermer.

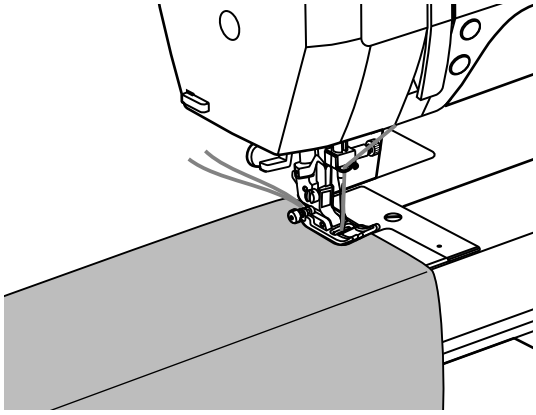

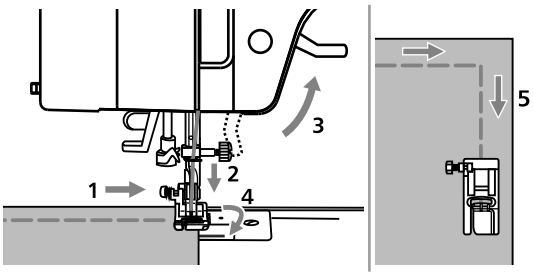

Sy hjørner

1. Stopp symaskinen når du kommer til et hjørne.
2. Senk nålen med håndhjulet eller trykk en gang på nålstopp oppe/nede knappen.
3. Hev foten.
4. Drei stoffet, med nålen som omdreiningspunkt.
5. Senk foten og fortsett å sy.

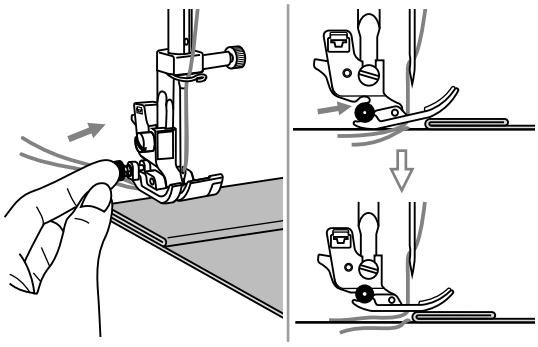

Sy i tykke stoffer

Den sorte knappen til venstre på foten låser foten i en horisontal stilling når du trykker på denne før du senker foten. Dette sikrer jevn transportering ved start av sømmen og er til hjelp når du skal sy flere lag eller sy over sømmer f.eks når du legger opp jeans. Når du kommer til et særlig tykt område, senk nålen og hev foten. Press tåen på foten og trykk på den sorte knappen. Senk så foten igjen og sy videre.

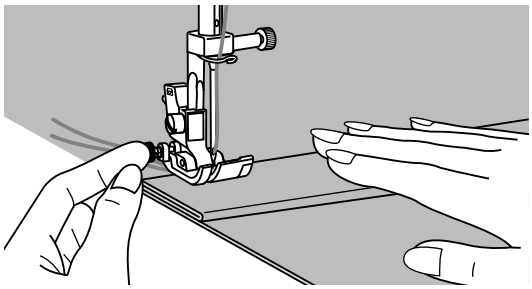

Den sorte knappen løses ut automatisk etter et par sting.

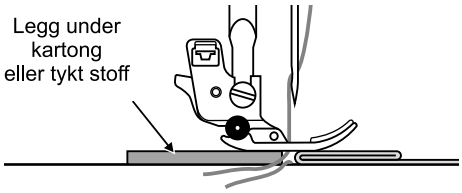

Du kan også plassere et annet stoff i samme tykkelse som høydeutligning bak sømmen.

Eller du kan hjelpe transporten ved å føre stoffet for hånd når du syr mot det tykke området.

Rettsøm og nålstilling

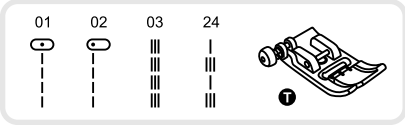

Endre nålposisjonen

Innstillingene gjelder bare for sømmene 01-03 og 24. Den programmerte innstillingen er "3.5", middelsposisjon.

Trykk stingbreddeknappen for å komme i stingbreddemodus.

Skrus dreieknappen mot klokken, forskyves nålposisjonen seg til venstre.

Skrus dreieknappen med klokken, forskyves nålposisjonen seg til høyre.

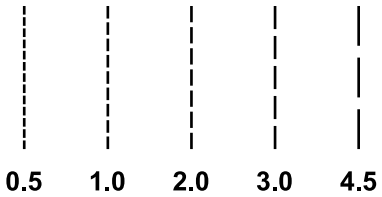

Endre stinglengde

Trykk stinglengdeknappen for å komme i stinglendgemodus.

For å forkorte stingene dreies dreieknappen mot klokken. For lengre sting dreies dreieknappen med klokken.

Generelt gjelder at desto tykkere stoffet, tråden og nålen er, desto lengre bør stinglengden være.

Sikksakksøm

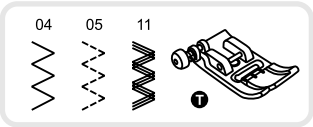

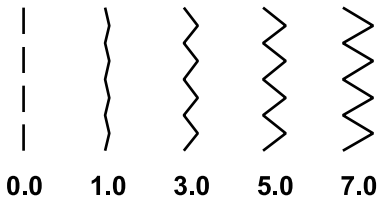

Justere stingbredde

Den maksimale stingbredden for sikksakksøm er "7.0". Stingbredden kan allikevel reduseres for alle sømmer.

Øk stingbredden ved å trykke på stingbreddeknappen "+" (fra "0.0-7.0").

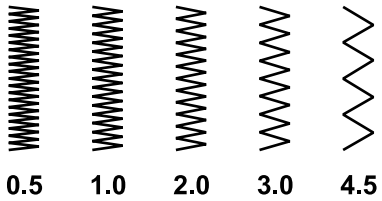

Justere stinglengde

Sikksakk-stingene blir tettere jo lenger stinglengden er innstilt mot "0.3".

Korrekt siksakksøm oppnås med en stinglengde mellom "1.0-2.5". Svært tette sikksakk-sting kaller man satengsøm.

Stretchsøm

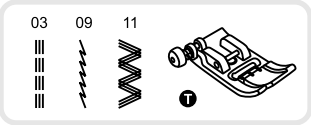

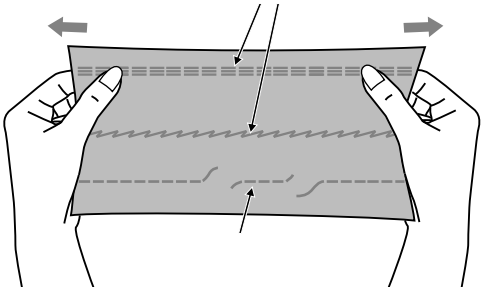

Elastiske sømmer er sterke og fleksible og strekker seg med stoffet uten å ryke. Ideelt for stoffer som lett rakner og jersey.

Egner seg også godt til å sy sammen f. eks. jeans-stoffer.

Elastiske sømmer kan også benyttes som dekorativ kantavslutning.

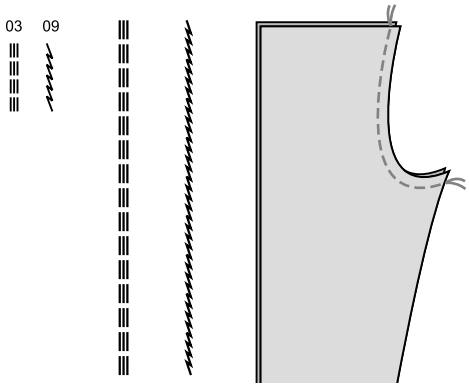

Tre stings forsterket rettsøm brukes for å forsterke elastiske sømmer og gir slitesterke sømmer.

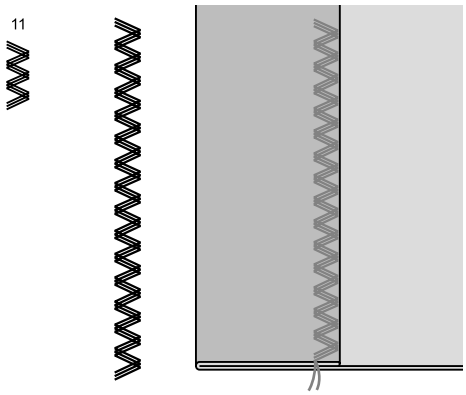

Trestings forsterket sikksakk-søm egner seg godt til kraftige stoffer som jeans, poplin, seilduk o.l.

Overlocksøm

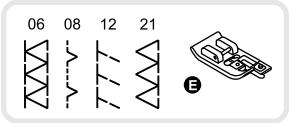

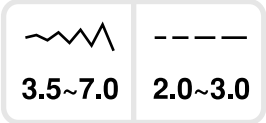

Bruk av overlockfot

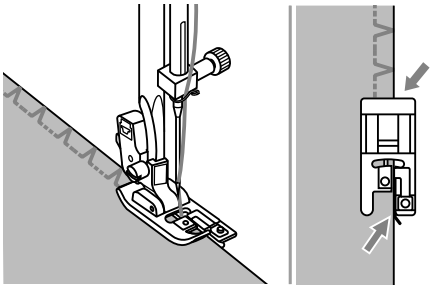

Sett på overlockfot (E).

Sy langs med stoffkanten slik at stoffkanten ligger i føringen på overlockfoten.

Observer:
Overlockfoten benyttes bare til søm nr. 06,08,12 og 21. Ikke sy med stingbredde smalere enn "3.5". Ved andre sømmer eller annen stingbredde enn anbefalt, kan det hende at nålen treffer foten og brekker.

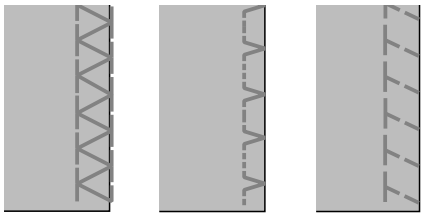

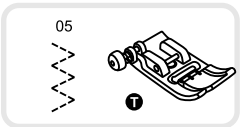

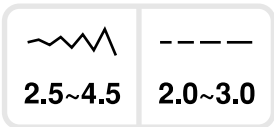

Universalfot

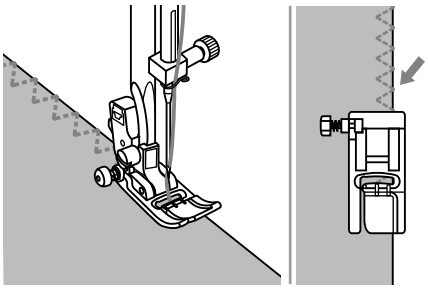

Sett på universalfoten (T).

Sy med stoffet langs med føringskanten på foten. Når du syr, se til at nålen går over stoffkanten på høyre side.

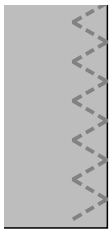

Blindsøm

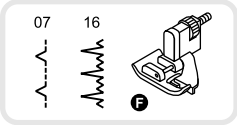

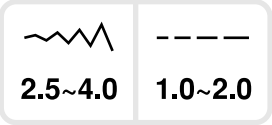

07: Blindsøm og søm i undertøy i ikke elastiske stoffer.
16: Blindsøm i elastiske stoffer.

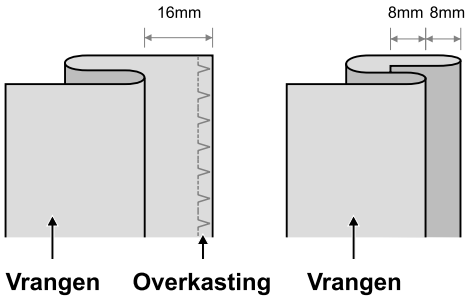

Observer:
Blindsøm krever noe øvelse. Sy alltid en prøve først.

Brett stoffet som vist, slik at vrangsiden ligger øverst.
Kast over stoffkanten før du starter.

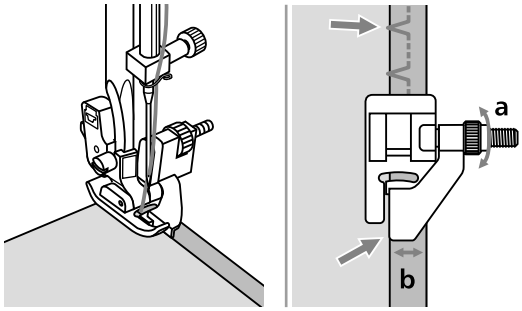

Plasser stoffet under foten. Drei håndhjulet forover til nålen svinger helt til venstre. Nålen skal bare så vidt gjennomhulle stoffkanten. Dersom den ikke gjør det, juster stingbredden.

Juster linjalen (b) ved å dreie på knappen (a) slik at linjalen hviler mot bretten.

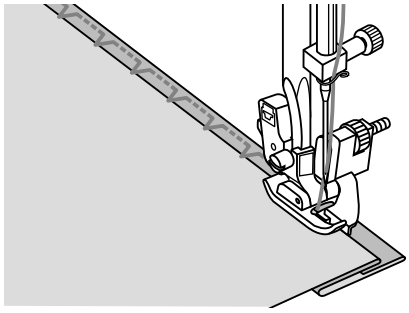

Sy langsomt, mens du forsiktig fører stoffet langs kanten på linjalen.

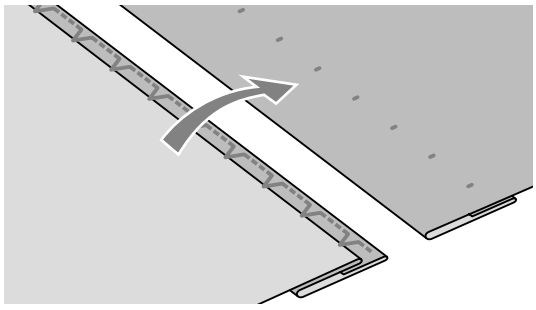

Snu stoffet.

Sy på knapp

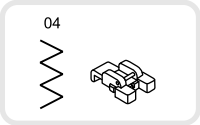

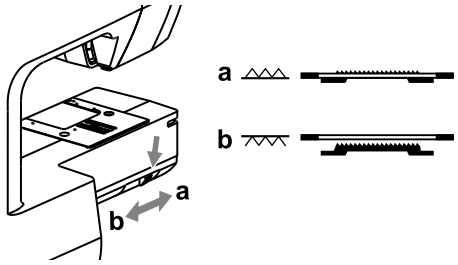

Sett på knappisyings-foten.

Still hendelen for heving/ senking av transportøren på " ".

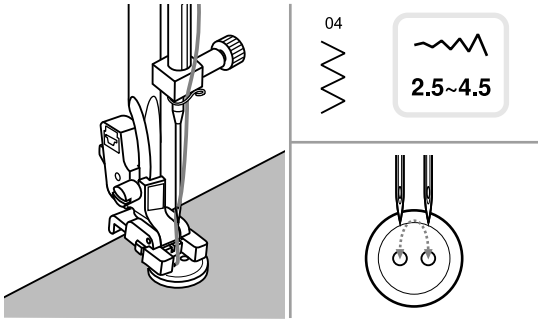

Plasser sytøyet under foten. Legg knappen på ønsket sted og senk foten.

Velg sikksakk-søm. Still stingbredden på "2.5-4.5", slik at den samsvarer med avstanden mellom hullene i knappen.

Drei håndhjulet for å se til at nålen går ned i både venstre og høyre hull i knappen.

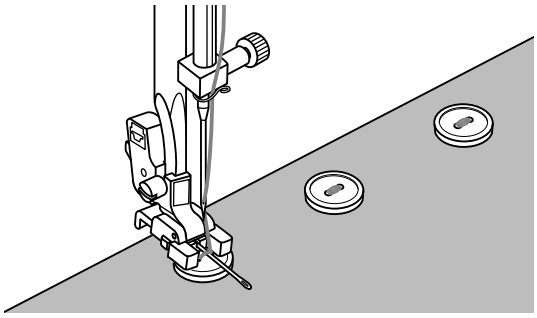

Før du begynner å sy, trykk på knappen for "automatisk festing". Slik vil maskinen automatisk sy festesting både ved begynnelsen og slutten av sømmen.

Hvis knappen skal ha en "stilk" eller "hals", legg en stoppenål på knappen og sy.

På knapper med 4 hull, syr du først de to fremste og så skyver du sømarbeidet forover og syr de neste to hullene.

Sy et knapphull

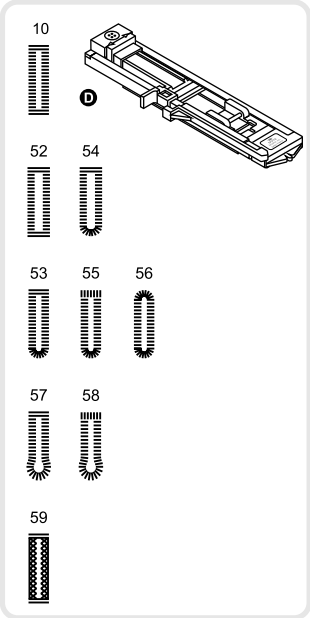

2.5~7.0	0.3~1.0
3.0~7.0	0.3~1.0
2.5~5.5	0.3~1.0
5.5~7.0	0.3~1.0
3.0~7.0	1.0~2.0

10: For tynne til middels tykke stoffer.

52: For horisontale knapphull på bluser og skjorter, i tynne til middels tykke stoffer.

53: For tynne til middels tykke stoffer.

54: For horisontale knapphull på bluser og skjorter, i tynne til middels tykke stoffer.

55: For horisontale knapphull i tykke stoffer.

56: For tynne til middels tykke stoffer

57: For dresser eller frakker.

58: For tykke jakker.

59: For jeans eller elastiske stoffer, grovt vevd.

Observer:
Før du syr knapphull i sytøyet ditt, bør du sy et prøveknapphull på en bit av det samme stoffet du skal bruke.

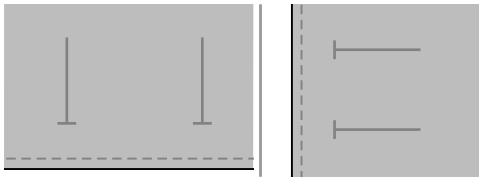

Tegn knapphullet på stoffet. Maksimal knapphull-lengde er 3cm (knappens diameter pluss tykkelse).

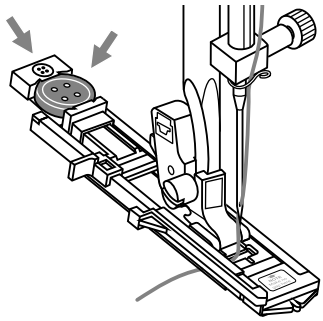

Sett på knapphull-foten. Skyv glidesålen bakover og legg i knappen.

Lengden på knapphullet er avhengig av størrelsen på knappen som settes inn. Før tråden gjennom åpningen i foten og så under foten.

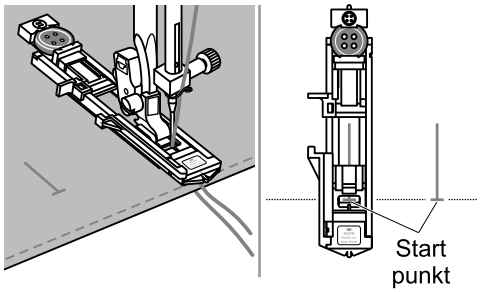

Velg knapphull-søm.

Juster stingbredde og stinglengde (etter ønsket bredde og tetthet).

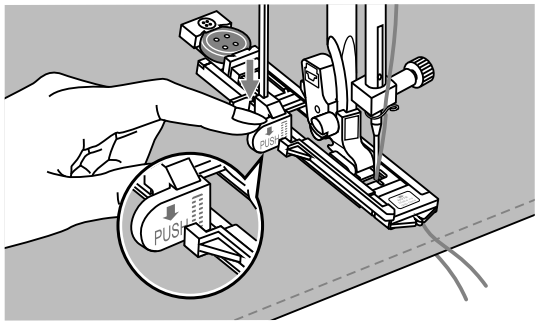

Legg stoffet under foten slik at midt-markeringen på foten overensstemmer med den tegnede linjen. Senk spaken på foten.

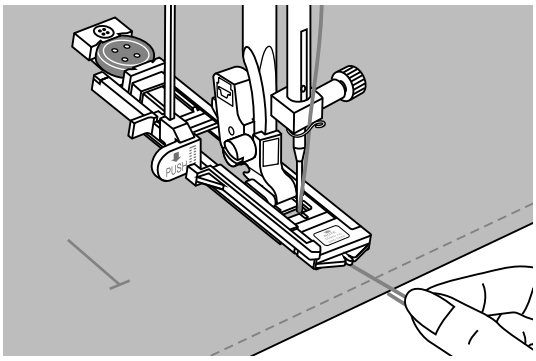

Hold forsiktig i enden av overtråden og begynn å sy.

Observer:
Før stoffet forsiktig med hånden.
Når knapphullet er ferdig sydd vil symaskinen automatisk sy noen festesting før den stopper.

* Knapphull blir sydd forfra og bakover som vist under.

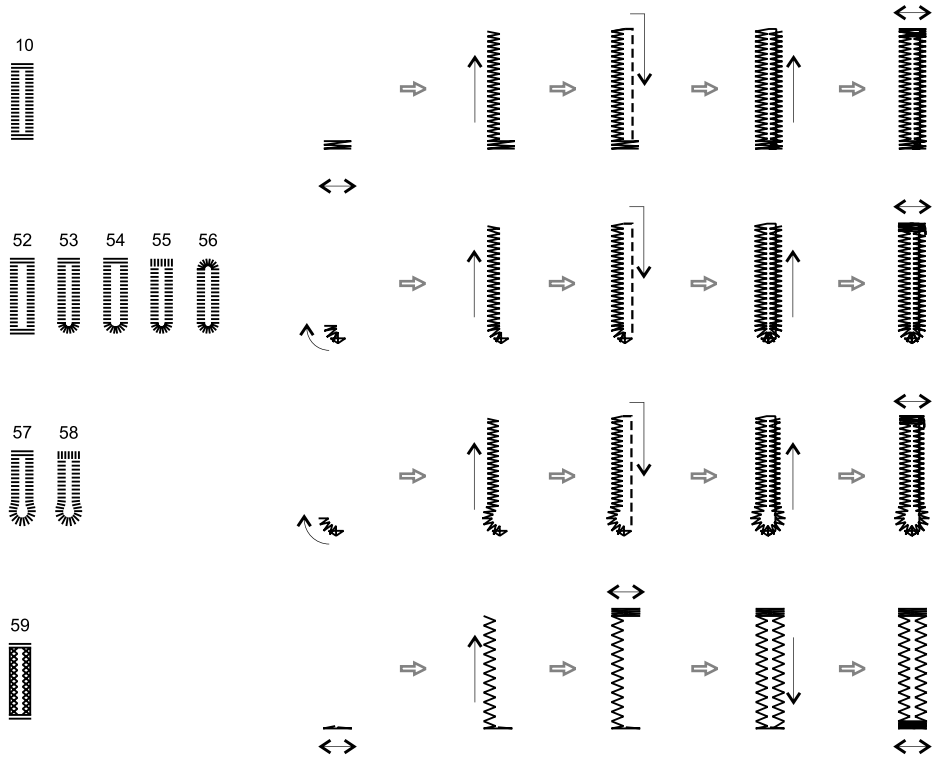

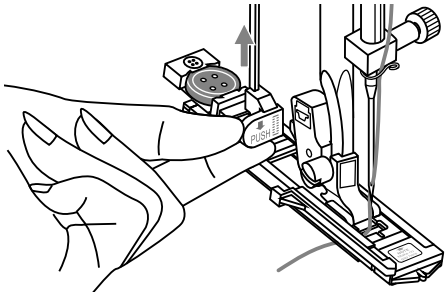

Hev foten og kutt tråden.

For å sy samme knapphull igjen, hev foten (returnerer til sin originale posisjon).

Etter å ha sydd knapphull-sømmen, hev spaken tilbake til den stopper.

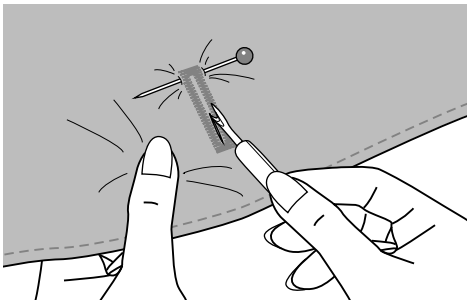

Kutt knapphullet åpent, uten å treffe noen av stingene på siden. Bruk en nål på regelsene for å passe på at du ikke kutter for langt.

Knapphull i elastiske stoffer

Når du syr knapphull i elastiske stoffer, bruk innleggstråd.

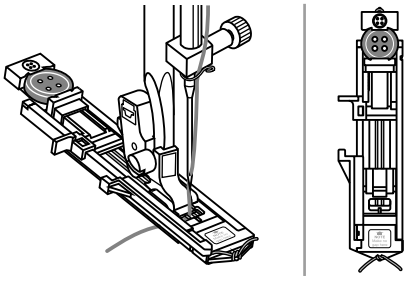

Sett på knapphullfoten og fest innleggstråden bak på foten. Før trådendene forover og fest dem i sporene og knyt dem midlertidig sammen. Senk foten og start å sy. Juster stingbredden etter tykkelsen på innleggstråden.

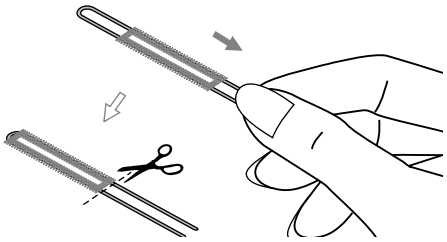

Når sømmen er ferdig trekker du forsiktig i innleggstråden så den ligger stramt. Kutt overflødig tråd.

Observer:

Det anbefales å forsterke baksiden av stoffet med stabilisering.

Snorhull

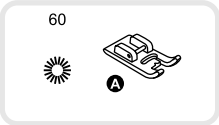

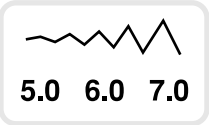

Velg søm nr. 60 (hullsøm).
Sett på broderifot (A)

Med stingbreddeknappene "–" eller "+" kan du velge størrelse på hullene.

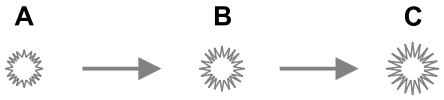

Hullstørrelser:
A. Små: 5,0 mm.
B. Middels: 6,0 mm.
C. Store: 7,0 mm

Senk nålen ved startpunktet i stoffet, og senk deretter foten.
Ved slutten av sømmen sys det automatisk noen festesting, så stanser symaskinen.

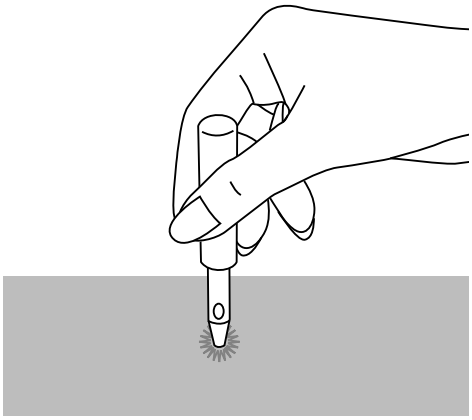

Stikk nå ut midten av hullet med en hulltang.
* Hulltangen følger ikke med symaskinen.

Observer :
Om du bruker tynn tråd, kan sømmen se glissen ut. Da syr du rundt kanten enda en gang (over den første sømmen).

Stopping

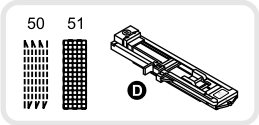

50: Enkel stoppesøm til tynne og middels tykke stoffer.

51: Forsterket stoppesøm til tykke stoffer.

Velg søm 50 eller 51 (typer stoppesøm).

Sett på knapphullfoten.

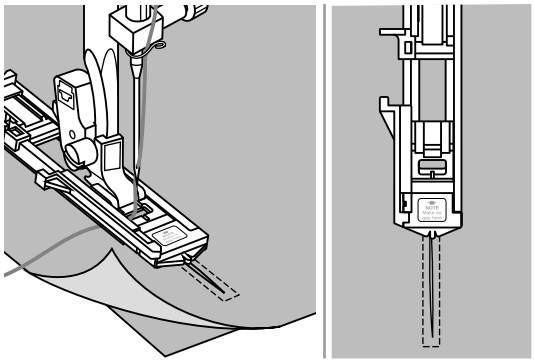

Tråkle sammen det øverste og underste stofflaget.

Velg nålposisjon. Plasser foten over stedet som skal stoppes og senk den.

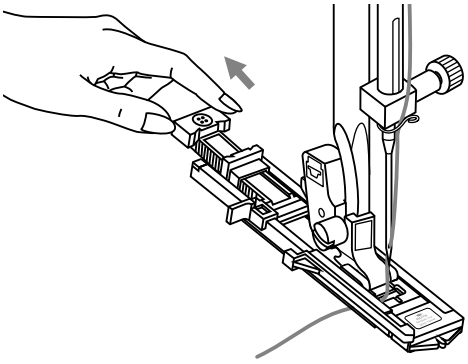

Skyv knappeholderen helt bakover. Knapphullslengde-regulatoren innstilles tilvarende den lengde som ønskes stoppet.

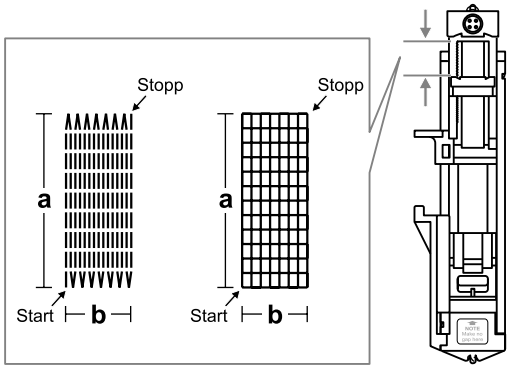

Lengden i en stoppeprosess varierer. Maksimal stinglengde er 2,6cm og maksimal stingbredde er 7mm.

a. Lengden på sømmen.

b. Bredden på sømmen.

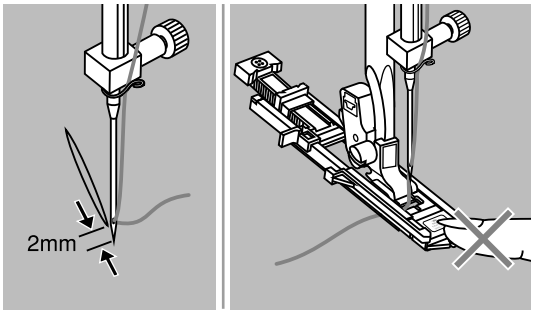

Plasser sytøyet slik at nålen er 2 mm foran området som skal stoppes og senk foten.

Observer :
Når du senker foten, trykk ikke fotens front bakover; da vil ikke stoppe-sømmen bli sydd med ønskede innstillinger.

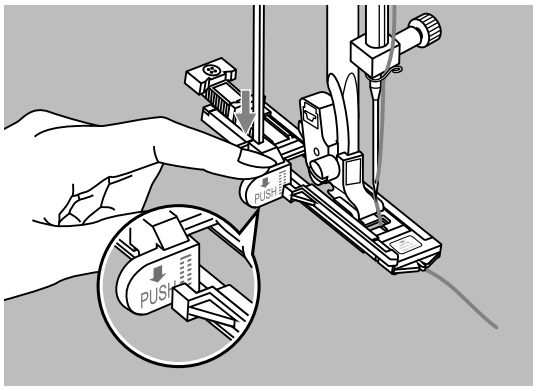

Før overtråden ned i hullet i foten.
Trekk spaken på knapphullfoten ned til utsparingen på foten.
Hold forsiktig i overtråden med venstre hånd og sy.

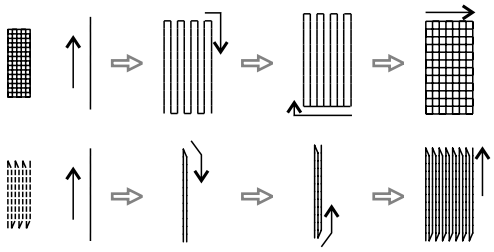

Stoppesøm blir sydd forfra og bakover som vist under.

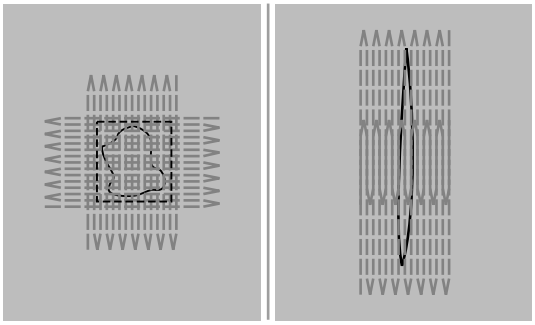

Er flaten som skal stoppes for stor, kan du gjenta sømmen flere ganger, (eller sy på tvers) for bedre resultat.

Påsying av glidelås

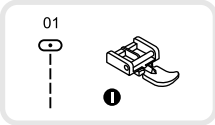

Observer:
Foten skal kun benyttes med rettsøm og nålposisjon i midten. Dersom du bruker andre sømmer eller nålposisjoner, kan nålen treffe foten og brekke.

Skjult glidelås fra begge sider

- Tråkle glidelåsen på plagget.

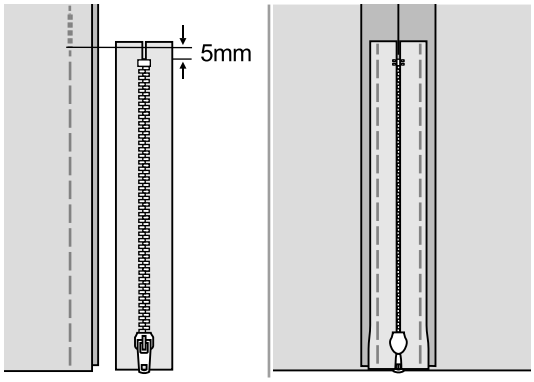

- Press sømmonnet fra hverandre. Plasser glidelåsen slik at fronten ligger ned, med tennene mot sømlinjen. Tråkle på glidelåsbåndene.

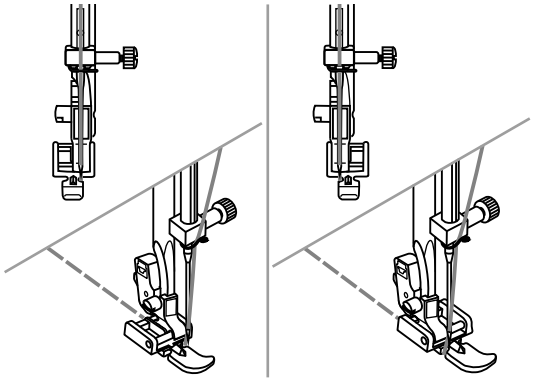

- Sett på glidelåsfoten. Når venstre side skal sys festes foten på syfotholderens høyre side.
- Når høyre side skal sys festes foten på syfotholderens venstre side.

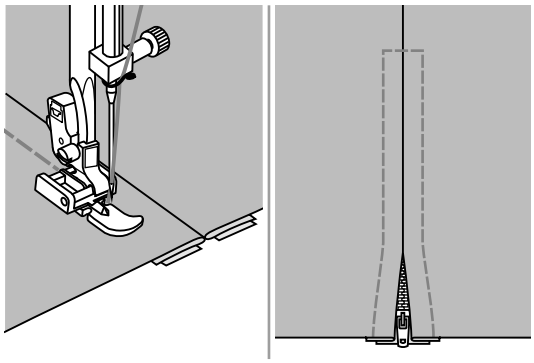

- Sy venstre side på glidelåsen ovenfra og ned.
- Sy tvers over nederste på glidelåsen til andre siden. Sy tilbake på høyre siden. Fjern tråklingen og press sømmonnet.

Ensidig skjult glidelås

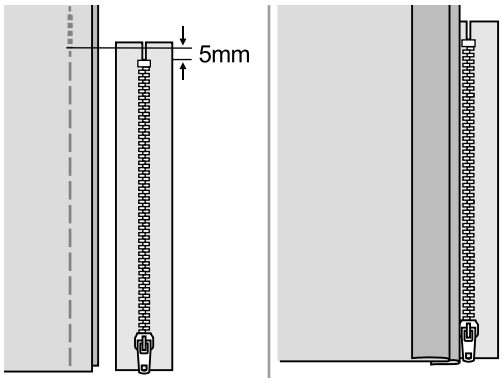

- Tråkle glidelåsen på plagget.

- Brett stoffet tilbake mot venstre sømlinje med ca. 3 mm sømmonn.

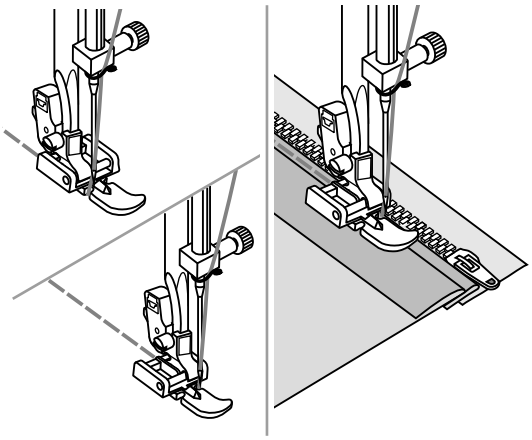

- Sett på glidelåsfoten. Når venstre side skal sys, festes foten på holderens høyre side. Når høyre side skal sys, festes foten på holderens venstre side.

- Venstre siden på glidelåsen sys på vrangen nedenfra og opp.

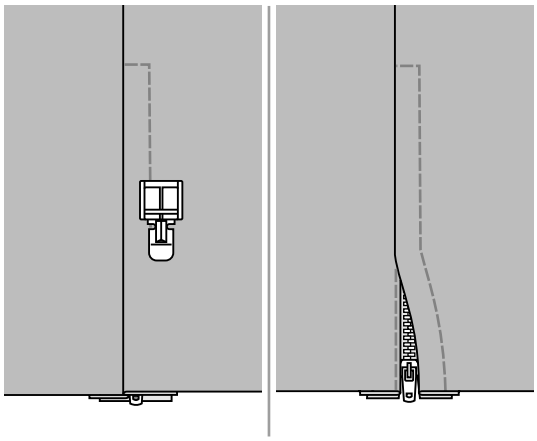

- Snu arbeidet på rettsiden.
  Sy tvers over nede på glidelåsen og sy høyre side nedenfra og opp.

- Stopp ca. 5 cm før øverste del av glidelåsen. Fjern tråkletråden, åpne glidelåsen og sy ferdig.

Sette i skjult glidelås

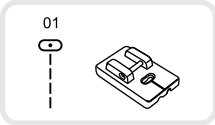

* Denne foten er ekstrautstyr og kjøpes separat. Den følger ikke med maskinen.

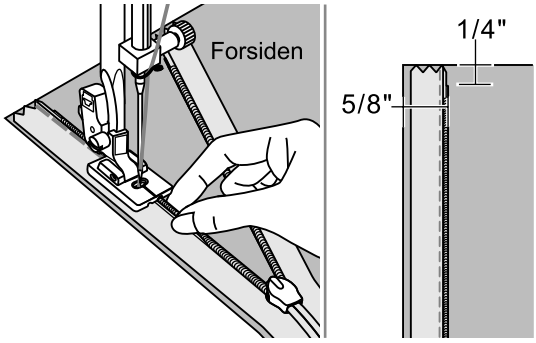

Foten brukes for å sy i glidelås som skal være usynlig på begge sider. Sett på spesialfoten med nålen i midtposisjon og velg rettsøm. Stinglengden innstilles mellom 1.0 til 3 mm. Plasser den åpne glidelåsen rette mot rette på stoffet (se bilde). Legg stoffkanten på stingplatens 1,5 cm-markering. Glidelåsen plasseres 6 mm (1/4 ”) fra stoffkanten. Sett ned syfoten slik at glidelåsens tenner ligger i rillen på syfotens høyre side. Sy så fram til skyveren. Fjern sytøyet fra maskinen.

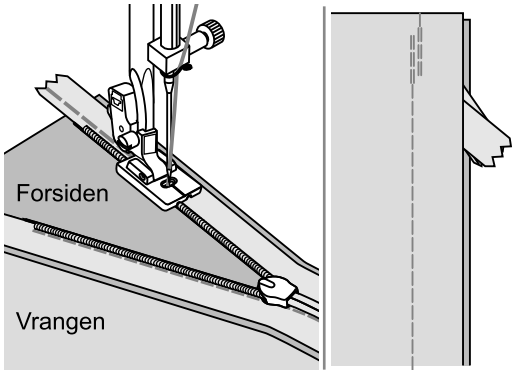

For å sy fast den andre siden av glidelåsen skal stoffkanten likeledes ligge på stigplatens 1,5 cm markering (se bilde). Glidelåsens tenner plasseres i rillen under foten til venstre. Lukk glidelåsen. Fold stoffet slik at glidelåsen er på høyre side (se bilde). Heft stoffet med knappenåler. Monter universalfoten og sy en rettsøm så nært glidelåsen som mulig. Avslutt med å sy noen festesting fram og tilbake.

Faldsøm

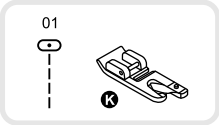

* Kantsømfoten er ekstrautstyr og følger ikke med maskinen. Den kan anskaffes separat.

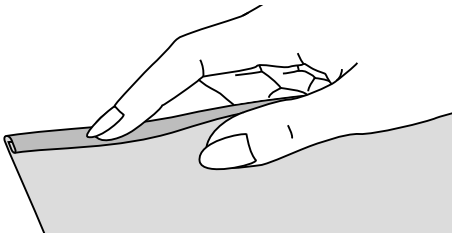

Brett kanten ca 3 mm og så enda en gang 3 mm i en lengde på ca 5 cm av stoffet.

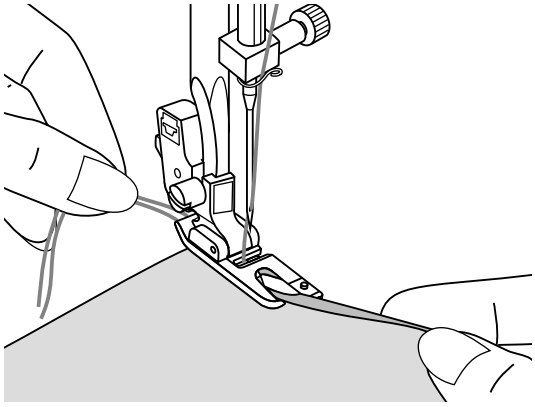

Drei håndhjulet mot deg til nålen står i bretten. Senk foten. Sy noen sting og hev foten igjen. Før stoffbretten inn i den spiralformede åpningen i foten.
Trekk stoffet/kanten litt fram og tilbake til det ruller inn i folderen.

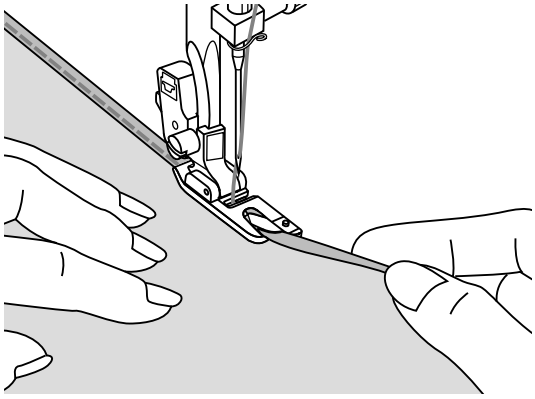

Senk syfoten og sy langsomt. Herved skal den råe stoffkanten gli fint forfra og inn i faldefotens spiral.

Snorpåsying

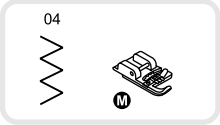

* Snorfoten er ekstrautstyr og følger ikke med maskinen. Den kan anskaffes separat.

Sy på en eller tre snorer. Dette gir fine effekter på jakker, vester, broderi og lignende.

Du kan benytte perletråd, bomull, broderitråd, heklegarn osv.

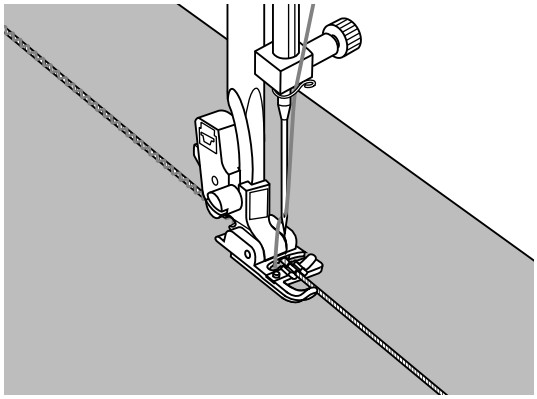

Sy i enkel snor

Tegn mønsteret på stoffet ditt. Sett snoren fra høyre inn i den midterste rillen i foten. Trekk snoren ca 5 cm bak foten.

Rillene under foten holder snoren på plass mens den syes over. Velg søm og juster stingbredden slik at stingene rekker akkurat over snoren. Senk foten og sy langsomt.

Slik fører du snoren over stoffet.

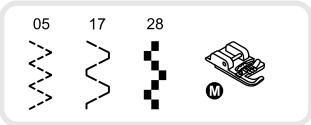

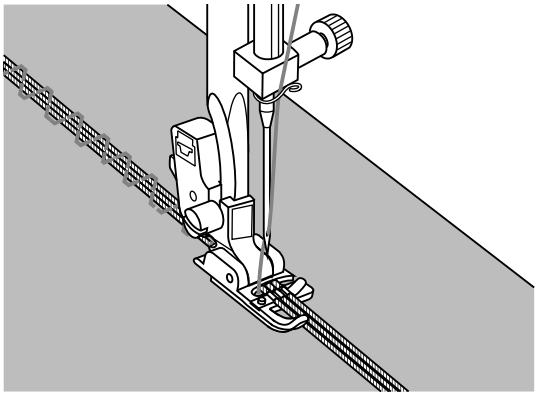

Sy i tre snorer

Skyv tråden til venstre og legg inn tre snorer i rillen under foten. Ca. 5 cm av hver snor trekkes bak foten. Velg ønsket søm og juster stingbredden slik at stingene rekker akkurat over snorene. Senk foten og sy langsomt, mens snorene føres over markeringene på stoffet.

Satengsøm

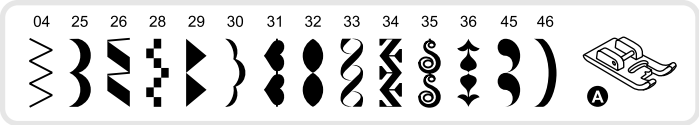

3.5~7.0	0.3~1.0

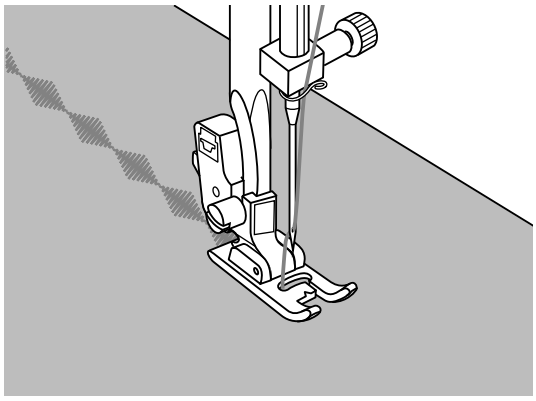

Bruk satengfoten for å sy sateng- og dekorsømmer.
Utsparringen under foten gjør at den problemfritt fører stoffet jevnt f.eks. Ved volumiøse dekorsømmer.

Dekorsømmer kan endres ved hjelp av bredde- og lengderegulering. Prøv deg fram på prøvelapper.

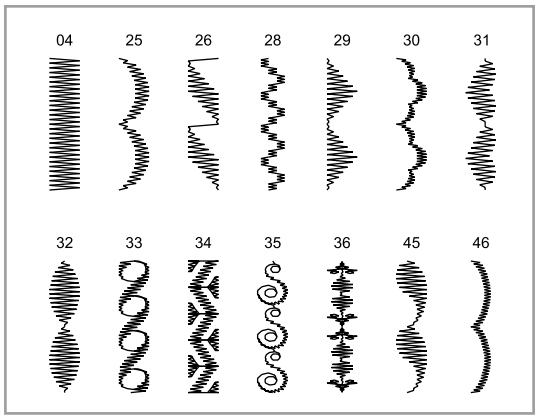

Observer:
Når du syr i svært tynne og lette stoffer, anbefaler vi at du forsterker vrangen med stabilisering.

Quilting

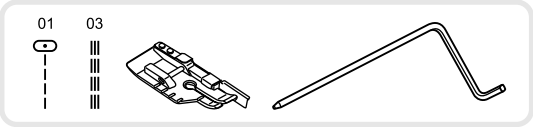

3.5	1.0~3.0

* 1/4'-inchfot er ekstrautstyr og følger ikke med maskinen. Den kan anskaffes separat.

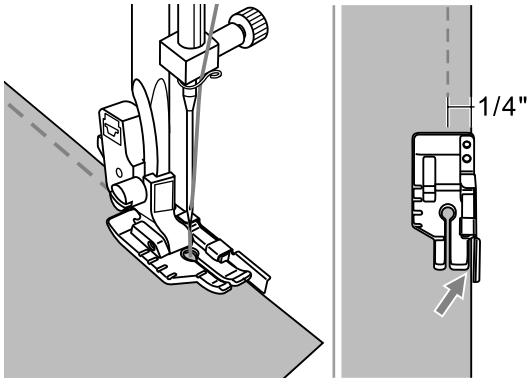

Lappeteknikk

For å sikre nøyaktig 6 mm sømmonn må stoffkanten følge linjalen festet til foten.

Observer:

Bare rettsøm med nålposisjon i midten kan benyttes.

Brukes syfotens innerkant som retningslinje, oppnås en sømkant på nøyaktig 3 mm. Foten har tydelige markeringer i for- og bakkant som angir 3 eller 6 mm. Disse brukes som guide når man syr hjørner.

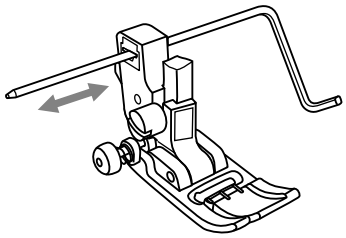

Kantlinjal

Kantlinjalen festes i syfotholderen som avbildet og innstilles på ønsket bredde.

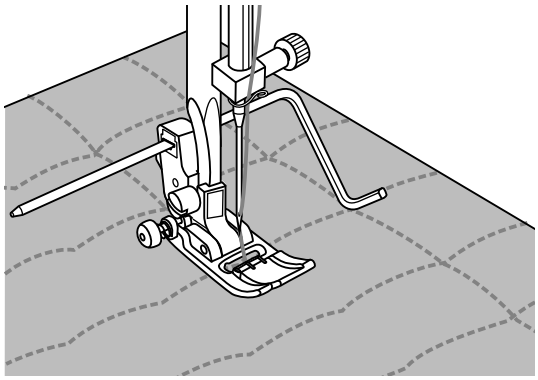

Sy den første raden og flytt stoffet. Sy alle kommende rader slik at linjalen går langs med forrige rad.

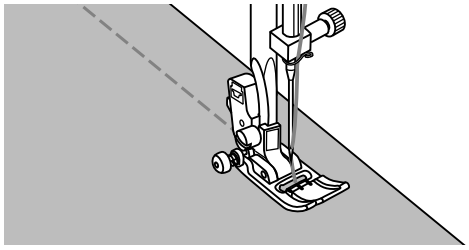

Quiltesøm med håndsydd utseende

Du kan kopiere en håndsydd quiltesøm ved å bruke transparent monofilament-tråd som overtråd og undertråd med vekt på 30 eller 40. Trådspenningen må tilpasses etter tykkelsen på mellomleggs-vatten.

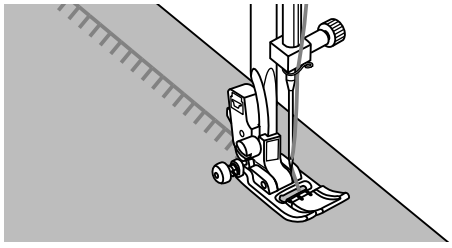

Parisersøm (applikasjonssøm)

Egnet til alle stoffer og sømarbeider.

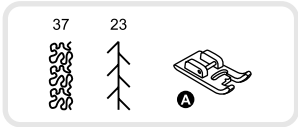

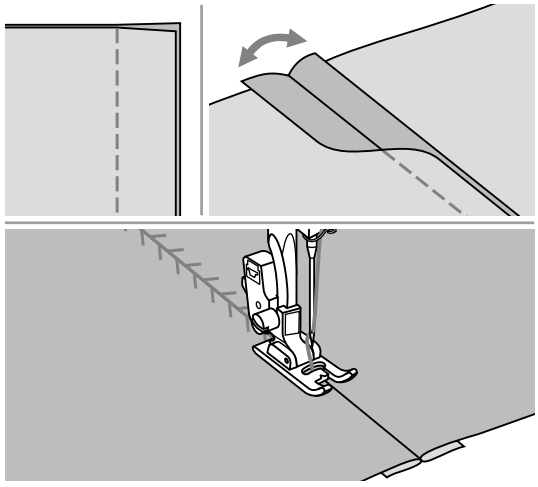

Lappeteknikk

Legg stoffdelene rette mot rette og sy med rettsøm.

Åpne sømmonnet og press sidene fra hverandre.

Plasser midten av syfoten på sømmen og sy over sømmen.

Fagottsøm

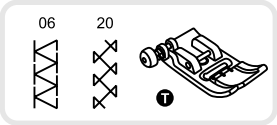

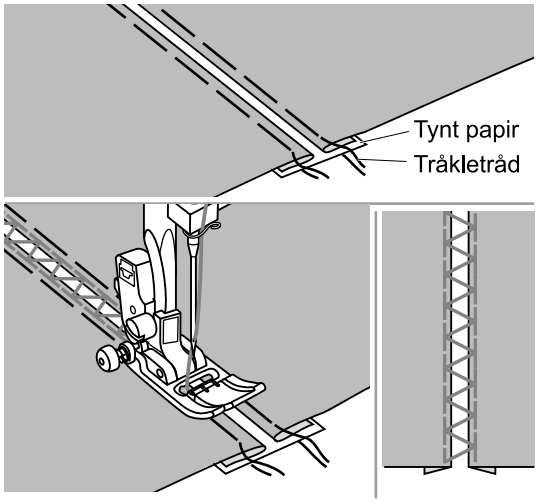

- Legg de brettede stoffkantene mot hverandre med en avstand på ca 4 mm på et stykke tynt papir eller vannoppløselig vliseline og tråkle det fast.

- Still midten av foten midt mellom de to stoffkantene og start å sy.

- Fjern papiret når du er ferdig å sy.

Skjellsøm

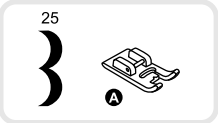

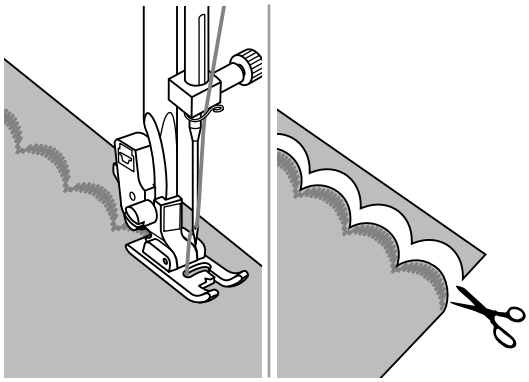

- Sy langs stoffkanten, men ikke helt ytterst. For best sømresultat sprayes stoffet med stabilisering og strykes før du syr.

- Klipp langs sømmen, vær forsiktig så du ikke klipper i stingene!

Rynking

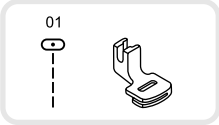

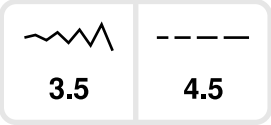

* Rynkefoten er ekstrautstyr og følger ikke med maskinen. Den kan anskaffes separat.

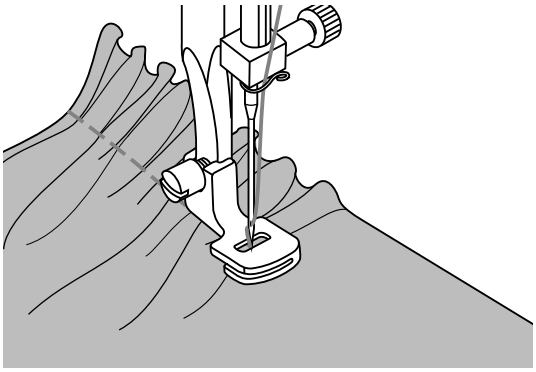

Rynking

Sett på rynkefoten og still trådspenningen på under 2.

Plasser stoffet du skal rynke til høyre under syfoten. Sy en rad rettsøm og hold stoffkanten paralellt med høyre side på syfotsålen. Stoffet rynkes automatisk. Egnet for tynne og middels tykke stoffer.

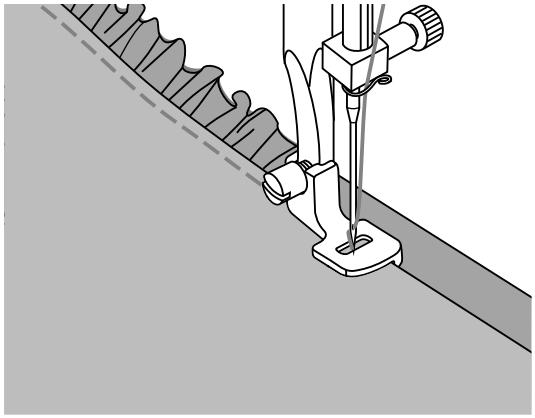

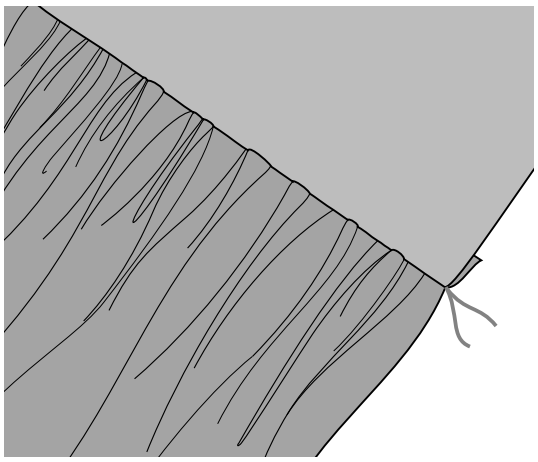

Rynking sammen med påsying av enkeltlag stoff

På undersiden av rynkefoten finnes et innsnitt (dobbel såle). Derved er det mulig å rynke enkeltlaget som ligger under foten, når det laget som skal være glatt puttes inn i sporet i foten.

Samtidig sys lagene sammen.

1. Fjern syfot-holderen og sett på rynkefoten.
2. Legg rettsiden opp under foten for det stoffet som skal rynkes.
3. Legg stoffet med rettsiden ned inn i sporet på foten for det stoffet som skal være glatt.
4. Begge stoffene føres slik bildet viser.

Viktig:

- For å oppnå ønsket rynking, anbefales det å sy en prøve på 25 cm i stoff, border eller gummistrikk. Det er da lettere å fastslå justering for syprosjektet. Bruk alltid samme materiale på prøven som på syprosjektet.
- Rynking på tvers av trådretningen i stoffet gir penest resultat. Sy ikke for hurtig slik at du mister kontrollen på stoffdelene.

Smocking

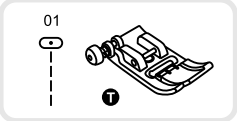

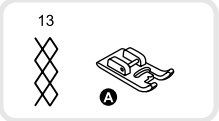

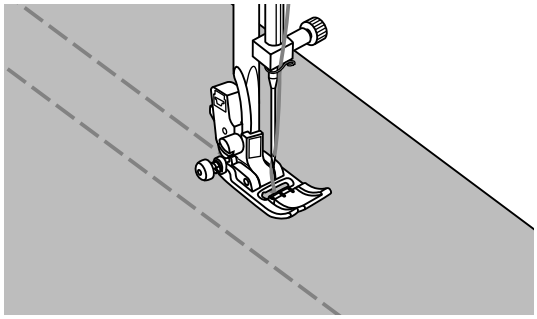

Sett stinglengden på 4,0 mm og løsne trådspenningen.

Bruk universalsyfoten og sy linjer med 1 cm. avstand over det aktuelle området.

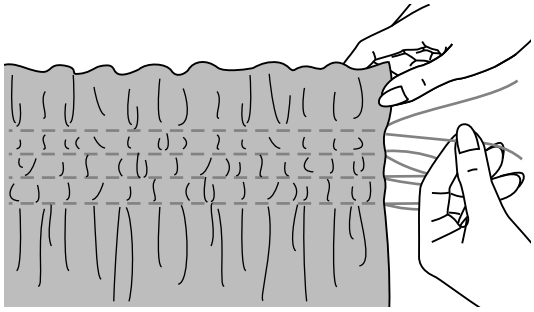

Knyt trådene på den ene siden.

Trekk i undertråden og fordel rynkene jevnt. Sikre tråden på andre siden.

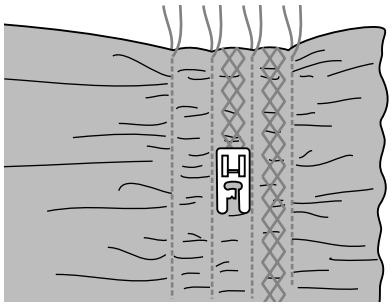

Reduser trådspenningen om nødvendig og sy motivsømmer mellom rettsøm-radene.

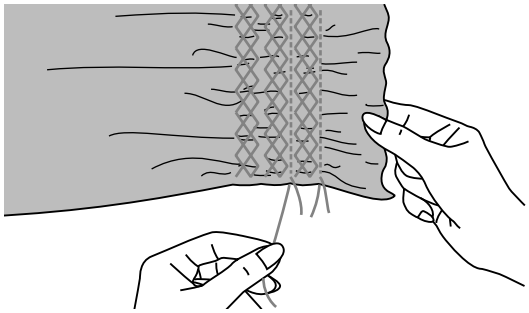

Trekk ut rettsøm-trådene.

Frihåndsstopping, -brodering og -monogrammer

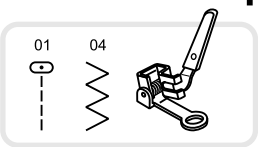

* Stoppefot er ekstrautstyr og følger ikke med maskinen. (Modell London 7)

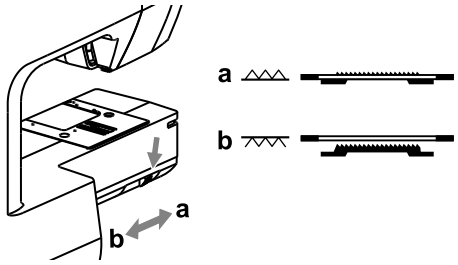

Still hendelen for heving/senking av transportøren på " " for å senke transportøren.

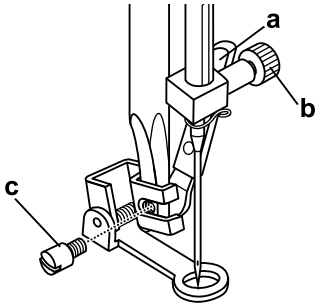

Fjern syfotholderen og sett på stoppefoten. Spaken (a) må ligge bak nålskruen (b). Stoppefoten føres inn bakfra, holdes med pekefingeren og skrues fast med skruen (c).

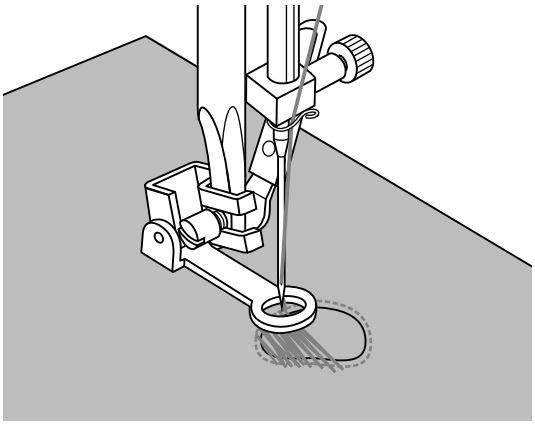

Stopping

Sy en kant rundt området som skal stoppes.

Sy alltid med samme avstand og fra venstre mot høyre.

Drei på stoffet ¼ omgang (90°) og sy over den første sømmen. Beveg stoffet langsommere for ikke å skape store tomrom mellom radene.

Observer:

Frihåndsstopping utføres uten transportør. Denne er senket. Du styrer bevegelsen av stoffet med hendene. Motorhastighet og stofftransport må tilpasses hverandre.

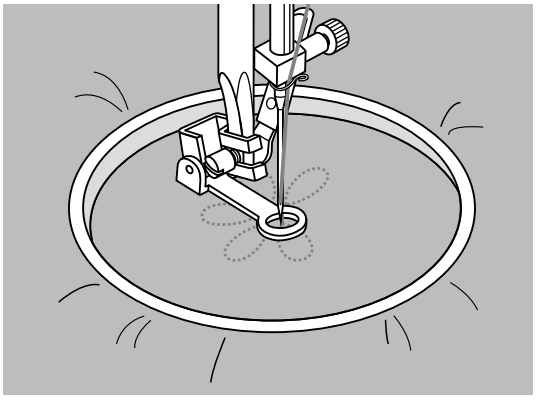

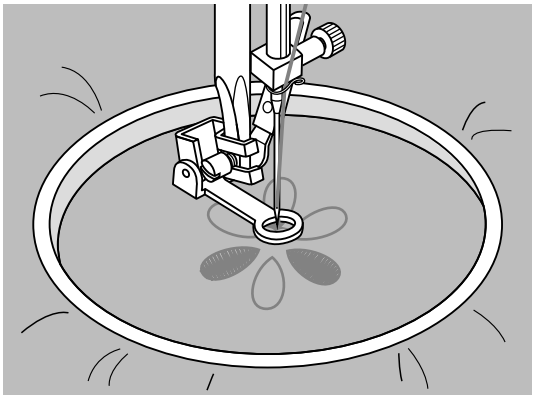

Brodering

Velg sikksakk-søm og innstill stingbredde etter behov.

Sy omrisset av motivet ved å bevege på broderirammen. Pass på å sy med regelmessig motorhastighet. Fyll ut motivet utenfra og innover. Sy tette sting.

Ved å bevege rammen raskere, får du lengre sting og ved å bevege rammen saktere får du kortere sting.

Avslutt med festesting.
(Trykk på knappen "automatisk festing")

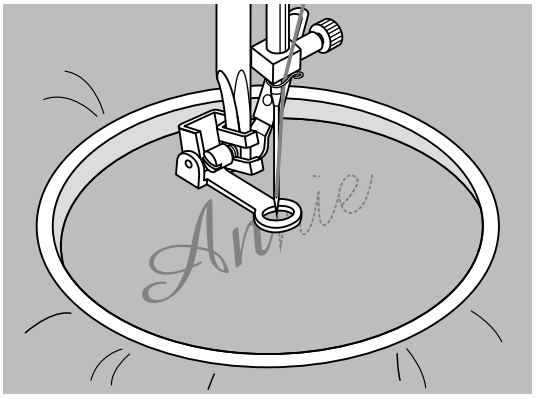

Monogram

Velg sikksakk-søm og still inn stingbredden etter behov. Sy med jevn motorhastighet og beveg rammen sakte.

Etter hver bokstav bør du sy festesting.

(Trykk på knappen "automatisk festing")

* Broderirammen er ekstrautstyr og følger ikke med maskinen. Den kan anskaffes separat.

Overtransportør

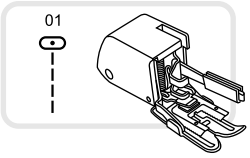

* Overtransportøren er ekstrautstyr og følger ikke med maskinen. Den kan anskaffes separat.

Prøv alltid først å sy uten overtransportøren.
Den skal kun monteres om nødvendig.

Når du bruker vanlige syføtter er det lettere å føre stoffet og ha oversikt over sømmen. Maskinen din gir deg fremragende stingkvalitet i stoffer fra sart chiffon til flere lag jeans.

Med overtranportøren blir begge stofflagene transportert likt og det blir lettere å få mønster som striper og ruter til å passe sammen. Foten hjelper også til med jevn transport av vanskelige stoffer.

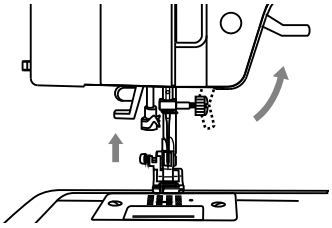

Hev syfotstangen.

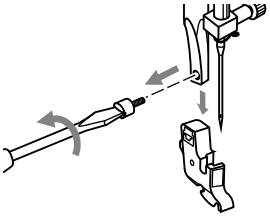

Løsne skruen I syfotstangen (drei mot klokkeretningen) og fjern syfotholderen.

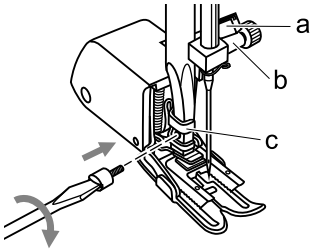

Monter overtransportøren slik:

- Armen (a) passer over nålskruen og nålstangen (b).
- Skyv festehodet i plast (c) fra venstre mot høyre for å feste det på syfotstangen.
- Senk syfotstangen.
- Stram skruen på syfotstangen igjen (drei med klokkeretningen).
- Forsikre deg om at begge skruene (nålstang og syfotstangen) er festet.

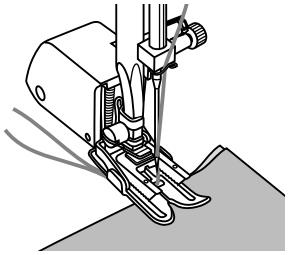

Undertråden hentes opp og både over- og undertråden føres bak overtransportøren.

Speilvende, modell London 8

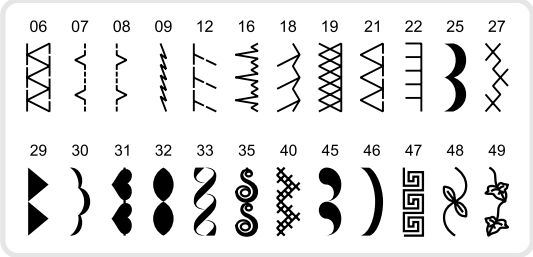

Observer:
Alle motivsømmer som kan speilvendes vises til venstre på bildet.

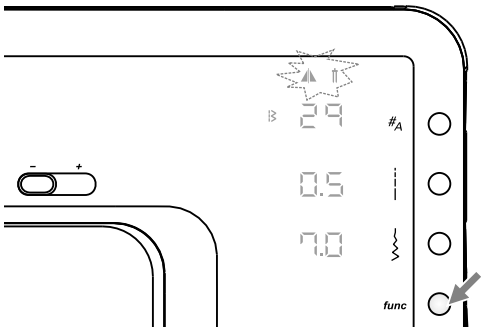

Valg av motivsøm.
Trykk funksjonsknappen for å åpne av funksjonsprogrammene.

Observer:
Først blinker begge symboler (speilvende og dobbeltnål) like hurtig.

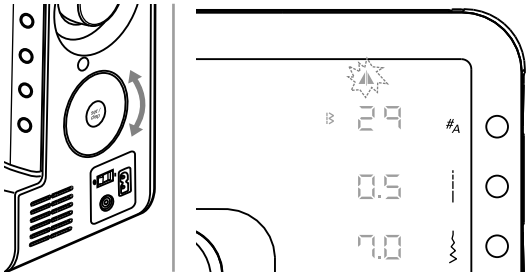

Scroll med stingvalgshjulet og velg Speilvende-funksjonen.

Observer:
Når man scroller blinker bare den valgte funksjonen.

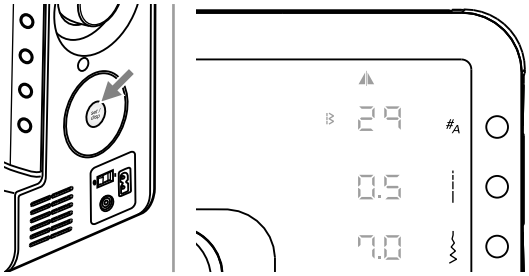

Trykk på set/disp-knappen for å skifte over til speilvendefunksjonen for lagring.

Observer:
Speilvendte motivsømmer kan også kombineres med andre motivsømmer.

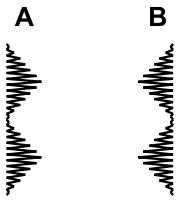

A: Sying av en vanlig motivsøm.
B: Sying av en speilvendt motivsøm.

Sying med tvillingnål, modell London 8

Observer:
Tvillingnål kjøpes separat. Den følger ikke med maskinen.

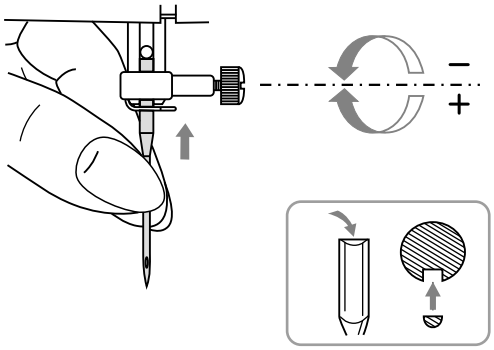

Sette inn tvillingnål.

Observer:
Når du skal sy med tvillingnål skal du alltid bruke universalsyfoten, uavhengig av hva som skal syes. Benytt tvillingnål med maks. 2 mm avstand mellom nålene.
(Bernette- artikkelnr. 502020.62.91)

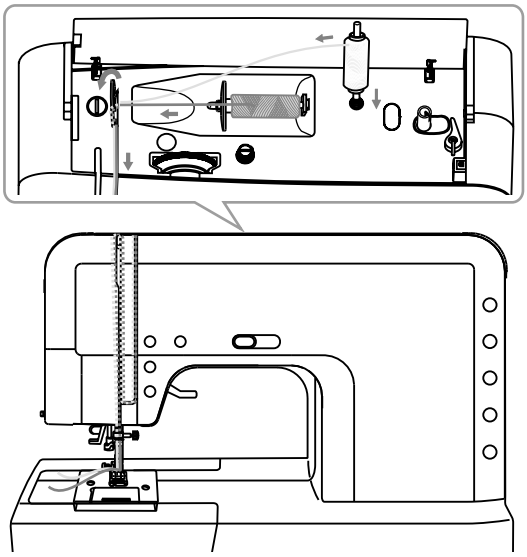

Trykk snelleholderen lett bakover og skyv til den smetter inn i oppreist posisjon. Følg instruksjon for træing av enkel nål, bruk horisontal snelleholder. Træ venstre nål.
Sett på snelleholderen (følger med maskinen) i hullet på toppen av symaskinen.

Før den andre overtråden langs den vanlige trådføringen, men utelat trådføringen over nålen og træ i høyre nål.

Observer:
Begge trådene må være like sterke når du syr med tvillingnål. Du kan bruke forskjellige farger.

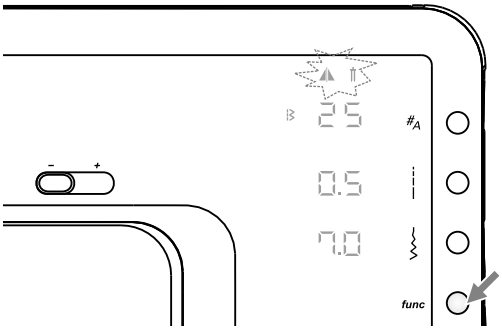

Velg motivsøm.
Trykk funksjonsknappen for åpning av funksjonsprogrammet.

Observer:
Motivsømmene 10, 50 - 60 samt alfabeter kan ikke brukes for sying med tvillingnål.

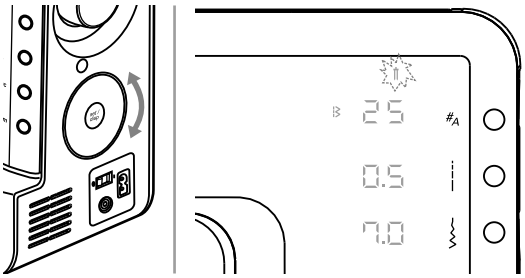

Rull med sømvelgerhjulet til tvillingnålfunksjonen.

Observer:
Først blinker begge symbol (speilvende og tvillingnål) like fort. Når man begynner å scrolle blinker bare den valgte funksjonen.

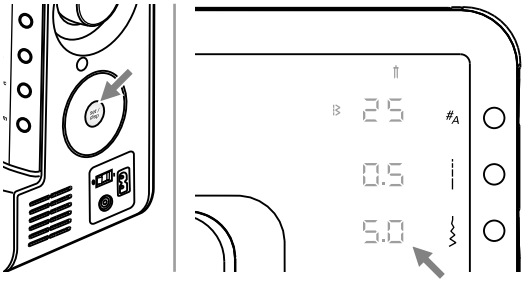

Trykk på set/disp-knappen for å skifte til tvillingnålfunksjonen og for å lagre denne.

Maksimal stingbredde blir automatisk redusert ved bruk av tvillingnål.

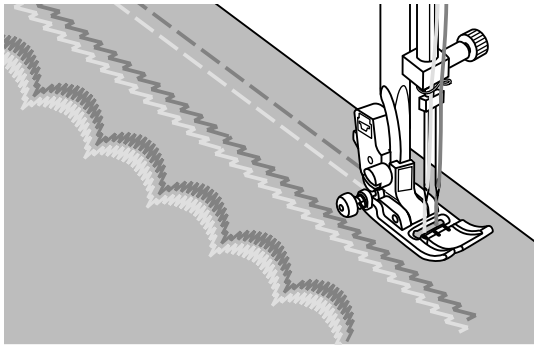

Ved sying blir to sømrekker satt helt parallelt ved siden av hverandre.

Viktig!
- For å sikre en god stingkvalitet ved bruk av tvillingnål bør man sy med redusert hastighet.
- Har man valgt tvillingnål, består funksjonen også ved valg av et annet motivsøm. For å oppheve funksjonen må tvillingnålfunksjonen velges enda en gang.

Minne, modell London 8

Med minnefunksjonen kan forksjellige sømmønstre sammenføyes og lagres i en rapport. Lagrede sømkombinasjoner kan altid hentes frem og blir i minne også etter at symaskinen er slått av.

Observer:
- Lageret har 30 minneplasser.
- Flere sømmer kan velges fra motivsøm- eller alfabetkategorien og brukes sammen som en mønsterkombinasjon i minnet.
- Motivsøm 10 og 50 - 60 kan ikke lagres.
- Ved utsying av stingmønster ut fra minne kan returtasten ikke betjenes.

Minne

Observer:
- Om minnet er tomt og minne-knappen trykkes inn, aktiveres Inntasting i minnet/Mem
- Trykkes mem-knappen ved belagt minne, aktiveres minnemodus gjennomgang/redigering.

Inntasting i minnet/Mem

Inntasting i minnet (sømnummer blinker) brukes for å taste sømmer løpende i minnet.

Gjennomgang av minnet/Mem/ Redigering/Edit av minnet

Gjennomgang/redigering av minnet (vedvarende skjerm) brukes for å bla gjennom minnet eller redigere allerede eksisterende sømmer i minnet eller legge til eller slette sømmer.

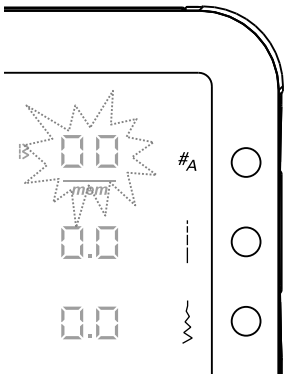

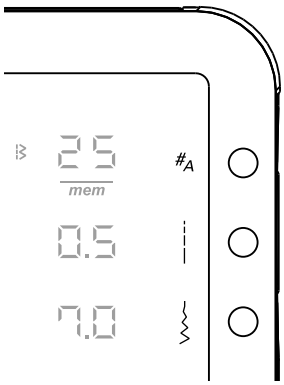

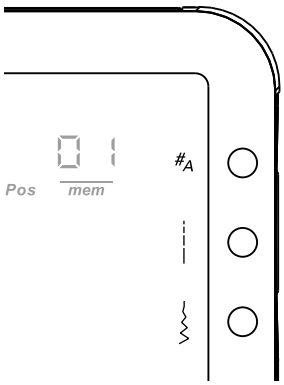

Overblikk inntasting i minnet

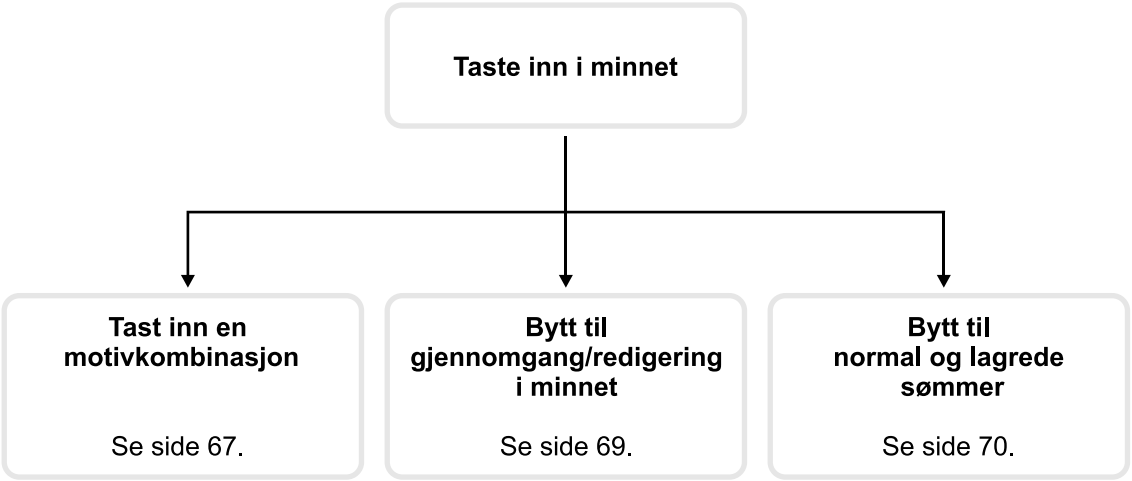

Overblikk gjennomgang/redigering i minnet

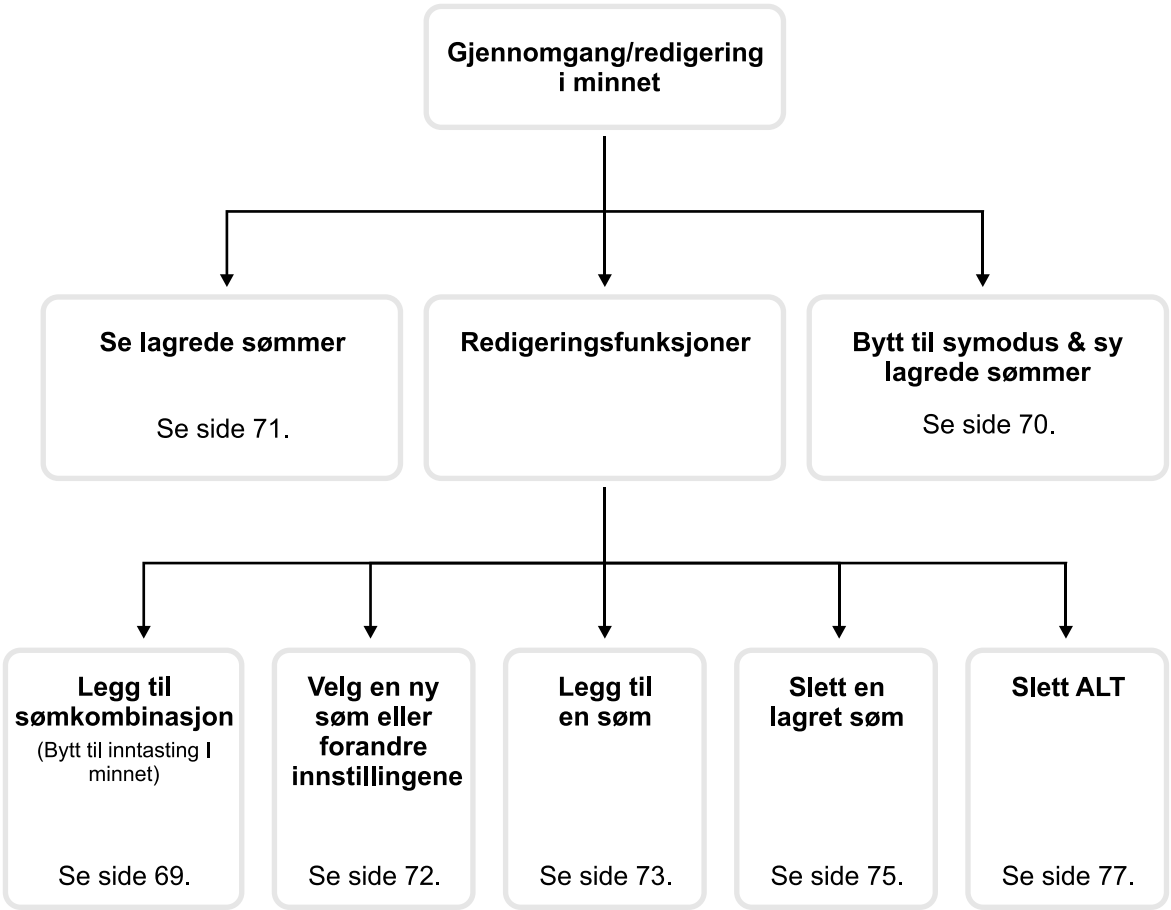

Legg til en sømkombiasjon i Inntasting i minnet.

Forberedelse: Tøm minnet (se side 77 for tømming av minnet)

Trykk på minneknappen for å åpne Inntastning i minnet.

Første minneposisjon

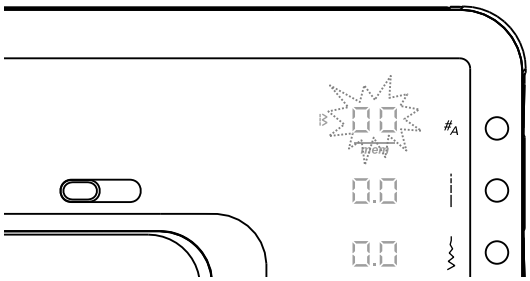

Sømnummeret begynner å blinke.

Aktiv minnemodus vises med " mem " under sømnummeret.

Første minneposisjon

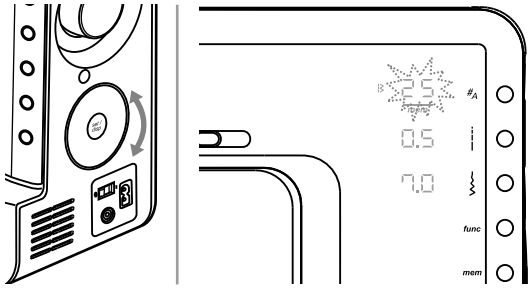

Bruk skruknappen for å velge ønsket søm.

F. eks. søm nr 25

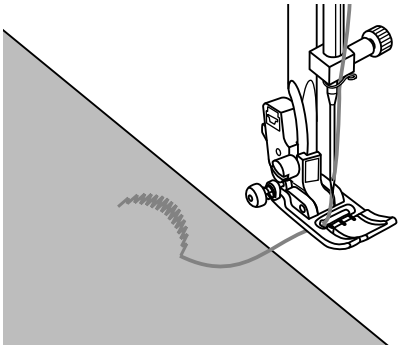

Viktig:

Før du trykker på set/disp knappen:

- De valgte motivsømmers egenskaper, f.eks. stinglengde, stingbredde, speilvende,tvillingnål kan endres ved å trykke inn den tilsvarende knappen.
- Ved å trykke start-/stopp-knappen eller fotpedalen kan motivsømmen forsøksvis sys ut.
  Maskinen stopper automatiskt ved slutten av en motivsøm.

Første lagringsposisjon

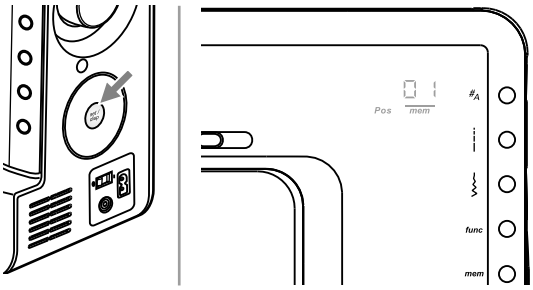

Trykk set/disp-knappen for å lagre.

Etter å ha trykket inn knappen vil posisjonen i minnet vises i 2 sekunder (01= første posisjon i minnet)

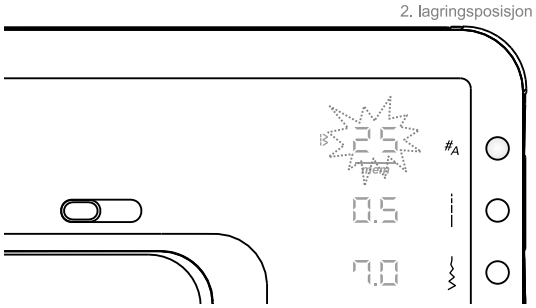

Sømnummeret vil fortsette å blinke sammen med den siste lagrede søm og minnet er klart til neste søm som skal lagres.

Repeter som beskrevet ovenfor for å lagre flere sømmer i minnet.

Observer:

- Dekorsømmer og alfabet kan lagres som kombinasjoner.
- Dobbelklikk på sømkategori knappen for å åpne alfabetkategorien og repeter som tidligere beskrevet.

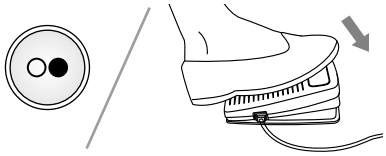

Trykk på start/stopp-knappen eller bruk fotpedalen for å sy lagret motivsømkombinasjon.

Observer:

Ved fullt mine vil maskinen gi et lydsignal med tre korte bip. Minnet kan maks ta 30 sømmer.

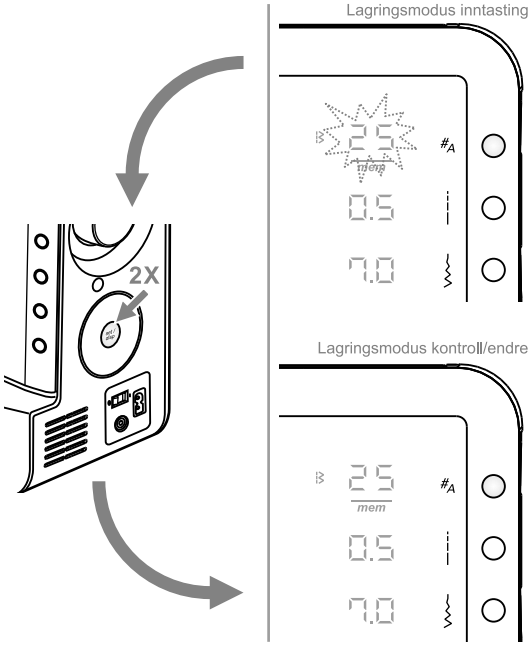

Veksle mellom Inntasting i minnet og gjennomgang/redigering i minnet.

Etter å ha aktivert Inntasting i minnet og minst en søm er lagret; dobbelklikk på set/disp-knappen for å åpne Gjennomgang/redigering i minnet.

Når Gjennomgang/redigering i minnet er aktivert, dobbelklikk på set/disp-knappen og åpne minnet.

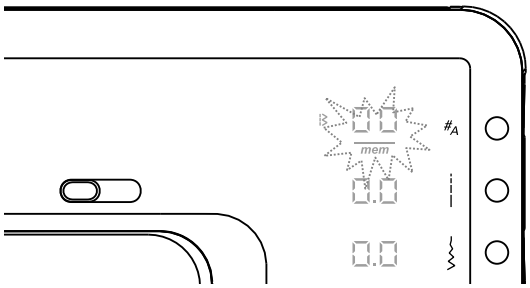

Minne redigeringsfunksjoner legge til en sømkombinasjon

Trykk på minneknappen for å åpne Gjennomgang/redigering i minnet, skjermen viser sømmen fra første minneposisjon.

Dobbelklikk på set/disp-knappen og maskinen skifter til Inntasting i minnet og starter etter siste lagrede søm.

Fortsett som beskrevet på sidene 67 / 68 for å legge til nye sømmer.

Eksempel:

Sømmer i minnet før tilføyelse av søm:

Søm nr.	25	26	15
Minne posisjon.	01	02	03

Sømmer i minnet etter å ha tilføyet søm nr. 01:

Søm nr.	25	26	15	**01**
Minne posisjon.	01	02	03	04

Skifte fra minnet til normal søm:

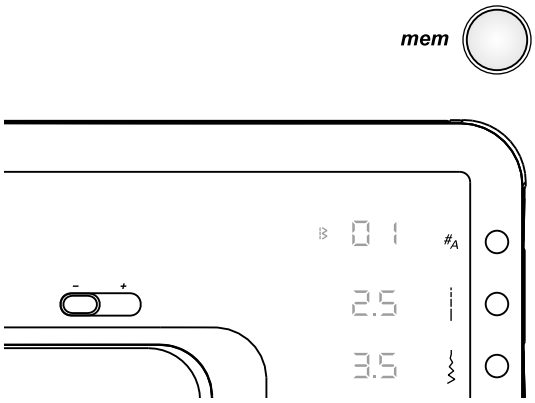

For å lukke minnet trykk på Minne-knappen og minnet deaktiveres og vanlig søm er mulig.

Sy lagrede sømmer

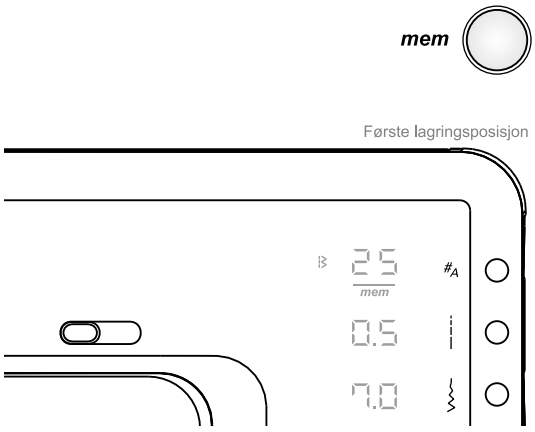

Trykk på minne-knappen for å åpne minnefunksjonen, skjermen viser sømmen fra første minneposisjon.

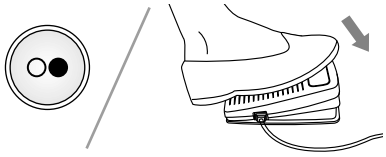

Trykk på Start/stopp-knappen eller bruk fotpedalen for å sy lagret motivsømkombinasjon.

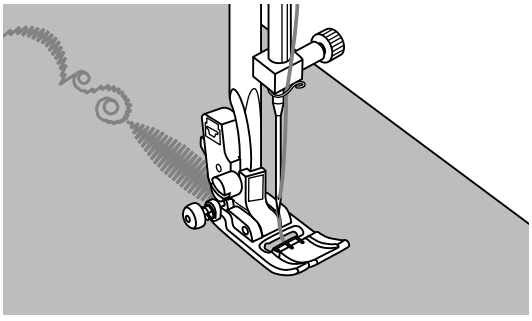

Skjermen viser sømmens innstillinger mens du syr.

Gjennomgå lagrede sømmer

Forberedelse: med sømmer liggende i minnet.

Trykk på minneknappen for å åpne Gjennomgang/redigering i minnet, skjermen viser sømmen fra første minneposisjon.

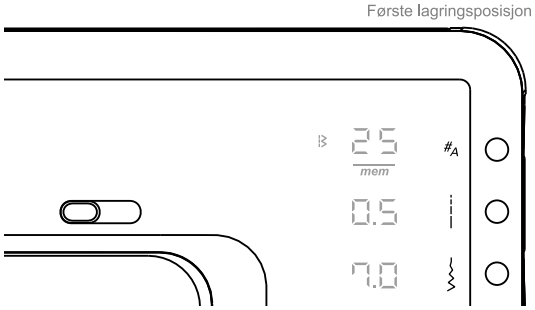

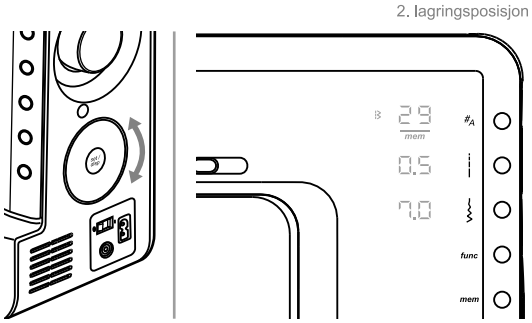

Søm for søm

Bruk sømvelgerhjulet for å navigere frem til forskjellige sømmer og se innstillinger.

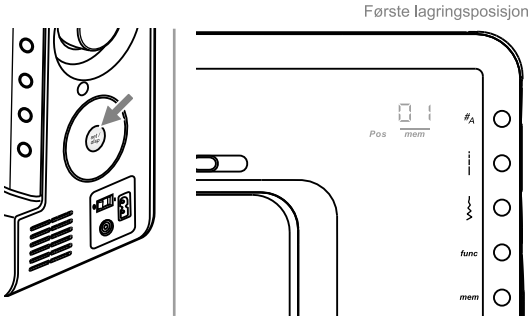

Etter minneposisjon

Trykk set/disp-knappen for å forandre til minneposisjons-skjermen.

Observer:

Når Gjennomgang/redigering i minnet-skjermen er åpen kan man skifte til minneposisjoner og sømmer med set/disp-knappen.

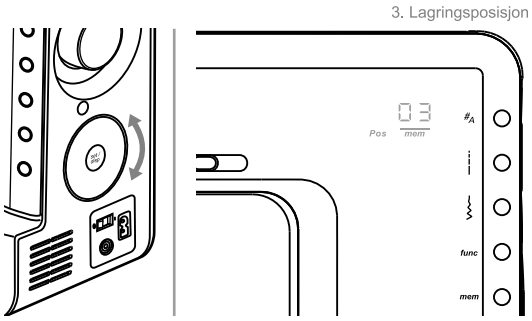

Bruk sømvelgerhjulet for å navigere frem til minneposisjoner.

Observer:

trykk på start/stopp-knappen eller fotpedalen for å sy fra gjeldende posisjon i minnet.

Minne redigeringsfunksjoner
Forandre lagret søm eller innstillinger

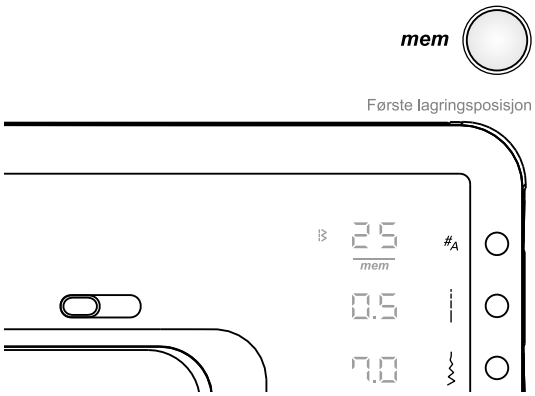

Forberedelse: med allerede lagrede sømmer i minnet

Trykk på minneknappen for å åpne Gjennomgang/redigering i minnet, skjermen viser sømmen fra første minneposisjon

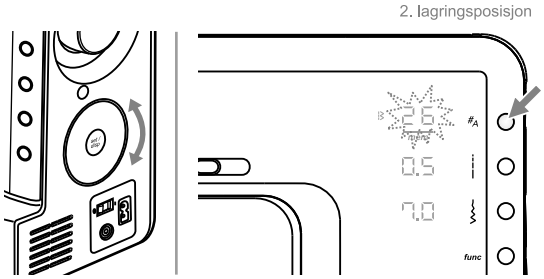

Bruk sømvelgerhjulet for å velge sømmen som skal erstattes eller forandre innstillingene.

For å forandre sømmen trykk, på sømkategori-knappen og sømnummeret starter å blinke.

For å forandre innstillingene trykk, på stinglengde, stingbredde eller funksjonsknappen.

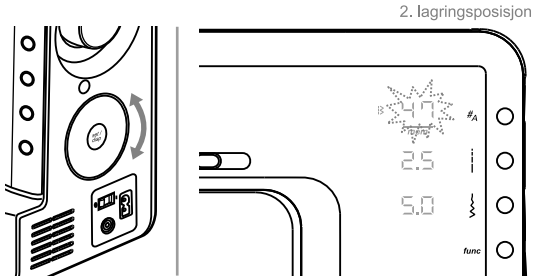

Bruk sømvelgerhjulet for å velge en ny innstilling (f.eks. Søm nr. 47).

Observer:

Før set/disp-knappen trykkes inn:

- Egenskapene til valgte motivsømmer f.eks. stinglengde, stingbredde, speilvende, tvillingnål kan forandres ved å trykke den tilsvarende knappen.
- Ved å trykke start-/stoppknappen eller fotpedalen kan motivsømmen forsøksvis sys. På slutten av motivsømmen stopper maskinen automatisk.

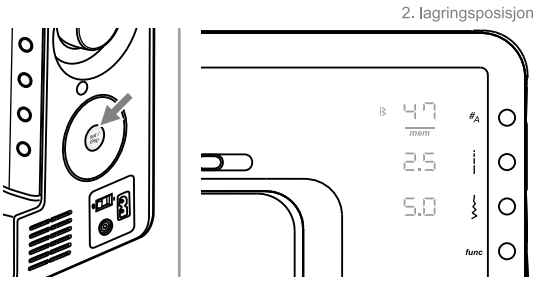

Trykk på set/disp-knappen for å lagre og gå tilbake til Gjennomgang/redigering i minnet.

Eksempel:

Sømmer i minnet før en søm erstattes :

Søm nr.	25	26	15	01	30	48
Minne posisjon.	01	02	03	04	05	06

Sømmer i minnet etter at søm nr. 26 er erstattet:

Søm nr.	25	**47**	15	01	30	48
Minne posisjon.	01	02	03	04	05	06

Minne redigeringsfunksjoner
Innfør en ekstra søm

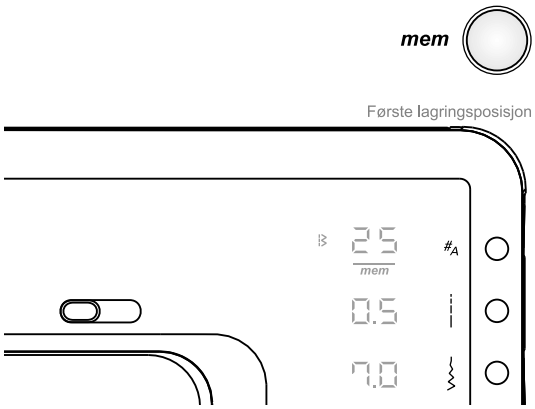

Forutsetning: motivet er i minnet

Trykk på minneknappen for å åpne Gjennomgang/redigering i minnet, skjermen viser sømmen fra første minneposisjon.

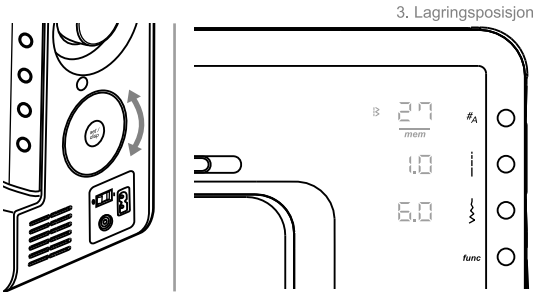

Velg motivsømmen med sømvelgerhjulet før en ny innføres.

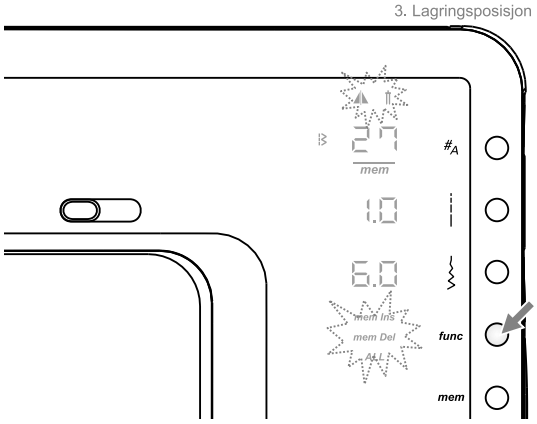

Trykk funksjonsknappen for å åpne funskjonsprogrammet.

Observer:
Alle funksjonssymbolene blinker med samme hastighet når funksjonsprogrammet åpnes. Når man starter å dreie på hjulet blinker kun den valgte funksjon.

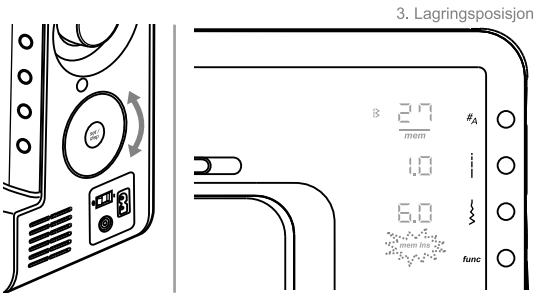

Bruk sømvelgerhjulet for å rulle frem til funksjonen innføring.

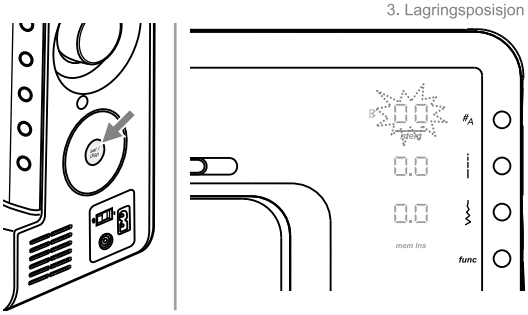

For å innføre en ledig minneplass, trykk Set/disp-knappen.

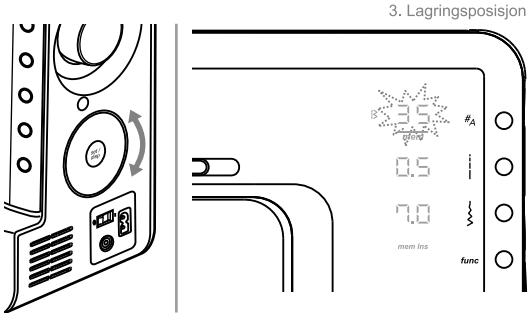

Velg ønsket motivsøm med sømvelgerhjulet (f.eks. søm 35).

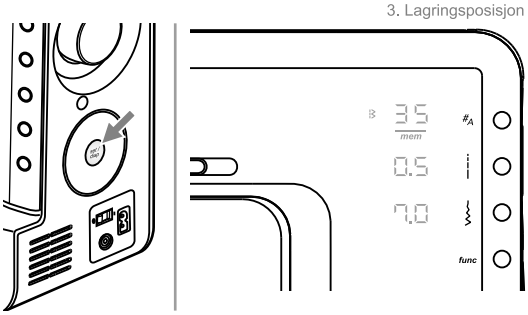

Trykk på set/disp-knappen for å lagre og gå tilbake til Gjennomgang/redigering i minnet.

Observer:
Den valgte sømmens innstillinger- stinglengde og stingbredde, speilvending og tvillingnål kan justere ved å trykke på passende knapp.

Eksempel:
Sømmer i minnet før en ny søm innføres:

Søm nr.	25	26	27	01	30	48
Minne posisjon.	01	02	03	04	05	06

Velg søm nr. 27 som nå er på tredje minneposisjon.

Sømmer i minnet etter å ha innføyet en søm:

Søm nr.	25	26	**35**	27	01	30	48
Minne posisjon.	01	02	**03**	04	05	06	07

Ny søm nr. 35 er nå tredje og søm nr. 27 er nå på fjerde minneposisjon.

Minne redigeringsfunksjoner slette en lagret søm

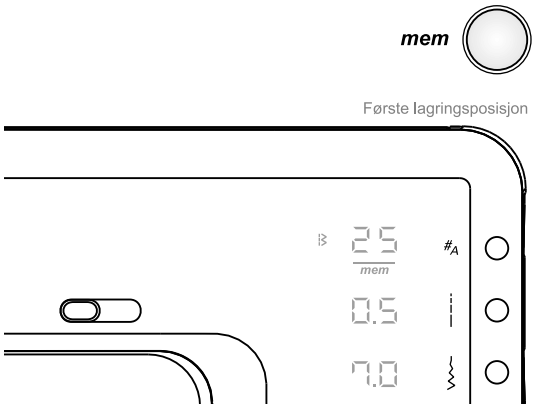

Trykk på minneknappen for å åpne Gjennomgang/redigering i minnet, skjermen viser sømmen fra første minneposisjon.

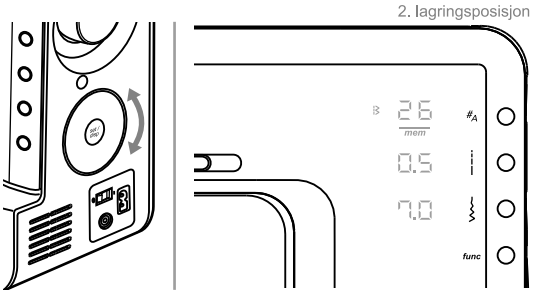

Motivsømmen som skal slettes velges med sømvelgerhjulet.

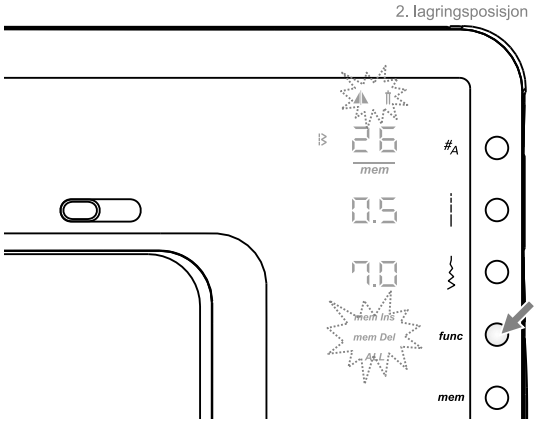

Trykk funksjonsknappen for å åpne funskjonsprogrammet.

Observer:
Alle funksjonssymbolene blinker med samme hastighet når funksjonsprogrammet åpnes. Når man starter å dreie på hjulet blinker kun den valgte funksjon.

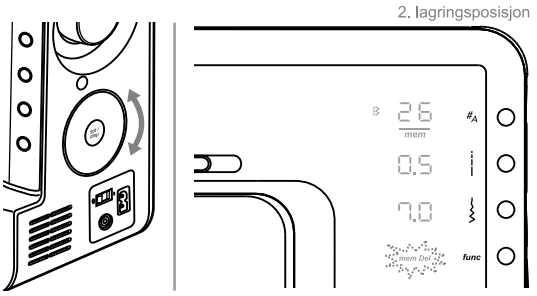

Bruk sømvelgerhjulet for å rulle frem til funksjonen slett.

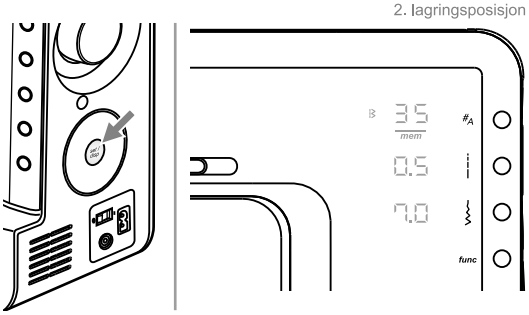

Trykk på set/disp-knappen for å slette sømmen og gå tilbake til Gjennomgang/redigering i minnet.

Eksempel:

Sømmer i minnet før en ny søm i slettes:

Søm nr.	25	26	35	27	01	30	48
Minne posisjon.	01	02	03	04	05	06	07

Velg søm nr. 26 som vises i andre minneposisjon.

Sømmer i minnet etter at søm nr. 26 er slettet:

Søm nr.	25	35	27	01	30	48
Minne posisjon.	01	02	03	04	05	06

Søm nr. 35 er nå på andre minneposisjon.

Minne redigeringsfunksjoner - Slett ALT

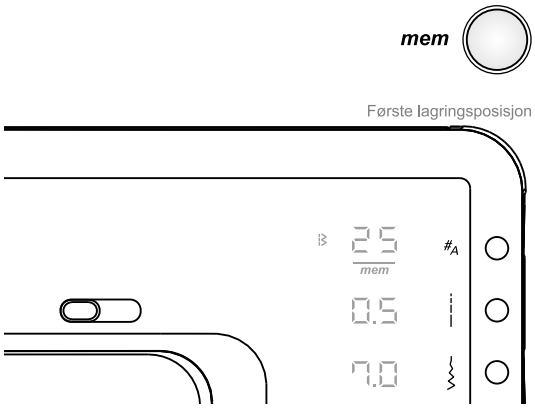

Trykk på minneknappen for å åpne Gjennomgang/redigering i minnet, skjermen viser sømmen fra første minneposisjon.

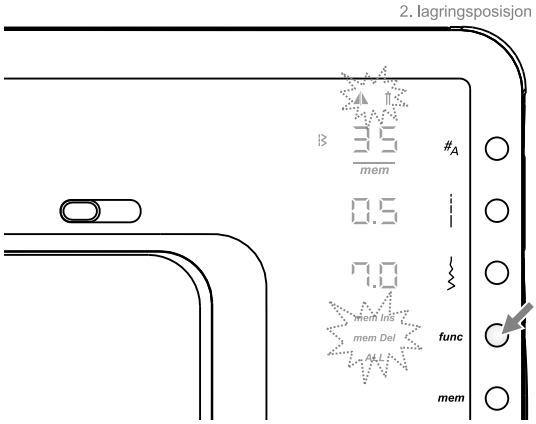

Trykk på funksjonsknappen for å åpne funksjonsprogrammet.

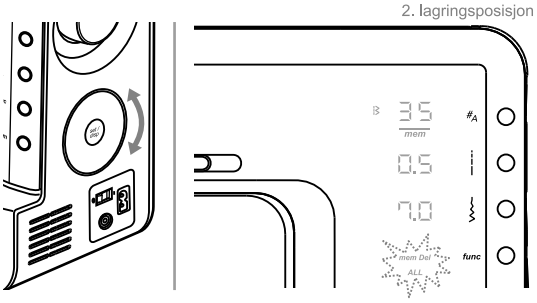

Rull frem med sømvelgerhjulet til Slett ALT-funksjonen og trykk på set/disp-knappen.

Skjermen viser kun med " *mem* " og Slett ALT blinker for å godkjennes.

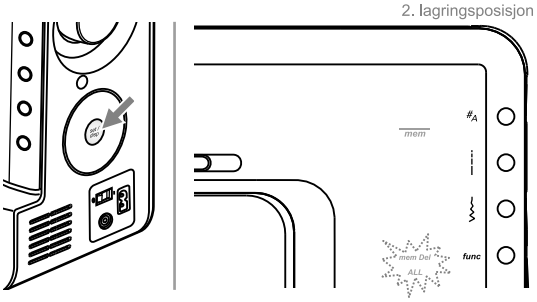

Trykk på set/disp-knappen igjen og hold inne i 2 sekunder til maskinen biper.
Minnet er slettet og maskinen skifter tilbake til inntasting i minnet.

Observer:
Om noen andre knapper var trykket inn eller set/disp-knappen ble holdt inne i for kort tid går maskinen tilbake til Gjennomgang/redigering i minnet og minnet er intakt.

Advarsel

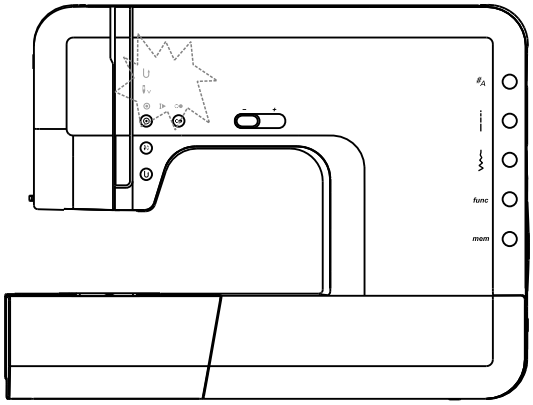

Faresignal

Maskinen er blokkert

Utropstegnet betyr enten at tråden er forviklet eller fastklemt, at håndhjulet ikke lar seg bevege eller at stoffet er for tykt.

Motorstyringen avbryter strømtilførselen til motoren og alle LED-lamper (høyre siden av maskinen) slukkes, unntatt de 5 lamper på stativhodet som blinker i 2 sekunder.

Slå opp i kapitel "Problemløsninger" på side 80-81.

Akustiske signaltoner

- Korrekt betjening: 1 bip
- Ikke riktig betjening: 3 korte bip
- Teknisk feil eller blokkering: 3 korte bip
- Minne fullt: 3 korte bip

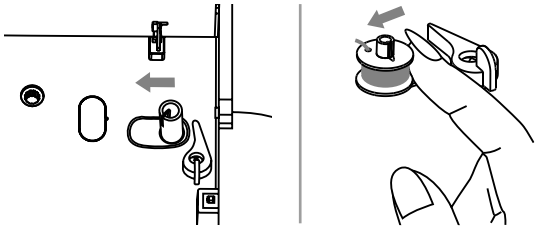

Skyv spolestiften til venstre

Dersom en tilfeldig knapp trykkes mens spoling pågår eller spolestiften fortsatt er i høyre posisjon, høres tre bip som varselsignal. Spolestiften skyves til venstre.

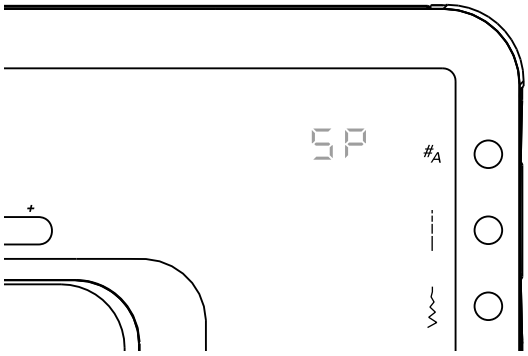

Observer:

Når spolestiften skyves til høyre, vises symbolet "SP" skjermen.

Rengjøring

Observer:
Før du setter på eller tar av deler og før rengjøring, må du slå av maskinen ("O") og koble den fra strømnettet.

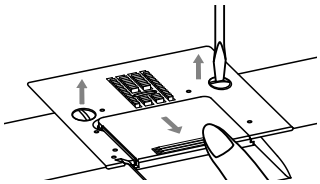

Fjern stingplaten.
Hev nålen i høyeste posisjon og fjern syfoten.
Ta av stingplaten, fjern begge skruene og ta av stingplaten.

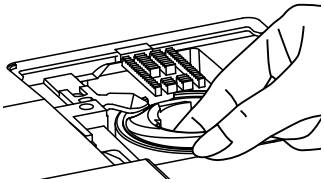

Trykk spolehuset mot høyre, hev det og ta det ut.

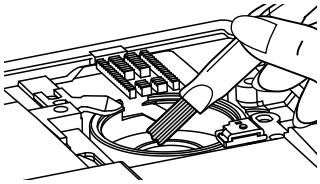

Rengjør griperbanen

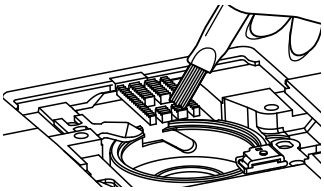

Rengjør transportøren og spolekapselen først med børsten og så med en tørr, myk klut.

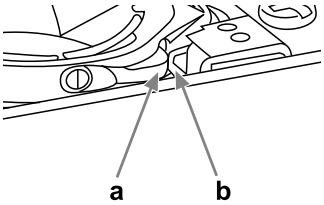

Sett spolekapselen tilbake i griperen, slik at spissen (a) passer inntil (b).
Sett stingplaten på plass og legg spolen i spolehuset. Sett inn stingplaten og fest med de to skruene. Sett på syfoten.

Viktig!
Stoff, lo og trådrester må fjernes regelmessig.
Drop-in systemet MÅ IKKE smøres!
Ha maskinen regelmessig til service hos din forhandler.

Bytte LED-lampe

Denne symaskinen er utstyrt med en holdbar LED-belysning, som forventes å ha like lang levetid som symaskinen. Må lampen allikevel skiftes, ta kontakt med din forhandler.

Problemløsningsveiledning

Før du tar maskinen med på service, prøv følgende. Om problemet fremdeles er der, ta maskinen med dit du kjøpte den eller nærmeste godkjente verksted.

Problem	Årsak	Løsning	Se side
Overtråden ryker	1. Symaskinen er ikke riktig trædd.	1. Træ symaskinen på nytt.	14
	2. Trådpenningen er for stram.	2. Reduser overtrådspenningen (lavere tall).	18
	3. Tråden er for tykk for nålen.	3. Bruk tykkere nål.	21
	4. Nålen er ikke satt inn korrekt.	4. Fjern nålen og sett den inn på nytt (Den flate siden bakover).	17
	5. Tråden vikler seg rundt snelleholderen.	5. Ta av trådsnellen og nøst opp tråden.	14
	6. Nålen er skadet.	6. Bytt nål.	17
Undertråden ryker	1. Spolekapselen er ikke satt i riktig.	1. Ta ut spolekapselen, sett den inn på nytt og dra i tråden. Tråden.skal vikles av lett og uten problemer.	13
	2. Spolekapselen er trædd feil.	2. Sjekk spole og spolekapselen.	13
	3. Undetrådspenningen er for høy.	3. Endre trådspenning som beskrevet.	18
Maskinen hopper over sting	1. Nålen er ikke korrekt isatt.	1. Fjern nålen og sett den inn på nytt (Den flate siden bakover).	17
	2. Nålen er skadet.	2. Sett inn ny nål.	17
	3. Feil nål (tykkelse) brukes.	3. Bruk nål som passer til stoffet og tråden.	21
	4. Syfoten er ikke korrekt påsatt.	4. Sjekk og sette den korrekt på.	32-33
	5. Symaskinen er ikke korrekt trædd.	5. Træ symaskinen på nytt.	14
	6. Syfottrykket er for svakt.	6. Endre syfottrykket.	18
Nålen brekker	1. Nålen er skadet.	1. Sett inn ny nål.	17
	2. Nålen er ikke satt inn korrekt.	2. Fjern nålen og sett den inn på nytt	17
	3. Feil nåltykkelse i forhold til stoffet.	3. Bruk nål som passer til stoffet og tråden.	21
	4. Feil syfot påsatt.	4. Sett på korrekt fot.	32-33
	5. Nålholderskruen er løs.	5. Fest skruen med skrutrekkeren.	17
	6. Feil syfot i forhold til ønsket søm.	6. Sett på egnet fot i forhold til ønsket søm .	32-33
	7. Overtrådspenningen er for høy.	7. Reduser overtrådspenningen.	18
Løse sting	1. Maskinen er ikke korrekt trædd.	1. Sjekk træingen.	14
	2. Spolekapselen er feil trædd.	2. Træ spolekapselen som vist på bildet.	11
	3. Nål, stoff og tråd samsvarer dårlig.	3. Nåltykkelsen må samsvare med stoffet og tråden.	21
	4. Feil trådspenning.	4. Korriger trådspenningen.	18
Stoffet rynker eller krøller seg sammen	1. For tykk nål i forhold til stoffet.	1. Bruk en tynnere nål.	21
	2. Feil stinglengde.	2. Tilpass stinglengden.	–
	3. Overtrådspenningen er for høy.	3. Reduser trådspenningen.	18

Problem	Årsak	Løsning	Se side
Stoffet rynker seg	1. Trådspenningen er for stram.	1. Reduser trådspenningen.	18
	2. Overtråden er ikke trædd riktig.	2. Træ på nytt.	14
	3. Nålen er for tykk for stoffet.	3. Bruk nål som passer til stoff og tråd.	21
	4. Stinglengden er for lang for stoffet.	4. Velg kortere stinglengde.	–
	5. Feil syfottrykk.	5. Endre syfottrykket.	18
Motivene blir skjeve	1. Feil fot.	1. Sett på korrekt fot.	32-33
	2. For høy trådspenning.	2. Reduser trådspenningen.	18
Maskinen er blokkert	1. Tråd har satt seg fast i griperen.	Fjern over- og undertråden. Drei håndhjulet frem og tilbake med hånd og fjern trådrester.	79
	2. Transportøren er full av lo.		
Maskinen bråker	1. Lo har samlet seg i griper eller nålstang.	1. Rengjør transportør og griper som beskrevet.	79
	2. Nålen er skadet.	2. Sett inn ny nål.	17
	3. Det kommer en lett summende lyd fra motoren.	3. Dette er normalt.	--
	4. Tråd har satt seg fast i griperen.	Fjern over- og undertråden. Drei håndhjulet frem og tilbake med hånden og fjern trådrester.	79
	5. Transportøren er full av lo.		
Ujevne sting, ujevn transport.	1. Dårlig trådkvalitet.	1. Bruk kvalitetstråd.	21
	2. Spolekapselen er trædd feil.	2. Ta ut spolekapselen, træ den på nytt og legg den riktig på plass igjen.	13
	3. Stoffet er dratt i.	3. Ikke dra eller skyv i stoffet mens du syr. Stoffet blir transportert av transportøren.	--
Symaskinen går ikke	1. Symaskinen er ikke slått på.	1. Slå på maskinen.	8
	2. Ledningen er ikke satt i kontakten.	2. Sett i ledningen og koble maskinen til strømnettet.	8

Oversikt normal søm

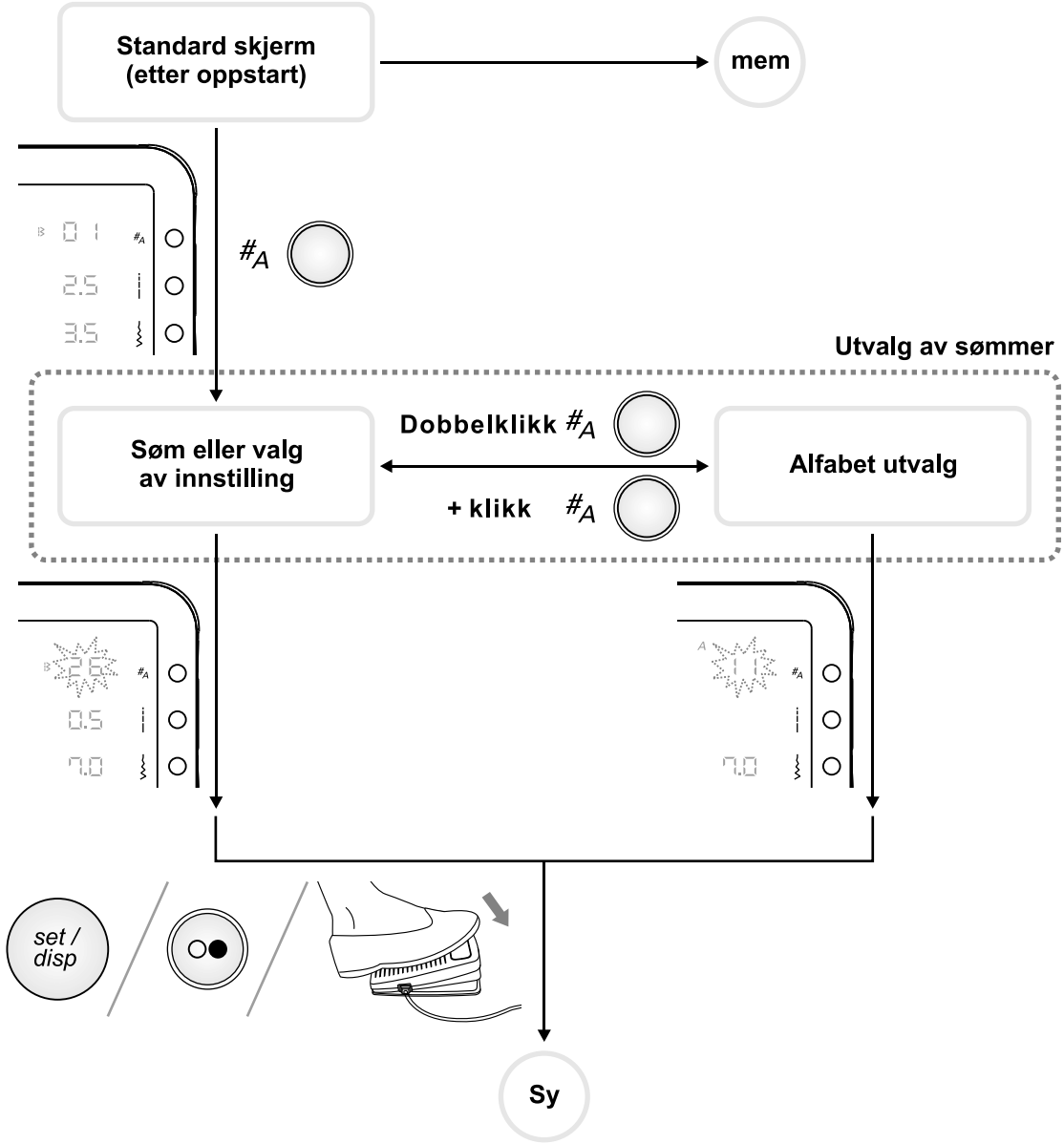

Flyteskjema lagringsmodus

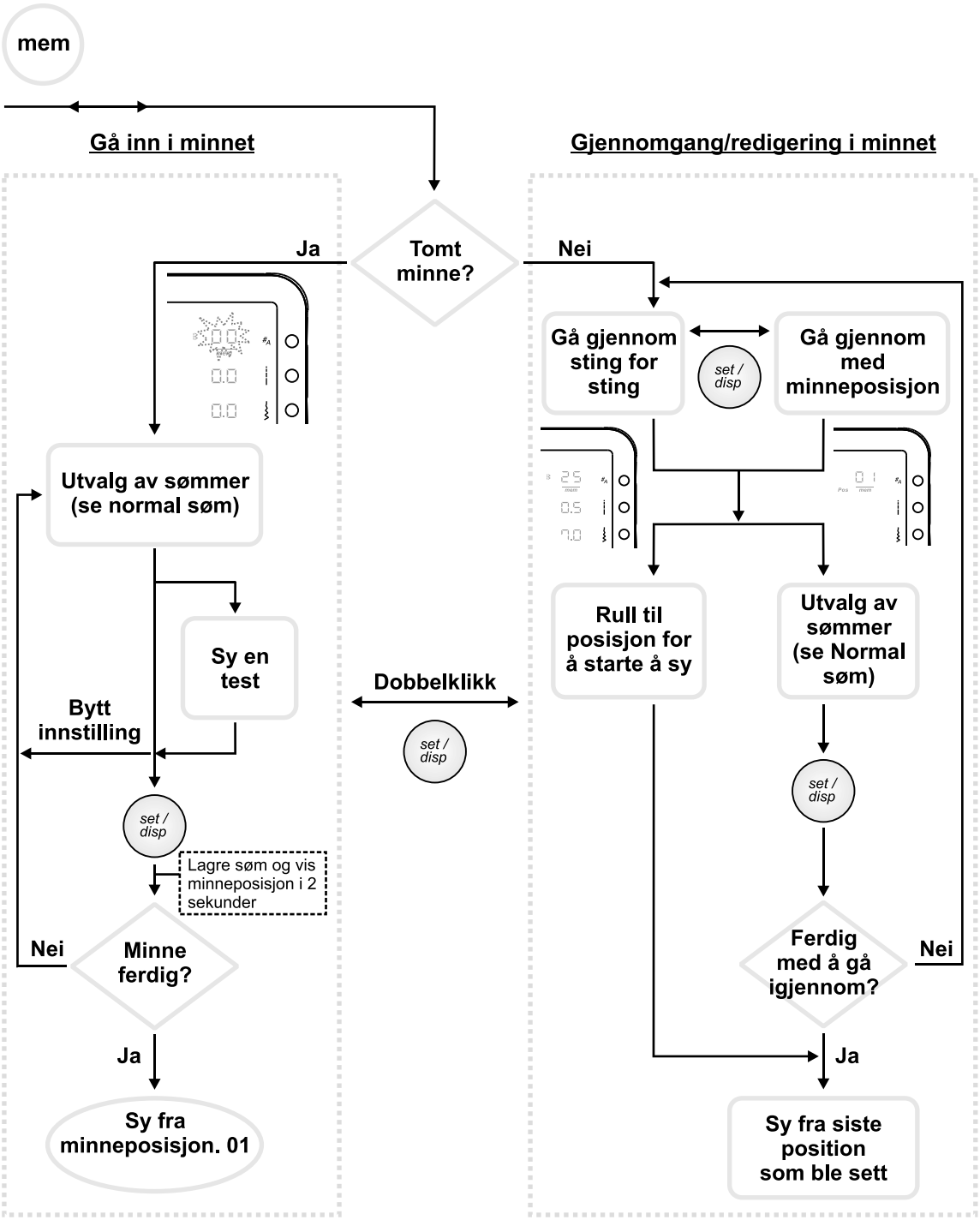

bernette
sublime

NO - 09/2013
502020.83.68 / 021H1D1001
©BERNINA International AG
Steckborn CH, www.bernina.com

For more information visit
www.mybernette.com