bernette
sublime

my city

my bernette

LONDON 8

LONDON 7

Kullanım Kitabı

ÖNEMLİ GÜVENLİK TALİMATLARI

Bir elektrikli alet kullanılırken aşağıdakiler de dahil olmak üzere temel güvenlik önlemleri her zaman takip edilmelidir:

Bu dikiş makinesini kullanmadan önce bütün talimatları okuyunuz. Talimatları, makineye yakın bir yere yerleştirin ve makineyi eğer başka birisine verecekseniz, bu talimatları da verin.

TEHLİKE

Elektrik çarpması riskini azaltmak için:

1. Bir cihaz prize takılı iken asla başıboş bırakılmamalıdır.
2. Kullandıktan hemen sonra ve temizlikten önce cihazın fişini daima prizden çekiniz.

UYARI

Yanma, yangın, elektrik çarpması yada yaralanma riskini azaltmak için:

1. Bu cihaz, cihazın güvenliğinden sorumlu bir şahıs tarafından cihazın kullanımı ile ilgili gözetim ya da talimat verilmedikçe, (çocuklar dahil olmak üzere) düşük seviyede fiziksel, duyusal ya da zihinsel kapasiteye sahip olan ya da herhangi bir bilgisi ya da tecrübesi olmayan şahıslar tarafından kullanılmamalıdır.
2. Cihazın bir oyuncak gibi kullanılmasına izin vermeyiniz. Bu cihaz çocuklar tarafından yada çocuklarının yakınında kullanıldığında yakın dikkat gereklidir.
3. Bu cihazı sadece bu kullanım kılavuzunda tarif edilen kullanım amacı için kullanınız. Sadece bu kılavuzda yer alan ve üretici tarafından tavsiye edilen ek parçaları kullanınız.
4. Çocukların cihaz ile oynamadığından emin olacak şekilde gözetim altında bulundurulmalıdır.
5. Kablosu yada fişi hasar görmüşse, düzgün biçimde işlemiyorsa, düşürülmüş yada hasar görmüşse yada suya düşürülmüşse bu cihazı asla çalıştırmayınız. Cihazı derhal muayene, tamir, elektrik yada mekanik ayar için en yakın yetkili satıcıya yada servis merkezine götürünüz.
6. Cihazın herhangi bir deliği tıkalı iken, asla çalıştırmayınız. Dikiş makinesinin havalandırma deliklerini ve ayak kontrolörünü iplik tiftiği, toz ve artık kumaş birikiminden uzakta tutunuz.
7. Parmaklarınızı hareketli parçalardan uzak tutunuz. Dikiş makinesi iğnesinin çevresinde özel bir dikkat gereklidir.
8. Daima uygun iğne levhası kullanınız. Yanlış levha iğnenin kırılmasına neden olabilir.
9. Bükülmüş iğneler kullanmayınız.
10. Dikiş esnasında kumaşı itmeyiniz yada çekmeyiniz. Bu kırılmasına neden olacak biçimde iğneyi saptırabilir.
11. İğne bölgesinde, iğneye iplik geçirme, iğne değiştirme, bobine iplik geçirme yada baskı ayağını değiştirme ve benzeri gibi ayarlar yaparken dikiş makinesinin kapalı ("O") pozisyona getiriniz.
12. Kapağını sökerken, yağlama yaparken yada kullanım kılavuzunda bahsedilen diğer kullanıcı servis ayarlarını gerçekleştirirken, dikiş makinesini daima elektrik prizinden çekiniz.
13. Herhangi bir deliğe asla bir obje kaçırmayınız yada sokmayınız.
14. Asla dış mekanlarda kullanmayınız.
15. Püskürtme aeresol ürünlerinin kullanıldığı yada oksijen verilen yerlerde çalıştırmayınız.
16. Cihazın bağlantısını kesmek için, tüm kontrol birimlerini kapalı ("O") pozisyona getiriniz ve akabinde fişiniz prizden çekiniz.

17. Kablosundan çekmek suretiyle prizden çekmeyiniz. Prizden çekmek için kablodan değil fişten tutunuz.
18. Eğer ayak kontrolüne sabitlenmiş besleme kablosu zarar görmüş ise, herhangi bir zararı engellemek üzere, imalatçı ya da servis acentesi ya da benzeri bir kalifiye eleman tarafından değiştirilmelidir.
19. Ayak kontrolü üzerine herhangi bir şey yerleştirmeyin.
20. Bu dikiş makinesinde çift yalıtım bulunmaktadır (ABD/Kanada hariç). Sadece aynı yedek parçalar kullanın. Çift yalıtımlı ürünlerin servisi için talimatlara bakın.

ÇİFT YALITIMLI ÜRÜNLERİN SERVİSİ

Çift yalıtımlı ürünlerde, topraklama yerine iki yalıtım sistemi bulunmaktadır. Çift yalıtımlı ürünlerde herhangi bir topraklama unsuru bulunmamakta olup ürün üzerinde herhangi bir topraklama eklenmemiştir. Çift topraklama ürünlerinin servisi, sistem hakkında yeterli dikkat ve bilgi sahibi olmayı gerektirmekte olup ve sadece yetkili servis elemanları tarafından yapılmalıdır. Çift yalıtımlı ürünlerin yedek parçaları, üründeki parçalarla aynı olmalıdır. Çift yalıtımlı bir ürün "ÇİFT YALITIM" ya da "ÇİFT YALITIM YAPILMIŞ" ifadeleri ile işaretlenir.

sembolü de ürün üzerinde gösterilebilir.

BU TALİMATLARI MUHAFAZA EDİN

Bu dikiş makinesi sadece evde kullanım amaçlıdır.

ÇEVRESEL KORUMA

BERNINA çevrenin korunmasını taahhüt etmiştir. Ürün tasarımlarımızı ve üretim teknolojilerini sürekli geliştirerek ürünlerimizin çevreye verdiği etkileri en düşük seviyeye indirmek için uğraşıyoruz.

Elektrik aygıtlarını sınıflandırmadan çöpe atmayın, aynı çöp toplama tesislerini kullanın.

Mevcut toplama sistemleri ile ilgili bilgi almak için, yerel hükümet makamları ile irtibata geçin.

Elektrik aygıtları, katı atık sahalarında ya da çöp toplama alanlarına atılmışsa, zararlı maddeler yer altı sularına ve besin zincirine karışabilir, sağlığınıza zarar verebilir.

Eski aygıtları yenileri ile değiştirirken, perakendeciniz, eski aygıtınızı en azından imha etmek üzere, kanunen almak zorundadır.

LED RADYASYONU

Optik cihazları doğrudan bakmayın

1M Sınıfı LED ürünü

Dikkat:
Bu dikiş makinesi sadece ev kullanımı için tasarlanmıştır. Yoğun veya ticari olarak kullanılması durumunda, düzenli temizlik ve özellikle özenli bakım gereklidir. Aşınma belirtileri ve yoğun veya ticari kullanım nedeniyle oluşabilecek hatalar ve bozulmalar garanti kapsamı dışındadır.

Her haklı saklıdır
Teknik ve ürün geliştirmeleri nedeniyle, dikiş makinesinin özellikleri, parçaları ve aksesuarları herhangi bir zamanda haber vermeksizin değiştirilebilir. Aksesuarlar ülkeden ülkeye değişiklik gösterebilir.

Emniyet Talimatları 1

Içindekiler 4

Genel Bakış 5
Makine detayları 5
Model London 7 Aksesuarları 6
Model London 8 Aksesuarları 7

Makine Kurulumu 8
Makineyi Bağlama 8
Ayak Kontrolü 8
Dikiş Tablası 9
Üst kapagi açip kapatmak 10
Seçici tekerlek 10
Bobin Sarma 11
Bobin takma 13
Üst ipliği takma 14
İğneye iplik takma 16
İğne Değiştirilmesi 17
İplik Kesici 17
İplik ayarı 18
Ayak baskısı ayarlama 18
Ayağın Değiştirilmesi 19
Baskı ayağını kaldırma, indirme 20
Besleme dişlisi düşürme 20

Önemli Dikiş Bilgileri 21
Iğne, Kumaş, İplik Seçim Kılavuzu 21
Ayak Uygulama Grafikleri - Model London 7 22
Ayak Uygulama Grafikleri - model London 8 23

Ekran Açıklamaları 24
Çalışma Talimatları - model London 8 24
LED Ekran üzerinde Bilgiler 25
Fonksiyon Düğmeleri 28
Genel Çalisma Prensipleri 30

Dikişe Bakış 32

Temel Dikiş İşlemleri 35
Yararlı Bilgiler 35
Düz Dikişler ve İğne Pozisyonu 37
Zig-zag Dikişler 37
Stretch Dikiş 38
Overlok Dikişler 39
Kör Dikiş 40
Düğme Dikme 41
İlik Dikişleri 42
Dikiş Deliği 45
Örgü Dikiş 46
Fermuar Dikme 48
Gizli Fermuar Yerleştirme 50
Dar Kenar 51
Kordon 52
Sargı dikiş 53
Quilting (Yorganlama) 54
Ajur dikişi 56
Fisto dikişi 56
Büzgü dikişi 57
Büzgü Dikiş 58
Serbest el nakışı 59
Yürüyen ayak 61

Özel fonksiyonlar 62
Desen Çevirme - model London 8 62
Çift İğne Dikişi - model London 8 63
Hafıza - model London 8 65
Uyarı Fonksiyonları 78

Bakım 79
Temizlik 79
LED lambası Değıştirilmesi 79

Sorun Çözme 80
Sorun Çözme kılavuzu 80

Ek bölüm 82
Akış Şeması Normal Mod 82
Akış Şeması Bellek Modu 83

Makine detayları

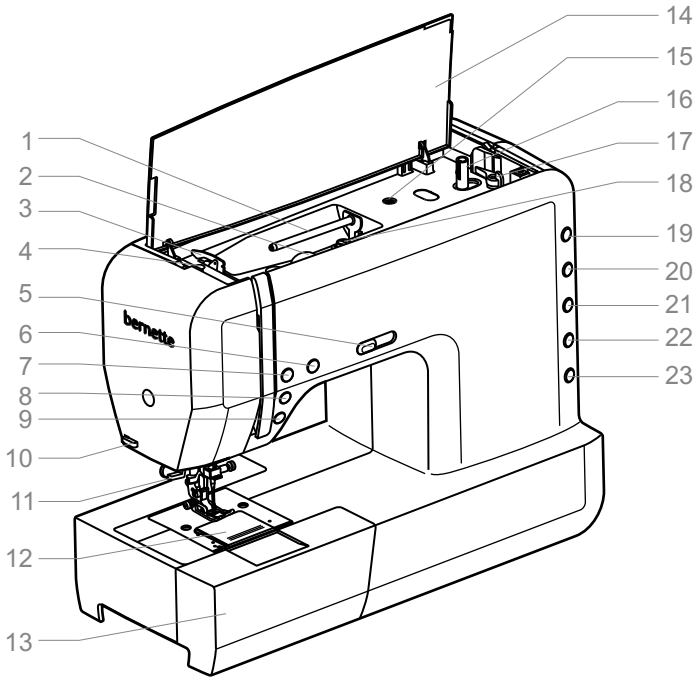

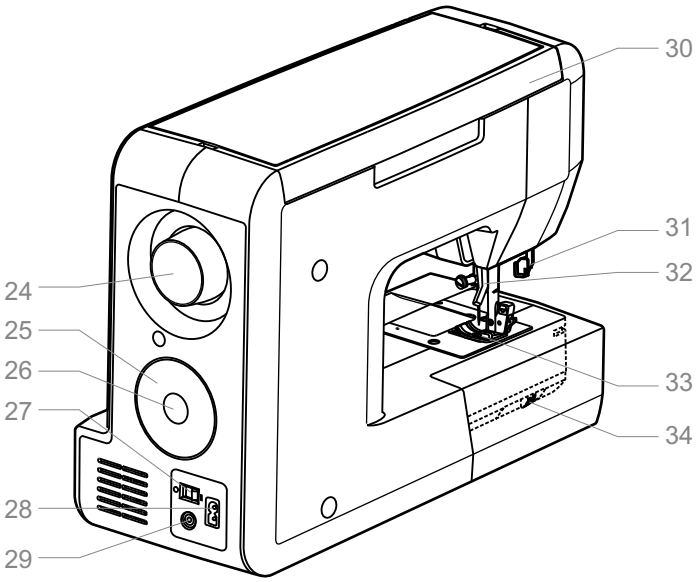

1. İplik pimi
2. İplik ayar düğmesi
3. Iplik kılavuzu
4. Ayak baskı Vidası
5. Hız ayar çubuğu
6. Başlatma durdurna düğmesi
7. Desen sonu düğmesi
8. İğne yukarı-asağı düğmesi
9. Ters dikiş düğmesi
10. İplik kesici
11. İplik Takıcı
12. Iğne plaka kapağı
13. Dikiş tablası ve aksesuar kutusu
14. Üst kapak
15. 2.iplik için pim
16. Bobin sarıcı
17. Bobin durdurucu
18. Masura sarma iplik gerdircisi
19. Desen grup seçim düğmesi
20. Dikiş uzunluğu düğmesi
21. Dikiş genişliği düğmesi
22. Fonksiyon düğmesi (model London 8)
23. Hafıza düğmesi (model London 8)
24. Volan
25. Seçici tekerlek
26. Set / disp düğmesi
27. Açma kapma düğmesi
28. Elektrik priz
29. Pedal kablosu soketi
30. Taşıma kolu
31. Bir adımda ilik kolu
32. Ayak kolu
33. Dikiş ayağı
34. Besleme kolu

Model London 7 Aksesuarları

Standart

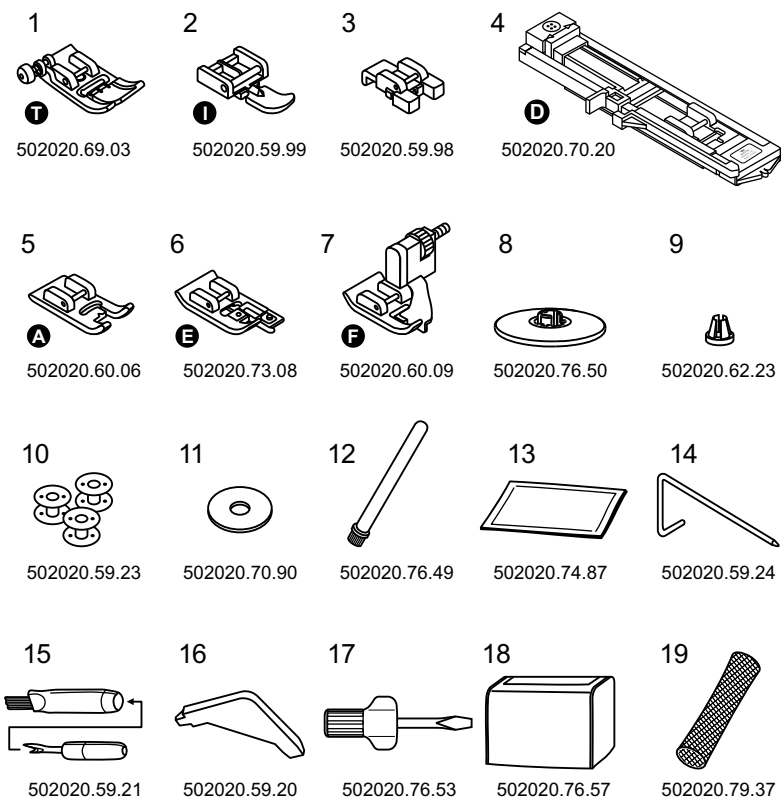

1. Genel dikiş ayağı
2. Fermuar ayağı
3. Düğme ayağı
4. Ilik yağı
5. Sargı dikiş ayağı
6. Overlock ayağı
7. Kör dikiş ayağı
8. Makara tutucu (Büyük)
9. Makara tutucu (Küçük)
10. Masura (3 adet)
11. Makara pimi için keçe
12. İkinci makara pimi
13. İğne Paketi
14. Kenar / kapitone kılavuzu
15. Fırça / iplik sökücü
16. L-Tornavida
17. Tornavida
18. Kılıf
19. Makara filesi (2x)

Opsiyonel (ayrıca satın alınmalıdır)

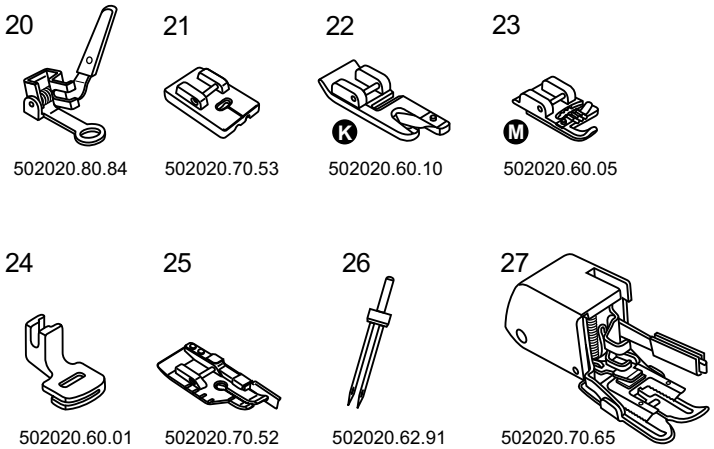

20. Örgü ve Nakış ayağı
21. Gizli Fermuar ayağı
22. Kıvırma ayağı
23. Kordon ayağı
24. Büzgü ayağı
25. Quilt (Patchwork) ayağı
26. Çift iğne
27. Yürüyen ayak

Model London 8 Aksesuarları

Standart

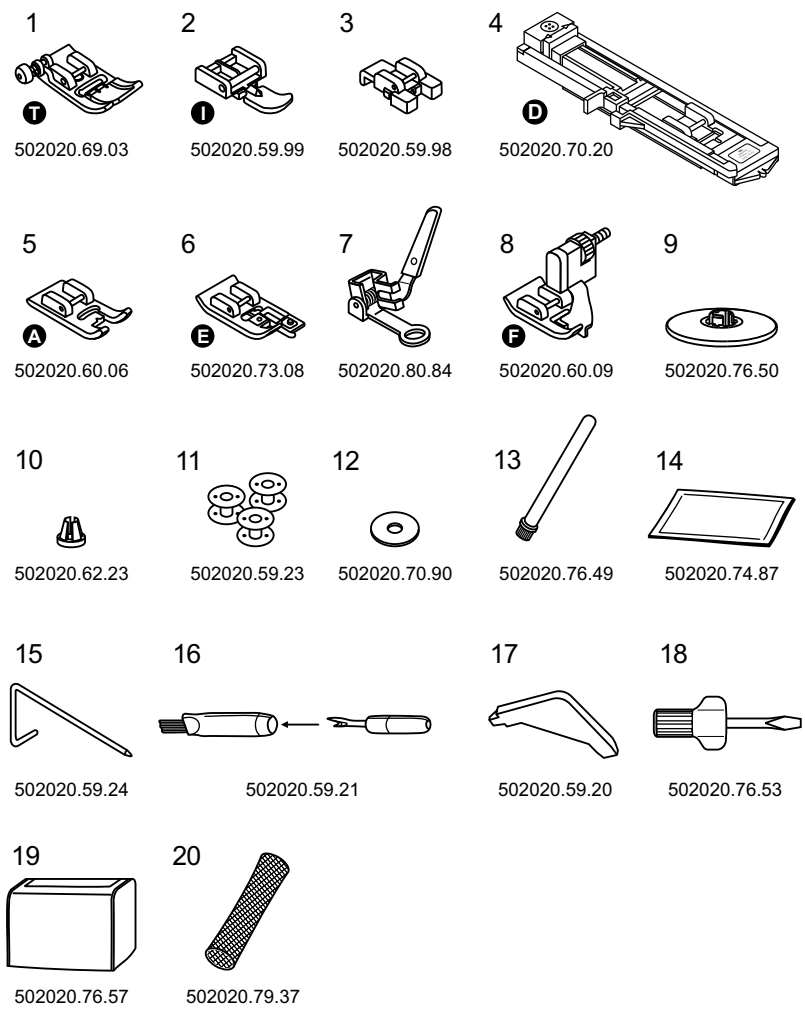

1. Genel dikiş ayağı
2. Fermuar ayağı
3. Düğme ayağı
4. Ilik yağı
5. Sargı dikiş ayağı
6. Overlock ayağı
7. Örgü ve Nakış ayağı
8. Kör dikiş ayağı
9. Makara tutucu (Büyük)
10. Makara tutucu (Küçük)
11. Masura (3 adet)
12. Makara pimi için keçe
13. İkinci makara pimi
14. İğne Paketi
15. Kenar / kapitone kılavuzu
16. Fırça / iplik sökücü
17. L-Tornavida
18. Tornavida
19. Kılıf
20. Makara filesi (2x)

Opsiyonel (ayrıca satın alınmalıdır)

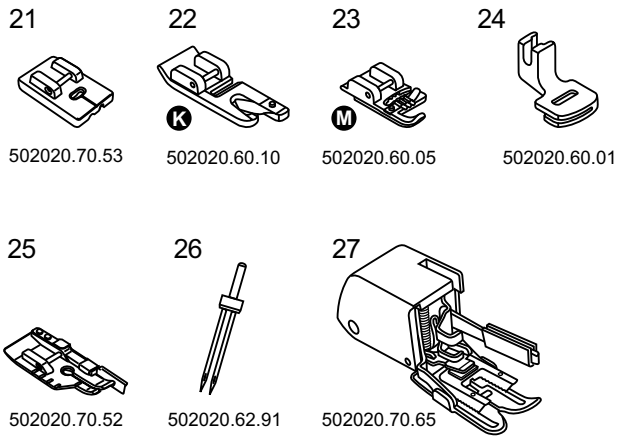

21. Gizli Fermuar ayağı
22. Kıvırma ayağı
23. Kordon ayağı
24. Büzgü ayağı
25. Quilt (Patchwork) ayağı
26. Çift iğne
27. Yürüyen ayak

Makineyi Bağlama

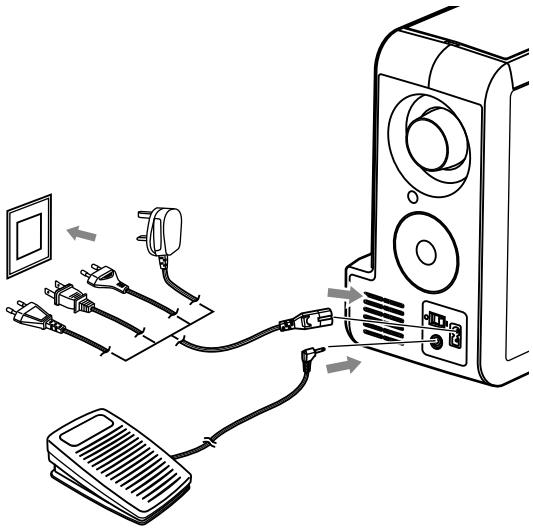

Güç kaynağına bağlarken, voltaja ve gösterilen frekansa dikkat edin.

Makineyi sabit bir yüzey üzerine yerleştirin.

1. Güç hattı kablosunu makineye 2 delikli prizi ana fiş soketine yerleştirerek bağlayın.
2. Güç kablosu hattını duvar fişine bağlayın.
3. Güç anahtarını açın.
4. Cihaz açıldığında, dikiş lambası yanacaktır.

Anma değeri plakası ana şebeke ile uyumludur.

Dikkat:

Makine kullanımda değil iken ve parçaları yerleştirip çıkarırken, makinenin güç kaynağına ve ana şebekeye bağlı olmadığına emin olun.

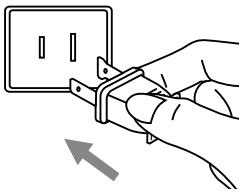

Kutuplanmış fiş bilgisi

Bu cihaz, elektrik şoku riskini azaltmak için kutuplanmış fişe (bir ucu diğer uçtan daha geniş) sahiptir. Bu priz, kutuplanmış bir fişe, sadece bir yönden girebilir. Eğer fiş prize tümüyle girmiyor ise, tersini çevirin. Eğer hala uymuyor ise, uygun prizi monte etmek için, yetkili bir elektrik teknisyeni ile irtibata geçin. Fişi hiçbir şekilde değiştirmeyin.

Ayak Kontrolü

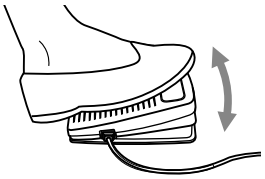

Dikiş makinesi kapalı iken, pedal fişini, dikiş makine üzerindeki yuvaya yerleştirin.

Dikiş makinesini açın ve sonrasında dikişe başlamak için yavaş bir şekilde sıkıştırın. Dikiş makinesini durdurmak için ayak pedalı serbest bırakın.

Dikkat:

Makineyi güç kaynağına bağlama ile ilgili herhangi bir tereddüdünüz varsa, yetkili bir elektrik teknisyenine danışın. Makine kullanımda değil iken, fişini çekiniz.

Model London 7 / London 8 dikiş makinesi ile, sadece CHIEN HUNG TAIWAN., LTD. tarafından imal edilen ayak kontrolü C-9000'ü kullanın.

Dikiş Tablası

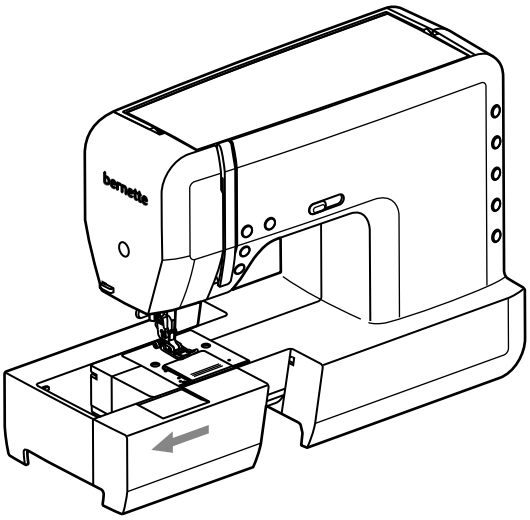

Takmalı dikiş tablasını yatay olarak tutunuz, ve ok yönünde itiniz.

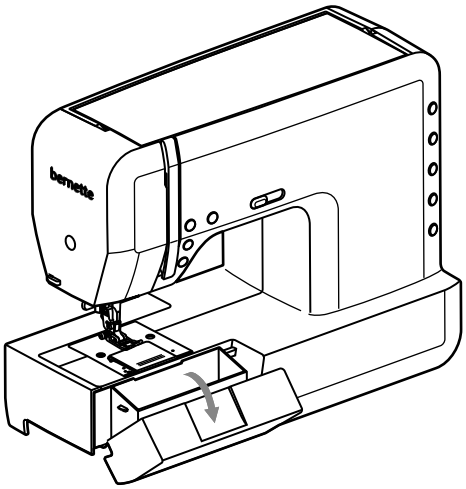

Takmalı dikiş tablasının iç kısmından aksesuar kutusu olarak faydalanılabilir.

Açmak için kapağı kendinize doğru eğiniz.

Üst kapagi açip kapatmak

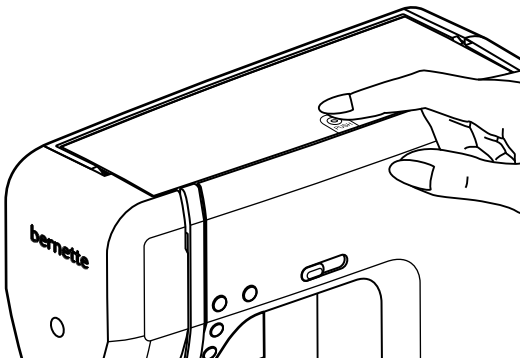

Siyah kapagin orta ve ön kismina parmaginizla hafifçe bastirin kapak yukari dogru açilacaktir.

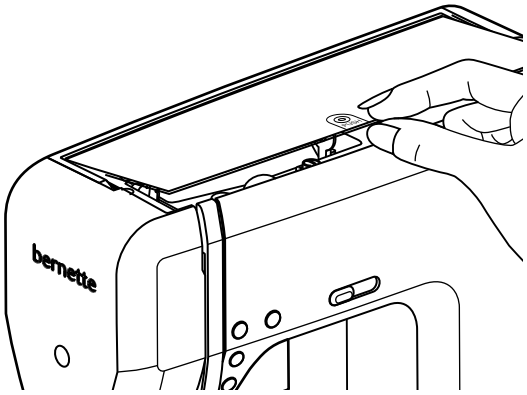

Daha sonra üst kapagi yukari kaldirin.

Kapagi kapatmak için ayni sekilde asagiya dogru bastirin kapak kapanacaktir.

Seçici tekerlek

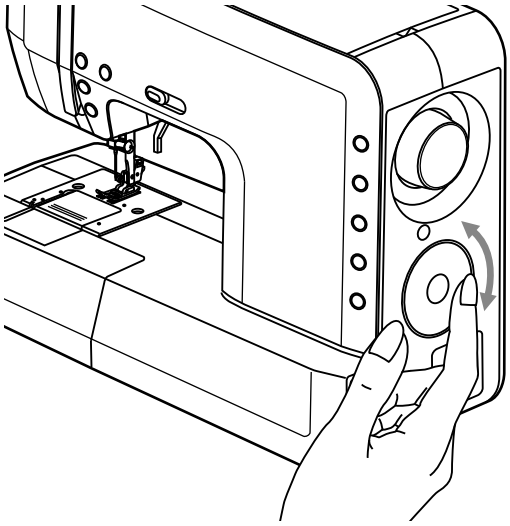

Dikis seçici tekerlegin dis kenarda parmaginizla dokunun ve ileri / geri hareket ettirerek desen seçimini yapiniz.

Bobin Sarma

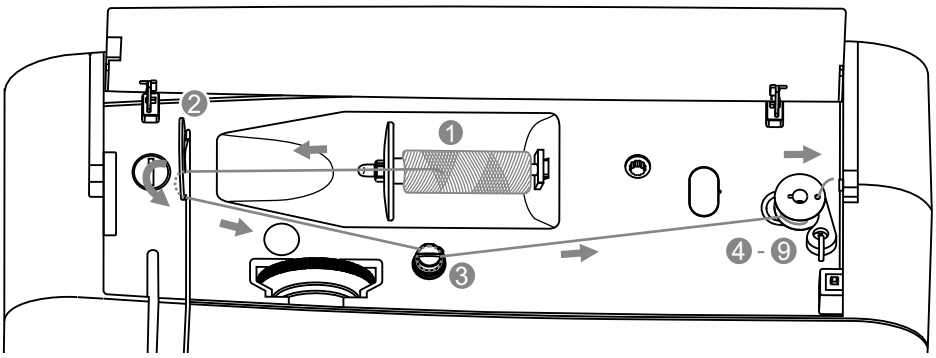

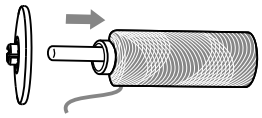

1. İpliği ve makara tutacağını, makara pimi üzerine yerleştirin.
   Daha küçük iplik makaraları için, makara tutacağının küçük tarafını makaranın yanına yerleştirin ya da daha küçük makara tutacağı yerleştirin.

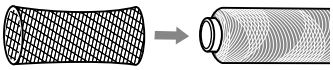

Not:
Eger büyük makara kullaniyorsaniz uzun iplik pimini kullaniniz yada ipliginiz düzgün gelecek bir biçimde masanizda makinanin hemen yaninda ön veya arka tarafta bulundurun.

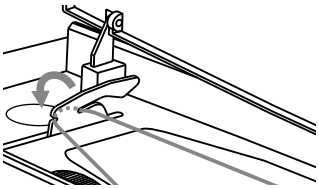

2. İpliği, üst iplik kılavuzu içerisinde kopartın.

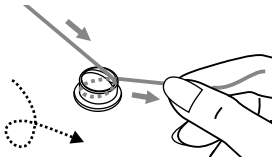

3. Bobin sarıcı gerilim diskleri etrafında, ipliği saat yönüne doğru dolayın.

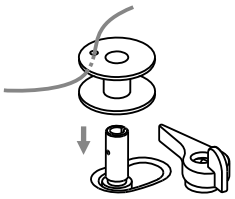

4. Gösterildiği gibi, iplik ucunu, bobin içindeki iç deliklerden birine yerleştirin ve boş bobini üzerine yerleştirin.

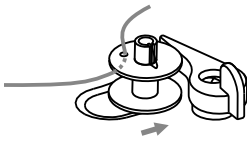

5. Bobini sağa doğru döndürün.

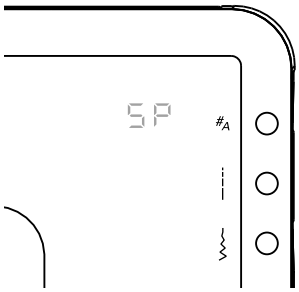

Not:
Ne zaman bobin sarıcı mili sağa doğru itilir. Makine üzerinde "SP" olarak sembölü görülür.

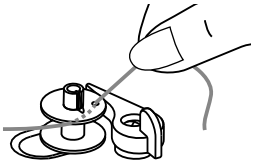

6. İplik ucunu, bir el ile sıkı bir şekilde tutun.

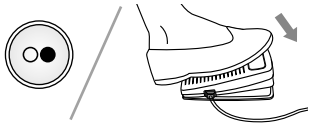

7. Bobini sarmak için ayak kontrolü üzerine ya da Start/Stop düğmelerine basın.

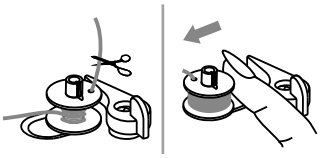

8. Bobin birkaç kez döndüğünde, makineyi durdurun ve ipliği bobinin deliğine yakın bir şekilde kesin. Bobini dolana kadar sarın.
   Bobin tam olarak dolduğunda motor otomatik olarak durur.
   Makineyi durdurun. Bobin sarım kolunu sola doğru itin.

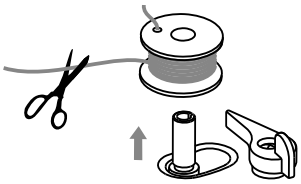

9. İpi kesin ve sonrasında bobini çıkarın.

Not:
Bobin sarım kolu sağa, "bobin sarım konumuna" yerleştirilmiş ise, makine dikiş yapar ve el çarkı dönmez.
Dikişe başlamak için, bobin sarıcı kolu sola "dikiş konumuna" itiniz.

Bobin takma

Dikkat:

- Makineye iplik takmadan ya da çıkarmadan önce, güç anahtarını "O" konumuna getirin.
- İplik alma kolu, iplik takarken en yüksek konumda olmalıdır.
- Yanlış bir ip takma işlemi makineye zarar verebilir!

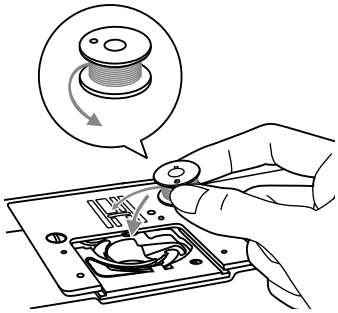

Bobin kapağını açmak için, kapağı kendinize doğru kaydırınız.

Bobini, iplik saat yönünün aksine gidecek biçimde bobin tutucuya takınız.

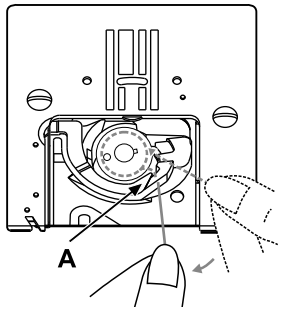

İpliği, (A) parmağı altında, (B) makarasına kadar yırtık boyunca işaret oku boyunca çekin.

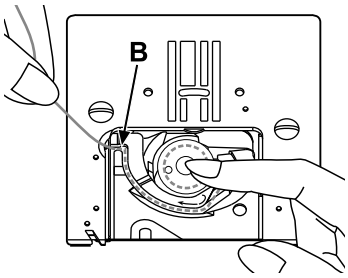

İpliğin, bobin tutucunun tansiyon yayı içerine doğru çekildiğinden emin olmak için, çekerken, bobin üzerine bir parmağınızla hafifçe bastırın.

Kontrol olarak, iplik beslemesinde, bir direnç hissedeceksiniz.

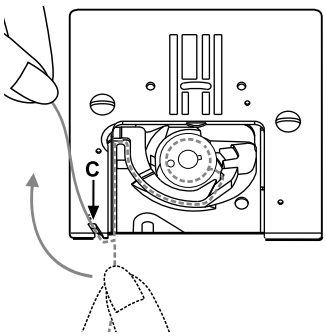

İpliği ok işaretlerinden dikiş plakası kılavuzu içerisine (B)'den (C)'ye gelecek şekilde çekin.

Fazla ipi kesmek için, (C) noktasında kesme bıçağı üzerinden ipi çekin.

Bobin kapağını kapatmak için, geriye doğru itin.

Üst ipliği takma

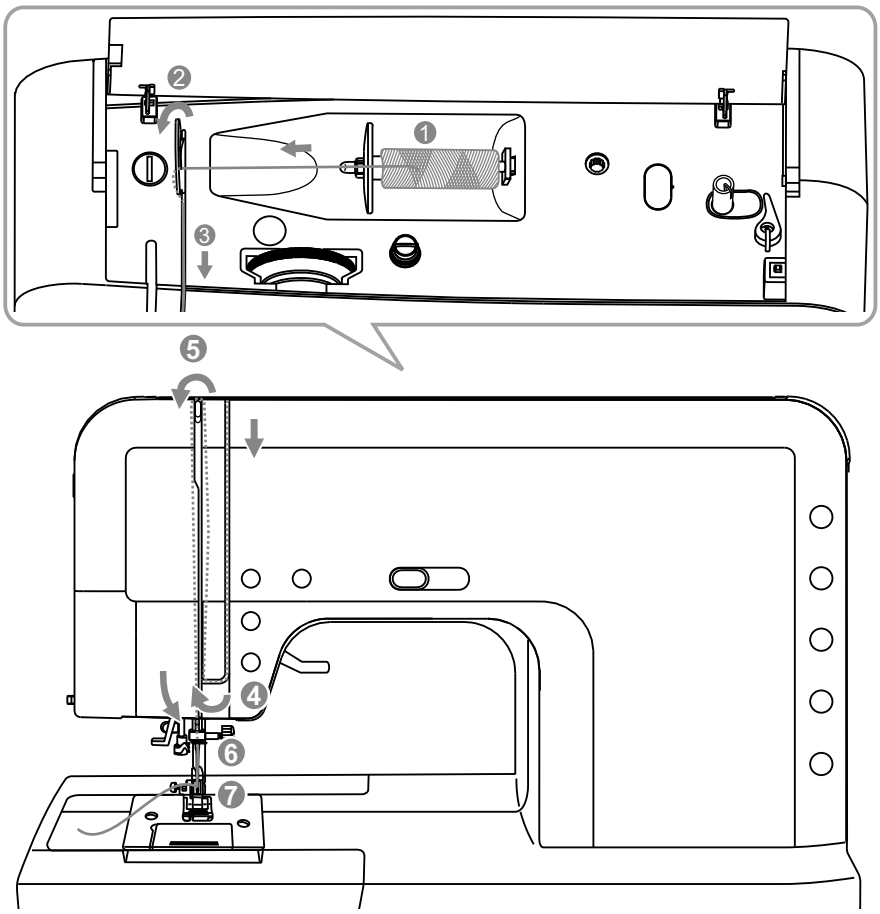

Lütfen Dikkat Ediniz:
İplik takma işlemini doğru bir şekilde yapmak önemlidir, böyle yapılmadığı durumlarda, çeşitli dikiş sorunları ortaya çıkabilir.

İğneyi en üst noktaya getirin ve ayrıca gerilim disklerini serbest bırakmak üzere baskı ayağını kaldırın.

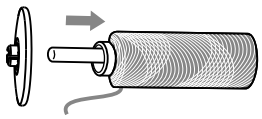

1. Makara pimini, orta konuma yerleşene kadar kaldırın.
   İplik makarasını makara pimi üzerine yerleştirin, böylece iplik makaranın ön tarafından gelecektir, sonrasında makara başlığını makara piminin ucuna yerleştirin.

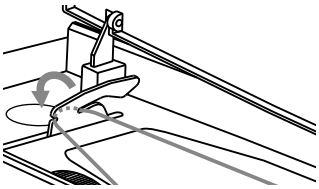

2. İpliği, üst iplik kılavuzu içerisinde kopartın.

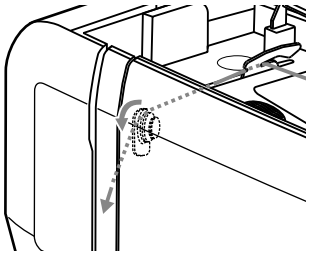

3. İpi ileri ve aşağı doğru çekin. Bu işlem ipin istenilen gerilimde olmasını sağlayacaktır.

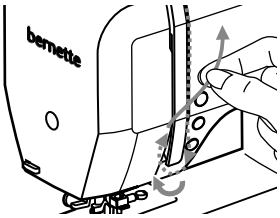

4. Daha sonra, gerdirme kolu kapağının altına ve etrafına olacak şekilde yapın.

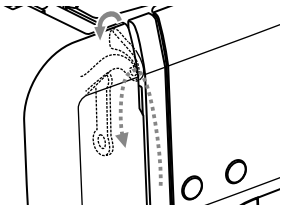

5. Bu hareketin en üstünde, ipliği sağdan sola, gerdirme kolunun oluklu gözü boyunca ve daha sonra aşağıya doğru geçirin.

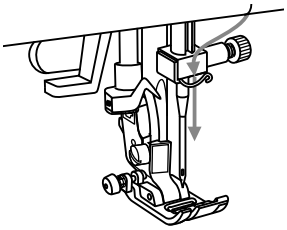

6. İpliği kablo bağlantısı boyunca kılavuzlayın.

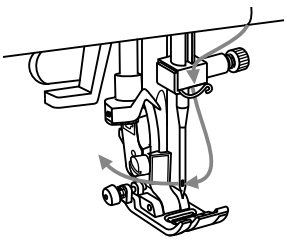

7. İpliğin ucunu, iğne boyunca önden arkaya doğru çekin ve sonrasında ipliğin 10 cm'sine kadar çekin.

   Fazla iğne ipliğini kesmek için, ön yüz iplik kesiciyi kullanın.

   İğneye iplik geçirmek için, iplik geçirme aleti kullanın (gerekli talimatlar için bir sonraki sayfaya bakın).

İğneye iplik takma

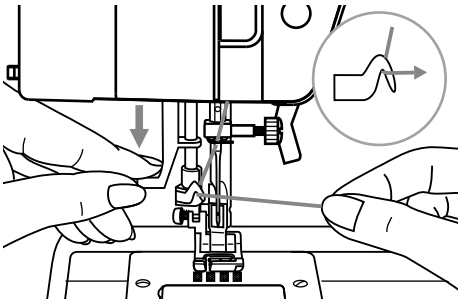

İğneyi en yüksek pozisyonuna kaldırınız ve baskı ayağı kolunu kaldırınız.

Dikkat:
Anahtarı kapalı konuma ("O") getirin.

İplik geçirme aletini yavaşça indirin ve ipliği iplik kılavuzu boyunca ve daha sonra sağa doğru gösterildiği gibi çekin.

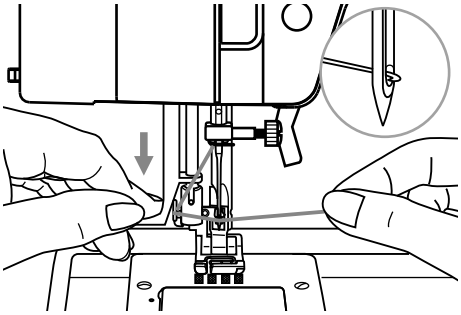

İplik geçirme aleti otomatik olarak iplik geçirme konumuna gelecek ve kanca pernosu iğne gözüne geçecektir.

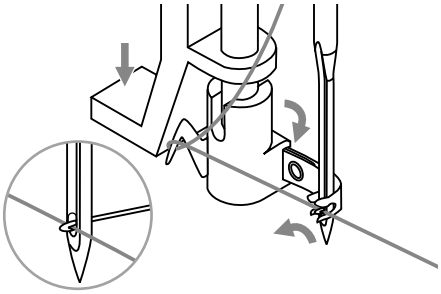

İpliği sağa doğru çekin ve iğnenin ön tarafına doğru kılavuzlayın.

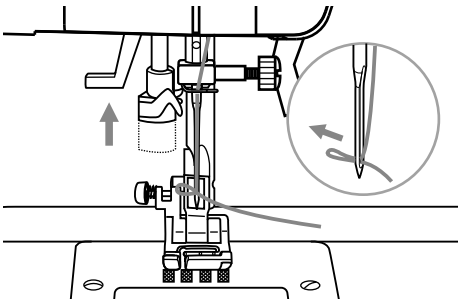

İpliği gevşek bir şekilde tutun ve kolu yavaş bir şekilde serbest bırakın.

Kanca, ilmek oluşturan iğne gözü boyunca ipliği döndürecek ve geçirecektir.

İpliği iğne gözünden çekiniz.

İğne Değiştirilmesi

Dikkat:
Aşağıdaki işlemleri yaparken güç kaynağını kapalı ("O") konumuna getirin!

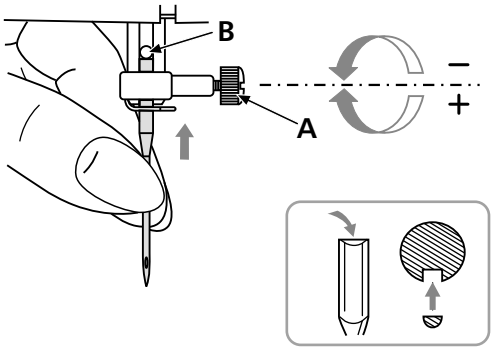

İğneyi, özellikle yıpranma emareleri gösteriyorsa ve sorunlara neden oluyorsa düzenli olarak değiştiriniz.

Gösterilen talimatlara bakarak, iğneyi yerleştirin.

A. İğne kelepçe vidasını gevşetiniz ve yeni iğneyi taktıktan sonra tekrar sıkıştırınız. Şaftın düz tarafı arkaya doğru olmalıdır.
B. İğneyi gittiği yere kadar itiniz.

İğneler mükemmel durumda olmalıdırlar.

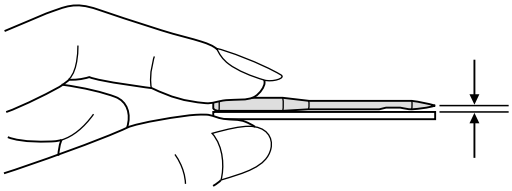

Şu durumlarda problem meydana gelebilir:
- Eğik iğneler
- Kör iğneler
- Hasarlı iğneler

İplik Kesici

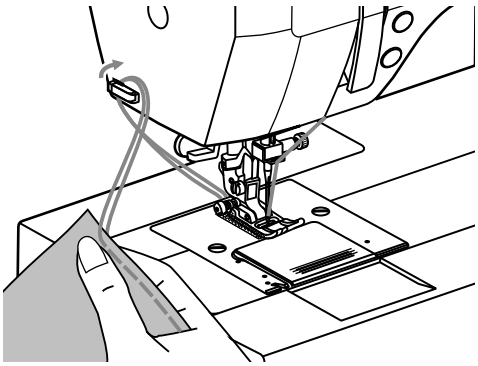

Ön yüz iplik kesicinin iki fonksiyonu vardır.

1. İğneye iplik geçirdikten sonra ipliğin kesilmesi
2. Bir dikiş yerini bitirdikten sonra, ipliğin kesilmesi.

İşinizi bitirdikten sonra ipliği kesmek için, baskı ayağını kaldırın.

Kumaşı kaldırın, ön kaplamanın sol tarafına doğru iplikleri çekin ve iplik kesiciyi kullanarak kesin.

İplikler bir sonraki iplik yerine başlamak üzere uygun uzunluklarda kesilir.

İplik ayarı

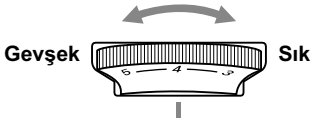

- Temel iplik gerilim ayarı: "4"
- Gerilimi arttırmak için, kadranı bir sonraki yüksek dereceye çeviriniz. Gerilimi azaltmak için, kadranı bir sonraki düşük dereceye çeviriniz.
- Gerilimin düzgün bir şekilde ayarlanması, iyi bir dikiş için önemlidir.
- Tüm dekoratif dikişler için, üst iplik kumaşınızın altında olduğunda, her zaman için daha güzel bir dikiş ve daha az kumaş büzülmesi elde edersiniz.

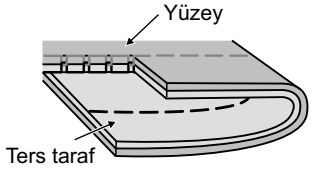

Düz dikiş için normal iplik gerilimi.

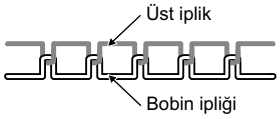

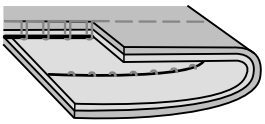

İplik gerilimi düz dikiş için çok gevşek. Kadranı daha yüksek dereceye çevirin.

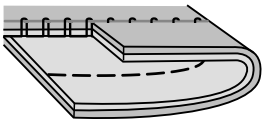

İplik gerilimi düz dikiş için çok sık. Kadranı daha düşük dereceye çevirin.

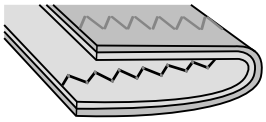

Zig zag ve dekoratif dikiş için normal iplik gerilimi.

Ayak baskısı ayarlama

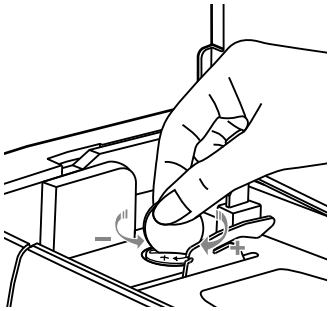

Makinenin baskı ayağı basıncı önceden ayarlanmış olup, (hafif ya da ağır) kumaş tipine göre herhangi bir yeniden ayarlama gerektirmemektedir.
Bununla birlikte, eğer baskı ayağı basıncını ayarlamanız gerekiyorsa, baskı ayarlama vidasını bir madeni para ile döndürün.
Çok ince kumaşları dikmek için, vidayı saat yönünün aksine doğru çevirmek suretiyle basıncı gevşetiniz ve ağır kumaşlar için saat yönünde çevirerek sıkınız.
Başlangıçtaki basınç ayağı değerine dönmek için, basınç ayarlama vidasının ön kapak ile aynı hizada olması için döndürün.

Ayağın Değiştirilmesi

Dikkat:

Aşağıdaki işlemleri yaparken güç kaynağını kapalı ("O") konumuna getirin!

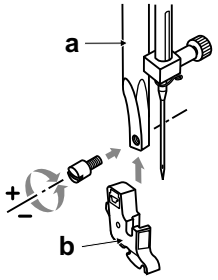

Baskı ayağı tutucusunun takılması

Baskı ayağı çubuğunu (a) kaldırın.

Gösterildiği gibi baskı ayağı tutucusunu takın (b).

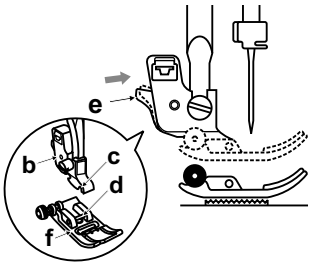

Baskı ayağını takma

Baskı ayağı tutucusunu (b) kesici (c) tam pimin (d) üzerine gelene kadar alçaltınız.

Siyah kola (e) basın.

Baskı ayağı tutucusunu (b) alçaltınız ve baskı ayağı (f) otomatikman yerine yerleşecektir.

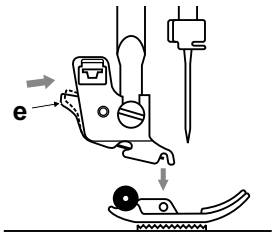

Baskı ayağını çıkarma

Baskı ayağını yükseltiniz.

Siyah kolu (e) bastırın ve ayak serbest kalacaktır.

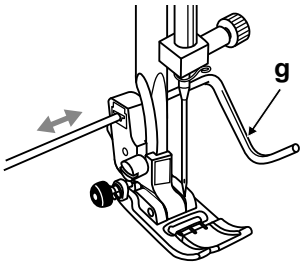

Kenar/kapitone kılavuzunu birleştirin

Kenar/dikiş kılavuzunu (g) şekilde görüldüğü gibi yuvaya takınız.

Kenara ve pliseye göre ayarlamak yapın.

Baskı ayağını kaldırma, indirme

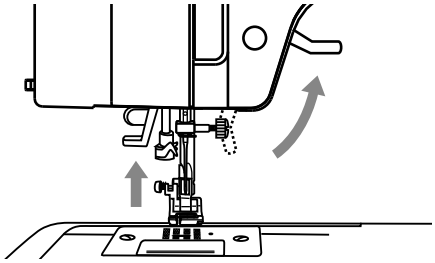

Baskı ayağı kolunu, baskı ayağınızı kaldırır ve indirir.

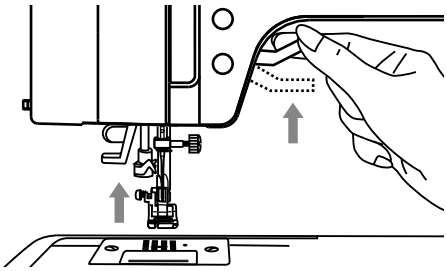

Çeşitli kalınlıklarda kumaşta dikiş yaparken, bası ayağı, baskı ayağı kolunu daha yukarı kaldırarak, ikinci bir aşamaya kaldırılabilir.

Bu çalışmanın daha kolay bir şekilde yapılmasını sağlar.

Besleme dişlisi düşürme

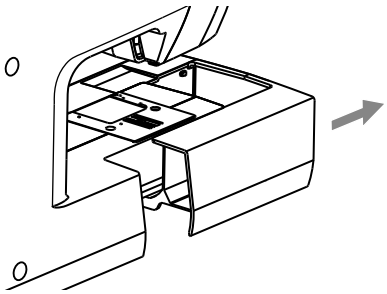

Dikiş tablasının sökülmesiyle, alçaltılmış besleme kolu, serbest kolun arkasında yerleştirilebilir.

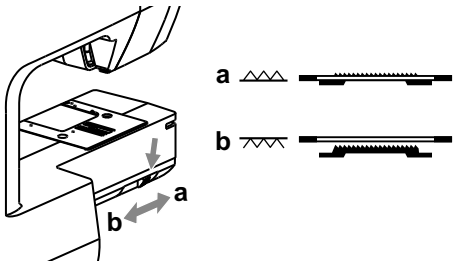

Kolu " " (b)'ye kaydırarak, düğme dikme ya da el yapımı nakış gibi durumlarda, dişliyi alçaltabilirsiniz.

Eğer, dikişe devam etmek isterseniz, dişliyi kaldırmak için, kolu " " (a) konumuna kaydırın.

Kol, sağa doğru döndürülmüş olsa da, el çarkını döndürmezseniz, dişli yükselmeyecektir. Dişlileri kaldırmak için tam bir dönüş yapın.

Iğne, Kumaş, İplik Seçim Kılavuzu

Önemli:

iplik kullanılan işe göre seçilmelidir.. Mükemmel dikiş sonucu için, iplik ve kumaş kalitesi önemli bir rol oynamaktadır. Bu yüzden kaliteli markaların kullanılması tavsiye edilir.

Iğne ve iplik seçerken dikkatli olunmalıdır. Kumaş kalınlığılığı ve tipi iplik kalınlığı, iğne kalınlığını doğru belirlemek en kaliteli ve düzenli dikişlerde önemli bir rol oynamaktadır.

İğne büyüklüğü	Kumaş	İplik
9-11/65-75	Düşük ağırlıklı kumaşlar-ince pamuklular, vual, şayak, ipek, muslin, Oiana, bağlama, pamuklu örme, triko, jarse, krape, dokuma polyester, gömlek ve bluz kumaşları.	Hafif pamuk, naylon yada polyester iplik.
12/80	Orta ağırlıklı kumaşlar-pamuklu, saten, kettle kumaş, yelken bezi, duble örme, düşük ağırlıklı yünlüler.	Satılan ipliklerin çoğu orta ölçüdedirler ve bu kumaş ve iğne ebatları için uygundurlar. En iyi sonucu elde etmek amacıyla, sentetik malzemelerde ve pamuklu natürel dokuma kumaşlarda polyester iplik kullanınız. Altta ve üstte daima aynı ipliği kullanınız.
14/90	Orta ağırlıklı kumaşlar- pamuklu duk, yünlü, daha ağır örmeler, havlu kumaş, denim.	
16/100	Ağır kumaşlar- kanvas, yünlüler, dış mekan çadır bezi ve kapitone kumaşlar, denim, döşemelik malzeme (hafif ile orta arası).	
18/110	Ağır yünlüler, paltoluk kumaşlar, döşemelik kumaşlar, bazı deriler ve viniller.	Ağır iplik, kilim ipliği. Ağır ayak basıncı büyük sayılar kullanın.

Önemli:

İğne ölçüsünü iplik ölçüsüne ve kumaş ağırlığına uydurunuz.

İĞNE, KUMAŞ SEÇİMİ

İğneler	Açıklama	Kumaş tipi
HA x 1 15 x 1	Standart keskin iğneler. Ölçü ince ile geniş arasında. 9 (65) ila 18 (110)arası	Natürel dokuma kumaşlar-yün, pamuk, ipek, v.s. Oiana. Duble örmeler için tavsiye olunmaz.
15 x 1/ 130/ 705H	Yarı yuvarlak iğne, atkılı. 9 (65) ila 18 (110)arası	Natürel ve sentetik dokuma kumaşlar, polyester karışımlar. Örme polyesterler, bağlantılar, triko, tekli ve duble örmeler. Tüm kumaşların dikişi için 15x1 yerine kullanılabilir.
15 x 1/ 130/ 705H (SUK)	Tam yuvarlak iğne. 9 (65) ila 18 (110) arası	Örme kazaklar, likra, mayo kumaşları, elastik.
130PCL/ 705H-LR/LL	Deri iğneleri. 12 (80) ila 18 (110)arası	Deri, vinil, döşemecilik. (Standart geniş iğnelere göre daha küçük delikler bırakmaktadır.)

Not:

- İkili iğneler özel ve dekoratif işler için satın alınabilir.
- Avrupa iğneleri 65, 70, 80 vs. ölçülerini, Amerikan ve Japon iğneleri ise 9, 11, 12 vs. ölçülerini gösterir.
- İğneyi sıkça (hemen, hemen her bir elbisede) ve/veya ilk iplik kopmasında yada dikiş atlamasında değiştiriniz.

Ayak Uygulama Grafikleri - model London 7

Çift iğne, daha yaratıcı sonuçlar elde etmek üzere, belli dikişler için teklif edilmektedir.

BASKI AYAĞI	UYGULAMA	İĞNE	BASKI AYAĞI	UYGULAMA	İĞNE
Çok amaçlı ayak (T)	Genel dikiş, Yama dikişleri, Dekoratif dikiş, Büzgü dikişi, Fagot dikiş, etc.		Kör kıvrım yeri ayağı (F)	Kör kıvrım yeri dikişi	
Fermuar ayağı (I)	Fermuar yerleştirme		Kenar baskısı ayağı (K)*	Dar Reçme	
Düğme dikiş ayağı	Düğme dikişi		Kordon ayağı (M)*	Kordon	
İlik açma ayağı (D)	İlik açma dikişi		Görünmez Fermuar ayağı *	Görünmez fermuar yerleştirme	
Saten dikiş ayağı (A)	Saten dikiş dikme		Toplama ayağı *	Büzgü	
Kapalı dikiş ayağı (E)	Kapalı dikiş		Hareketli ayak *	Bu ayak çok zor kumaşların düzensiz beslemesini önler	
1/4" Kapitone ayağı *	Kapitone ve yama dikme				
Örme / Brode ayağı *	Örme Serbest brode monogramı		Çift iğne *		

* Opsiyonel aksesuar olarak mevcuttur

Ayak Uygulama Grafikleri - model London 8

Çift iğne, daha yaratıcı sonuçlar elde etmek üzere, belli dikişler için teklif edilmektedir.

BASKI AYAĞI	UYGULAMA	İĞNE	BASKI AYAĞI	UYGULAMA	İĞNE
Çok amaçlı ayak (T)	Genel dikiş, Yama dikişleri, Dekoratif dikiş, Büzgü dikişi, Fagot dikiş, etc.		Kör kıvrım yeri ayağı (F)	Kör kıvrım yeri dikişi	
Fermuar ayağı (I)	Fermuar yerleştirme		Kenar baskısı ayağı (K)*	Dar Reçme	
Düğme dikiş ayağı	Düğme dikişi		Kordon ayağı (M)*	Kordon	
İlik açma ayağı (D)	İlik açma dikişi		Görünmez Fermuar ayağı *	Görünmez fermuar yerleştirme	
Saten dikiş ayağı (A)	Saten dikiş dikme		Toplama ayağı *	Büzgü	
Kapalı dikiş ayağı (E)	Kapalı dikiş		Hareketli ayak *	Bu ayak çok zor kumaşların düzensiz beslemesini önler	
1/4" Kapitone ayağı *	Kapitone ve yama dikme				
Örme / Brode ayağı	Örme Serbest brode monogramı		Çift iğne *		

* Opsiyonel aksesuar olarak mevcuttur

Çalışma Talimatları - model London 8

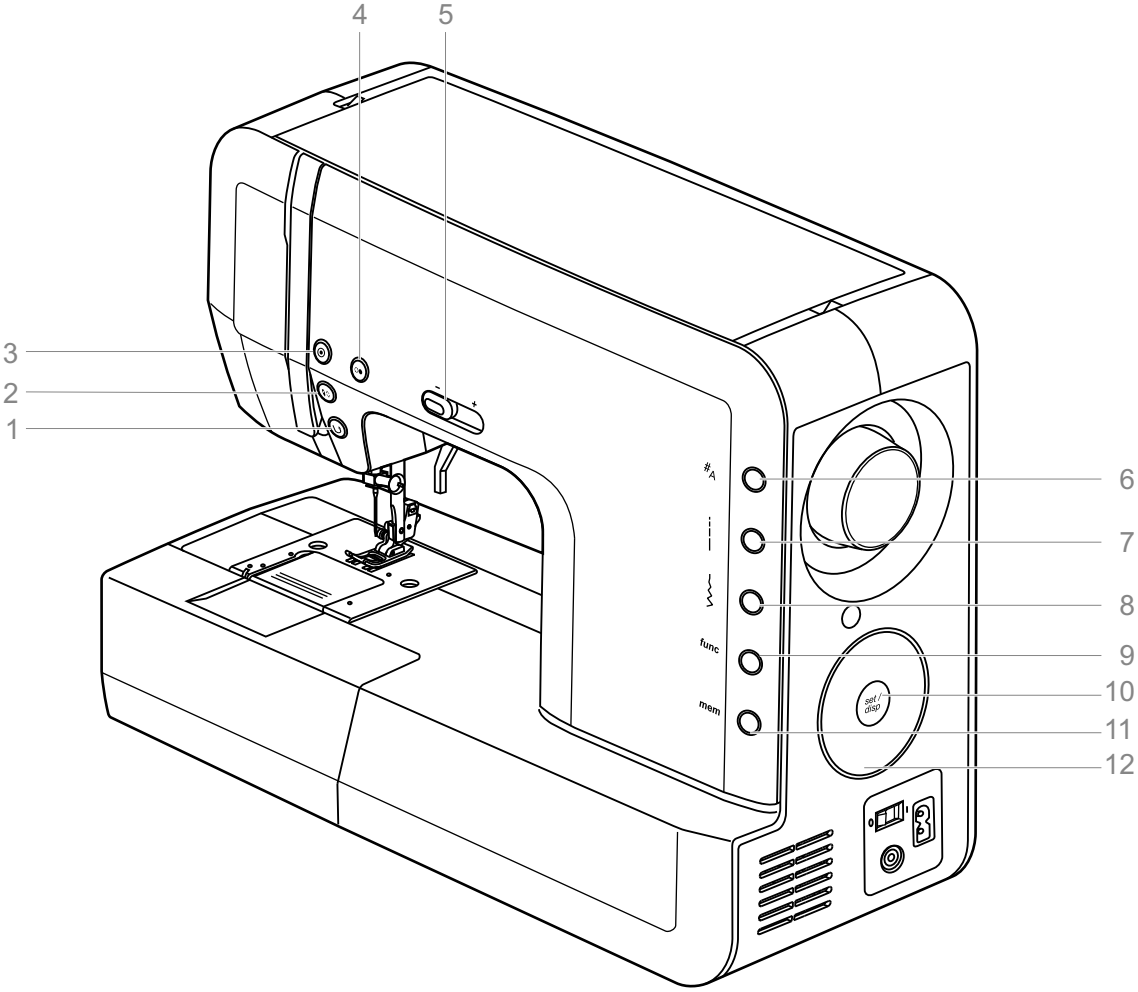

1. Geri dikiş
2. İğne yukarı-aşağı
3. Otomatik kilit düğmesi
4. Başlatma-durdurma düğmesi
5. Hız kontrol çubuğu
6. Desen grubu seçim düğmesi
7. Dikiş uzunluğu düğmesi
8. Dikiş genişliği düğmesi
9. Fonksiyo düğmesi (model London 8)
10. Ekran ayar düğmesi
11. Hafıza düğmesi (model London 8)
12. Desen seçici tekerlek

LED Ekran üzerinde Bilgiler

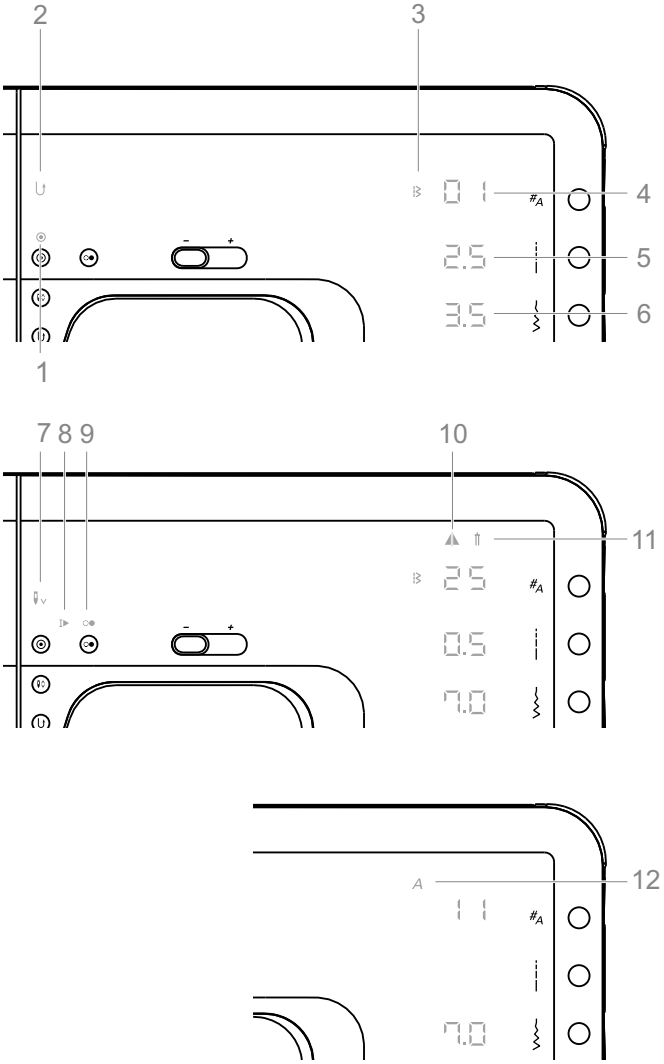

Normal modda ekran - London 8 modeli

1. Otomatik kilit
2. Ters
3. Desen grubu
4. Dikiş numarası
5. Dikiş uzunluğu (mm)
6. Dikiş genişliği (mm)
7. İğne yukarı aşağı
8. Otomatik desen sonu
9. Makine çalışırken
10. Desen aynalama fonksiyonu
11. Çift iğne fonksiyonu
12. Alfabe grubu

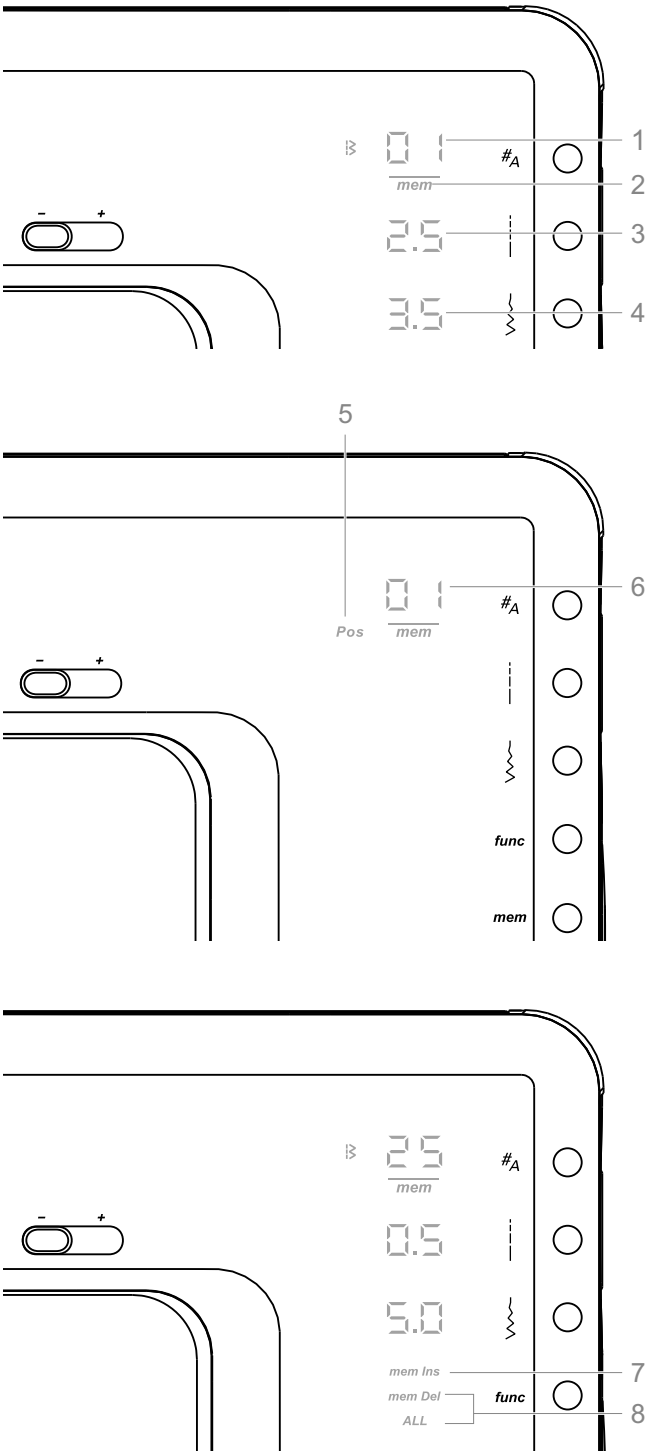

Hafıza modu ekranı - London 8 modeli

1. Dikiş numaraları
2. Hafıza modu aktif
3. Dikiş uzunluğu (mm)
4. Dikiş genişliği (mm)
5. Hafıza konumu ekran
6. Hafıza konumu
7. Hafıza ekleme fonksiyonu
8. Hafıza silme / Tüm fonksiyonları silme

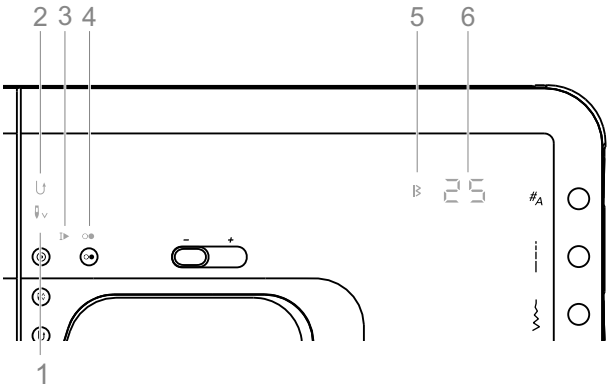

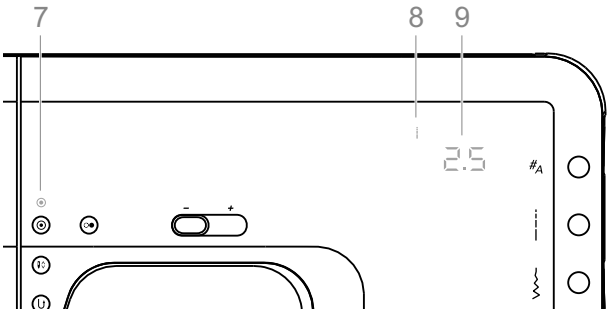

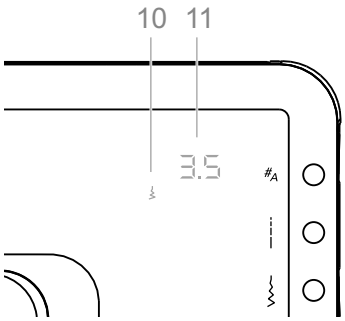

Normal modda ekran - London 7 modeli

1. İğne yukarı aşağı
2. Ters
3. Otomatik desen sonu
4. Makine çalışırken
5. Desen grubu
6. Dikiş numarası
7. Otomatik kilit
8. Dikiş uzunluğu modu
9. Dikiş uzunluğu (mm)
10. Dikiş genişliği modu
11. Dikiş genişliği (mm)

Not:

- Dikis uzunlugu veya dikis genisligi görüntülemek için, ilgili dügmeye basin.
- Makinenin sol tarafinda sembollerin yaninda seçilen degerler görünür.

Fonksiyon Düğmeleri

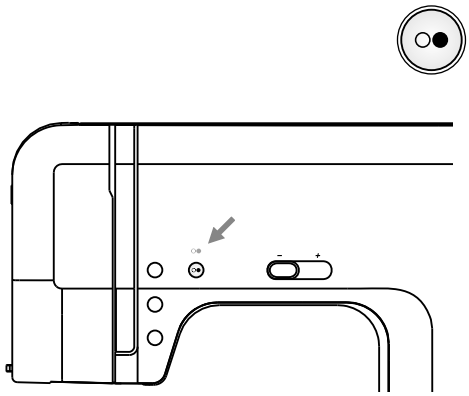

Başlatma-durdurma

Dikişe başlamak için bu düğmeye dokunulur.

Makine dikişe başlar ve makinayı durdurmak için tekrar aynı düğmeye basılır.

Bu düğme makinanızı pedalsız olarak kullanmanızı sağlar.

Makine çalışırken yada masura sararken ekranda bu düğmenin sembolü gözükür.

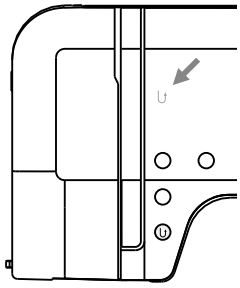

Geri Dikiş

Ters dikiş kullanmak için bu düğmeye basılır.

Sadece desen 01-05 ve 24 numaralı dikişlerde kullanılır.

Bu durumda makine sürekli geriye doğru dikiş yapar, tekrar ileri doğru dikiş yapmanız için tekrar bu düğmeye basmanız gerekmektedir.

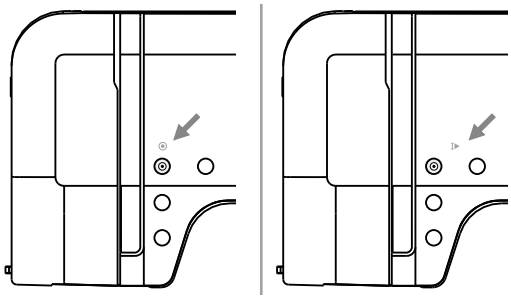

Otomatik desen sonu ve tek desen

01-05 ve 24 numaralı desenlerde bu düğmeye basıldıktan sonra 3 dikişten sonra makine otomatik olarak durur.

Ekranda bu sembol görüldüğü sürece makina tek desen yapar ve durur.

01-05, 10, 24 ve 50-60 hariç,makina otomatik kilit düğmesine basılınca dikiş sonunda 3 emniyet dikişi atarak otamatik olarak durur.

Bu fonksiyonu iptal etmek için aynı düğmeye tekrar basmanız gerekir.

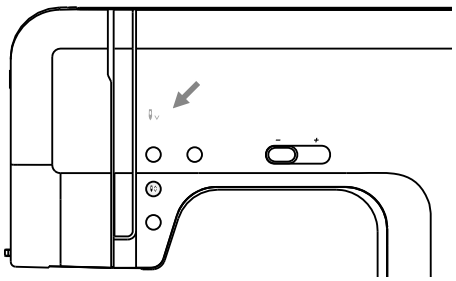

İğne yukarı-aşağı düğmesi

Bu düğmeye basarak iğneyi sürekli yukarıda yada aşağıda tutmanızı sağlayabilirsiniz.

İğne aşağı pozisyonda durduğunda ekranda iğne aşağı pozisyonu gözükecektir.

Lütfen dikkat

Dikiş sırasında, iğne yukarı pozisyonda olmalıdır,aksi halde makina otomatik olarak durur.

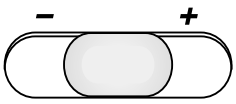

Hız kontrol çubuğu

Bu çubuk sayesinde dikiş yaparken makinanızı istenilen sürate ayarlayabilirsiniz.

Makinayı hızlandırmak için çubuğu (+)

Makinayı yavaşlatmak için çuğu (-)

yönüne doğru kaydırın.

Set/disp düğmesi

Normal modda bu düğme desen numarası dikiş genişliği ve uzunluğu gibi ayarları hatırlatır.

Fonksiyon modunda bu düğme seçilen fonksiyonları hatırlatır.

Hafiza modunda bu dügmeye basilirsa seçilen desen hafizaya atilmis ve yeni desen seçme pozisyonuna geçilmis olur.

Genel Çalisma Prensipleri

Desen seçimi,dikis ayarlari gibi tüm fonksiyonlarda seçici tekerlek kullanilir.

- Bir tusa basarak islevi seçin
- Seçilen fonksiyonda tusa basarak bir çok fonksiyonu yanip sönmeye basladiktan sonra buradan ayarlayabilirsiniz.
- Özel fonksiyonlar için (Alfabe,Hafiza Inceleme / Enter Düzenleme, Tümünü Sil) özel tus kombinasyonlari vardir.
- **Hata Sinyali** = 3 Kisa bip sesi

Normal mod: Deseni seçin ve dikin.Iki grupta kullanilabilir,dikis grubu ve alfabe grubu (Sadece model London 8 modelinde)

Hafiza modu: Bir desen kombinasyonu yaparak kendi desenlerinizi olusturun - aktif = hafiza modunda mem göstergesi " *mem* ". (Detayli Hafiza Modu açiklamalari için sayfa 65 bakiniz)

Normal Mod - model London 8

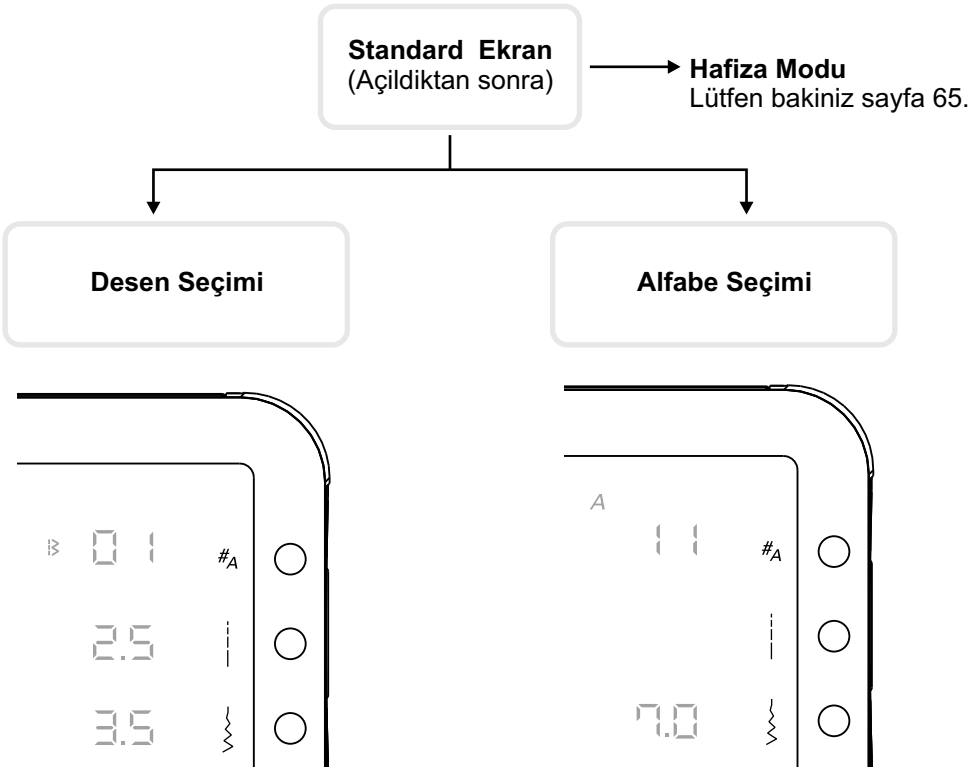

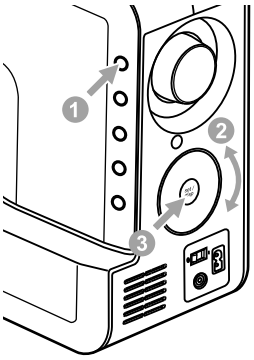

Bir desen ayarlama

1. Desen seçmek için desen grup düğmesine bir kez dokunun.
2. İstenilen dikişi seçmek için seçici tekerini kullanın.
3. Deseni okeylemek için set/disp düğmesine basın.

Not:
Diğer ayarlamalar, yani dikiş uzunluğu ve dikiş genişliği öncesi ya da ilgili düğmeye basarak deseni okeylemek ve nokta 2 ve 3 izledikten sonra değiştirilebilir.

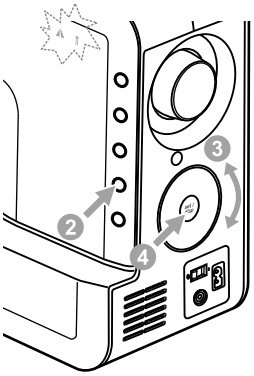

Ek bir işlevi ayarlama

1. Dikişi seçin.
2. Fonksiyon düğmesine basarak program açın.
3. Seçici tekerleği kullanarak çift iğne yada aynalama fonksiyonunu seçin.
4. Sset/disp düğmesine basarak okeyleyin.

Not:
Başlangıçta her iki semboller yanıp söner.Dikişe başlarken yalnızca seçilen fonksiyon yanıp söner.

Detaylar için sayfa 62/63'e bakınız.

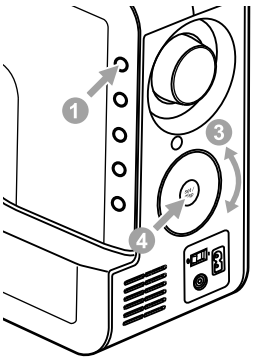

Alfabe ayarları

1. Alfabe seçimine girmek için desen grup seçme düğmesini çift tıklatın.
2. Desen numarasını kodlamak için seçme düğmesine tekrar basın.
3. Seçici tekerleği kullanarak harf numarasını seçin.
4. Set/disp düğmesine basarak okeyleyin.

Dikişler

Dikiş Deseni		Genişlik (mm)		Uzunluk (mm)		Baskı ayağı	Fonksiyonlar				
		Oto	Manüel	Oto	Manüel		Ters	Otomatik kilitleme	Ayna/ Baskı ayağı (London 8)	Çift iğne (London 8)	Hafıza (London 8)
Düz Dikiş	01	3.5	0.0-7.0	2.5	0.0-4.5	T	*	*		*	*
	02	0.0	0.0-7.0	2.5	0.0-4.5	T	*	*		*	*
Üçlü Düz	03	3.5	0.0-7.0	2.5	1.0-3.0	T	*	*		*	*
Zig-Zag	04	5.0	0.0-7.0	2.0	0.3-4.5	T	*	*		*	*
3 adımlı zig-zag	05	5.0	2.0-7.0	1.0	0.3-4.5	T	*	*		*	*
Çift Overlok	06	5.0	3.5-7.0	2.5	1.0-3.0	E		*	*/T	*	*
Kör Kıvrım Yeri	07	3.5	2.5-7.0	1.0	0.5-4.5	F		*	*/T	*	*
Overlok	08	3.5	3.5-7.0	1.0	0.5-4.5	E		*	*/T	*	*
Streç Dikiş	09	2.0	1.0-6.0	2.5	1.0-3.0	T		*	*	*	*
1 adımlı BH	10	5.0	2.5-7.0	0.5	0.3-1.0	D					
Üçlü Zig-Zag	11	5.0	2.5-7.0	2.5	1.0-3.0	T		*		*	*
Streç overlok	12	5.0	3.5-7.0	2.5	1.0-3.0	E		*	*/T	*	*
Delik açma	13	7.0	2.5-7.0	2.5	1.0-3.0	A		*		*	*
Üniversal	14	5.0	2.5-7.0	2.0	1.0-3.0	T		*		*	*
Köprüleme Dikiş	15	6.0	2.5-7.0	1.5	1.0-4.5	T		*		*	*
Streç Kör Kıvrım Yeri	16	3.5	2.5-7.0	1.5	0.5-4.5	F		*	*/T	*	*
Üniversal	17	5.0	2.5-7.0	2.0	1.0-4.5	T		*		*	*
Süperstreç (Tarak Dikiş)	18	4.0	2.5-7.0	2.0	1.0-3.0	T		*	*	*	*
Tekli Overlok	19	4.0	2.5-7.0	1.0	1.0-3.0	T		*	*	*	*
Fagotlama	20	5.0	2.5-7.0	2.5	1.0-3.0	T		*		*	*
Standart Overlok	21	5.0	3.5-7.0	2.5	1.0-3.0	E		*	*/T	*	*
Battaniye (Kapitone Uygulama)	22	3.5	2.5-7.0	2.5	1.5-3.0	T		*	*	*	*
Kuştüyü	23	5.0	2.5-7.0	2.5	1.0-3.0	A		*		*	*
El Bakma Kapitone	24	3.5	0.0-7.0	2.5	1.0-3.0	T	*	*		*	*
Fisto	25	7.0	2.5-7.0	0.5	0.3-1.0	A		*	*	*	*
Trapez	26	7.0	2.5-7.0	0.5	0.3-1.0	A		*		*	*
Çapraz Dikiş	27	6.0	3.0-7.0	1.0	1.0-3.0	A		*	*	*	*
Kareler	28	7.0	2.5-7.0	0.5	0.3-1.0	A		*		*	*
Saten dikiş	29	7.0	2.5-7.0	0.5	0.3-1.0	A		*	*	*	*
	30	7.0	2.5-7.0	0.5	0.3-1.0	A		*	*	*	*

* : Ayarlamalar yapılabilmektedir.

Lütfen dikkat:

Her desenin birimi grafikte gri olarak işaretlenmiştir.

Dikiş Deseni		Genişlik (mm)		Uzunluk (mm)		Baskı ayağı	Fonksiyonlar				
		Oto	Manüel	Oto	Manüel		Ters	Otomatik kilitleme	Ayna/ Baskı ayağı (London 8)	Çift iğne (London 8)	Hafıza (London 8)
Saten dikiş	31	7.0	2.5-7.0	0.5	0.3-1.0	A		*	*	*	*
	32	7.0	2.5-7.0	0.5	0.3-1.0	A		*	*	*	*
Dekoratif Saten Dikiş	33	7.0	2.5-7.0	0.5	0.3-1.0	A		*	*	*	*
	34	7.0	4.0-7.0	0.5	0.3-1.0	A		*		*	*
	35	7.0	4.0-7.0	0.5	0.3-1.0	A		*	*	*	*
	36	7.0	4.0-7.0	0.5	0.3-1.0	A		*		*	*
Kapitone Dikiş (noktalama için)	37	6.0	4.5-7.0	1.0	1.0-3.0	A		*		*	*
Dekoratif Dikiş	38	5.0	3.0-7.0	2.5	1.5-4.5	A		*		*	*
Çapraz Dikiş	39	6.0	5.0-7.0	1.0	1.0-3.0	A		*		*	*
	40	6.0	5.0-7.0	1.0	1.0-3.0	A		*	*	*	*
Dekoratif Dikiş	41	7.0	3.0-7.0	2.0	1.0-3.0	T		*		*	*
	42	7.0	4.0-7.0	2.5	1.5-3.0	A		*		*	*
	43	7.0	5.0-7.0	2.0	2.0-3.0	A		*		*	*
	44	7.0	4.0-7.0	3.0	2.5-4.5	A		*		*	*
Saten dikiş	45	7.0	2.5-7.0	0.5	0.3-1.0	A		*	*	*	*
	46	7.0	2.5-7.0	0.5	0.3-1.0	A		*	*	*	*
Dekoratif Dikiş	47	5.0	2.5-7.0	2.5	1.5-3.0	T		*	*	*	*
	48	7.0	3.5-7.0	2.0	1.5-3.0	T		*	*	*	*
	49	7.0	3.0-7.0	2.0	1.5-3.0	A		*	*	*	*
Tamir Dikişi	50	7.0	3.5-7.0	2.0	1.0-2.0	D					
	51	7.0	3.5-7.0	2.0	1.0-2.0	D					
1 adımlı BH	52	5.5	3.0-7.0	0.5	0.3-1.0	D					
	53	5.0	2.5-5.5	0.5	0.3-1.0	D					
	54	6.0	3.0-7.0	0.5	0.3-1.0	D					
	55	5.0	2.5-5.5	0.5	0.3-1.0	D					
	56	5.0	2.5-5.5	0.5	0.3-1.0	D					
	57	7.0	5.5-7.0	0.5	0.3-1.0	D					
	58	7.0	5.5-7.0	0.5	0.3-1.0	D					
	59	6.0	3.0-7.0	1.5	1.0-3.0	D					
Fisto Dikişi	60	7.0	5.0,6.0,7.0	-	-	A					

* : Ayarlamalar yapılabilmektedir.

Lütfen dikkat:

Her desenin birimi grafikte **gri** olarak işaretlenmiştir.

Alfabeler - model London 8

01	02	03	04	05	06	07	08	09	10
1	2	3	4	5	6	7	8	9	0

11	12	13	14	15	16	17	18	19	20	21	22	23	24	25	26	27	28	29	30	31	32	33	34	35	36
A	B	C	D	E	F	G	H	I	J	K	L	M	N	O	P	Q	R	S	T	U	V	W	X	Y	Z

37	38	39	40	41	42	43	44	45	46	47	48	49	50	51	52	53	54	55	56	57	58	59	60	61	62
a	b	c	d	e	f	g	h	i	j	k	l	m	n	o	p	q	r	s	t	u	v	w	x	y	z

63	64	65	66	67	68	69	70	71	72	73	74	75	76	77	78	79	80	81	82	83	84	85	86	87	88
Ä	Å	Æ	Ñ	Ö	Ø	Ç	Ü	ä	ã	å	æ	ë	è	é	ê	ñ	ö	õ	ø	ì	ç	ü	ũ	ß	&

89	90	91	92	93	94	95
?	!	_	’	,	.	-

Lütfen Dikkat Ediniz:

- Normal modda, tüm harfler en fazla 7 mm yüksekliğinde dikilir. Kullanıcı, eğer bir dizi harf dikiliyorsa, harfleri hizalaması gerekmektedir.

- Eğer bir dizi harf hafızada saklanmışsa, makine büyük harfleri 5.5 mm'lik azaltılmış yükseklik seviyesi ile diker. Bu şekilde, bütün harfler otomatik olarak hizalanır.

- Eğer sadece büyük harfler hafızada saklanmışsa, makine maksimum 7 mm'lik yükseklikte dikiş yapar.

Yararlı Bilgiler

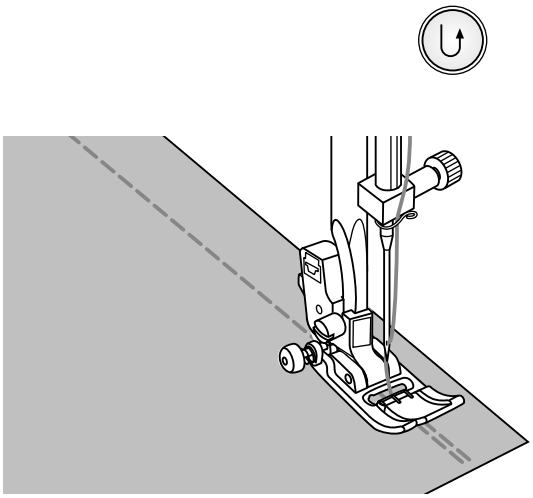

Geri Dikiş

Ters dikiş, dikiş yerinin başında ve sonunda iplikleri bağlamak için kullanılır.

Ters dikiş düğmesine basın ve 4-5 kez dikiş yapın.

Düğme salıverildiğinde, makine ileriye doğru dikiş yapar.

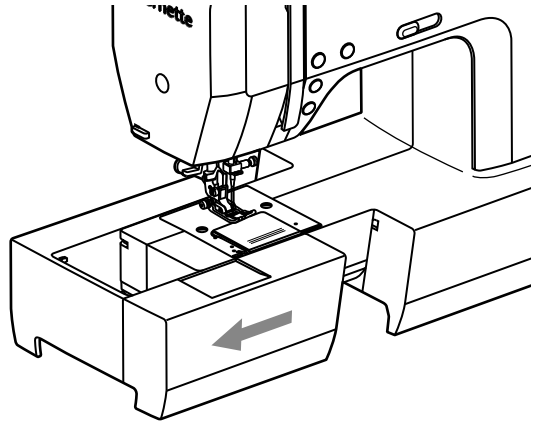

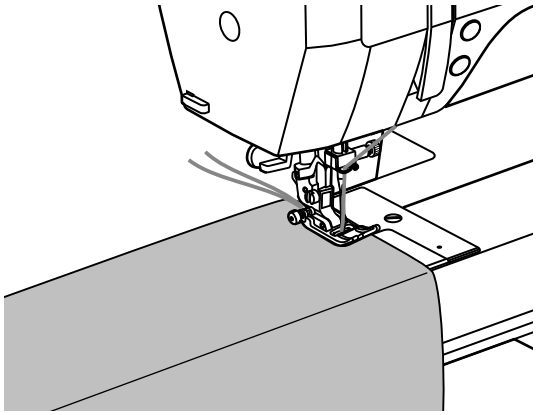

Serbest kol

Serbest kol dikişi, pantolon reçmeleri ve manşetleri gibi boru şeklindeki alanlarda dikiş yapmak için uygundur.

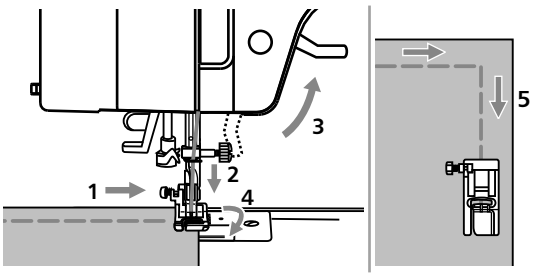

Dikiş köşeleri

1. Bir köşeye geldiğinizde dikiş makinesini durdurun.
2. Manüel olarak ya da iğne yukarı/ aşağı düğmesine bir kere basarak iğneyi kumaş içerisine indirin.
3. Baskı ayağını yükseltin.
4. İğneyi bir eksen olarak kullanın ve kumaşı döndürün.
5. Baskı ayağını alçaltınız ve dikişe başlayınız.

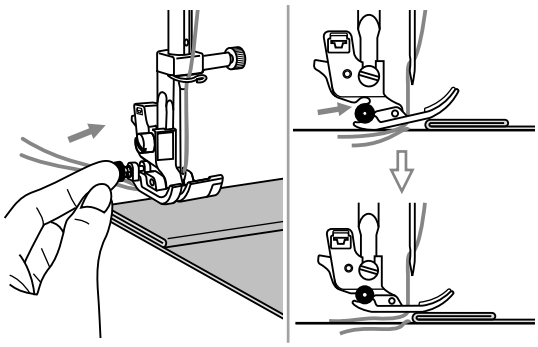

Ağır kumaşlarda dikiş

Baskı ayağının sol tarafındaki siyah düğme, eğer baskı ayağını indirmeden önce iterseniz, baskı ayağını yatay konumda kilitler. Bu, dikiş yerinin başlangıcında, düz bir besleme sağlar ve kotları reçmelerken dikiş yerleri üzerinden dikiş yaparken çok katmanlı kumaş üzerinde dikiş yaparken yardımcı olmaktadır.

Arttırılmış bir kalınlık seviyesine geldiğinizde, iğneyi alçaltın ve baskı ayağını kaldırın. Ayağın ucuna basın ve siyah düğme içine itin ve sonrasında ayağı indirin ve dikişe devam edin.

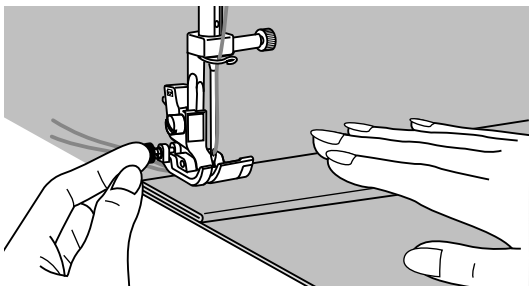

Birkaç dikiş sonrasında, siyah düğme otomatik olarak salıverir.

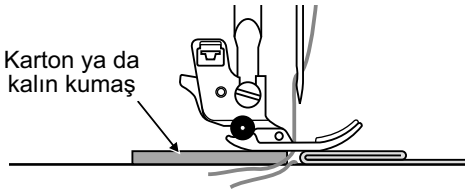

Dikiş yerinin arkasında, aynı kalınlıkta başka bir kumaş yerleştirebilirsiniz. Ya da, elle besleyerek ve katlanmış kısma doğru dikiş yaparak baskı ayağını destekleyebilirsiniz.

Düz Dikişler ve İğne Pozisyonu

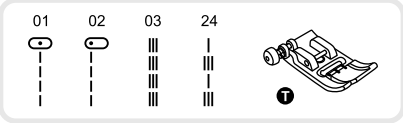

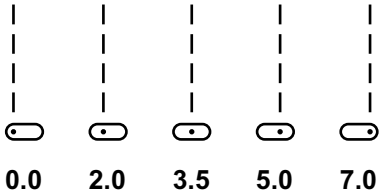

İğne pozisyonu değiştirme

Bu ayar desen 01-03, 24 için geçerlidir. önceden ayarlanmış pozisyon "3.5 ", merkezi konumudur.

seçici tekerlek saatin tersi yönde, iğne pozisyon sola hareket edecektir. Eğer açtığınızdaseçici çark saat yönünde, iğnepozisyon sağa hareket edecektir.

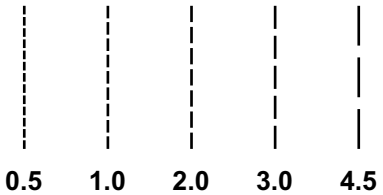

Dikiş uzunluğunu değiştirme

Düğmeyi sola doğru çevirdiğinizde adım mesafesi daha sıkı.

Sola doğru çevirdiğinizde adım mesafesi daha uzun olarak dikiş yapar.

Genellikle kalın kumaşlarda daha uzun adım mesafesi tercih edilmelidir.

Zig-zag Dikişler

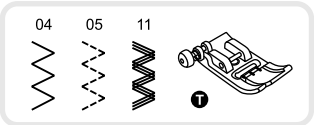

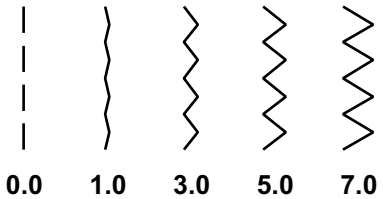

Dikiş genişliğinin ayarlanması

Zigzag dikiş için azami zigzag dikiş genişliği "7.0" dir.; bununla birlikte, genişlik herhangi bir desende azaltılabilir. "+" dikiş genişliği ayarlama düğmesine "0.0-7.0" arasında basarsanız, genişlik artmaktadır.

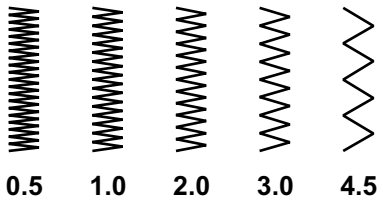

Dikiş uzunluğunu ayarlama

Zigzag dikişin yoğunluğu, dikiş uzunluk kadranı ayarı "0.3" e yaklaştıkça artar.

Net zigzag dikiş genellikle "1.0-2.5" te elde edilir. Birbirine yakın zigzag dikişler, saten dikiş olarak adlandırılır.

Stretch Dikiş

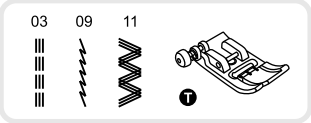

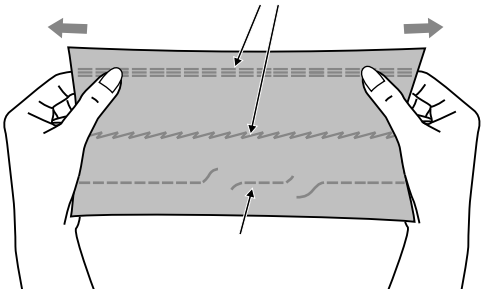

Bu dikiş şekli, güçlü ve esnek bir dikiş garanti etmekte ve kumaşta kırılma olmamasını sağlamaktadır.

Kumaşı sökmek ve dikmek için kolaylık sağlamaktadır. Kot kumaşı gibi dayanıklı kumaşları birleştirmekte iyidir.

Bu dikişler, ayrıca dekoratif üst dikiş olarak da kullanılabilmektedir.

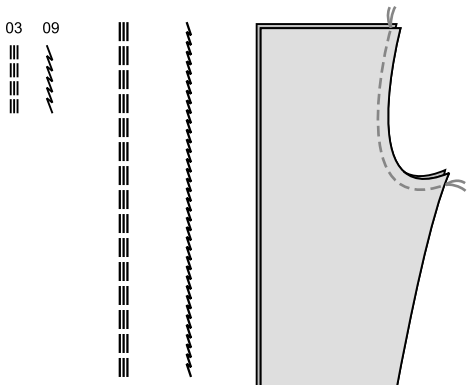

Düz streç dikiş, streç ve ağır giysi dikiş yerleri için üçlü takviye eklemek üzere kullanılmaktadır.

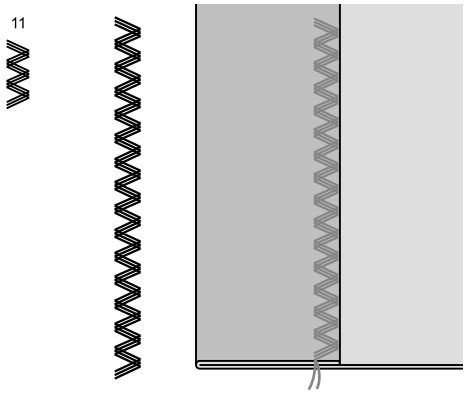

Üçlü zig-zag ise kot kumaşı, kadife, v.s. gibi sert kumaşlar için uygundur.

Overlok Dikişler

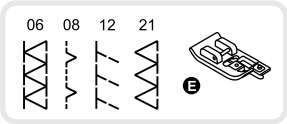

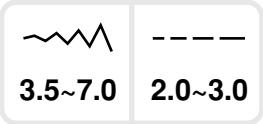

Kapalı ayağın kullanılması

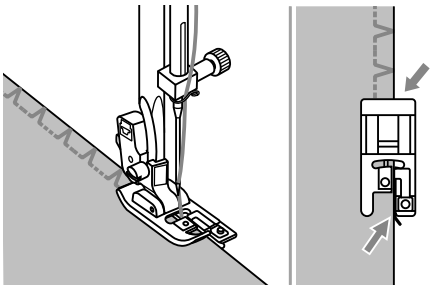

Baskı ayağını kapalı ayak (E) olacak şekilde değiştirin.

Kumaşı, kapalı ayak kılavuzunun aksine olacak şekilde kumaş kenarı ile dikin.

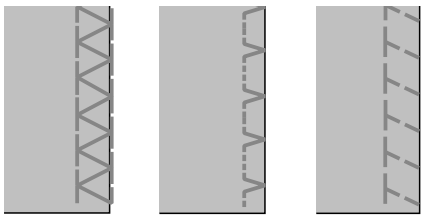

Dikkat:

Kapalı ayak, sadece 06, 08, 12 ve 21 desenleri ile birlikte dikiş yapmak için kullanılmalı ve dikiş genişliğini "3.5" ten daha kısa olacak şekilde ayarlamayın. İğnenin baskı ayağına vurabileceği ve diğer desenleri ve genişlikleri dikerken kırılabileceği ihtimal dahilindedir.

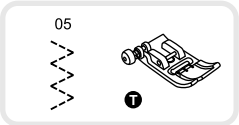

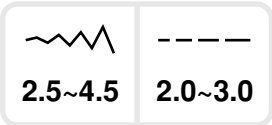

Çok amaçlı ayağın kullanılması

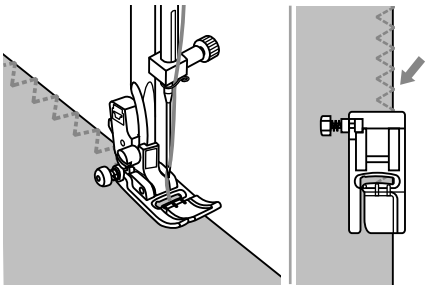

Baskı ayağını çok amaçlı ayak (T) olacak şekilde değiştirin.

Kumaşın kenarı boyunca kapalı kısmı dikin, böylece iğne sağ tarafta kumaşın kenarı üzerine düşer.

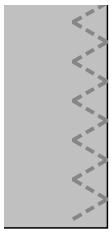

Kör Dikiş

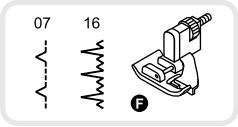

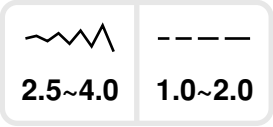

07: Sert kumaşlar için kenar bastırma/lingerie

16: Streç kumaşlar için kenar bastırma

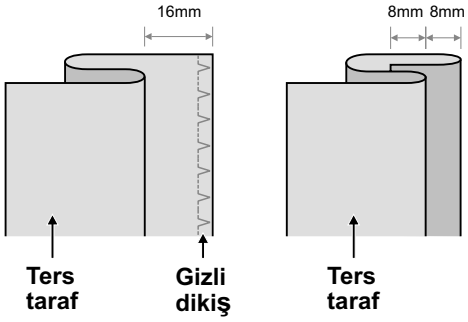

Lütfen Dikkat Ediniz:

Kenar bastırma dikişi pratik gerektirir. Daima, önce bir test yapınız.

Kumaşı şekilde gösterildiği gibi ters tarafı üste gelecek biçimde kıvırınız.

Sol taraftaki resimde gösterildiği gibi, ilk önce gizli bir dikiş yapın.

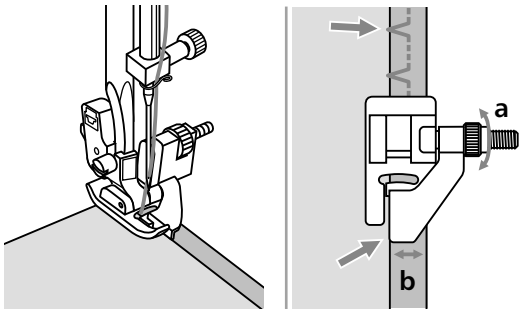

Kumaşı ayağın altına yerleştiriniz. İğne tamamen sola dikiş yapana kadar, el çarkını elle ileri doğru çeviriniz. Sadece kumaşın katına batıp, çıkmalıdır. Eğer bu olmazsa, dikiş genişliğini buna göre ayarlayınız.

Topuzu (a) çevirerek, kılavuzu (b) ayarlayınız, böylece kılavuz tam katın altında kalır.

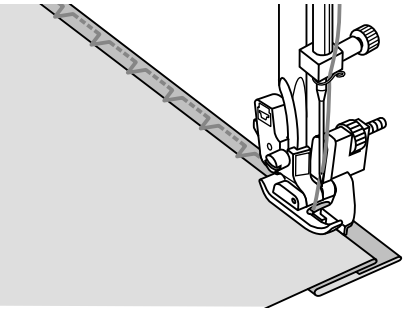

Yavaşça dikiş yapın, kumaşı kılavuzun kenarı boyunca dikkatli bir şekilde kılavuzlayın.

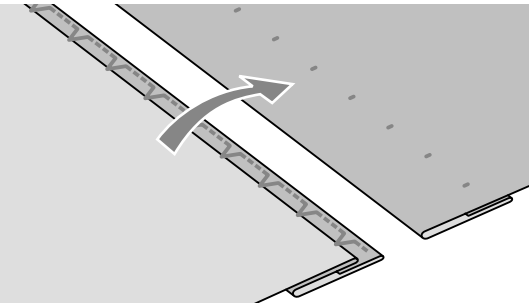

Kumaşı döndürün.

Düğme Dikme

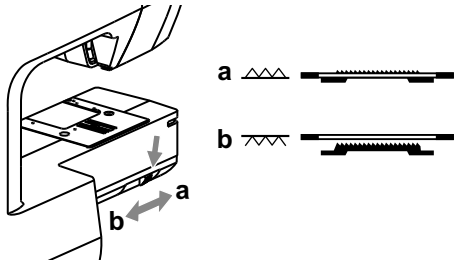

Baskı ayağını düğme dikiş ayağı olacak şekilde değiştirin.

Besleme dişlisini, indirmek için dişli kontrolünü " " e doğru hareket ettiriniz.

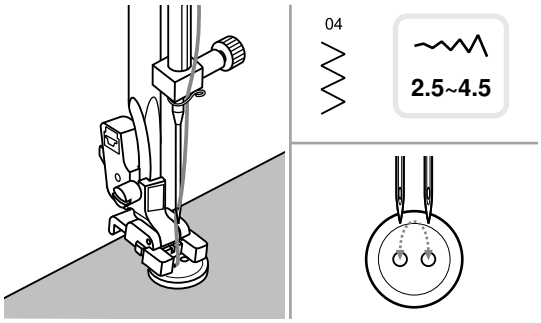

Ayağın altında bulunan işi konuşlandırınız. Düğmeyi istenen pozisyonda yerleştiriniz, ayağı alçaltınız.

Zig zag desenini seçin. Dikiş genişliğini, düğmenin iki deliği arasındaki mesafeye göre "2.5-4.5" e ayarlayın.

İğnenin, düğmenin sol ve sağ deliklerine net bir biçimde girip, girmediğini kontrol etmek için el çarkını çeviriniz.

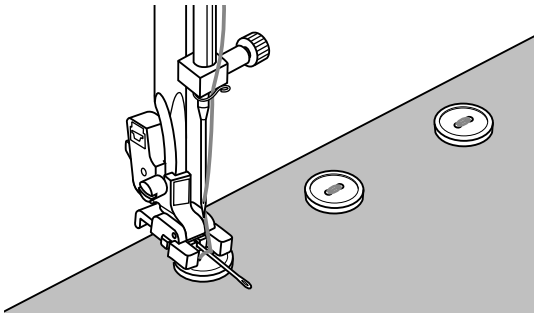

Dikiş yapmadan önce, dikişin başında ve sonunda takviye dikişlerini otomatik olarak dilmek için otomatik kilit düğmesine basın. Eğer bir ayak gerekli ise, düğmenin üzerine bir örme iğnesi yerleştiriniz ve dikiniz.

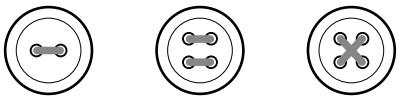

4 delikli düğmeler için, önce öndeki iki deliği dikiniz, işi ileri doğru itiniz ve akabinde arka iki deliği dikiniz.

İlik Dikişleri

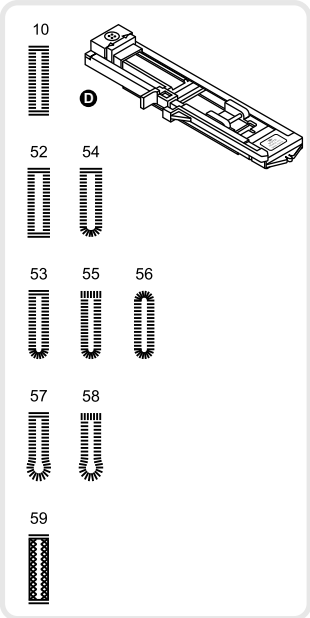

2.5~7.0	0.3~1.0
3.0~7.0	0.3~1.0
2.5~5.5	0.3~1.0
5.5~7.0	0.3~1.0
3.0~7.0	1.0~2.0

10: İnce ya da orta kumaşlar için
52: İnce ya da orta kumaşlardan mamül bluzlar ya da şortlar üzerine yatay delikler
53: İnce ya da orta kumaşlar için
54: İnce ya da orta kumaşlardan mamül bluzlar ya da şortlar üzerine yatay delikler
55: Kalın kumaşlar üzerine yatay düğme delikleri
56: İnce ya da orta kumaşlar için
57: Takım elbiseler ya da paltolar için
58: Kalın kabanlar için
59: Kaba dokumalı kot kumaşları ya da streç kumaşlar için

Lütfen Dikkat Ediniz:

Projenizde bir ilik açmadan önce, aynı tipte bir parça kumaş üzerinde denemeler yapın.

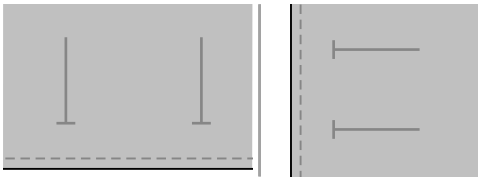

Kumaş üzerinde, iliğin konumunu işaretleyin. Maksimum ilik genişliği 3 cm'dir. (1 3/16 inç). (Toplam çap + düğmenin kalınlığı.)

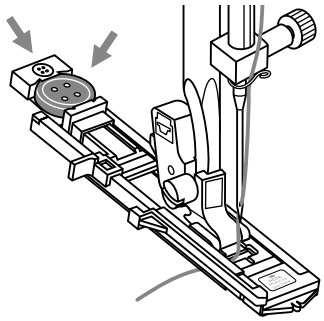

İlik ayağını takın ve sonrasında, düğme tutma plakasını çekin ve düğmeyi yerleştirin.İlik boyutu, düğme plakasına yerleştirilen düğme tarafından belirlenir. İplik baskı ayağı içindeki delikten geçmeli ve sonrasında ayak altında yerleştirilmelidir.

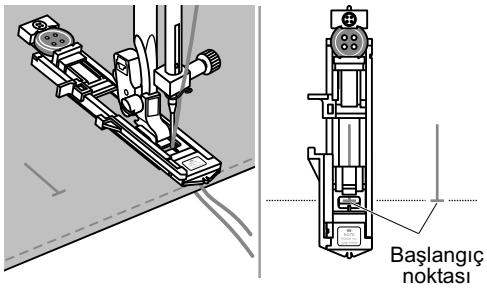

İlik desenini seçin.

Dikiş genişliğini, istenilen genişliğe ve yoğunluğa göre ayarlayın.

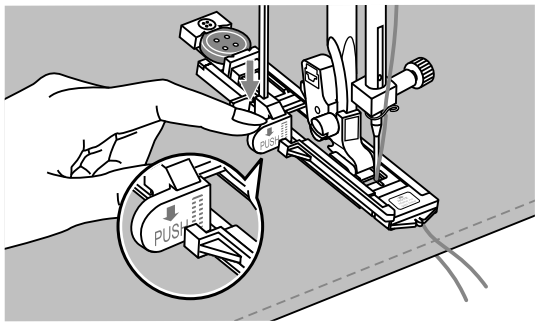

Kumaşı baskı ayağının altında konumlandırın, böylece orta çizgi işareti,ilik ayağının merkezi ile hizalanır.

ilik kolunu indirin.

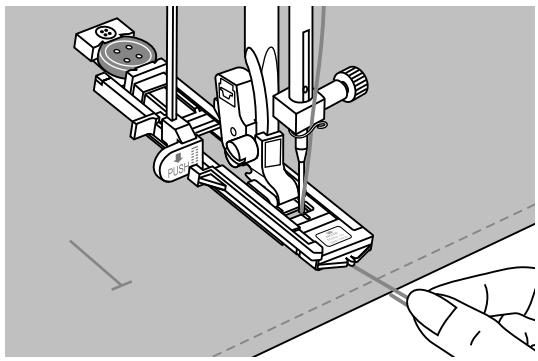

Bu arada, üst ipliğin ucunu hafifçe tutarak dikişe başlayabilirsiniz.

Lütfen Dikkat Ediniz:

Kumaşı elle hafif bir şekilde itin. Durmadan önce, makine, ilik dikildikten sonra otomatik olarak bir takviye dikişi yapacaktır.

* İlikler, şekilde de gösterildiği gibi, baskı ayağının ön tarafından arkaya doğru dikilir.

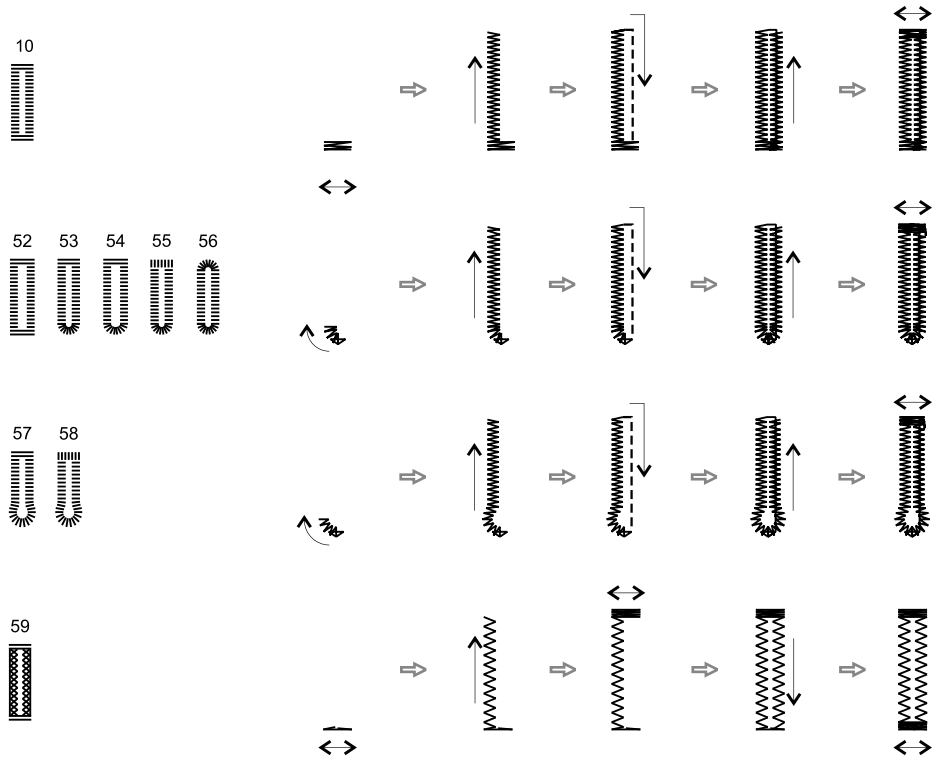

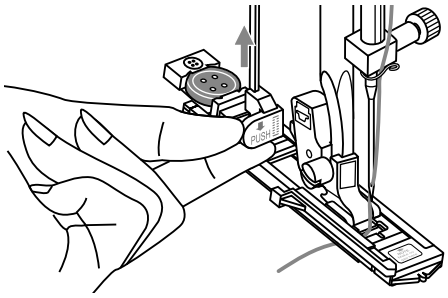

Baskı ayağını kaldırın ve kumaşı kesin.

Aynı ilik üzerine dikiş yapmak için, baskı ayağını kaldırın (böylece ilk konumuna gelecektir).

İlik yaptıktan sonra, iliği durana kadar kaldırın.

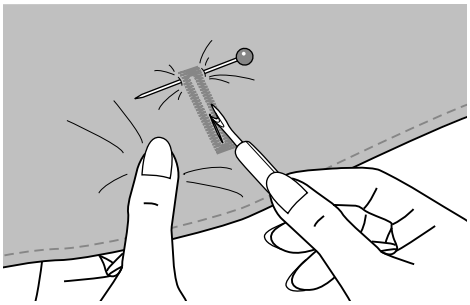

Her iki tarafta da herhangi bir dikişi kesmemeye dikkat ederek, iliğin merkezini kesin.

Çubuk teyel üzerinde durdurucu olarak bir pim kullanın, böylece çok fazla kesmeyeceksiniz.

Streç kumaşlar üzerinde ilik yapımı

Streç kumaşa ilik açarken, ilik ayağının altına ağır bir iplik ya da kordon yerleştiriniz.

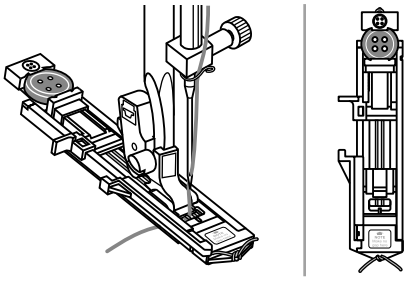

İlik ayağını takın ve baskı ayağının arkasına şerit ipliği bağlayın.

İki iplik ucunu, ayağın önüne getirin ve bunları oyuklar içerisine yerleştirin, sonrasında bunları geçici olarak bağlayın. Baskı ayağını alçaltınız ve dikişe başlayınız.

Dikiş genişliğini kaytan ipliğe çapına uyacak biçimde ayarlayınız.

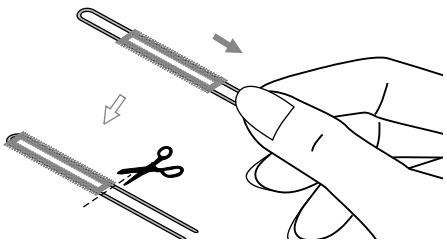

Dikiş tamamlandıktan sonra, sarkıklıkları gidermek için kaytan ipini hafifçe çekiniz ve fazlalıkları kesiniz.

Lütfen Dikkat Ediniz:

Kumaşın arka tarafında telayı kullanmanız önerilir.

Dikiş Deliği

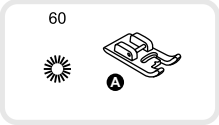

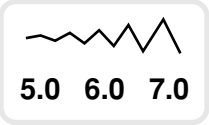

Fisto dikişini elde etmek için 60 nolu deseni seçin.

Saten dikiş ayağını bağlayın (A).

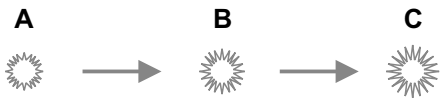

"–" ya da "+" dikiş genişlik ayarına basarak, fisto büyüklüğünü seçin.

Fisto büyüklüğü

A. Küçük: 5.0 mm (3/16 inç),

B. Orta: 6.0mm (15/64 inç),

C. Büyük: 7.0mm (1/4 inç),

İğneyi, dikişin başında kumaş içerisine girecek şekilde indirin ve sonrasında baskı ayağı kolunu indirin.

Dikiş tamamlandığında, makine otomatik olarak takviye dikişlerini yapar ve sonrasında durur.

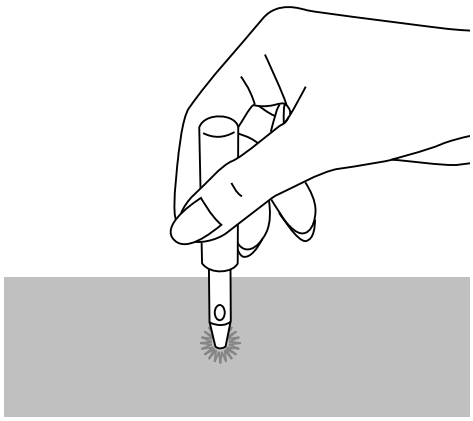

Fisto zımbası kullanarak, merkezde bir delik yapın.

* Fisto zımbası makine ile birlikte verilmemektedir.

Lütfen Dikkat Ediniz:

Eğer ince bir iplik kullanılıyor ise, dikiş daha kalın olabilir. Eğer böyle olursa, fistoyu biri diğerinin üstüne gelecek şekilde dikin.

Örgü Dikiş

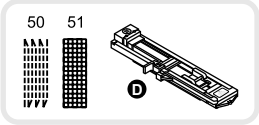

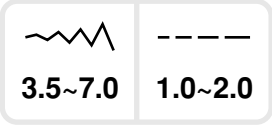

50: İnce ve orta kalınlıktaki kumaşlarda basit tamir dikişleri yapılabilmektedir.

51: Ağır kumaşlarda, takviyeli tamir dikişi.

Tamir dikişini yapmak için 50 ya da 51 nolu dikiş desenlerini seçin.

Baskı ayağını düğme deliği ayağına gelecek şekilde değiştirin.

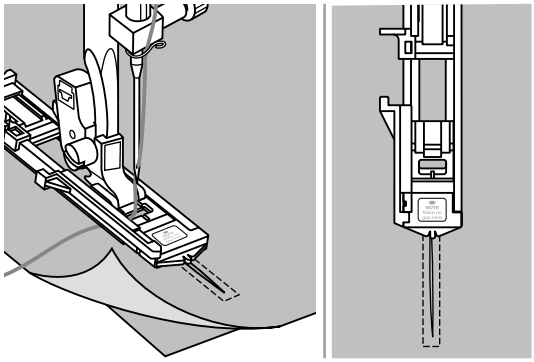

Üst kumaşı ve alt kumaşı birlikte teyelleyin.

İğne konumunu seçin. Baskı ayağını, yırtığın merkezi üzerinde indirin.

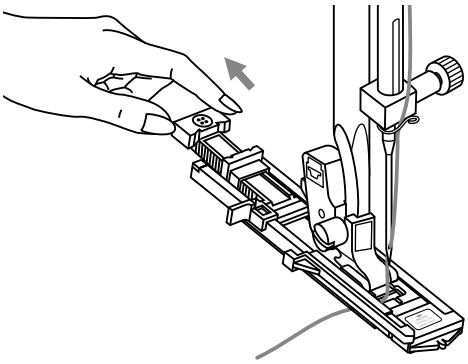

Düğme tutucuyu arkaya doğru çekin.

Düğme kılavuz plakasını, istenilen uzunlukta olacak şekilde düğme deliği ayağı üzerine ayarlayın.

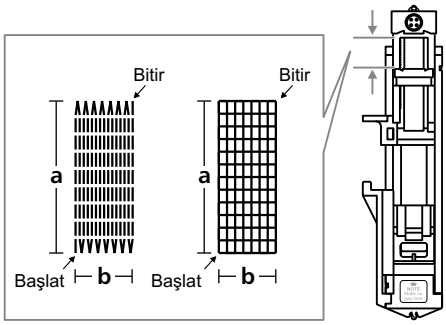

Bir örme döngüsünün boyutu değişebilmektedir.

Bununla birlikte, maksimum dikiş uzunluğu 2.6 cm (1 inç) ve maksimum dikiş genişliği 7 mm (9/32 inç)'tir.

a. Dikiş uzunluğu.

b. Dikiş genişliği.

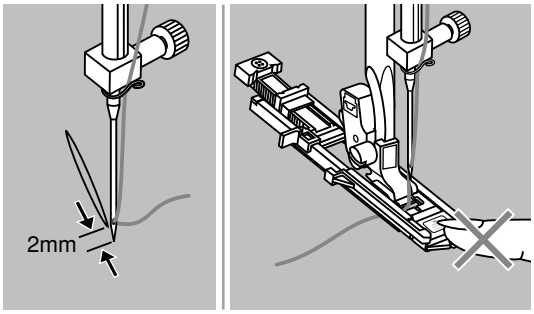

Kumaşı konumlandırın, böylece alanın ortasındaki 2 mm'lik iğne dikilecek ve sonrasında baskı ayağı kolunu indirecektir.

Lütfen Dikkat Ediniz:

Baskı ayağını indirirken, baskı ayağının önünde itmeyin, aksi takdirde dikiş istenilen boyutta dikilmeyecektir.

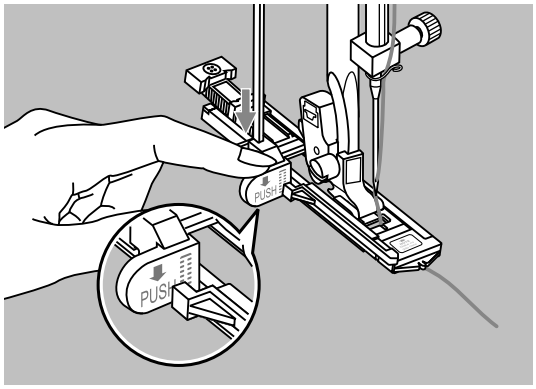

Üst dikişi, baskı ayağında delik boyunca geçirin.İlik kolunu aşağıya çekin.

İlik kolu, İlik ayağı üzerinde konsolun arkasında konumlanır. Sol kolunuzda üst ipliğin ucunu hafifçe tutun ve sonra dikişe başlayın.

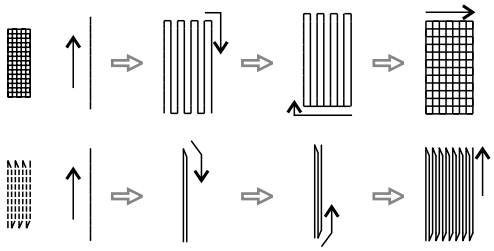

Yama dikişleri şekilde de gösterildiği gibi, baskı ayağının ön tarafından arkaya doğru dikilir.

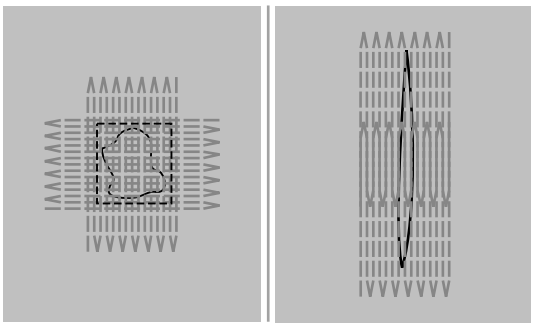

Eğer dikiş aralığı, dikme için çok büyük ise, en iyi dikiş sonucunu elde etmek için birkaç kez dikmenizi (ya da çapraz dikişi) önermekteyiz.

Fermuar Dikme

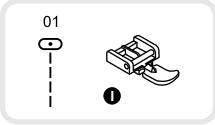

Dikkat:

Fermuar ayağı, sadece dikiş genişliği merkez iğne konumu düz dikiş yapmak için kullanılmaktadır. İğnenin baskı ayağına vurabileceği ve diğer desenleri dikerken kırılabileceği ihtimal dahilindedir.

Merkezileştirilmiş fermuarın yerleştirilmesi

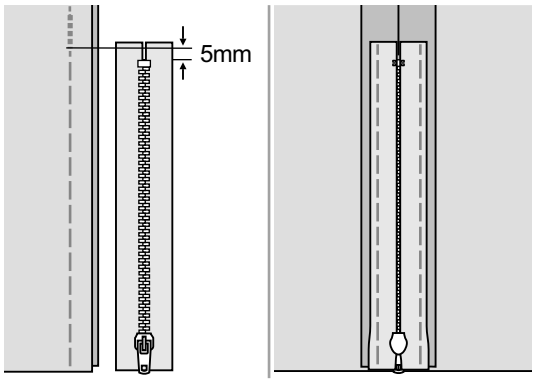

- Fermuar açıklığını giysi üzerine teyelleyin.
- Dikiş yeri payını açık bırakın. Fermuarı, dikiş yeri hattının zıddına olacak şekilde dikiş yeri payı üzerine yüzüstü gelecek şekilde yerleştirin. Fermuar şeridini teyelleyin.

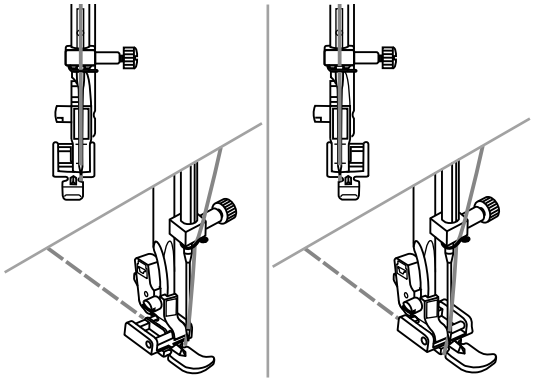

- Fermuar ayağını takınız. Fermuarın sol tarafını dikerken, baskı ayağı piminin sağ tarafını tutucuya bağlayın.
- Fermuarın sağ tarafını dikerken, baskı ayağı piminin sol tarafını tutucuya bağlayın.

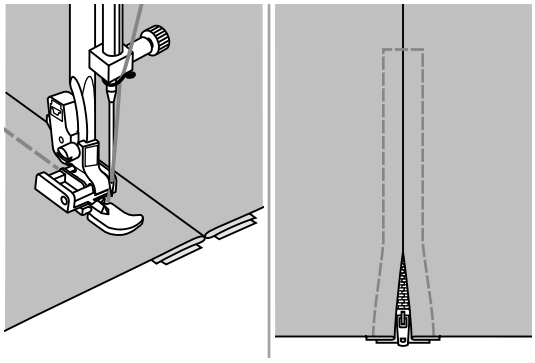

- Fermuarın sol tarafını üstten alta gelecek şekilde dikin.
- Fermuarın alt ucu ve sağ tarafı boyunca dikiş yapın. Teyelleme ve baskıyı kaldırın.

Bir yan fermuarın yerleştirilmesi

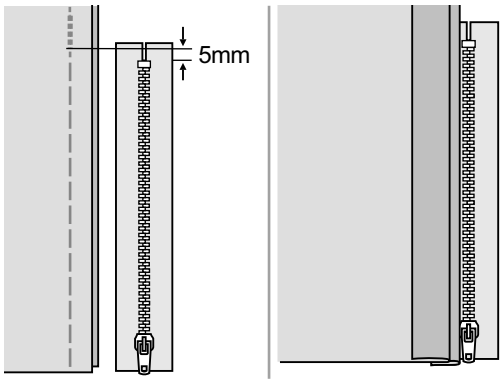

- Fermuar açıklığını giysi üzerine teyelleyin.

- Sol dikiş yeri payına doğru geri katlayın.
  3 mm'lik bir katlama oluşturmak için, sağ dikiş yeri payının altına döndürün.

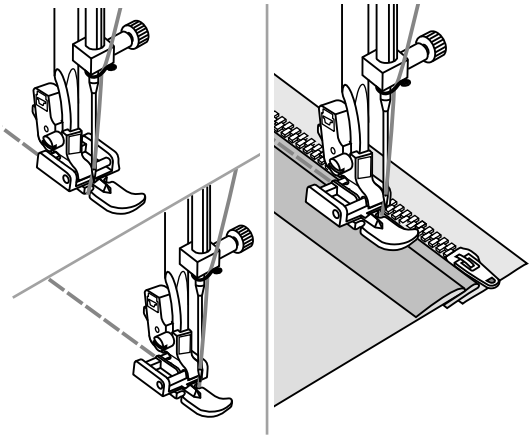

- Fermuar ayağını takınız. Fermuarın sol tarafını dikerken, baskı ayağı piminin sağ tarafını tutucuya bağlayın.
  Fermuarın sağ tarafını dikerken, baskı ayağı piminin sol tarafını tutucuya bağlayın.

- Fermuarın sol tarafını alttan üste gelecek şekilde dikin.

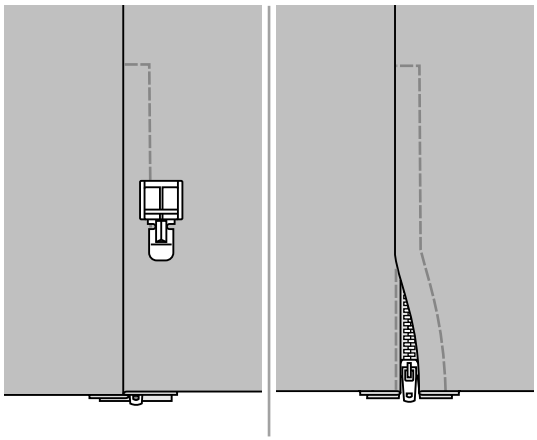

- Kumaşı sağ tarafı dışa gelecek şekilde döndürün, alt uç ve fermuarın sağ tarafı boyunca dikiş yapın.

- Fermuarın üstünden yaklaşık 5 cm olacak şekilde durun. Teyeli çıkarın ve fermuarı açın. Dikiş yerinin geri kalanını dikin.

Gizli Fermuar Yerleştirme

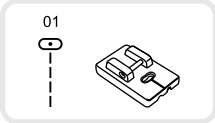

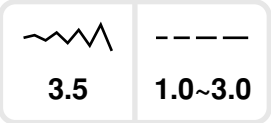

* Gizli fermuar ayağı aksesuarı opsiyoneldir. Makine ile birlikte verilmemektedir.

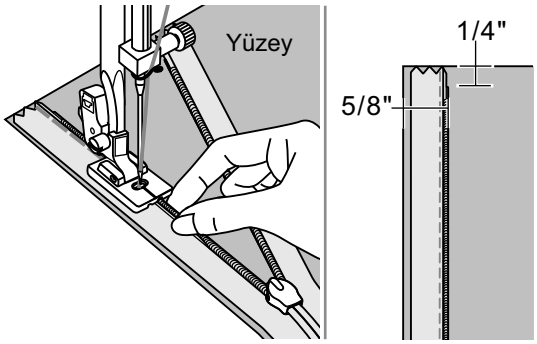

Bu ayak, gizli fermuarları yerleştirilmek için kullanılmakta, böylece dikiş yeri ile kaplanmakta ve gizlenmektedir.

Gizli fermuar ayağını makineye bağlayın.

İğne merkez konumunu ve düz dikişi ayarlayın. Dikiş uzunluğu kumaşa göre değişmektedir.

1.0 - 3.0 mm ayarlayın.

Resimde gösterildiği gibi, açık fermuarı kumaşın sağ tarafında aşağı gelecek şekilde yerleştirin.

Kumaş ucunu, iğne plakası yüzeyi üzerinde 5/8 inç işaret çizgisinde yerleştirin.

Fermuarı, giysinin işlenmemiş kenarının 1/4 inç altına yerleştirin.

Sağ taraftaki ayak üstü bobin oluğu ile, fermuarı ayak kaydırıcıya vurana kadar dikin. Giysiyi makineden çıkarın.

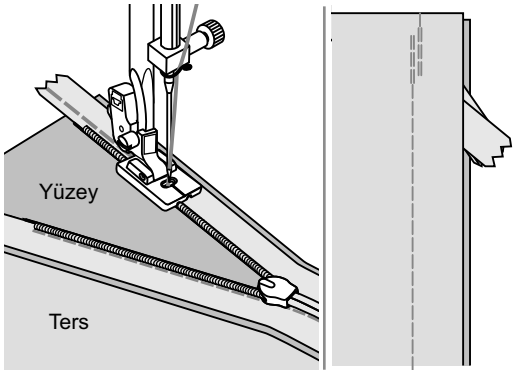

Fermuarın diğer kısmını dikmek için, resimde gösterildiği gibi iğne plakası üzerindeki işaret çizgisinin 5/8 inç üzerinde kumaş ucunu yerleştirin.

Sol taraftaki ayak üstü bobin oluğu ile, fermuarı ayak kaydırıcıya vurana kadar dikin.

Fermuarı kapatın. Kumaşı, resimde gösterildiği gibi fermuarın sağ tarafta olacak şekilde katlayın.

Kumaşı sabitlemek için bir pim kullanın. Normal dikiş ayağına değiştirin ve fermuarın karşısında, düz dikişe olabildiğince yakın olacak şekilde dikiş yapın.

En azından, bazı ileri ve geri dikişler ile düğüm atın.

Dar Kenar

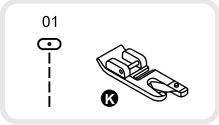

* Etek baskı ayağı opsiyoneldir, makine içerisinden çıkmaz.

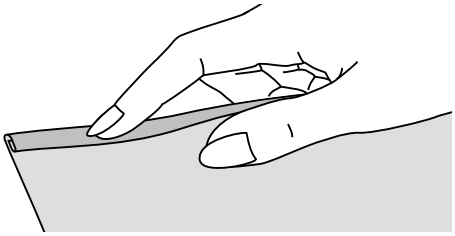

Kumaşın ucunu yaklaşık 3 mm katlayın, sonrasında kumaşın ucu boyunca yaklaşık 5 cm uzunluğunda 3 mm katlayın.

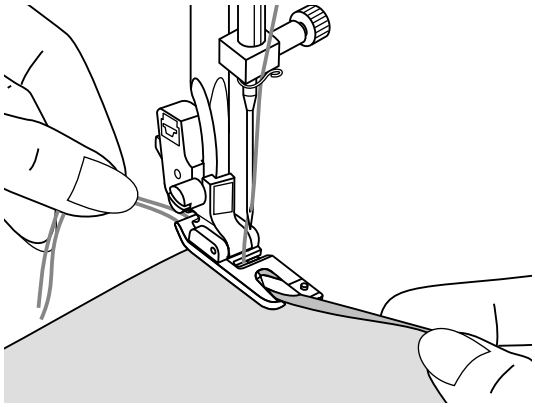

İğneyi, el çarkını kendinize doğru döndürerek ve baskı ayağını indirerek katlanmış kumaş içerisine yerleştirin. Birkaç dikiş yapın ve baskı ayağını kaldırın.

Kumaş katını, baskı düzeni ayağının spiral açıklığı içerisine yerleştirin. Kumaşı sarma şeklini elde edene kadar arkaya ve öne doğru hareket ettirin.

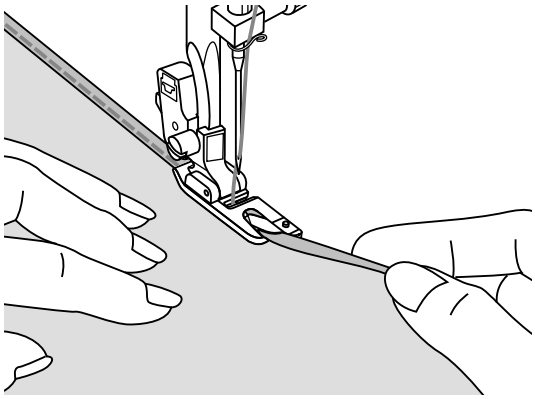

Baskı ayağını indirin ve ayağın sarmalı içerisine eşit bir şekilde olacak şekilde baskı düzeni ayağının önünde kumaşın işlenmemiş ucuna yavaş bir şekilde yol göstererek dikişe başlayın.

Kordon

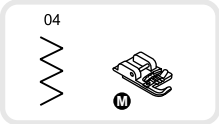

* Kordon ayağı opsiyoneldir, makine içerisinden çıkmaz.

Bir ceket ya da yelek üzerinde güzel bir sarmal tasarım yapmak üzere, kordonlamanın bir çilesi üzerinden dikiş yapın ya da köşe süsleri için üç kordonlama çilesi üzerinde dikiş yapın. Kordonlama için, pamuk, örgü ipliği, nakış ipliği, dantel ipliği, ince yün ya da zambak ipliği kullanılabilir.

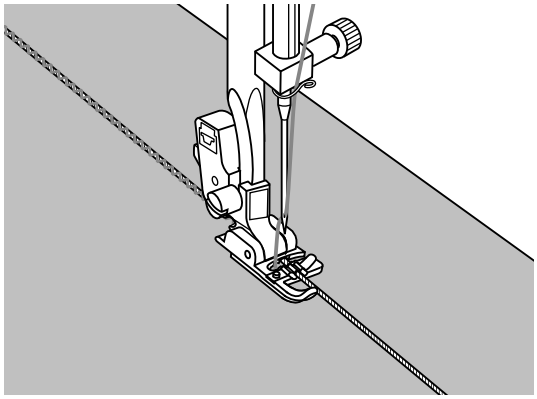

Tek kordonlama

Kumaş üzerinde tasarımı işaretleyin. Kordonu, açıklığın sol tarafından kordonlama ayağının merkez oluğuna yerleştirin. Kordonu ayağın arkasında 5 cm kadar çekin. Ayağın altındaki oluk, dikişler kordon üzerinde oluşurken kordonun uzunluğunu tutar. Dikişi seçin ve dikiş genişliğini ayarlayın, böylece dikişler kordonu kuşatacaklardır. Ayağı indirin ve kordonu dizayn üzerinden kılavuzlayarak, yavaş bir şekilde dikiş yapın.

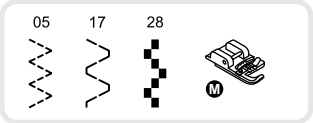

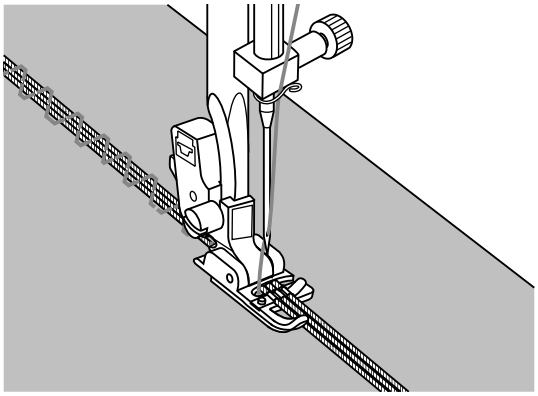

Üçlü kordonlama

Dikiş ipliğini sola doğru itin ve üç kordonu ayağın oluğuna yerleştirin ve ayağın arkasında kordonun yaklaşık 5 cm'sine kadar çekin. İstenilen deseni seçin ve dikiş genişliğini ayarlayın, böylece dikişler kordonu kuşatacaklardır. Ayağı indirin ve kordonları kılavuzlayarak yavaş bir şekilde dikiş yapın.

Sargı dikiş

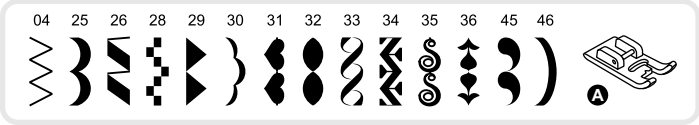

3.5~7.0	0.3~1.0

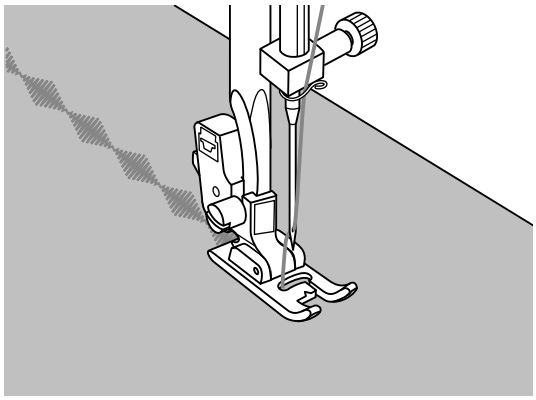

Saten dikiş ayağını, saten dikiş ve dekoratif dikişleri dikmek için kullanın. Yakın zig zag dikişler ve kumaşın düz beslemesi ile oluşan dikişlerin kalınlığı üzerinden kolay dikiş yapmayı kolaylaştırmak üzere, bu ayağın alt kıdımlar üzerinde tam bir girintisi vardır.

Saten ve dekoratif desenleri dikmek için, dikiş uzunluk ve genişlik ayar düğmelerine basarak desenin uzunluğunu ve genişliğini ayarlayabilirsiniz. İstenilen uzunluğu ve genişliği elde edene kadar, artık kumaşlar üzerinde deneme yapın.

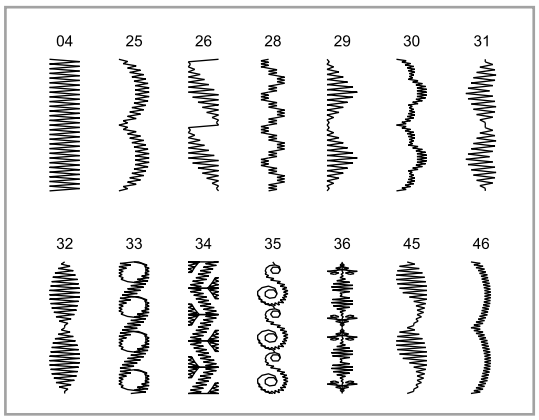

Lütfen Dikkat Ediniz:

Çok ince kumaşlar üzerinde dikiş yaparken, kumaşın arka tarafında telayı kullanmanız önerilir.

Quilting (Yorganlama)

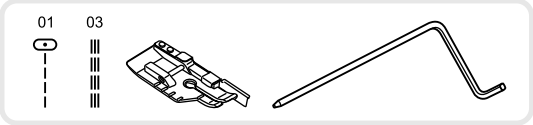

3.5	1.0~3.0

* 1/4 inç patchwork ve quilting ayağı opsiyoneldir, makine içerisinden çıkmaz.

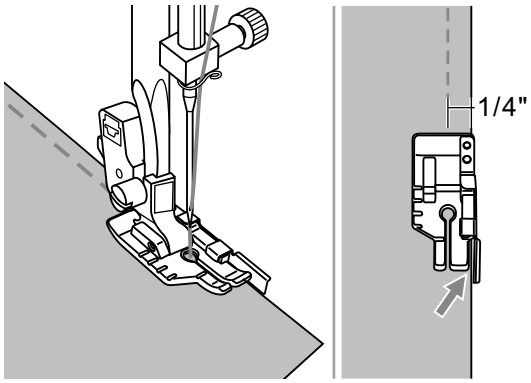

Yama dikişi

Doğru bir 1/4" ekleme için, ayağı kenarı üzerinden, kılavuzun yanı içerisinden kumaşın uçlarını hizalayın.

Not:

Sadece, merkez konumdaki düz dikiş kullanılabilir.

Uçların içerisi, doğru bir 1/8" dikiş yeri kılavuzu sağlamaktadır.

Ayağın, köşelerin doğru bir şekilde döndürülmesi için, hem iğnenin ortasından hem de arkasından 1/4" işareti vardır.

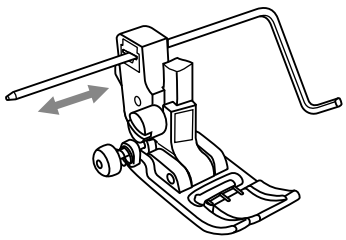

Kenar/kapitone kılavuzunun kullanılması

Kenar/kapitoneyi baskı ayağı tutucusuna takınız ve aralığı istediğiniz gibi ayarlayınız.

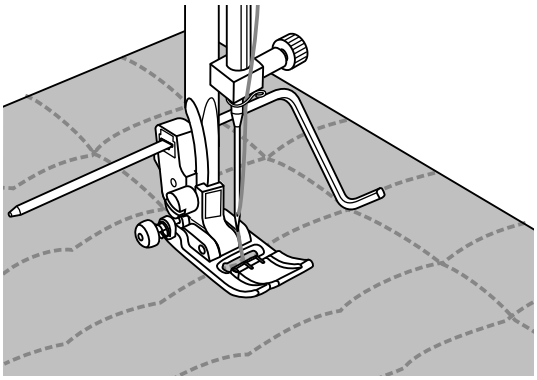

İlk sırayı dikin ve bir önceki dikişe göre kılavuzla birlikte daha sonraki sıraları dikin.

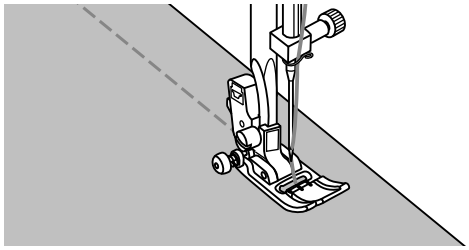

Elle kapitone

İğnede monofilament iplik, bobinde 30 ya da 40 ağırlıklı pamuk kumaşı kullanarak ve iğne gerilimini arttırarak, el kilidi örtü dikişinin görünüşünü çift yapabilirsiniz. İğne gerilimi, dolgu elyafının kalınlığı ile tespit edilmesi gerekmektedir.

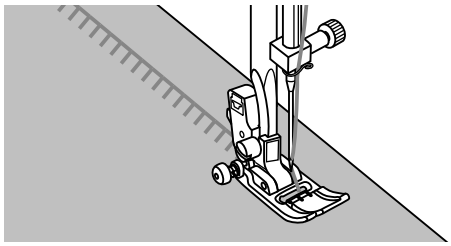

Battaniye (Kapitone Uygulama)

Tüm kumaşlar ve her tür iş için.

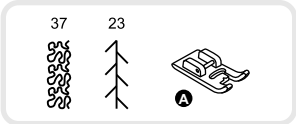

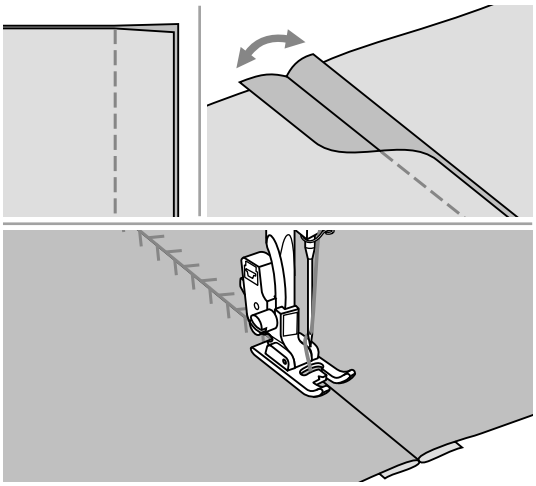

Yama dikişi

İki kumaş parçasının sağ tarafları aynı hizada olacak şekilde yerleştirin ve düz bir dikiş ile dikin.

Dikiş yeri paylarını açın ve düz bir şekilde bastırın.

Baskı ayağının merkezini, kumaşın birleşmiş parçalarının dikiş yeri üzerine yerleştirin ve dikiş yeri üzerinden dikin.

Ajur dikişi

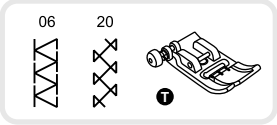

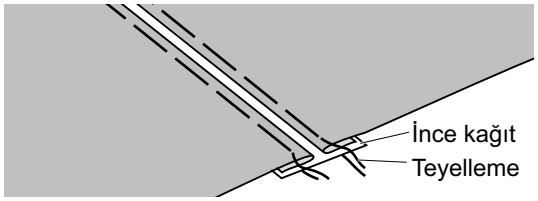

- Kumaş parçalarının katlanmış kenarlarını 4 mm'lik bir aralıkla ayırın ve bunları ince bir kağıt parçası üzerine ya da suda çözünen stabilizatör kağıt üzerine teyelleyin.

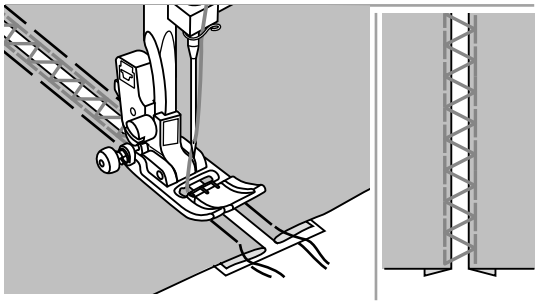

- Baskı ayağının merkezini kumaşın iki parçasının merkezi ile hizalayın ve dikişe başlayın.

- Dikiş sonrasında, kağıdı çıkarın.

Fisto dikişi

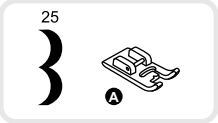

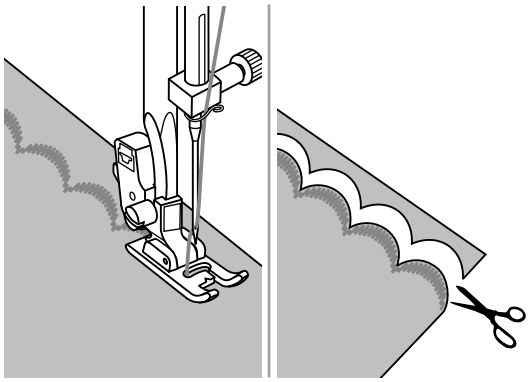

- Kumaşın ucu boyunca dikiş yapın, kumaşın ucu üzerine doğrudan dikiş yapmamaya dikkat edin.

  Daha iyi sonuç almak için, kumaş üzerine sprey şeklinde kola sıkın ve dikiş öncesi sıcak ütü ile bastırın.

- Dikişler boyunca kesin.

  Dikişleri kesmemeye dikkat edin.

Büzgü dikişi

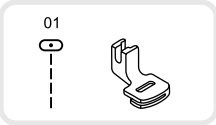

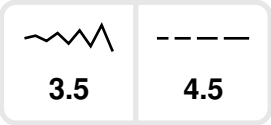

* Toplama ayağı opsiyoneldir, makine içerisinden çıkmaz.

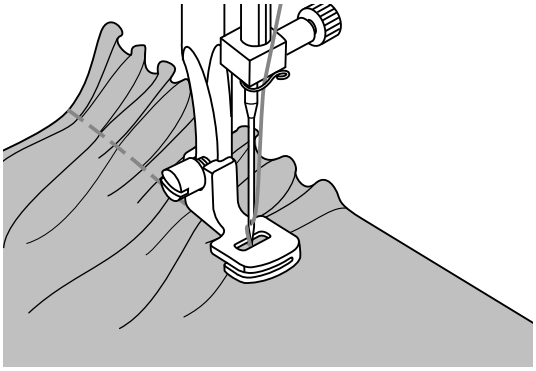

Büzgülü kumaş

Baskı ayağı tutucusunu kaldırın ve büzgü ayağını takın, gerilim ayarını 2'nin altına indirin.

Kumaşı, baskı ayağının sağına baskı ayağının altına gelecek şekilde yerleştirin. Bir sıra dikiş yapın, kumaşın işlenmemiş kenarının ayağın sağ kenarı ile hizalanmasını sağlayın. Dikişler otomatik olarak kumaşların bir araya gelmesini sağlayacaktır. Hafif ila orta ağırlıkta kumaşlar için uygundur.

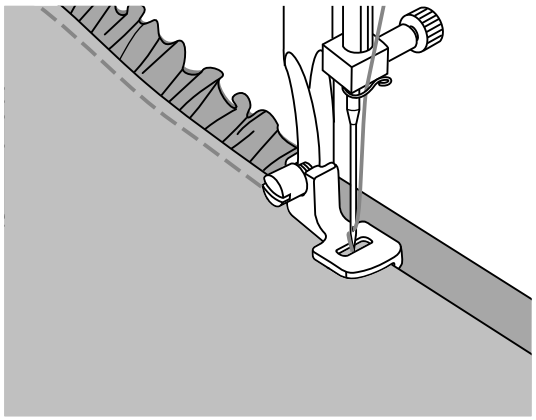

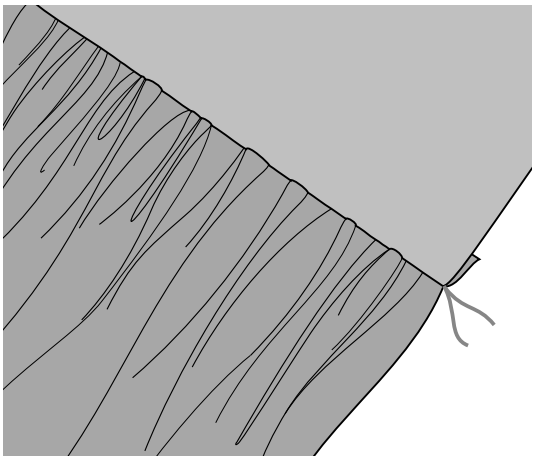

Büzgülü kumaşı bir aşamada büzgüleme ve birleştirme

Alt tarafta bir delik bulmak üzere, büzgü ayağına dikkatli bir şekilde bakın.

Deliği kullanırken, kumaşın alt katmanını büzdürebilir bu arada giysinin üst kısmı üzerindeki kuşak gibi kanat üst katmanına bağlayabilirsiniz.

1. Baskı ayağı tutucusunu çıkarın ve büzgü ayağını takın.
2. Kumaşı sağ taraf üste olacak şekilde ayağın altında yerleştirin.
3. Kumaşın üst tarafını, delik içinde sağ taraf aşağı gelecek şekilde yerleştirin.
4. İki katmanı gösterildiği gibi kılavuzlayın.

Not:

- İstenilen seviyeyi elde etmek üzere, ayarlamalar için makineyi test ederken, kumaşın, ayarın ya da elastikliğin 10" aralıklarla olacak şekilde çalışın. Bu, ayarlamaları tespit etmeyi ve projeniz için ne kadar değişiklik yapmak gerektiğini tespit etmeyi kolaylaştırmaktadır. Her zaman için proje kumaşınız ve aynı çizgi üzerine test yapın, bu da sizin bitmiş projenizde kullanılacaktır. Kumaşın dikiş izlerini kullanarak, düz damarlara göre daha güzel desenler elde edilebilir.
- Daha iyi kumaş kontrolü için yavaş ila orta hızda dikiş yapın.

Büzgü dikiş

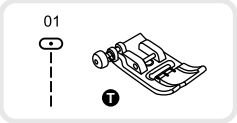

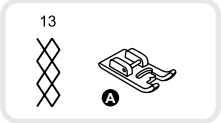

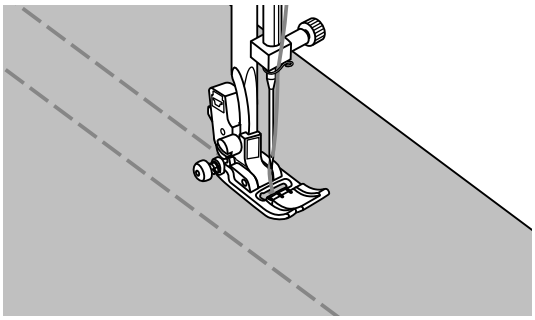

Dikiş uzunluğunu 4.0 mm olacak şekilde ayarlayın ve iplik gerilimini gevşetin. Düz çizgileri ayrı bir şekilde dikmek için, büzgü yapılacak alan boyunca, çok amaçlı ayak kulanın.

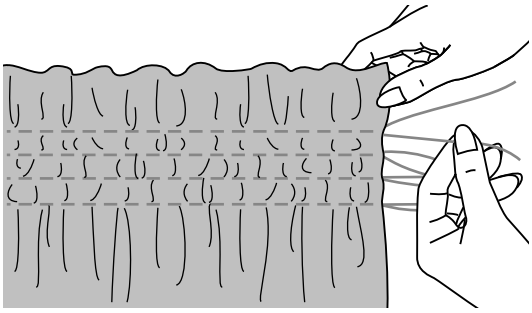

Bir uç boyunca iplikleri düğümleyin. Bobin ipliklerini çekin ve büzgüleri eşit bir şekilde dağıtın. İplikleri diğer uçta sağlama alın.

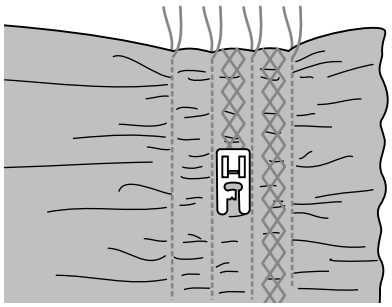

Gerekiyorsa,iplik gerilimi azaltın ve düz dikiş yerleri arasında dekoratif desen dikişlerini dikin.

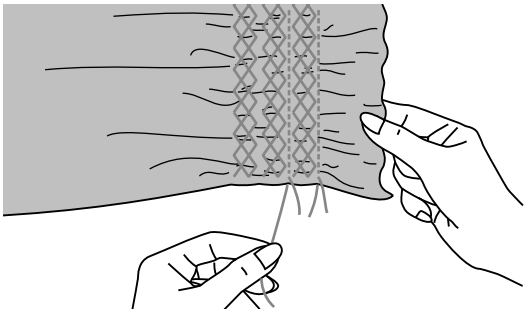

Büzgü dikişlerini çekin.

Serbest el nakışı

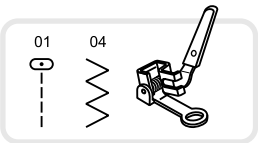

* örgü / Nakış ayağı isteğe bağlıdır. (Model London 7 içindir)

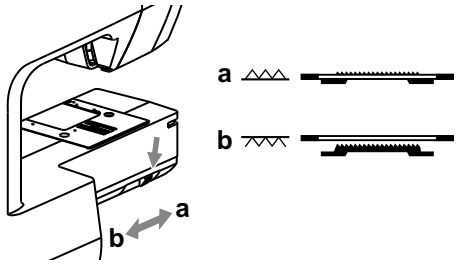

Besleme dişlisini indirmek için besleme kontrolünü " " e doğru hareket ettiriniz.

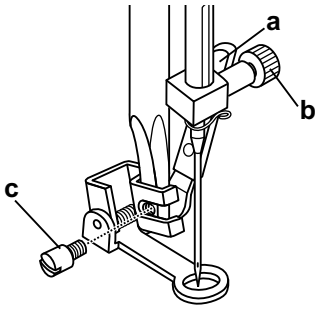

Baskı ayağı tutucusunu çıkarın ve örme ayağını baskı ayağı tutucu çubuğuna monte edin.

Kol (a) iğne kelepçe vidasının (b) arkasında olmalıdır. İşaret parmağınız ile örme ayağına arkadan hafifçe bastırınız ve vidayı sıkınız (c).

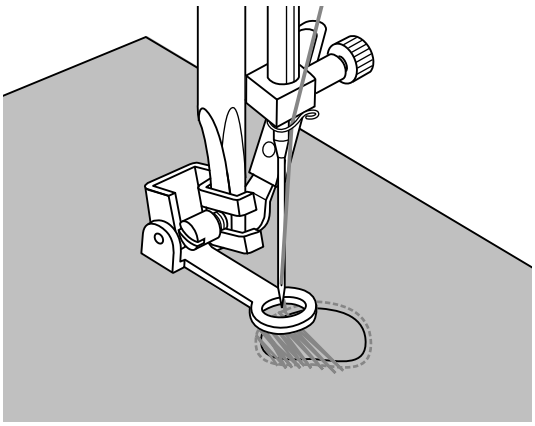

Örme

Önce, (iplikleri sabitlemek için) deliğin kenarını yuvarlak olarak dikiniz. Soldan sağa doğru hareket ederek, delik üzerinde sabit ve sürekli bir hareketle dikiş yapın. Çalışmayı 1/4 (90) döndürün ve iplikleri ayırmak ve iplikler arasında büyük boşluklar oluşturmamak için için işi daha yavaş hareket ettirerek ilk dikiş üzerinde dikiş yapın.

Lütfen Dikkat Ediniz:

Sallama kasnak nakışı, dikiş makinesinin iç besleme sistemleri olmaksızın gerçekleştirilir. Kumaşın hareketi operatör tarafından sağlanır. Dikiş hızını ve kumaşın hareketini koordine etmek gereklidir.

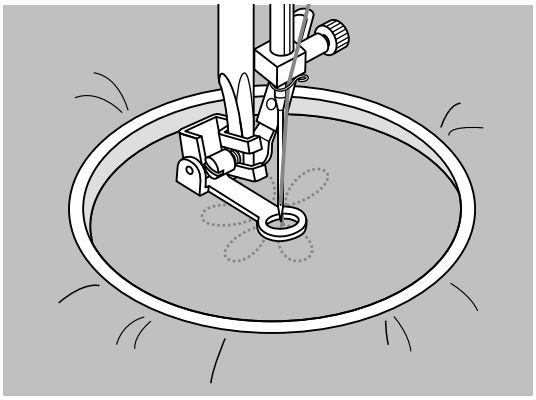

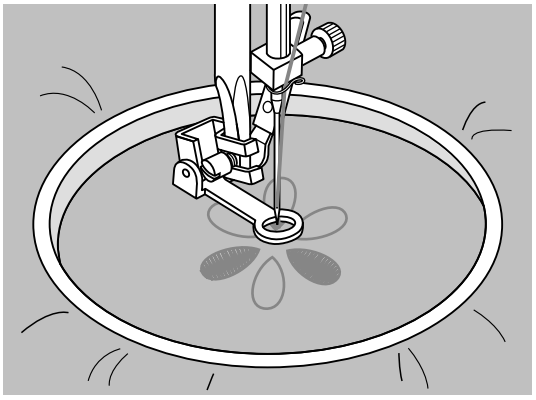

Nakış

Zig zag dikiş desenini seçin ve dikiş genişliğini istenilen seviyede ayarlayın. Nakış çemberini hareket ettirerek tasarımın genelinde dikiş yapın. Sabit bir hızı sağladığınızdan emin olun.

Tasarım üzerinde, ana çizgilerden içeriye doğru doldurarak çalışın. Dikişleri birbirine yakın bir şekilde tutun.

Çemberi daha hızlı hareket ettirerek daha uzun dikişler ve çemberi daha yavaş hareket ettirerek daha kısa dikişler elde edebilirsiniz.

Otomatik kilitleme düğmesine basarak, en sonda bir takviye dikişi ile sıkıca tutturun.

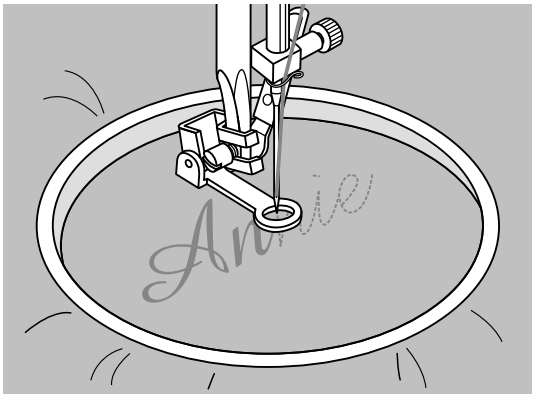

Sallayarak Harf Yazma

Zig zag dikiş desenini seçin ve dikiş genişliğini istenilen seviyede ayarlayın. Desen üzerinde çemberi yavaş bir şekilde hareket ettirerek, sabit hızda dikiş yapın. Harf bittiğinde, otomatik kilitleme düğmesine basarak, en sonda bir takviye dikişi ile sıkıca tutturun.

* Nakış çemberi makine ile birlikte verilmemektedir.

Yürüyen ayak

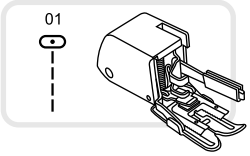

* Yürüyen ayak opsiyoneldir, makine içerisinden çıkmaz.

Sadece gerekli olduğu durumlarda kullanılması gereken hareketli ayak aksesuarı olmadan dikiş yapmaya çaba sarf ediniz.

Makineniz üzerinde standart düzgün ayak kullanırken, kumaşı kılavuzlamak daha kolay olup dikiş yeri ile ilgiil daha iyi bir görünümünüz olur. Dikiş makineniz, ipek tüllerden çoklu kot kumaşı katmanlarına kadar geniş bir kumaş yelpazesinde mükemmel dikiş sunmaktadır. Yürüyen ayak aksesuarı kumaşın alt ve üst katlarının beslenmesini dengeler ve kareli kumaş,şerit ve kalıpların birbirlerine denk gelmesini sağlar. Bu ayak ayrıca, çok zor kumaşların düzensiz beslemesini önler. Yürüyen Ayak aksesuarı kumaşın alt ve üst katlarının beslenmesini dengeler ve kareli kumaş,şerit ve kalıpların birbirlerine denk gelmesini sağlar. Bu ayak ayrıca, çok zor kumaşların düzensiz beslemesini önler

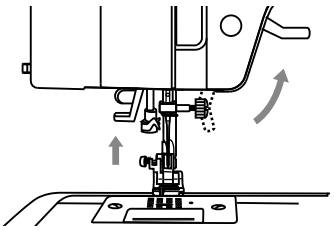

Baskı ayağı kolunu kaldırmak için, baskı ayağını kaldırın.

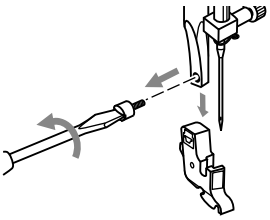

Baskı ayağı bağlama vidasını (saat yönünün tersine doğru) gevşeterek baskı ayağı tutucusunu çıkarın.

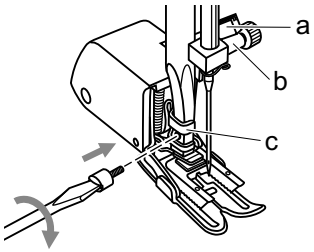

Yürüyen Ayağı makineye aşağıdaki şekilde monte edin:

- Kol (a), iğne vidası ve kıskaç (b) üzerinden içeri girmelidir.
- Plastik takma kafasını (c) solunuzdan sağınıza kaydırınız, böylece baskı ayağı çubuğuna oturacaktır.
- Baskı ayağı kolunu indirin.
- Baskı çubuğu monte vidasını değiştirin ve (saat yönüne doğru) sıkıştırın.
- Hem iğne vidasının hem de baskı çubuğu monte vidasının iyi bir şekilde sıkıştırıldığından emin olun.

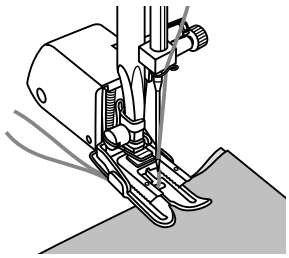

Bobine iplik geçirin ve hem bobin ipliğini hem de iğne ipliğini hareketli ayak bağlantısı arkasına yerleştirin.

Desen Çevirme - model London 8

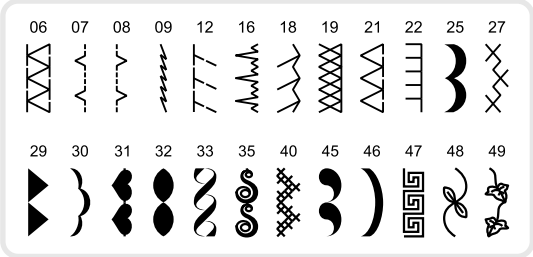

LütfenDikkat:
Soldaki resimdeki tüm desenlerde aynalama özelliği kullanılabilir.

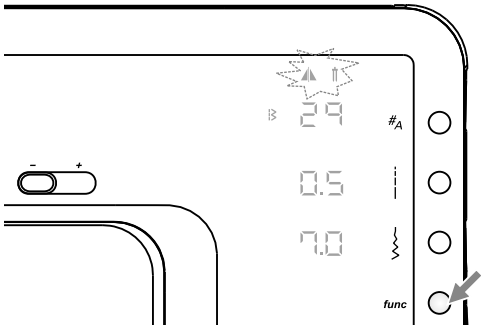

desen seçin. (Örn 29)
Fonksiyonu açmak için düğmeye basın.

Lütfen Dikkat:
Başlangıçta her iki ayna ve çift iğne sembolüaynı hızda yanıp sönüyor.

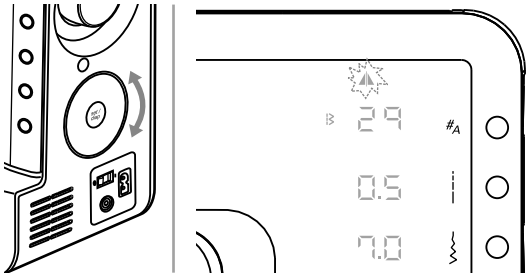

Fonksiyonu kullanmak için seçici tekerleği kullanın.

Lütfen Dikkat:
Başlangıçta seçili fonksiyon yanıp söner.

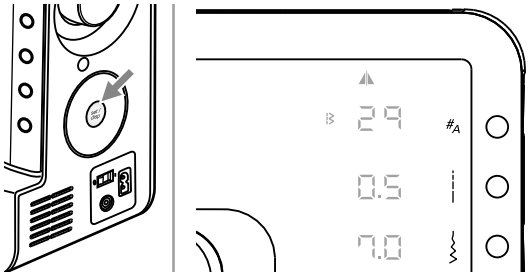

Aynalama işlemini yapmak için Set/disp düğmesine basın ve bunu unutmayın.

Lütfen Dikkat:
Ayna görüntülü desenler de kombine edilebilir.

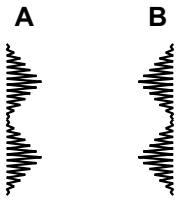

A. Normal desen dikiş.
B. Aynalanmış desen dikiş.

Çift İğne Dikişi - model London 8

Lütfen Dikkat:
Çift iğneler ayrı olarak satın alınmalıdır.
Makina içerisinden çıkmaz.

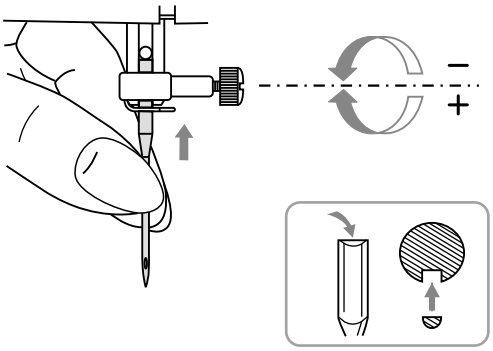

Çift iğne eklemek.

Dikkat:
Çift iğne kullanılırken genel dikiş ayağı kullanılmalıdır.
Çift iğne kullanılırken maksimum iğne aralığı 2mm çift iğne kullanılmalıdır.
(Bernette parça numarası 502020.62.91)

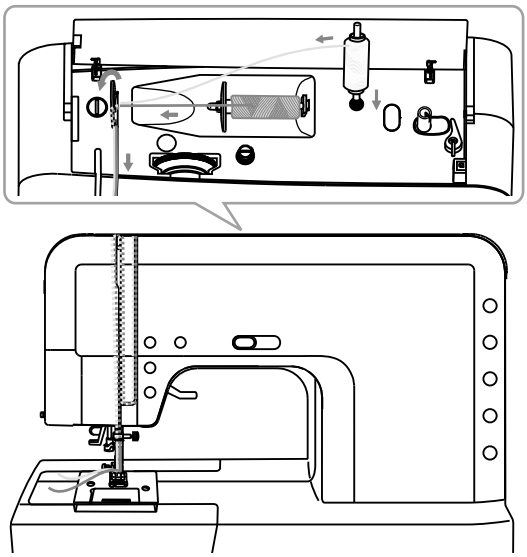

Tek iğne için yönergeleri izleyin yatay makara pimi kullanılarak.
Iplik sol iğneye takılır.
İplikler aynı iplik yolu kullanılarak takılır.
Aynı yoldan geçen ikinci iplik sağdaki iğneye takılır.

İki iğne deliğinden de ayrı ayrı iplik geçer.

Not edin:
Çift iplik kullanılırken aynı kalınlıkta olmasına dikkat edin,aynı renk yada farklı renkte iki ayrı iplik kullanılabilir.

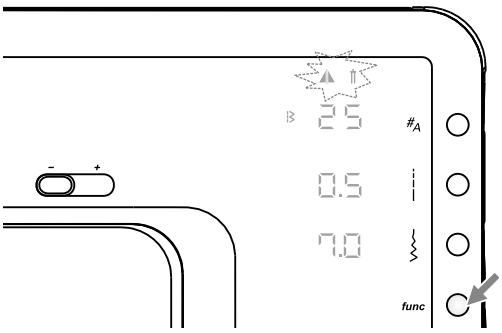

Dikişi seçin ve fonksiyonu açın.

Lütfen Dikkat:
Desen 10, 50-60 ve alfabe çift iğne dikiş için kullanılamaz.

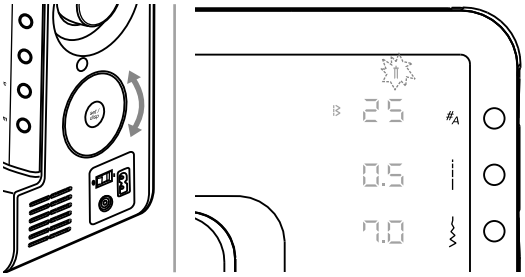

Çift iğne fonksiyonunu kullanmak için seçici tekerleği kullanın.

Lütfen Dikkat:
Başlangıçta her iki ayna ve çift iğne sembolü aynı hızda yanıp sönüyor. Dikişe başlamadan sadece seçilmiş kaydırma fonksiyonu yanıp söner.

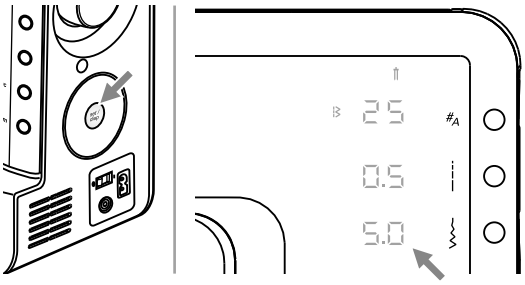

Set/ disp düğmesine basın ve çift iğne fonksiyonuna geçin.

Makine bu fonksiyonu seçtiğinizde otomatik olarak zig-zag genişliğini daraltarak iğnenin dikiş ayağına veya dikiş plakasına çarpmasını engeller.

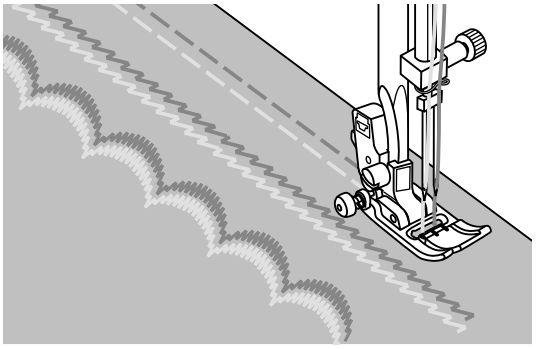

Birbirine parelel olarak ikili dikiş yapar.

Lütfen Dikkat:
- Her zaman çift iğne kullanırken makineyi düşük bir hızda kullanın.
- Bu fonksiyonu seçtikten sonar iptal etmek için tekrar aynı fonksiyona girin ve iptal edin.

Hafıza - model London 8

Birbirinden farklı birkaç deseni kombine ederek yeni desenler yaratabilir, kendi oluşturduğunuz bu yeni deseni hafızada saklayabilirsiniz..makinanızı kapatsanız dahi deseniniz makinanın özel hafıza bölümünde saklı kalacaktır.

LütfenDikkat:

- Makinede 30 adet deseni arka arkaya birbirine ekleyebilirsiniz.
- Birden fazla desen gurubu veya kelime aynı anda eklenerek birlikte dikilebilir.
- 10 numaralı desen ve 50 ila 60 arasındaki desenler hafızaya alınamaz.
- Hafıza bölümünde ters dikiş fonksiyonu kullanılamaz.

Hafıza modu

Not:

- Mem butonuna basıldığında bellek boşsa Mem Moduna giriniz aktif olur.
- Mem butonuna basıldığında bellek kullanılırsa Mem İnceleme / Düzenleme Modu aktif olur.

Hafıza Moduna Girmek

Hafıza Review/Edit Modu

Hafıza Giriş Modu (Dikiş numarası yanıp söner) içine sürekli olarak dikiş girmek için kullanılır Hafıza.

Hafıza İnceleme / Düzenleme Modu (Sürekli) hafızayı incelemek veya değiştirmek için kullanılır hafızaya desen eklemek yada silmek için kullanılır.

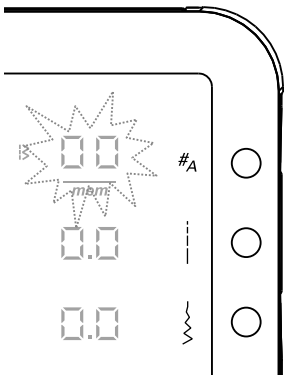

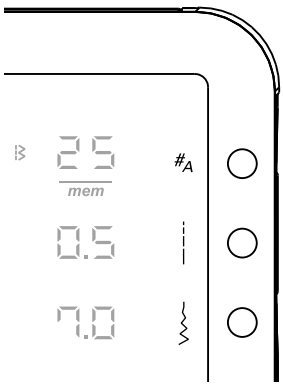

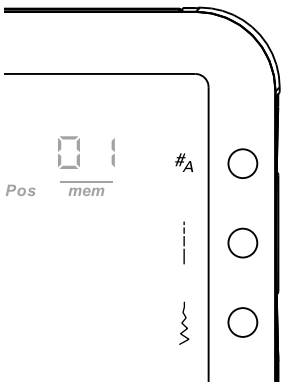

Hafıza Modu Genel Bakış

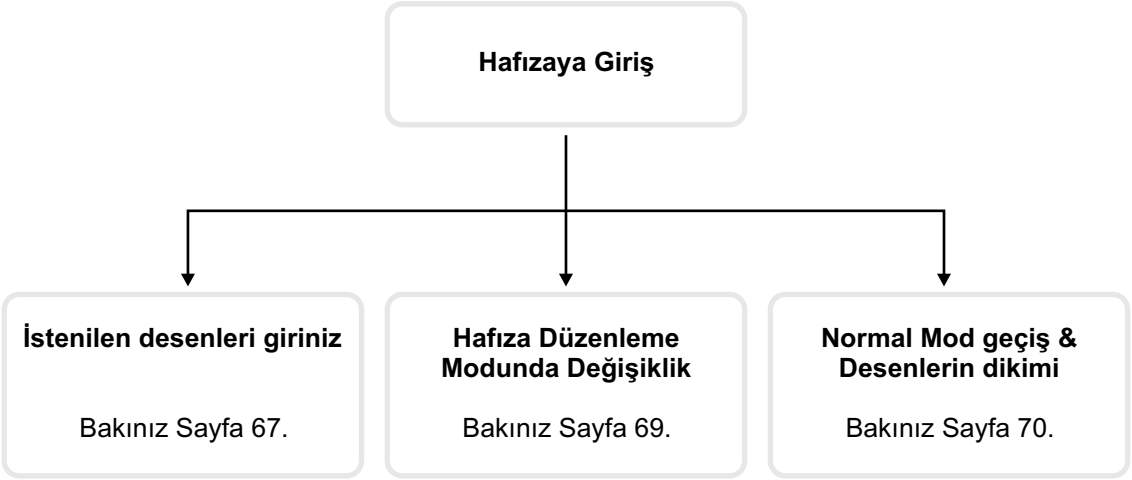

Hafıza İnceleme / Düzenleme Modu Genel Bakış

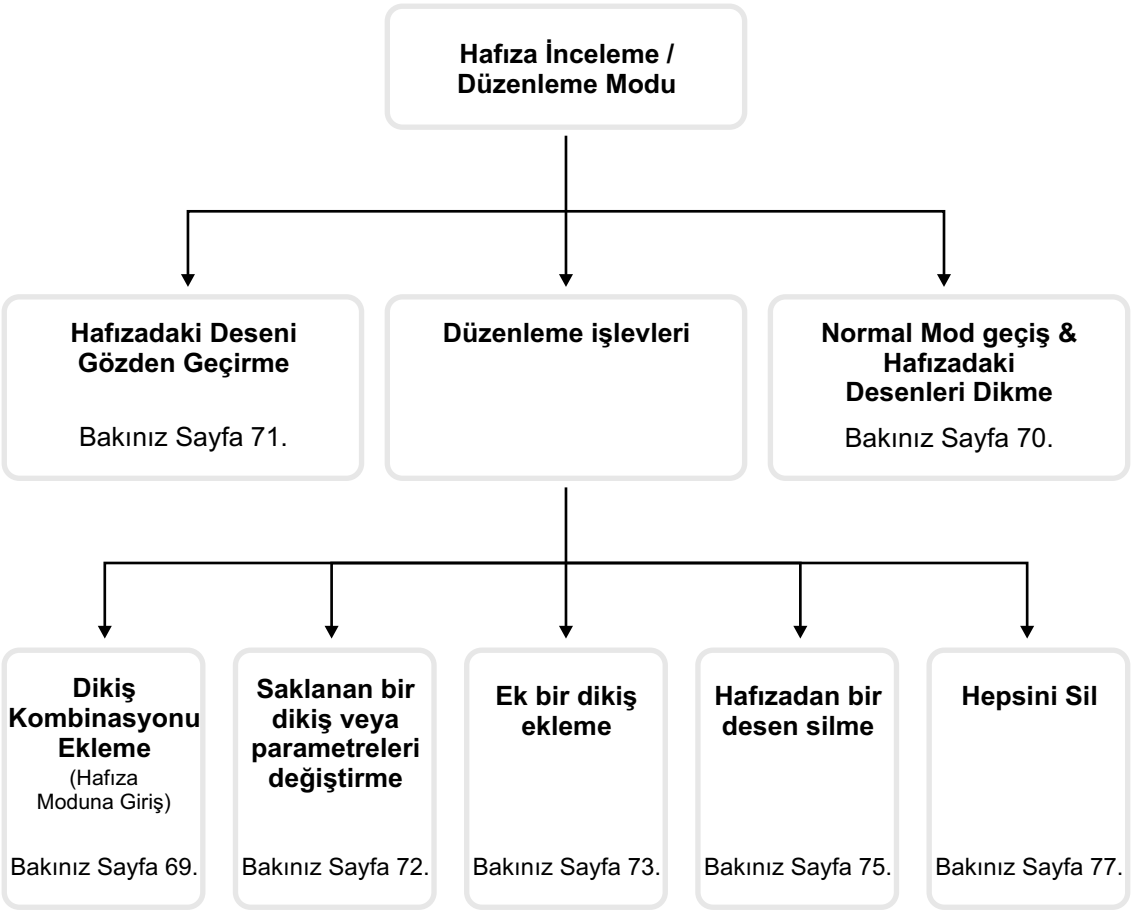

Hafıza Giriş Modunda arka arkaya desen ekleyin

Önkoşul: Boş Hafıza (bkz.Hafıza temizlemek için sayfa 77)

Hafıza moduna girmek için mem düğmesine basın.

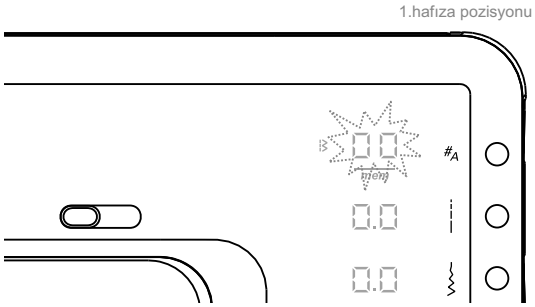

Dikiş numarası yanıp sönmeye başlar
Hafıza modu etkin dikiş numarası altında " mem " göstergesi ile gösterilir.

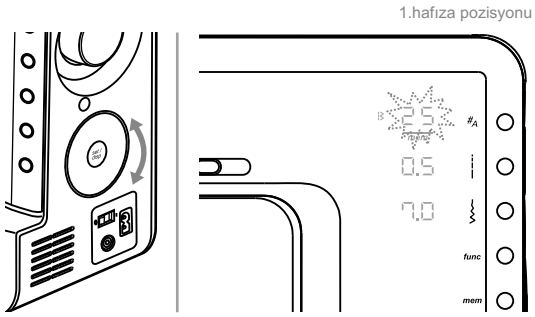

İstenilen deseni seçmek için seçici tekerleğini kullanın.

Örneğin desen 25

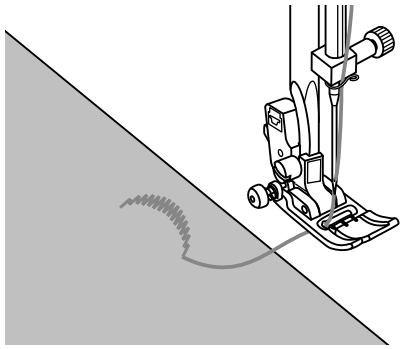

Lütfen dikkat:

Set / disp düğmesine basmadan önce

- Seçilen dikiş parametreleri, dikiş uzunluğu ve dikiş genişliği, yansıtma gibi ve çift iğne, ilgili düğmeye basarak ayarlanabilir.
- Önce test dikişi yaparak işinizi kontrol ediniz. Dilerseniz pedal kullanmadan da makinayı çalıştırabilirsiniz.

Not: Desen sonu fonksiyonunu kullanınız.

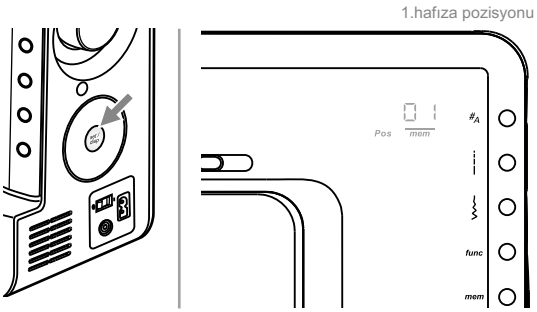

Set/disp düğmesine basarak okeyleyin.
Mem düğmesine 2 saniye basılı tutun(01 numaralı ilk hafıza pozisyonu görünecektir)

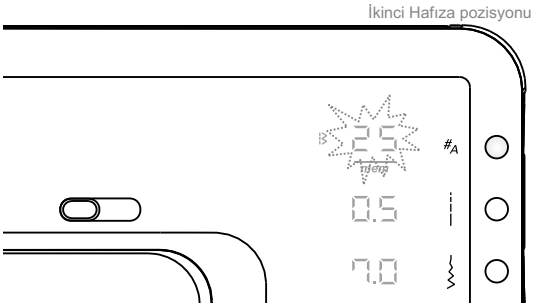

Daha sonra desen numarası yanıp sönecektir ve ikinci desen için hazır duruma gelecektir.

Daha fazla desen eklemek için yukarıdaki adımları tekrarlayınız.

Lütfen dikkat:

- Piko desenleri ve harfler ekleme yapılarak, yeni desen kombinasyonu yapılabilir, kelime veya cümle yazılabilir ve hafızaya saklanabilir.
- Desen seçim düğmesine çift tıklayarak Alfabe seçimini yapabilirsiniz ve yukarıdaki adımları tekrarlayın.

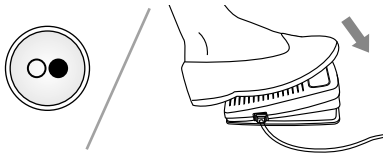

Hafızaya deseni attıktan sonra dikmek için Start / stop düğmesine veya ayağa basarak çalıştırınız.

Lütfen dikkat:

Hafızanıza 30 dikiş kaydedebilirsiniz, hafıza dolduğunda makina 3 kısa bip sesi ile uyaru verir.

Hafızaya desen atma ve hafızadaki desenleri düzenleme

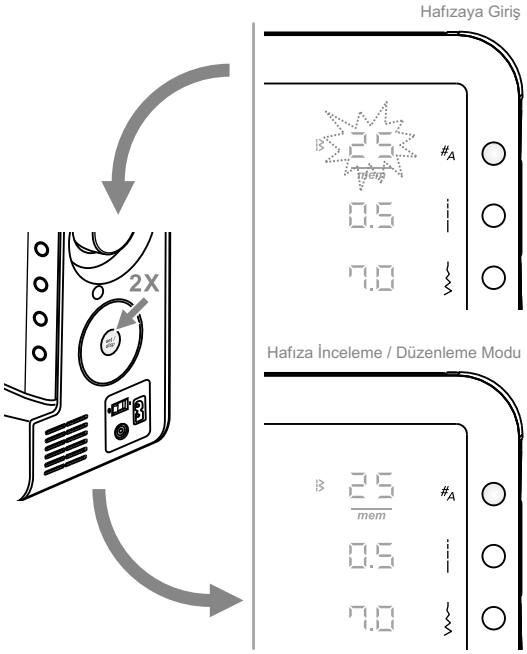

Hafıza aktif edilir ve en az bir dikiş eklenir sonra set/disp tuşuna çift tıklanır.

Onaylamak içinde set /disp düğmesini tıklatın.

Hafıza İnceleme / Düzenleme Modu, Hafızaya girin. girmek için set / disp düğmesine çift tıklayın.

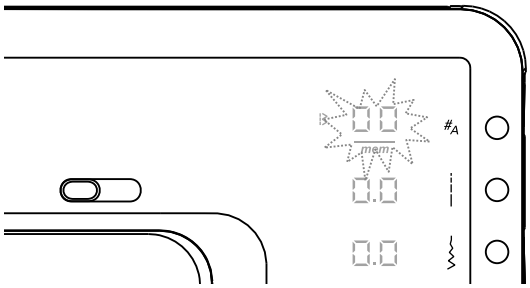

Hafıza Düzenleme işlevleri -Dikiş sırası:

Hafıza İnceleme / Düzenleme Moduna girmek için Mem. düğmesine basın, ekranda hafızadaki 1. dikişi gösterir.

Set / disp düğmesini çevirerek son kaydedilen dikiş ve sonraki dikişi görebilirsiniz Hafıza moduna geçmek için çift tıklayın.

Çoklu dikiş eklemek için sayfa 67/68 göre yapınız.

Örnek:

Bir desen ekleme sırasında Hafızadaki Dikişler:

Dikiş numarası.	25	26	15
Hafızadaki sırası.	01	02	03

Desen eklemeden sonra hafızadaki dikişler. 01:

Dikiş numarası.	25	26	15	**01**
Hafızadaki sırası.	01	02	03	04

Hafıza Modundan Normal moda geçiş

Hafıza Modundan çıkmak ve Normal Moda dönmek mem. düğmesine basın.

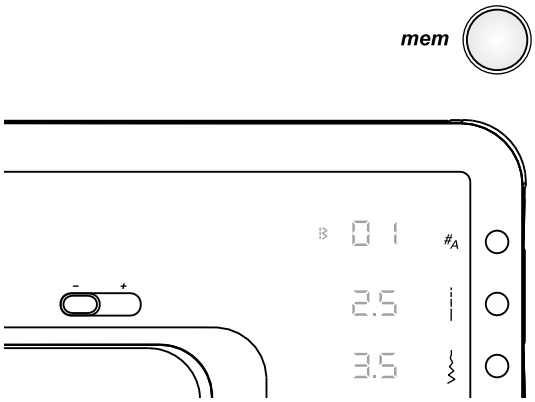

Hafızadaki deseni dikmek için

Hafıza moduna girmek için mem. Tuşuna basın,ekranda hafızadaki ilk desen görünecektir.

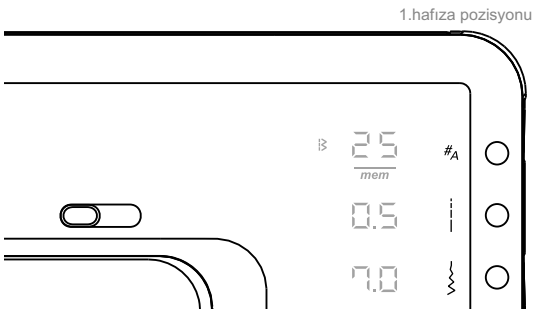

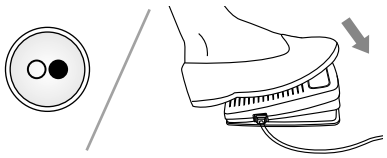

Hafızadaki deseni diktirmek için star/stop tuşuna basın yada pedala basarak makinayı

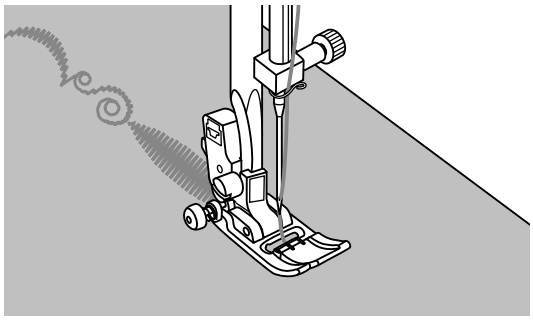

Dikişi dikerken ekranda dikiş özelliklerini ve dikişi göreceksinizdir.

Hafızadaki desenleri control etmek

Önizleme: bellekteki varolan desenleri

Hafıza İncelemek ve Düzenlemek için ve desenleri girmek için mem. düğmesine basın hafızadaki 1. deseni göstermektedir.

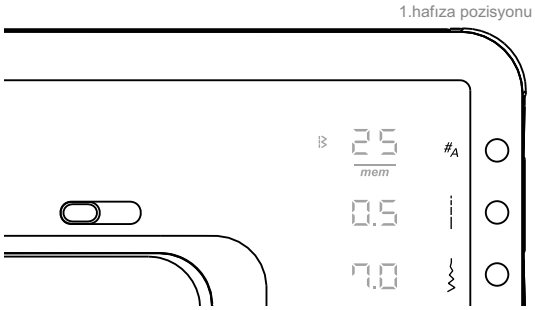

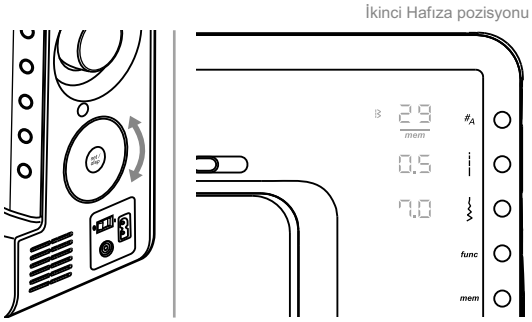

Dikişler

Başka bir dikiş, piko seçmek için veya parametre ayarlarını değiştirmek için seçici tekerleği kullanın.

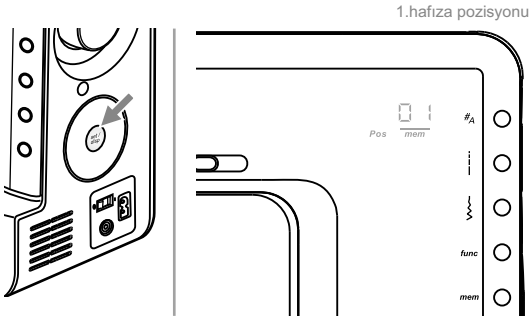

Hafıza pozisyonu

Hafıza pozisyonlarını değiştirmek için set/disp tuşuna basın.

Lütfen dikkat:
Hafıza düzenlemedeyken herzaman set/disp tuşu ile hafızadan normal dikiş ekranına geçiş yapılabilir.

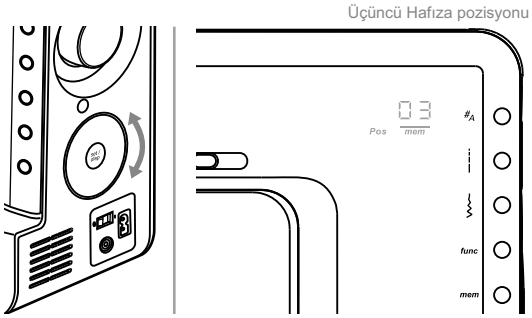

Farklı hafıza pozisyonları için seçici tekerleği kullanın.

Lütfen dikkat:
Hafızadaki deseni başlatma için herzaman start/stop tuşuna basın veya pedalı kullanarak dikişi diktirin.

Hafıza Düzenleme işlevleri - Saklanan bir dikişi veya onun parametrelerini değiştirme.

Önizleme: bellekteki varolan desenleri

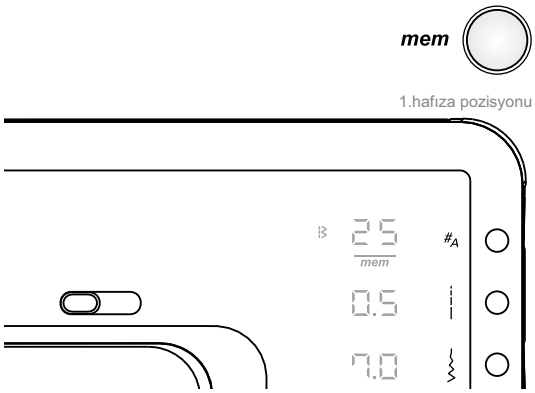

Hafıza İncelemek ve Düzenlemek için ve desenleri girmek için mem. düğmesine basın hafızadaki 1. deseni göstermektedir.

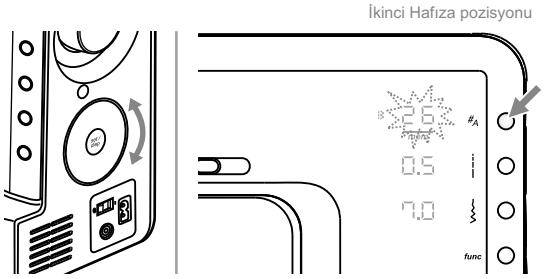

Dikişi değiştirmek yada dikişin parametrelerini değiştirmek için değiştirme tekerini kullanın.

Dikiş ve desen seçme düğmesine basın. Tuşladıktan sonra değiştirmeniz için, dikiş numarası yanıp sönmeye başlar.

Parametrelerini değiştirmek için dikiş uzunluğu, dikiş genişliği işlev tuşuna basın.

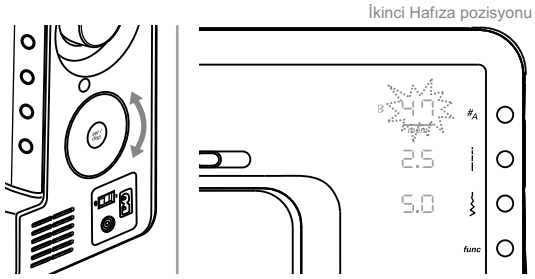

Yeni bir dikiş seçmek için seçici tekerleğini kullanın. (Örneğin, dikiş 47)

Lütfen dikkat:

Set / disp düğmesine basmadan önce:

- Seçilen dikiş parametreleri, dikiş uzunluğu, dikiş genişliği, aynalama ve çift iğne ile ilgili düğmeye basarak ayarlanabilir.
- Önce test dikişi yaparak işinizi kontrol ediniz. Dilerseniz pedal kullanmadan da makinayı çalıştırabilirsiniz.

Not: Desen sonu fonksiyonunu kullanınız.

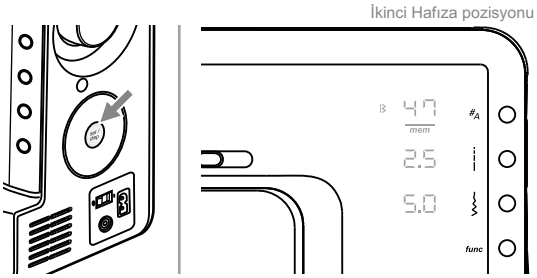

Depolamak, hafıza İnceleme, geri dönmek ve Düzenleme için set/disp düğmesine basın.

Örneğin:

Hafızadaki dikişlerden önce bir dikiş değiştirme:

Dikiş numarası.	25	26	15	01	30	48
Hafızadaki sırası.	01	02	03	04	05	06

Hafızadaki dikişlerden sonra 26 nolu dikişi değiştirme:

Dikiş numarası.	25	**47**	15	01	30	48
Hafızadaki sırası.	01	02	03	04	05	06

Hafıza Düzenleme işlevleri - Bir dikiş daha ekleme

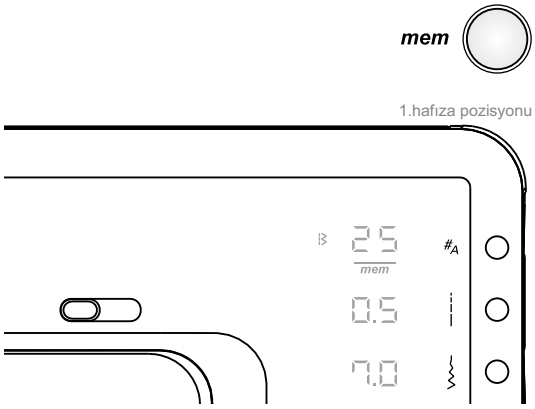

Önizleme: bellekteki varolan desenleri

Hafıza İncelemek ve Düzenlemek için ve desenleri girmek için mem. düğmesine basın hafızadaki 1. deseni göstermektedir.

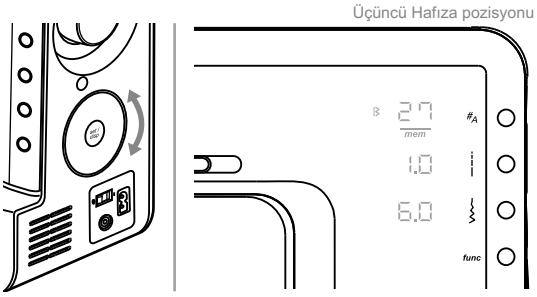

Daha once eklediğiniz dikişi seçmek için seçici tekerleğini kullanın.

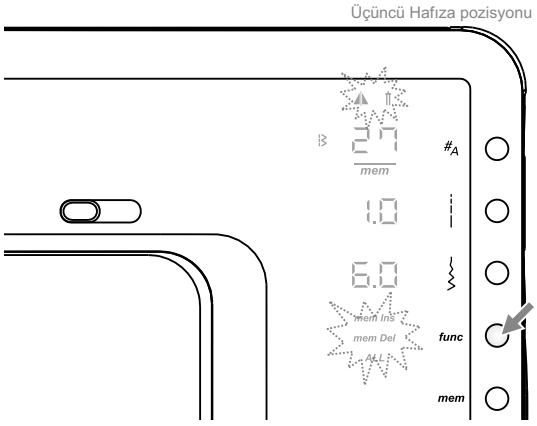

Işlev programı açmak için, fonksiyon tuşuna basınız.

Lütfen Dikkat:
Başlangıçta tüm semboller işlev ile aynı yanar. Sadece değiştirme yada ilerlemek için Seçilen fonksiyon yanıp söner.

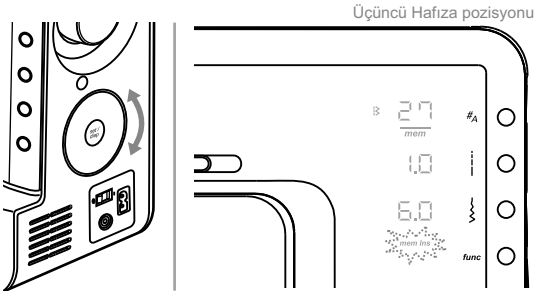

Hafızaya alma fonksiyona geçmek için seçici tekerleğini kullanın.

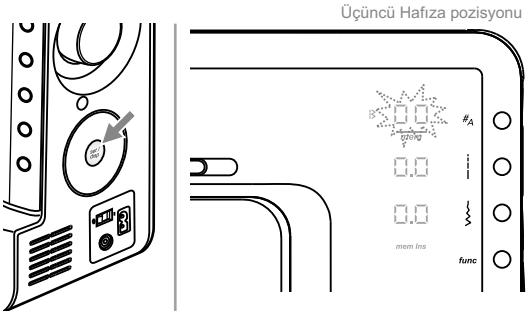

Boş bir hafıza için Set / disp düğmesine basın.

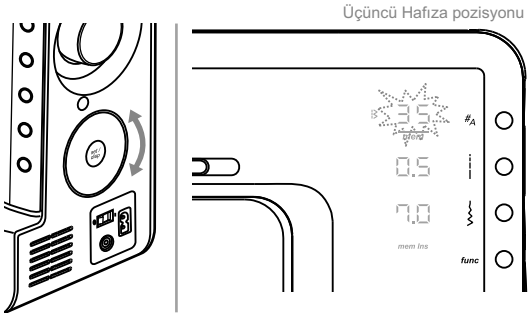

İstenilen dikişi seçmek için seçici tekerleğini kullanın. (Örneğin, dikiş 35)

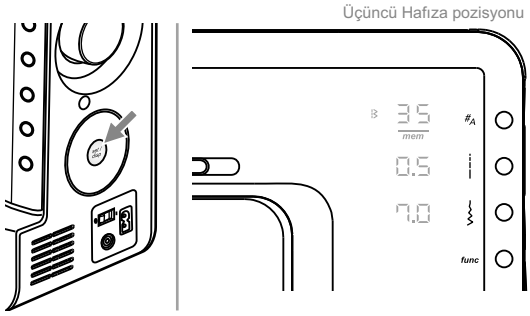

Depolamak, hafıza İnceleme, geri dönmek ve Düzenleme için set/disp düğmesine basın.

Lütfen Dikkat:
Seçilen dikiş parametreleri, dikiş uzunluğu, dikiş genişliği, aynalama ve çift iğne ile ilgili düğmeye basarak ayarlanabilir.

Örneğin:
Hafızadaki dikişlerden önce bir dikiş değiştirme.

Dikiş numarası.	25	26	27	01	30	48
Hafızadaki sırası.	01	02	03	04	05	06

27 nolu dikişe 3 kez basın.

Hafızadaki dikişlerden sonra başka bir dikiş değiştirme.

Dikiş numarası.	25	26	**35**	27	01	30	48
Hafızadaki sırası.	01	02	**03**	04	05	06	07

Hafızada Üçüncü yeni dikiş numarası 35 ve dördüncü dikiş numarası 27.

Hafıza Düzenleme işlevleri - Saklanan bir dikişi silme

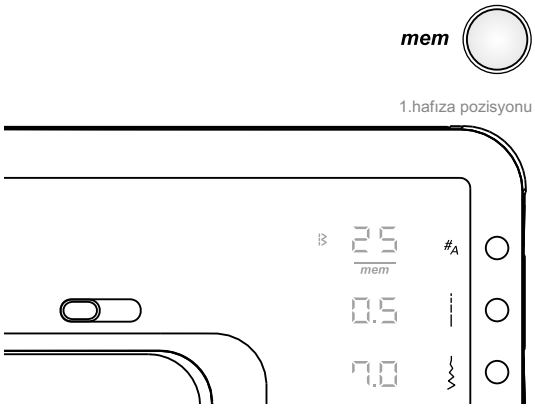

Hafıza İncelemek ve Düzenlemek için ve desenleri girmek için mem. düğmesine basın hafızadaki 1. deseni göstermektedir.

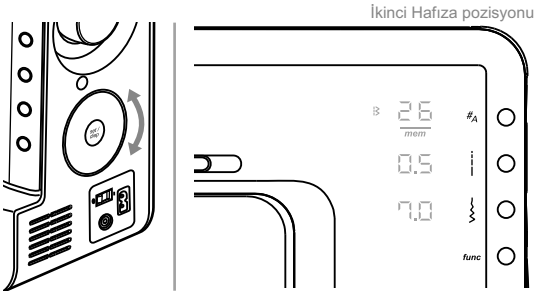

Silmek istediğiniz dikişi seçmek için seçici tekerleğini kullanın.

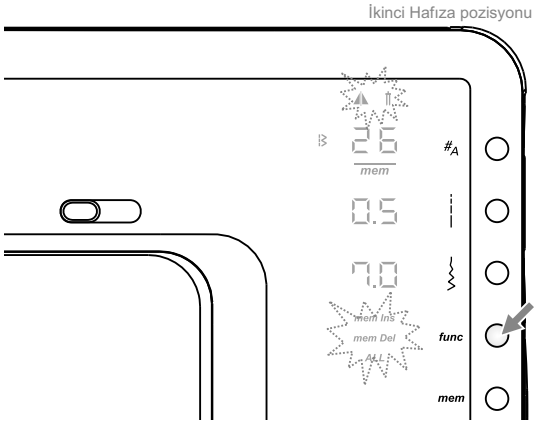

Işlev programı açmak için, fonksiyon tuşuna basınız.

Lütfen Dikkat:
Başlangıçta tüm semboller işlev ile aynı yanar. Sadece değiştirme yada ilerlemek için Seçilen fonksiyon yanıp söner.

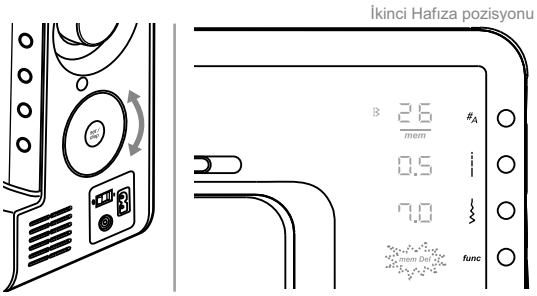

Hafıza silme fonksiyonu kullanmak için seçici tekerleğini kullanın.

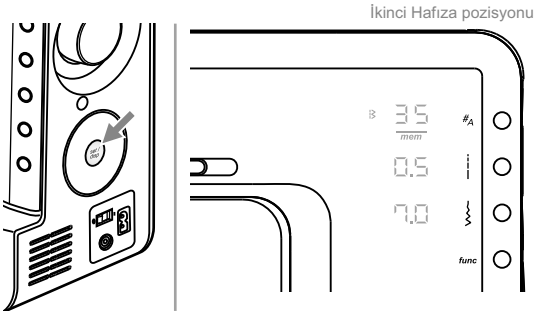

Desen silmek, hafıza İnceleme, geri dönmek için press set/disp tuşunu kullanın.

Örneğin:

Hafızadaki dikişlerden once bir dikiş slime.

Dikiş numarası.	25	26	35	27	01	30	48
Hafızadaki sırası.	01	02	03	04	05	06	07

26 nolu dikişe 2 kez basın.

Hafızadaki dikişlerden sonra 26 nolu dikişi slime.

Dikiş numarası.	25	35	27	01	30	48
Hafızadaki sırası.	01	02	03	04	05	06

ikinci Hafıza pozisyonundaki dikiş numarası şimdi 35.

Hafıza düzenleme işlemleri-
Tümünü sil

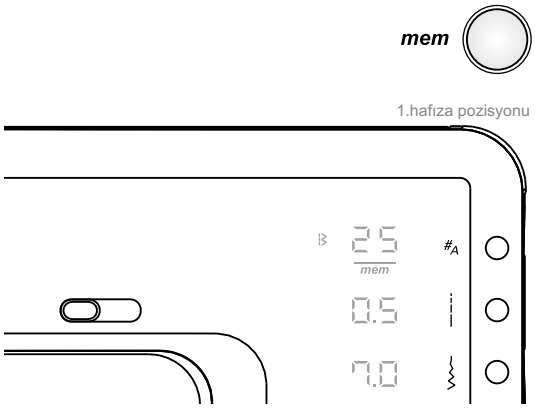

Hafıza İncelemek ve Düzenlemek için ve desenleri girmek için mem. düğmesine basın hafızadaki 1. deseni göstermektedir.

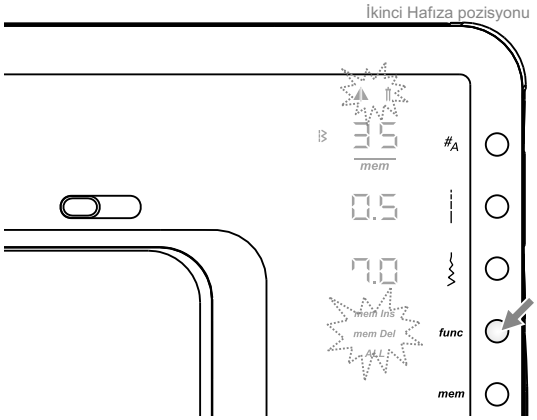

Işlev programı açmak için, fonksiyon tuşuna basınız.

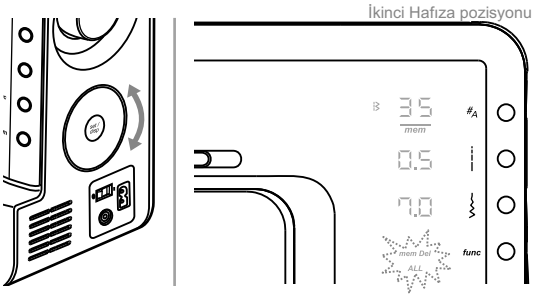

Hafızadaki bütün desenleri silmek için set/disp tuşunu kullanın.

Hepsini sil seçeneği için hafızadaki desen ekranda yanıp söner " mem ", onay bekler.

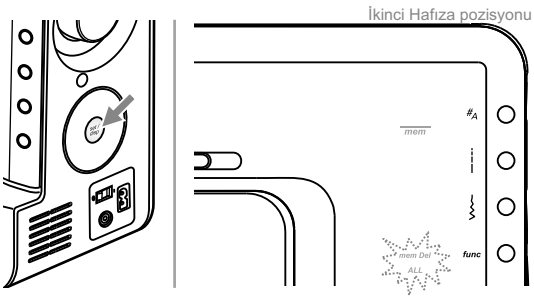

Makinenin bip sesi gelene kadar 2 saniye, set / disp düğmesine basın ve basılı tutun.

Hafıza silinir ve makine dikişleri moduna geçilir.

Lütfen dikkat:

Lütfen Dikkat:-Eğer herhangi bir düğmeye basılıp ayarlandıysa, set / disp düğmesini Hafıza içinde çok kısa döndürdükten sonra bastırdığınızda Review / Edit düzenleme Modu ve Hafıza korunur.

Uyarı Fonksiyonları

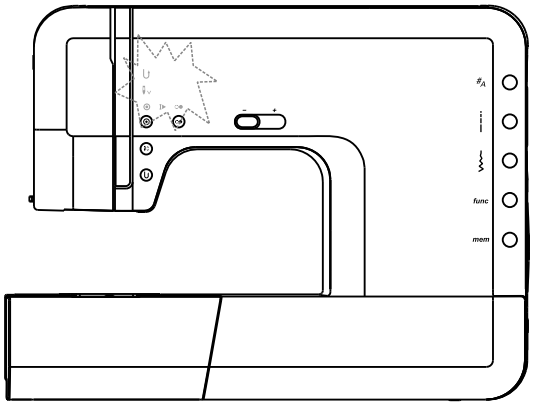

Uyarı ekranı

Dikiş makinesi engellendi

(!) Ünlem işareti görüldüğünde iplik bükülmüş yada sıkışmış rahat gelmiyor,yada volan dönmüyor anlamına gelir.

Motor dönmediğinde yada motor gücü devre dışı kaldığında 5 adet LED 2 saniye aralıklarla yanıp sönmeye başlar.

"Sorun çözme yoluyla bakınız sayfa 80/81 rehber "sorunu çözmek için.

Bip sesi

- Düzgün çalışırken: 1 bip
- Yanlış yapılan bir şey olduğunda: 3 kısa bip sesi
- Dikiş makinesinde sorun olduğunda ve bloke durumunda: 3 kısa bip sesi
- Hafıza dolu: 3 kısa bip sesi

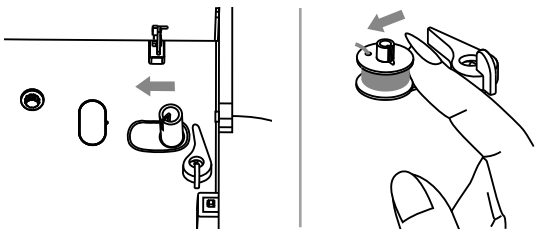

Bobin sarıcı sola dönüş

Bobin sarıcı sağ tarafa doğru mili itili kalmış ise, yani masura sarma durumunda iken bir düğmeye basılırsa, 3 defa uyarı olarak BİP sesi gelir.

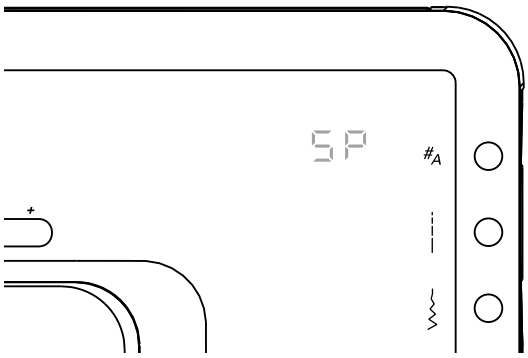

Not:

Ne zaman bobin sarıcı mili sağa doğru itilir. Makine üzerinde "SP" olarak sembölü görülür.

Temizlik

Dikkat:

Herhangi bir parça takmadan yada sökmeden önce ve temizlikten önce makineyi elektrik kaynağından çekiniz.

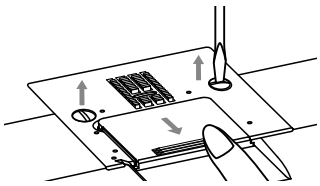

Dikiş plakasını sökün.

İğneyi en yüksek pozisyonuna getirin. Baskı ayağını sökün. Bobin kapak levhasını açın, iki vidayı sökün, akabinde dikiş levhasını çıkarın.

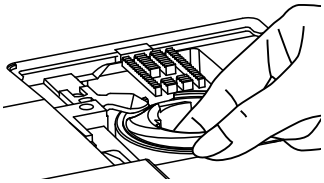

Bobin tutucuyu sağa doğru bastırın, yukarı kaldırın ve çıkarın.

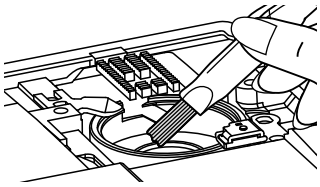

Çağanoz yuvasını temizleyin.

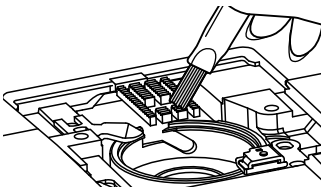

Çengel çubuğunu, besleme ünitesini ve bobin tutucuyu bir fırça ile temizleyiniz ve akabinde bunları kuru ve yumuşak bir bez ile siliniz.

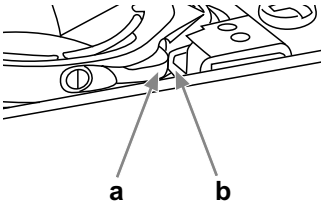

Bobin tutucuyu kanca yuvasında yerine geri takınız, böylece uç (a) durdurucuya (b) oturur. Dikiş levhasını ve iki vidayı yerine yerleştiriniz. Bobini takınız. Bobin kapak levhasını kapatınız ve baskı ayağını yerine takınız.

Önemli:

Kumaş, hav ve iplikler düzenli olarak temizlenmelidir.

Damlatma sistemi YAĞLANMAMALIDIR.

Makineniz düzenli aralıklarla yerel satıcınızda servise sokulmalıdır.

LED lambası Değıştirilmesi

Bu cihaz dayanıklı bir LED ışıklandırma ile teçhiz edilmiştir. Bu ışıklandırmanın cihazın bütün ömrü boyunca çalışması beklenmektedir. Lambanın değiştirilmesi gerekiyorsa, lütfen yerel servis acentesi ile irtibata geçiniz.

Sorun Çözme kılavuzu

Bir servis çağırmadan önce, aşağıdaki hususları kontrol edin. Eğer sorun hala devam ediyorsa, satın alma yerine ya da en yakın yetkili satıcınızla irtibata geçin.

Sorun	Neden	Sorunu giderme	Referans
Üst iplik kopuyor	1. İplik makineye doğru takılmamış.	1. Makineye tekrar iplik geçirin.	14
	2. İplik gerilimi çok sıkı.	2. İplik gerilimini azaltın. (Daha az sayı).	18
	3. İplik iğne için çok kalın.	3. Daha büyük bir iğne seçiniz.	21
	4. İğne doğru takılmamış.	4. İğneyi söküp,yeniden takınız (düz tarafı arkaya doğru).	17
	5. İğne makara pimi etrafında sarılmış.	5. Makarayı kaldırın ve ipliği makara üzerine sarın.	14
	6. İğne hasarlı.	6. İğneyi değiştirin.	17
Alt iplik kopuyor	1. Bobin mahfazası doğru takılmamış.	1. Bobin mahfazasını çıkarın ve tekrar yerleştirin ve iplik üzerinde çekin. İplik kolay bir şekilde çekilmelidir.	13
	2. Bobin mahfazası yanlış bir şekilde iplik sarıyor.	2. Hem bobini hem de bobin mahfazasını kontrol edin.	13
	3. Alt İplik gerilimi çok sıkı.	3. Gösterildiği gibi iplik gerilimini ayarlayın.	18
Dikiş atlıyor	1. İğne doğru takılmamış.	1. İğneyi söküp,yeniden takınız (düz tarafı arkaya doğru).	17
	2. İğne hasarlı.	2. Yeni bir iğne takınız.	17
	3. Yanlış ebatta iğne kullanılmış.	3. İpliğe uygun bir iğne seçin.	21
	4. Ayak doğru takılmamış.	4. Kontrol edin ve doğru bir şekilde takın.	32-33
	5. İplik makineye doğru takılmamış.	5. Makineye tekrar iplik geçirin.	14
	6. Baskı ayağı yeterince güçlü değil.	6. Baskı ayağı basıncını ayarlayın.	18
İğne kırılıyor	1. İğne hasarlı.	1. Yeni bir iğne takınız.	17
	2. İğne doğru takılmamış.	2. İğneyi doğru takınız (düz tarafı arkaya doğru).	17
	3. Kumaş için yanlış iğne.	3. İplik ve kumaşa uygun bir iğne seçiniz.	21
	4. Ayak yanlış takılmış.	4. Doğru ayak seçiniz.	32-33
	5. Doğru ayak seçiniz.	5. Vidayı sağlam bir şekilde sıkıştırmak için tornavida kullanın.	17
	6. Kullanılan baskı ayağı, dikmek istediğiniz dikiş desen türü için uygun değil.	6. Dikmek istediğiniz dikiş türü için uygun olan baskı ayağını monte edin.	32-33
	7. Üst iplik gerilimi çok sıkı.	7. Üst iplik gerilimini gevşetin.	18
Dikiş gevşek	1. İplik makineye doğru takılmamış.	1. İplik geçirmeyi kontrol edin.	14
	2. Bobin mahfazası doğru takılmamış.	2. Bobin mahfazasını şekilde gösterildiği gibi takınız.	11
	3. İğne/kumaş/iplik kombinasyonu yanlış.	3. İğne ölçüsü kumaş ve ipliğe uygun olmalıdır.	21
	4. İplik gerilimi yanlış.	4. İplik gerilimini düzeltin.	18
Dikişler toplanıyor yada büzülüyor	1. İğne kumaş için çok kalın.	1. Daha ince bir iğne seçiniz.	21
	2. Dikiş uzunluğu yanlış ayarlanmış.	2. Dikiş uzunluğunu tekrar ayarlayın.	--
	3. İplik gerilimi çok sıkı.	3. İplik gerilimini gevşetin.	18

Sorun	Neden	Sorunu giderme	Referans
Dikiş büzülüyor	1. İplik gerilimi çok sıkı.	1. İplik gerilimini gevşetin.	18
	2. İplik makineye doğru takılmamış.	2. Makineye tekrar iplik geçirin.	14
	3. İğne kumaş için çok kalın.	3. İplik ve kumaşa uygun bir iğne seçiniz.	21
	4. Dikiş uzunluğu kumaş için çok uzun.	4. Dikişi daha kısa yapın.	--
	5. Baskı ayağı basıncı doğru bir şekilde ayarlanmamış.	5. Baskı ayağı basıncını ayarlayın.	18
Desenler bozulmuş	1. Doğru baskı ayağı kullanılmıyor.	1. Doğru ayak seçiniz.	32-33
	2. İplik gerilimi çok sıkı.	2. İplik gerilimini gevşetin.	18
Makine tıkanıyor	1. İplik çengele takılıyor.	Üst iplik ve bobin kutusunu sökünüz, el çarkını elle ileri ve geriye doğru çeviriniz ve iplik kalıntılarını temizleyiniz.	79
	2. Dişli iplik tiftiği ile paketlenmiş.		
Makine gürültü çıkarıyor	1. Havlar çengelde ya da iğne çubuğunda toplanmış.	1. Çengel ve besleme ünitesini tarif edildiği gibi temizleyiniz.	79
	2. İğne hasarlı.	2. İğneyi değiştirin.	17
	3. İç motordan hafif bir uğultu geliyor.	3. Normal.	--
	4. İplik çengele takılıyor.	Üst iplik ve bobin kutusunu sökünüz, el çarkını elle ileri ve geriye doğru çeviriniz ve iplik kalıntılarını temizleyiniz.	79
	5. Dişli iplik tiftiği ile paketlenmiş.		
Yamuk dikiş, yamuk besleme	1. Düşük kalite iplik	1. Daha iyi kalite bir iplik seçiniz	21
	2. Bobin mahfazası yanlış bir şekilde iplik sarıyor.	2. Bobin mahfazasını ve ipliği çıkarın ve doğru bir şekilde yerleştirin.	13
	3. Kumaş çekilmiş.	3. Dikiş yaparken kumaşı çekmeyiniz, makine tarafından alınmasına izin veriniz.	--
Dikiş makinesi çalışmıyor	1. Makine açılmamış.	1. Makineyi açın.	8
	2. Makineye fiş takılmamış.	2. Güç kablosu hattını duvar fişine bağlayın.	8

Normal Akış Tablosu

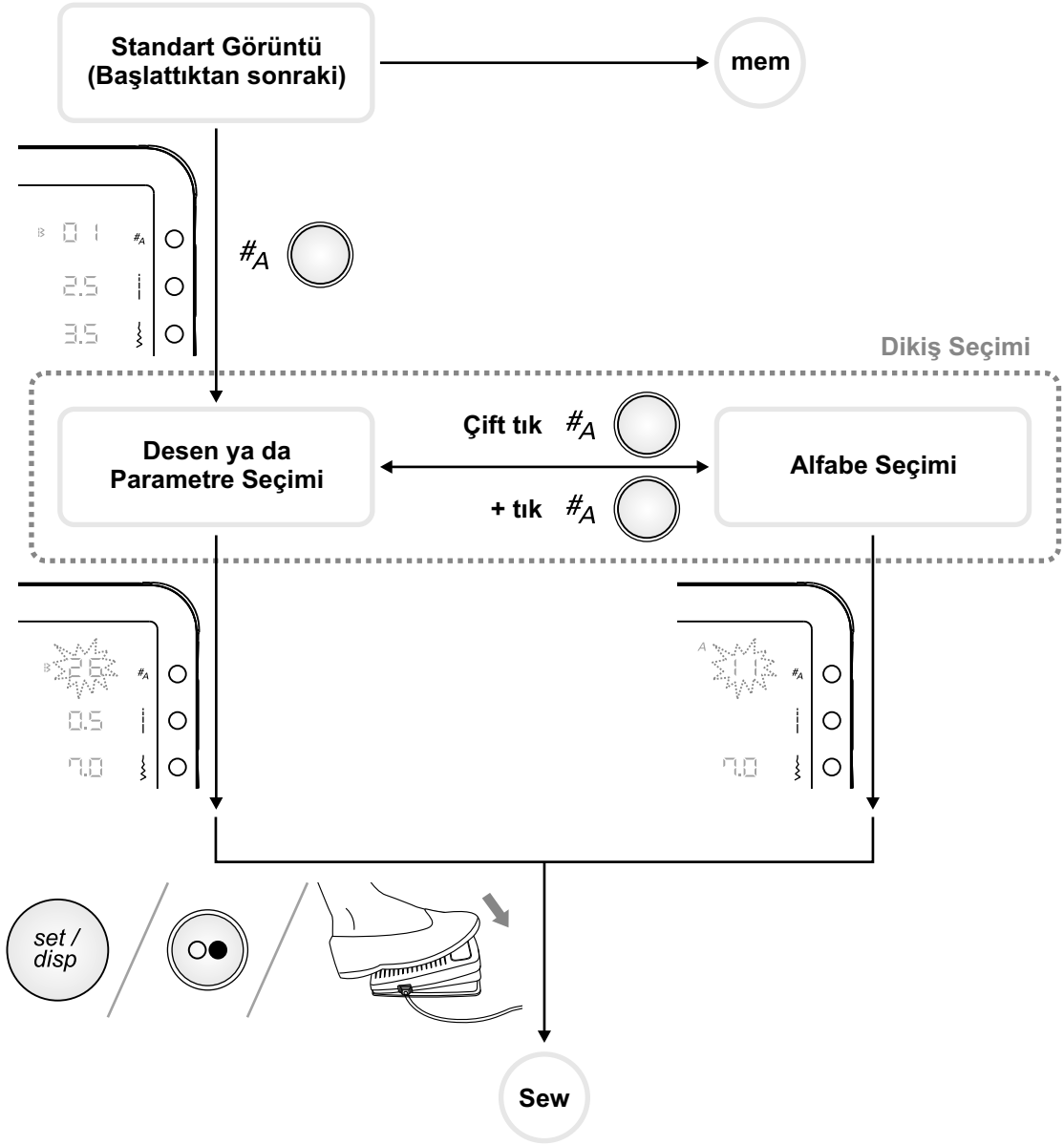

Hafıza Akış Tablosu

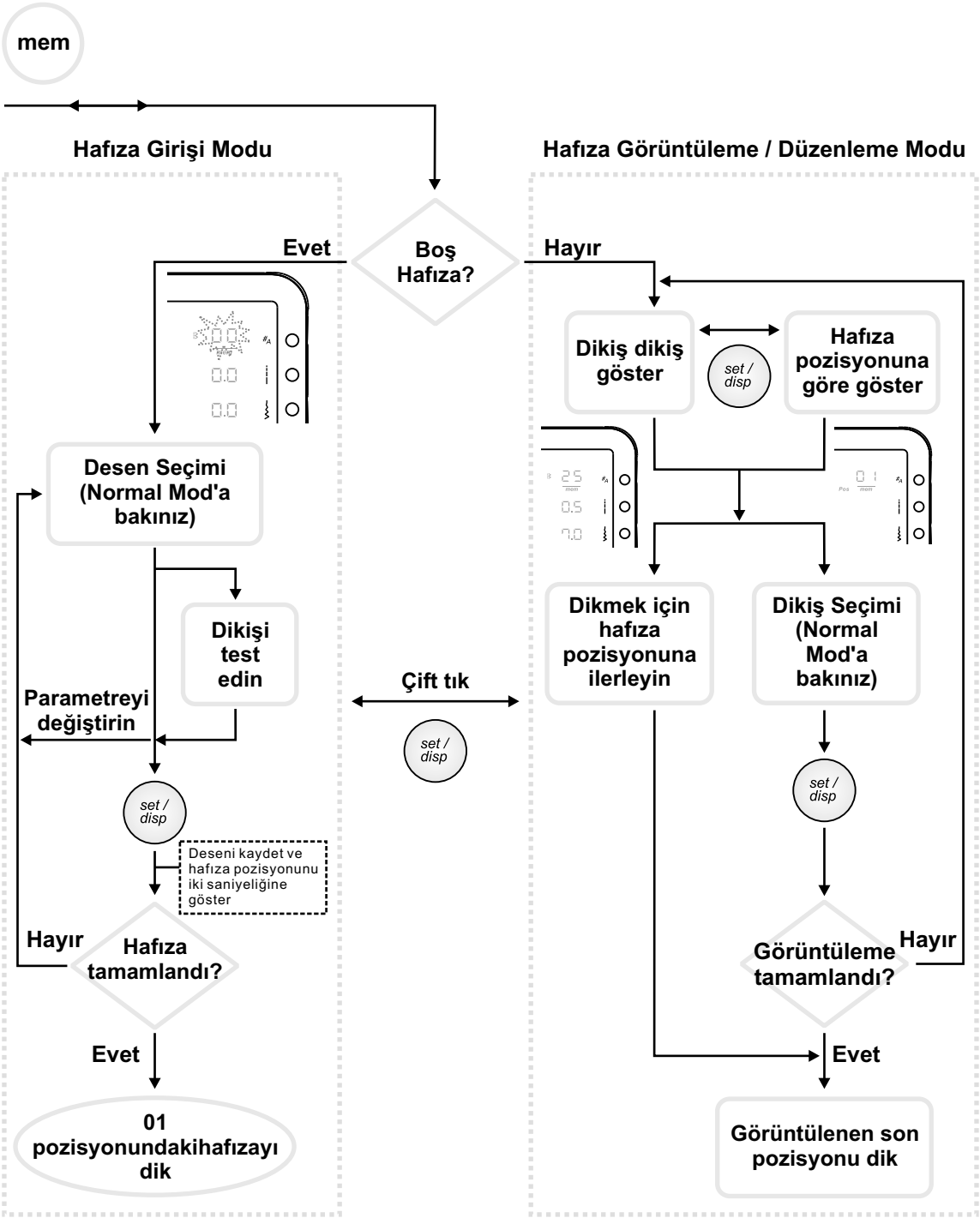

bernette
sublime

TR - 04/2013
502020.83.71 / 021H1D1401
©BERNINA International AG
Steckborn CH, www.bernina.com

For more information visit
www.mybernette.com