bernette

my city

my bernette

Palermo 5

Bruksanvisning

SYMBOL SOM BRUKES

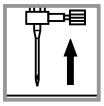

Hev nålen

Hev foten

Sett ned foten

VIKTIGE SIKKERHETSFORSKRIFTER

Ved bruk av elektriske apparater må en del grunnleggende sikkerhetsforskrifter følges, disse er som følgende: Les alle sikkerhetsforskriftene før maskinen tas i bruk. Legg bruksanvisningen på en egnet plass i nærheten av symaskinen. Sørg for at andre brukere av symaskinen blir kjent med denne.

FARE - For å redusere risikoen for elektrisk støt:

1. Maskinen må ikke forlates når den er tilkoblet nettet.
2. Trekk alltid støpselet ut av kontakten etter bruk, og før rengjøring.
3. Trekk alltid støpselet ut av kontakten før du skifter lyspære. Erstatt pæren med samme type 5W.

ADVARSEL - For å redusere risikoen for brann, elektrisk støt, ulykker og personskade:

1. La aldri maskinen bli benyttet som leketøy. Følg derfor alltid nøye med når den brukes av barn, eller er i nærheten av barn.
2. Bruk maskinen kun til det den er ment for og som er beskrevet i denne bruksanvisningen. Bruk kun anbefalt, originalt ekstra-utstyr som er beskrevet i denne bruksanvisningen.
3. Bruk aldri maskinen når ledning eller støpsel er ødelagt, når den har falt i gulvet eller på annen måte er blitt ødelagt, når den har fått vannskade. Bring maskinen til nærmeste autoriserte BERNINA-forhandler eller serviceverksted forundersøkelse, reparasjon og justering av elektriske og mekaniske komponenter.
4. Bruk aldri maskinen med noen av lufteåpningene tette eller tildekket. Hold alltid lufteåpningene på maskinen og pedalen frie for lo, støv og tøyrester.
5. Hold alltid fingrene unna bevegelige deler. Vær spesielt oppmerksom i området rundt symaskin-nålen.
6. Bruk alltid original BERNINA stingplate. Gal stingplate kan forårsake skade på nål eller nålbrekk.
7. Bruk aldri bøyde nåler.
8. Dra eller skyv aldri stoffet mens du syr. Dette kan skade nålen og føre til at den brekker.
9. Slå alltid maskinens strømbryter på "O" før det utføres noen arbeidsoperasjoner i nålområdet. Eksempelvis træing eller skifte av nål, spole, fot eller lignende.
10. Før deksler fjernes må maskin kobles fra det elektriske nettet. Dette er nødvendig ved rengjøring, smøring, og andre brukerservice-operasjoner nevnt i bruksanvisningen. (Ta støpselet ut av kontakten)
11. Mist aldri, putt aldri fremmedlegemer inn i noen av maskinens åpninger.
12. Bruk ikke maskinen utendørs.
13. Maskinen må ikke brukes i nærheten av og samtidig med bruk av aerosolbokser (spray-) og oksygenapparater.
14. Før maskinen kobles fra nettet - sett strømbryter på "O", trekk deretter støpselet ut av stikk-kontakten.
15. Når maskinen skal frakobles nettet - trekk i støpselet, ikke i ledningen.
16. Støynivået under normal bruk er 75dB(A).
17. Slå av maskinen eller koble den fra nettet, dersom den ikke går ordentlig.
18. Plasser aldri noe oppå pedalen.
19. Dersom strømledningen er skadet, må den skiftes ut av forhandleren eller denne sitt service-verksted eller tilsvarende kvalifisert person.
20. Personer (inkludert barn) med handicap, uerfarenhet og liten kunnskap må ikke tillates å bruke symaskinen uten at en ansvarlig person er tilstede.
21. Pass på at symaskinen ikke blir brukt som leketøy for barn.

TA VARE PÅ DISSE SIKKERHETSFORSKRIFTER

Denne symaskinen er ment for private husholdninger.

INNHOLDSFORTEGNELSE

SYMASKINENS KOMPONENTER . . . 1
FORKLARING PÅ TASTENE . . . 2-3
LCD SKJERM . . . 4
SØMMER . . . 5
UTSTYR . . . 6
KLARGJØRING AV SYMASKINEN . . . 7
Koble maskinen til nettet . . . 7
START SYINGEN . . . 8
Pedal . . . 8
JUSTERE TRYKKFOTTRYKKET . . . 8
SKIFTE NÅL . . . 9
SKIFTE FOT . . . 9
NÅL-, STOFF- OG TRÅDTABELL . . . 10
BRUK AV FØTTER . . . 11
SPOLE UNDERTRÅD . . . 12-13
Spoling . . . 12-13
LEGGE I SPOLEN . . . 14
TRÆ OVERTRÅD . . . 15-16
AUTOMATISK NÅLITRÆDER . . . 17
TRÅDSPENNING . . . 18
HENTE OPP UNDERTRÅD . . . 19
TRÅDKUTTER . . . 19
TO HØYDER PÅ FOTEN . . . 20
HEVE/SENKE TRANSPORTØREN . . . 20
TASTER FOR SPESIELLE FUNKSJONER . . . 21-25
Tast for retursøm . . . 21
Autom. festing . . . 21
Nålstopp oppe/nede . . . 22
Taster for justering av stingbredde . . . 23
Taster for justering av stinglengde . . . 24
Kategori-/typevalg tast . . . 24
Speilvende-funksjon . . . 25
LAGRE-TASTER . . . 26
Minne-tast . . . 26
Slette-tast . . . 26
Pil-taster . . . 26
SØMVALG-TASTER . . . 27
Sømvalg ved direktevalgstaster/etter nummer . . . 27
PRAKTISKE RÅD . . . 28-29
Sy hjørner . . . 28
Bakoversøm . . . 28
Friarm . . . 28
Sy i tykke stoffer . . . 29
RETTSØM OG NÅLPOSISJON . . . 30
SIKKSAKK . . . 30
ELASTISKE SØMMER . . . 31

INNHOLDSFORTEGNELSE

OVERLOCKSØMMER . . . 32
Bruk avoverlock-fot . . . 32
Bruk av normal-fot. . . . 32
BLINDSØM/UNDERTØY-SØM . . . 33
SY I KNAPPER . . . 34
SY KNAPPHULL . . . 35-38
Knapphull i elastiske stoffer . . . 38
SY HUL . . . 39
STOPPEPROGRAM . . . 40-41
SETTE I GLIDELÅS. . . . 42-43
Isying av glidelås. . . . 42
Isying av glidelås fra siden . . . 43
KANTSØM . . . 44
SY ISNOR . . . 45
Sy i enkel snor . . . 45
Sy i tre snorer . . . 45
PYNTE-OG MOTIVSØMMER SYDD MED BRODER-FOT . . . 46
QUILTING . . . 47
TUNGEKANT . . . 47
Sy tungekant . . . 47
RYNKING . . . 48
KAPPER . . . 49
FRIHÅNDS-STOPPING, -QUILTING, - BRODERING OG MONOGRAM . . . 50-51
Stopping . . . 50
Brodere . . . 51
Monogram. . . . 51
FAGOTTSØM . . . 52
LAPPETEKNIKK . . . 52
SPEILVENDE MOTIV . . . 53
TVILLINGNÅL (ekstra-utstyr) . . . 54
OVERTRANSPORT-FOT (ekstra-utstyr) . . . 55
MINNE . . . 56-58
Legg inn en kombinasjon av motiver . . . 56-57
Legg inn motiver . . . 57
Slette en søm . . . 57
Hente fram og sy lagrede sømmer . . . 57-58
ADVARSLER. . . . 59
Visning av bruksanvisnings-ikoner . . . 59
Varsel-lyd . . . 59
SKIFTE LYSPÆRE . . . 60
VEDLIKEHOLD . . . 61-62
Rengjøring av skjermen . . . 61
Rengjøring av maskinens overflate. . . . 61
Gjøre rent igriperbanen . . . 61-62
FEILSØKING . . . 63-64
SØMOVERSIKT. . . . 65-66

SYMASKINENS KOMPONENTER

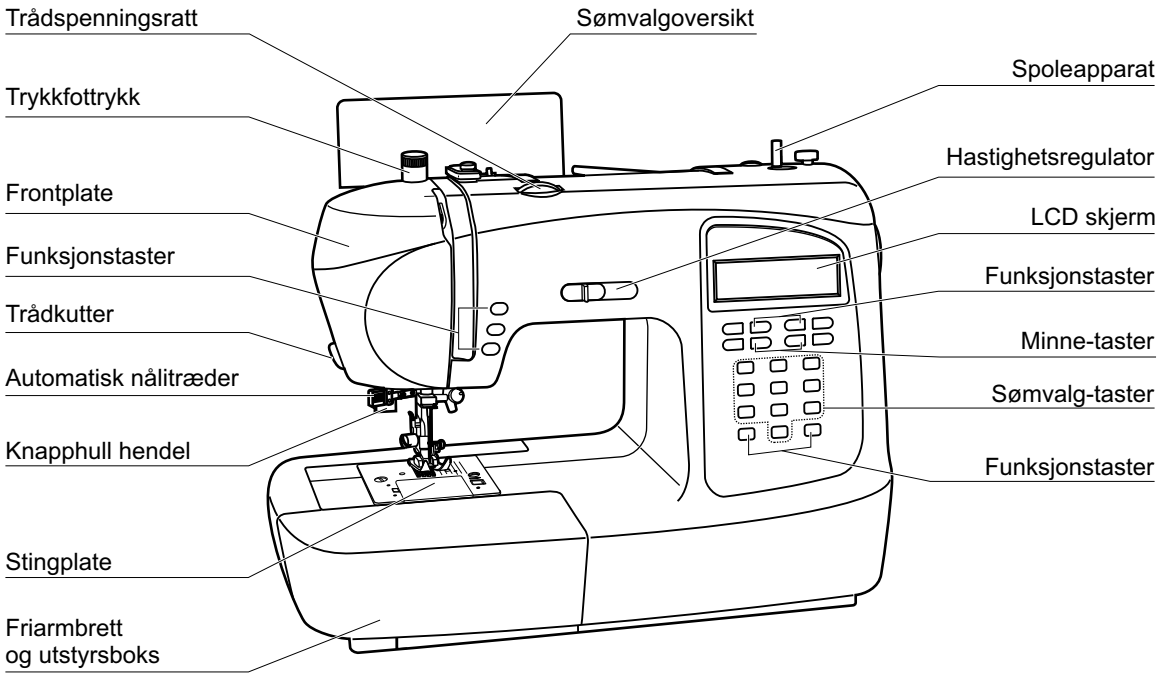

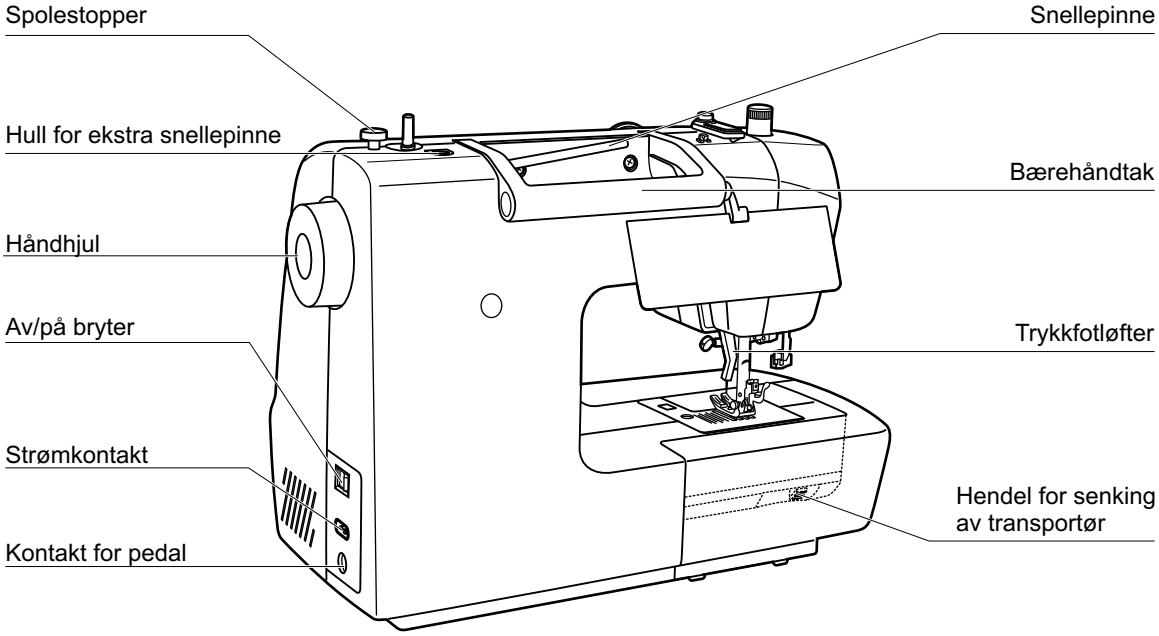

FORKLARING PÅ TASTENE

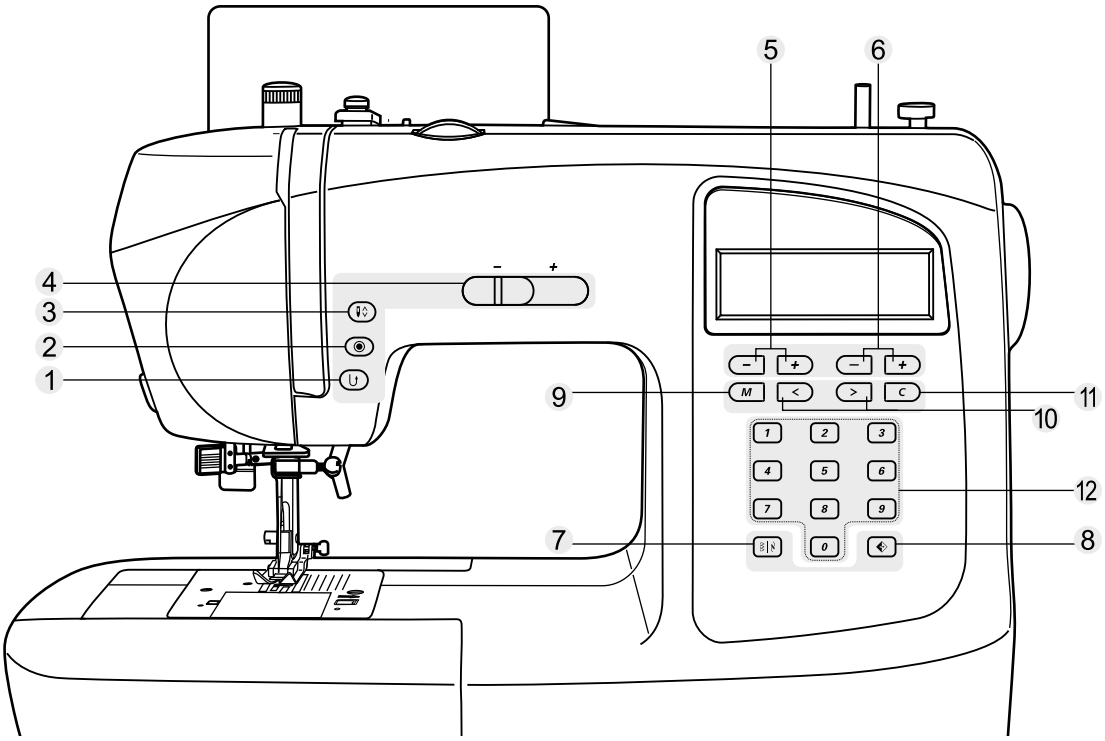

A. Funksjons-taster (se side 21/22)

1. **Tast for retursøm**
   Hold tasten inne for å sy bakover eller for a sikre sommen ved lav hastighet.

2. **Automatisk festesting**
   Hold tasten inne for å sy festesting der du er, eller i slutten av gjeldende søm. Maskinen stopper automatisk etterpå.

3. **Nålstopp oppe/nede**
   Trykk på denne tasten for nålstopp enten oppe eller nede.

4. **Hastighetsregulator**
   Ved å justere skyvebryteren kan motorhastigheten reduseres eller økes.

B. Funksjons-taster (se side 23/24/25)

5. **Justering av stinglengde**
   Trykk på disse tastene for å justere stinglengden.

6. **Justering av stingbredde**
   Trykk på disse tastene for å justere bredden på sikksakk-søm.

7. Valg av sømkategori
Trykk på denne tasten for å velge sømkategorier: nyttesøm eller motivsøm.

8. Speilvende-tast
Trykk på denne tasten for å speilvende sømmen.

C. Minne-tast (se side 26)

9. Minne-tast
For å se, lagre og endre motiver og kombinasjoner.

10. Pil-taster
Trykk på " < " tasten eller " > " tasten til ønsket sømnummer vises.

11. Slette-tast
Hvis du har valgt eller lagret feil søm, vil den slettes når du trykker på denne tasten.

D. Sømvalg ved direktevalgstaster (se side 27)

12. Sømvalg ved direktevalgstaster
Trykk på tall-tastene for å velge avbildet søm direkte.

Sømvalg ved direktevalgstaster

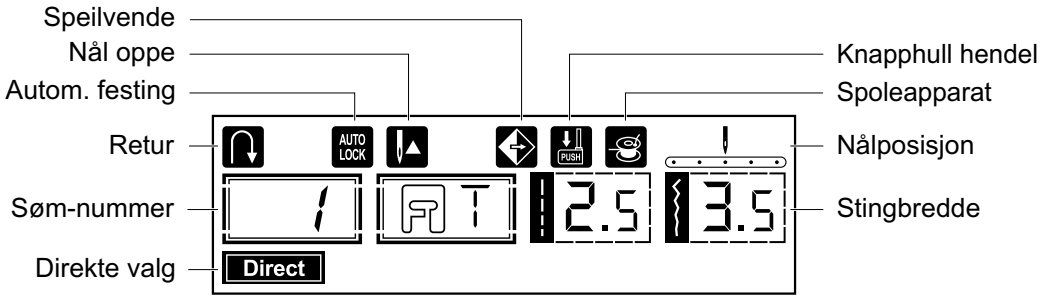

Sømvalg etter nummer

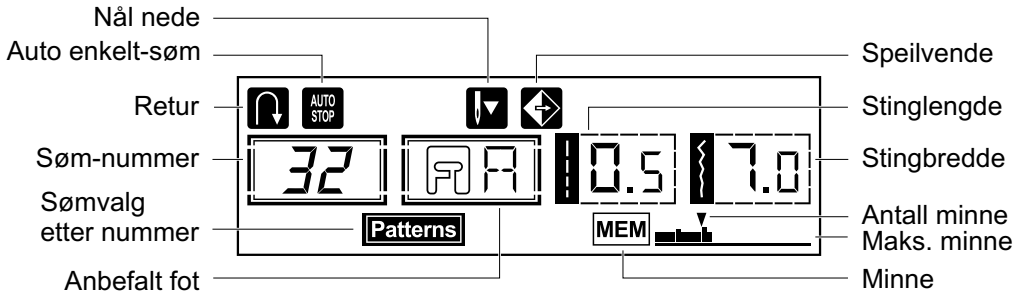

Delene markert i grått i tabellen ovenfor tilsvarer en rapport.

SØMMER

De sømvalg som er vist I grått forteller enkelt-enheten sømmen består av.

A. Direktevalg

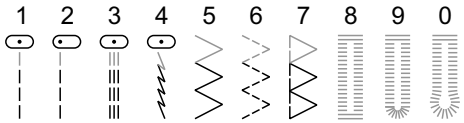

B. Sømvalg etter nummer

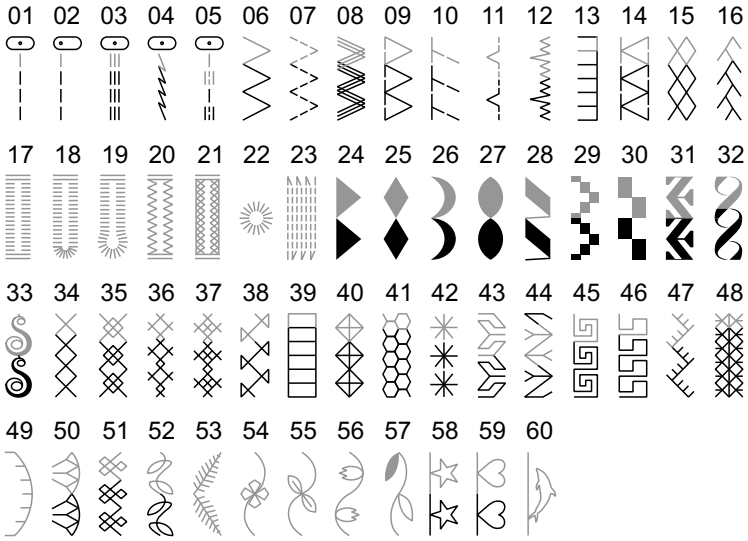

UTSTYR

Standard

1. Normalfot (T)
2. Glidelåsfot (I)
3. Knapphullfot (D)
4. Overlockfot (E)
5. Blindstingfot (F)
6. Broderifot (A)
7. Knappisyingfot
8. Børste/sprettekniv
9. Snellestopper (stor)
10. Snellestopper (liten)
11. Kantlinjal
12. Skrutrekker (liten og stor)
13. Spoler (3 stk.)
14. Nålpakke (5 nåler)
15. Filtskive under trådsnelle
16. Ekstra snellepinne

Ekstrautstyr

17. Snorfot (M)
18. Fallefot (K)
19. Quiltefot (P)
20. Stoppe/broderfot
21. Rynkefot
22. Tvillingnål
23. Overtransport-fot

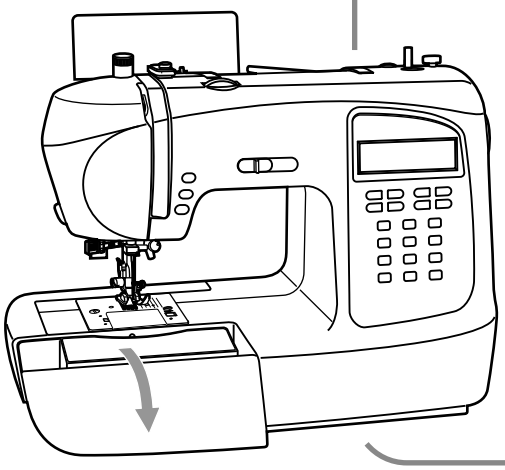

Standard

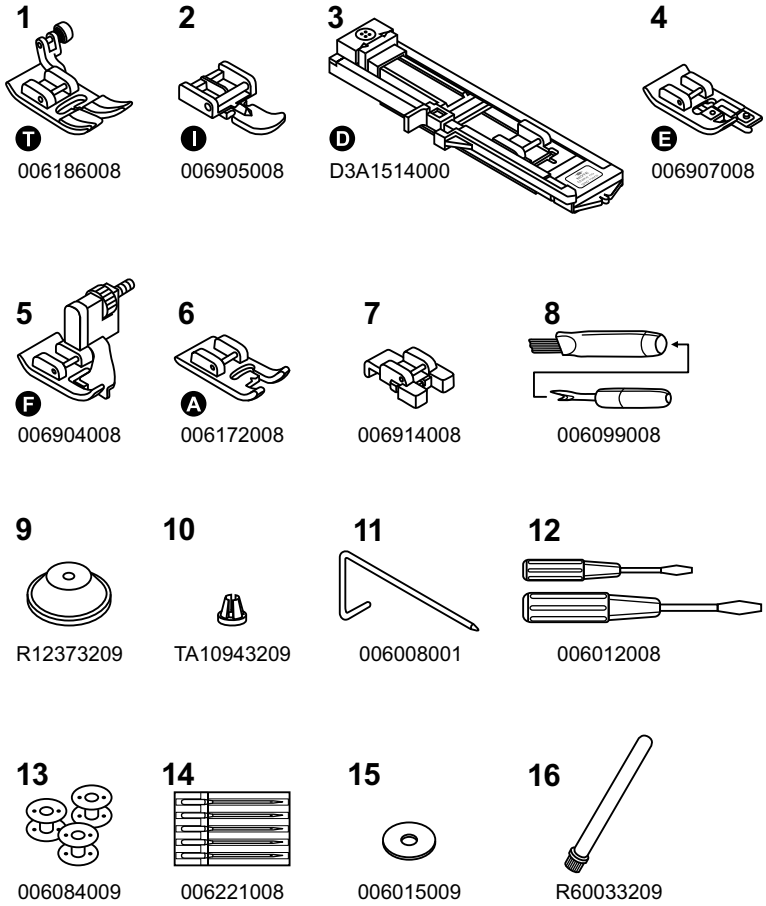

Ekstrautstyr (følger ikke med maskinen)

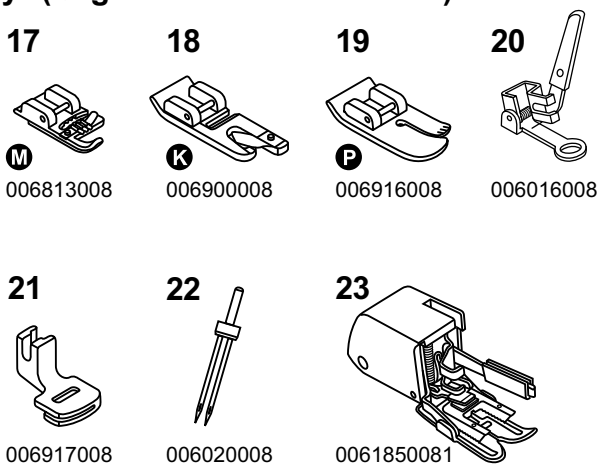

KLARGJØRING AV SYMASKINEN

⚠ **Merk:** Se til at maskinen er slått av (bryter på ("O") og koblet fra strømnettet når maskinen ikke er i bruk, eller ved utskifting av utstyr.

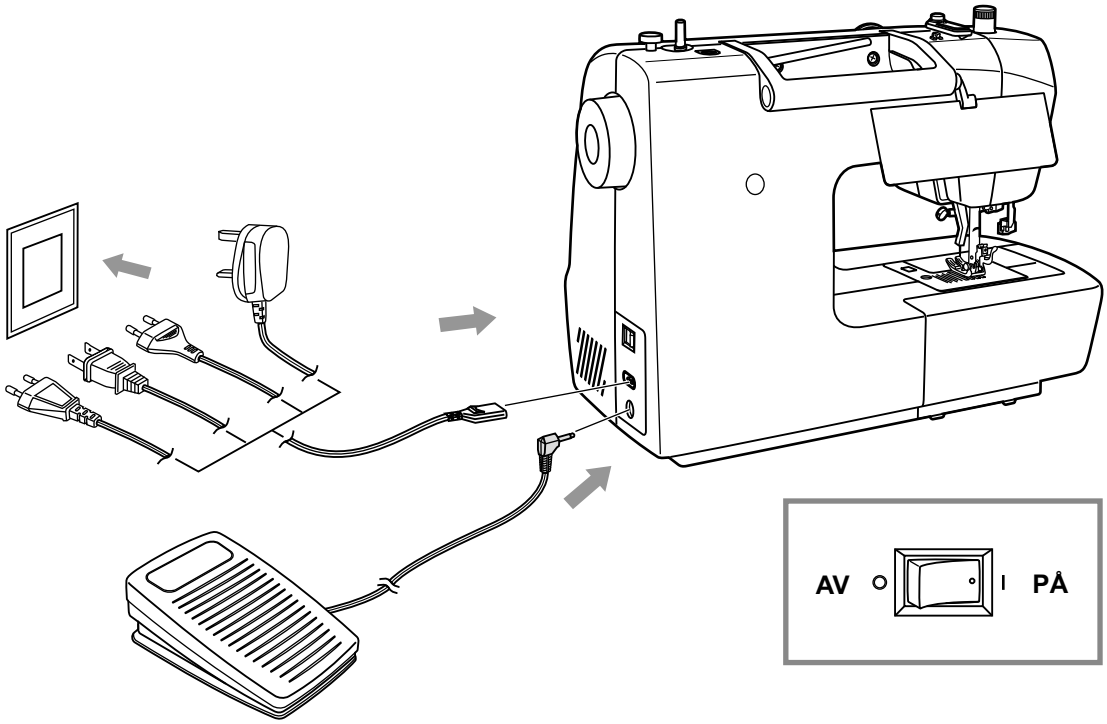

Koble maskinen til nettet

Før du kobler maskinen til strømnettet, forsikre deg om at spenning (Volt) og frekvens som står på maskinen samsvarer med det som er i strømnettet.

Sett symaskinen på et stabilt bord.

1. Koble maskinen til strømnettet ved å stikke støpselet (2-hull) inn i kontakten på maskinen.
2. Sett nettledningen i strømkontakten.
3. Slå bryteren på "PÅ".
4. Sylyset begynner å lyse så snart symaskinen er koblet til strømnettet.

For å koble maskinen fra nettet, slå bryteren på "AV" og ta støpselet ut av kontakten.

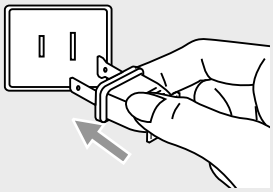

Informasjon om polarisert plugg (gjelder ikke Norge)

Dette apparatet har en polarisert plugg (et blad bredere enn det andre). For å redusere risikoen for elektrisk støt, er denne pluggen ment å passe en polarisert kontakt på kun en måte. Hvis støpselet ikke passer i kontakten, snu det. Dersom det fremdeles ikke passer, ta kontakt med en elektriker som kan installere riktig kontakt. Ikke prøv å endre støpselet.

START SYINGEN

Pedal

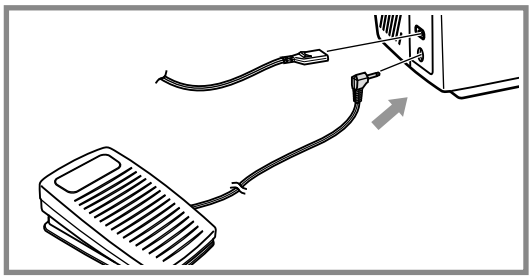

Når symaskinen er avslått, plugger du inn ledningen til pedalen i kontakten på symaskinen.

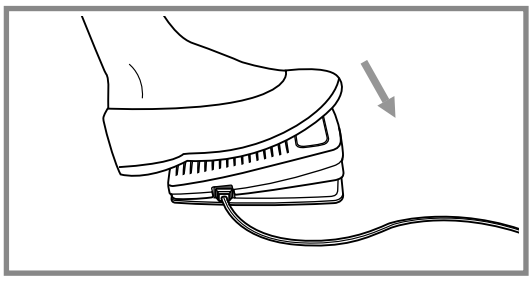

Slå på maskinen, trykk så langsomt på pedalen for å begynne å sy. Symaskinen stopper å sy når du slipper opp foten.

⚠ **Viktig:** Kontakt en kvalifisert elektriker hvis du er i tvil angående tilkobling av maskinen til strømnettet. Trekk ut strømledningen når maskinen ikke er i bruk. Maskinen må brukes sammen med pedal C-9000, produsert av CHIEN HUNG TAIWAN LTD.

JUSTERE TRYKKFOTTRYKKET

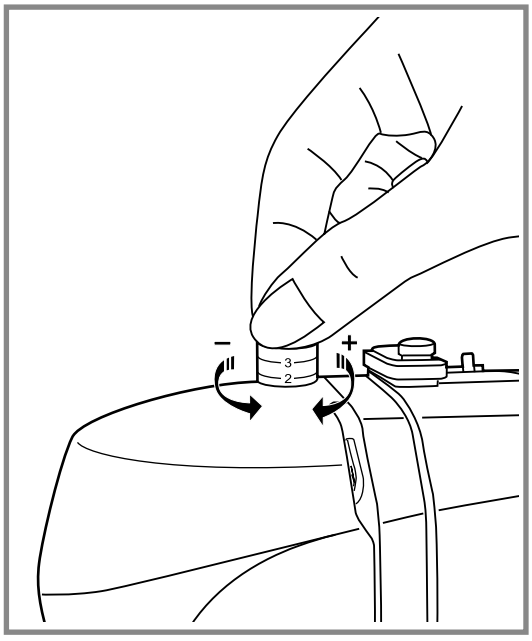

Standard trykkfottrykk er satt til "2".

Trykkfottrykket er fra fabrikken forhåndsinnstilt og trenger ingen videre justering i forhold til benyttet stoff (tynne eller tykke stoffer). Trykkfottrykket kan allikevel ved behov justeres.

Trenger du å justere trykket, skru med fingrene.

Ved søm i svært tynne stoffer kan du minske trykkfottrykket ved å dreie stillskruen mot klokkeretningen og ved søm i tykke stoffer kan du øke trykket ved å dreie stillskruen med klokkeretningen.

Pass på ikke å skru skruen etter at den gir motstand.

SKIFTE NÅL

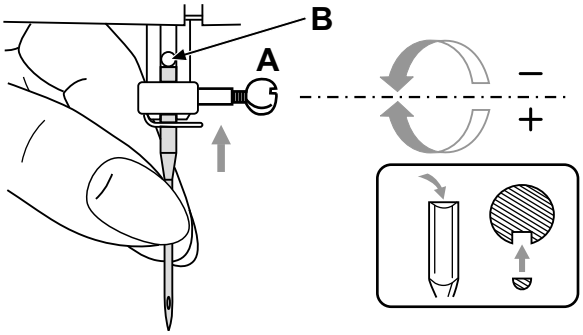

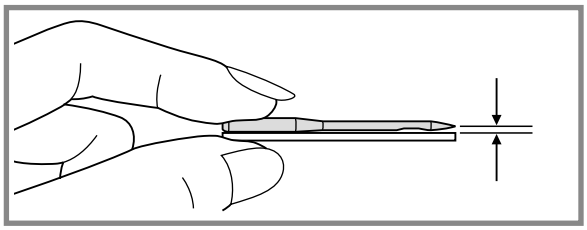

Merk: Slå av maskinen ("O") før du setter i eller tar ut nålen.

Skift nål regelmessig, spesielt hvis den viser tegn til å være slitt og forårsaker problemer. Sett i nålen som vist:

A. Løsne nålskruen og stram den igjen etter at du har satt i den nye nålen. Den flate siden av nålhodet skal vende bakover.

B. Sett nålen inn så langt opp den vil gå.

Nålene må være i perfekt stand.

Problemer kan oppstå med.
- Bøyde nåler
- Butte nåler
- Skadde spisser

SKIFTE FOT

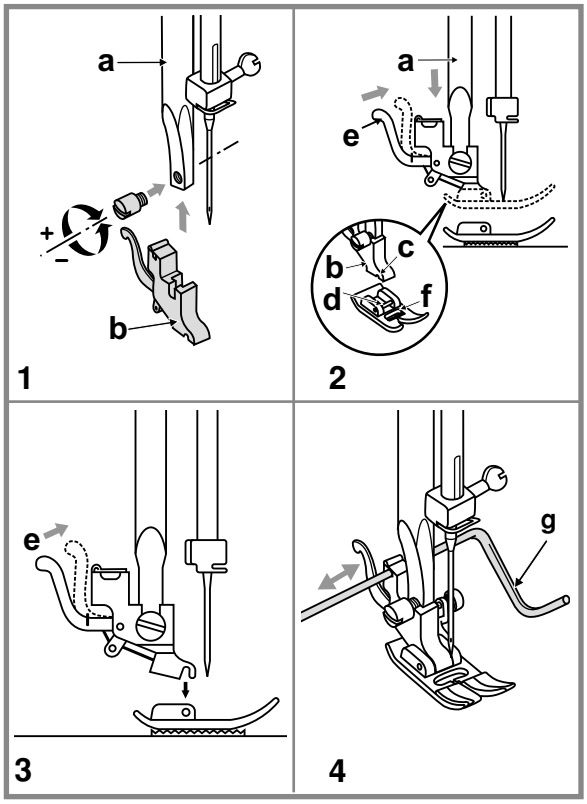

Merk: Slå av maskinen ("O")!

Sette på trykkfotfeste (1)
Hev trykkfotstangen (a). Sett på trykkfotfeste (b) som avbildet.

Sette på fot (2)
Senk trykkfotfeste (b), til festemekanismen (c) ligger direkte over festestiften (d) i fotsålen.
Trykk festelåsen (e) oppover.
Senk trykkfotfeste (b) og fotsålen (f) hekter seg på festestiften.

Ta av foten (3)
Hev foten.
Trykk på den sorte festelåsen (e) og fotsålen løsner.

Sette på kantlinjal (4)
Skyv linjalen (g) gjennom åpningen som avbildet.
Juster etter behov.

NÅL-, STOFF- OG TRÅDTABELL

Nåltykkelse	Stoffer	Tråd
9-11/65-75	Tynne stoffer - tynne bomullstoffer, blonde, ull, silke, musselin, Qiana, bomull, trikot, jersey, krepp, vevd polyester, skjorte og blusestoffer.	Tynn tråd i bomull, nylon eller polyester.
12/80	Mellomtykke stoffer - bomull, satin, seilduk, doble strikkestoffer, tynne ullstoffer	De fleste trådtyper som selges er mellom-tykke og passer disse stofftyper og nåltykkelser.
14/90	Mellomtykke stoffer - bomull, seilduk, ull, tykke strikkestoffer, frotté, dongeri	Bruk polyestertråd på syntetiske stoffer og bomull på naturvevde stoffer for best resultat.
16/100	Tykke stoffer - canvas, ull, telt, quiltede stoffer, dongeri, møbelstoff (tynne til mellomtykke).	Bruk alltid samme type tråd som over- og undertråd.
18/110	Tykk ull, ytterklær-stoffer, møbelstoff, noen lær-typer og vinyl.	Tykk tråd, teppetråd. (Bruk høyt trykkfot-trykk).

☞ ***Viktig:*** *Velg nåltykkelse i forhold til trådtykkelse og tykkelse på stoffet.*

NÅL, STOFF VALG

Nåltykkelse	Utførelse	Stofftyper
HA x 1 15 x 1	Normal spiss nål. Tykkelser fra tynne til tykke. 9 (65) til 18 (110)	Vanlig vevd ull og bomull. Anbefales ikke til vrangbord.
15 x 1/ 130/ 705H	Liten kulespiss nål. 9 (65) til 18 (110)	Vanlig syntetisk vevde stoffer, polyesterblandinger, trikot, vrangbord. Kan brukes istedenfor 15 x 1 for søm i alle stoffer.
15 x 1/ 130/ 705H (SUK)	Kulespiss nål. 9 (65) til 18 (110)	Gensere, lycra, badetøy, strikk.
130PCL/ 705H-LR/LL	Skinn-nål. 12 (80) til 18 (110)	Lær, vinyl, møbelstoff. (Etterlater mindre hull enn standard stor nål).

☞ ***Merk:***

- *Tvillingnåler kan brukes til både nytte- og motivsømmer. .*
- *Nålbetegnelser for tykkelse på nålen vises ved tallene 65, 70, 80 osv. I Amerika og Asia benyttes betegnelsene 9, 11, 12 osv.*
- *Skift nål ofte, ved annenhvert plagg eller hvis tråden ryker eller maskinen hopper over sting. .*

BRUK AV FØTTER: OVERSIKT

FOT	BRUK	NÅL	FOT	BRUK	NÅL
Normalfot (T)	Vanlige sømarbeider, lappeteknikk, motivsøm		Snorfot (M) (Ekstra-utstyr)	Sy fast snorer	
Glidelåsfot (I)	Sette inn glidelås		Fallefot (K) (Ekstra-utstyr)	Fallesøm	
Knapphullfot (D)	Sy knapphull/ Stoppe		Stoppe/ frihåndbroderfot (Ekstra-utstyr)	Stopping, frihåndbrodering, monogram	
Knappisyingfot	Sy i knapp		Quiltefot (P) (Ekstrautstyr)	Quilting	
Overlockfot (E)	Sikre kanter		Rynkefot (Ekstra-utstyr)	Rynking	
Blindsømfot (F)	Blindsøm		Overtransport-fot (Ekstra-utstyr)	Hjelper til med jevn transport av vanskelige stoffer og flere lag.	
Broderfot (A)	Broderisømmer				

Merk: *Tvillingnål er ekstra-utstyr. Den følger ikke med maskinen.*
Når du syr med tvillingnål, bør stingbredden settes til mindre enn "5.0".

SPOLE UNDERTRÅD

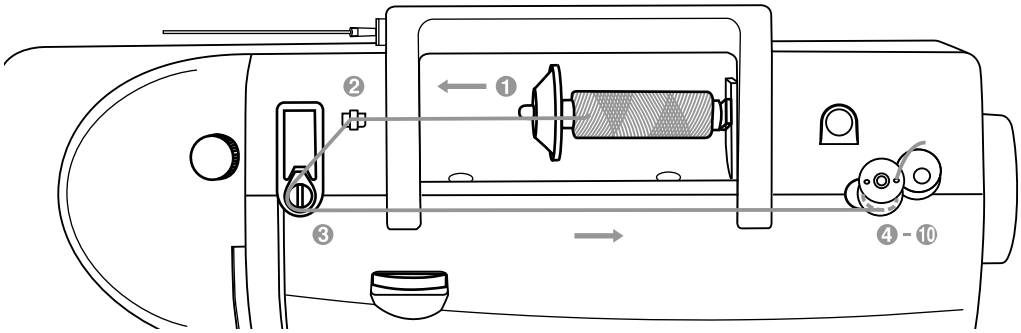

Spoling

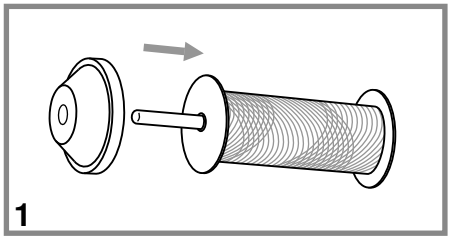

1. Plasser en tom spole på spoleapparatet.
   Ved små trådsneller, sett snellestopperen med den smale siden inn mot trådsnellen eller benytt liten snellestopper.

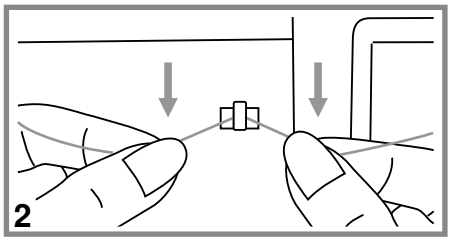

2. Legg tråden inn i den øverste trådføreren.

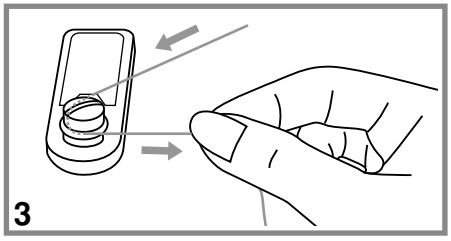

3. Før tråden i klokkeretningen rundt trådspenningen.

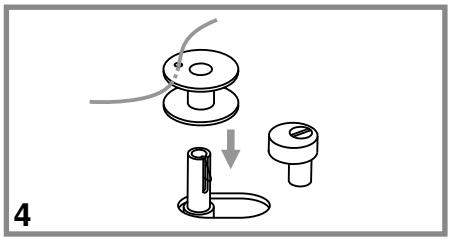

4. Før trådenden inn i et av hullene i spolen (se bilde) og sett spolen på spoleapparatet.

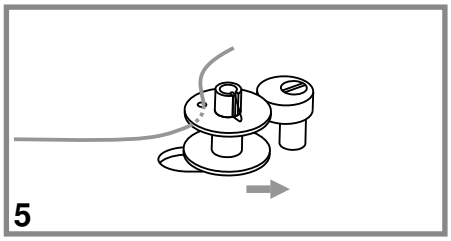

5. Skyv spolen mot høyre.

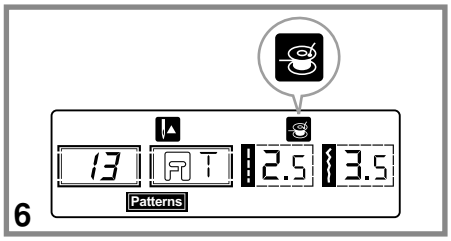

6. Når spoleapparatet er skjøvet til høyre "spoleposisjon" vises følgende symbol på LCD-skjermen " ".

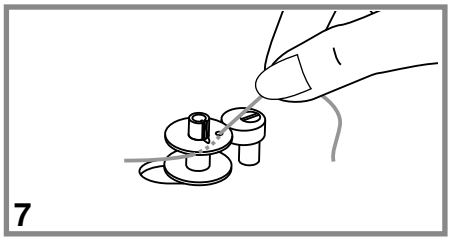

7. Hold trådenden fast med en hånd.

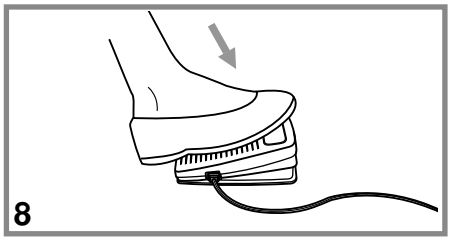

8. Trykk på pedalen for å begynne å spole.

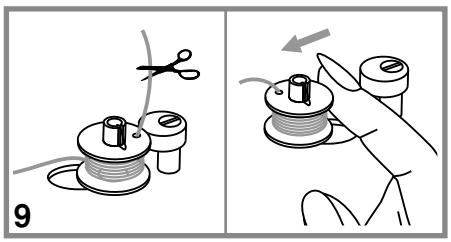

9. Etter at spolen har spunnet noen runder, stopp maskinen og klipp tråden tett ved hullet i spolen. Fortsett å spole til ønsket mengde. Spoleapparatet stanser automatisk når spolen er full. Stopp symaskinen og skyv spolen mot venstre.

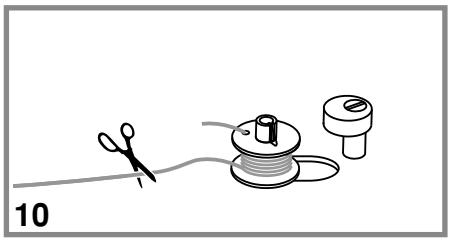

10. Kutt tråden og fjern spolen.

☞ ***Merk:*** *Når spoleapparatet står i spoleposisjon, kan ikke maskinen sy eller håndhjulet beveges. For å kunne sy må spoleapparatet skyves mot venstre (syposisjon).*

LEGGE I SPOLEN

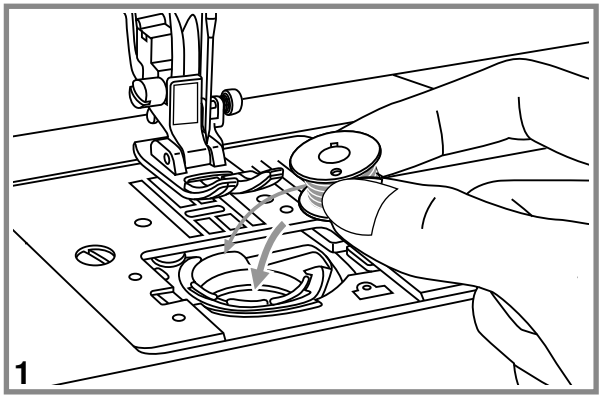

Merk: Slå av maskinen ("O") før du setter inn eller tar ut spolen

Når du setter inn eller tar ut spolen, må nålen være hevet til sin høyeste posisjon.

1. Legg i spolen slik at tråden dreies mot klokkeretningen. (se pil).

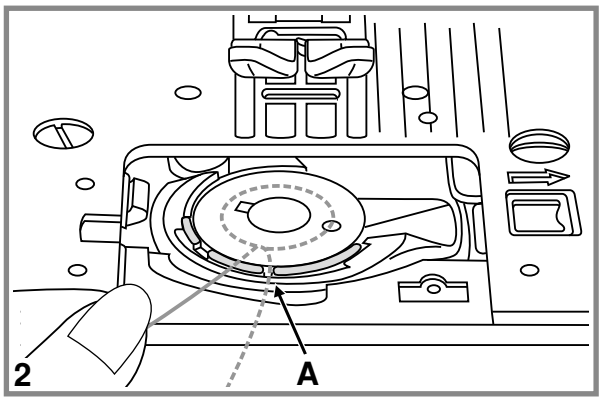

2. Trekk tråden gjennom åpningen (A).

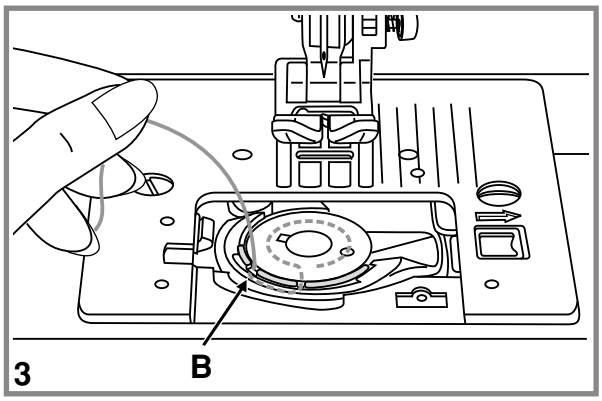

3. Trekk tråden mot venstre mellom fjæren og spolehuset til åpningen (B) uten at tråden går ut av (A).

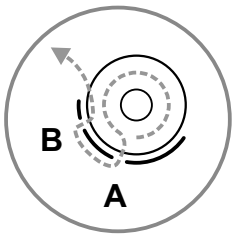

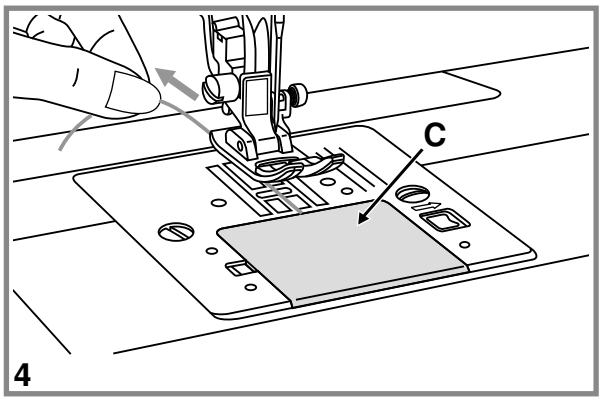

4. Trekk tråden 15 cm. bakover oppe på stingplaten og sett på spolehusdekselet. (C)

TRÆ OVERTRÅD

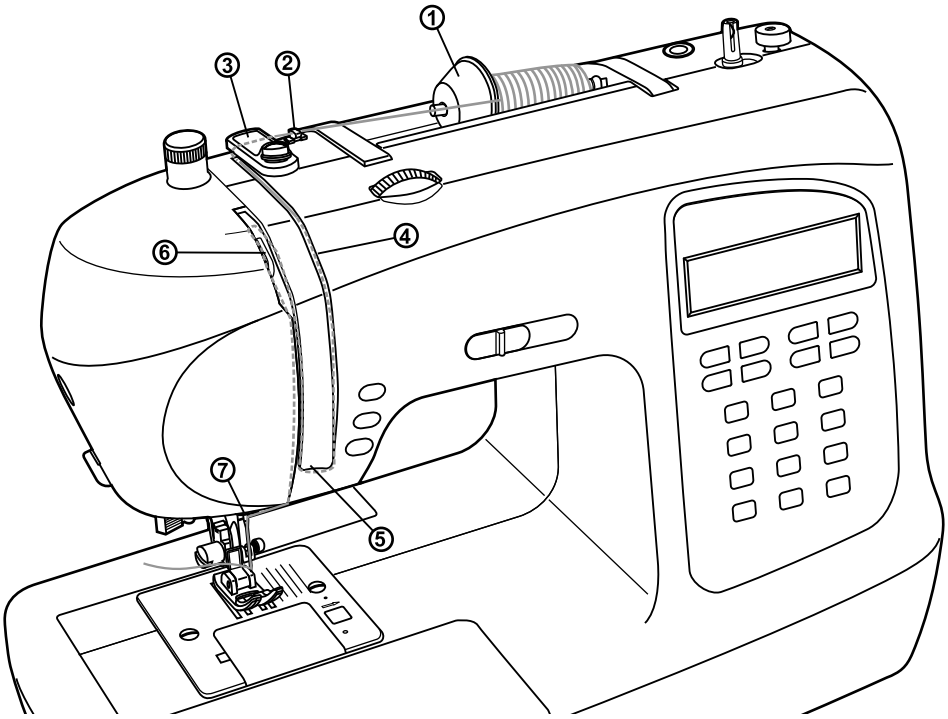

☞ ***Merk:*** *Dersom overtråden ikke blir korrekt trædd, kan forskjellige problemer oppstå.*

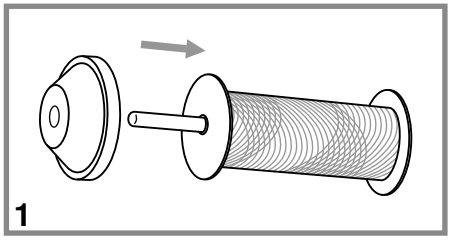

Nålen heves til sin høyeste posisjon og foten heves for å løsne trådspenningen.

1. Sett så på trådsnellen, slik at tråden vikles av i front av snellen. Sett så på en snellestopper.

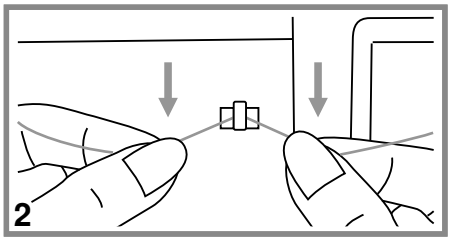

2. Legg tråden inn i øvre trådfører.

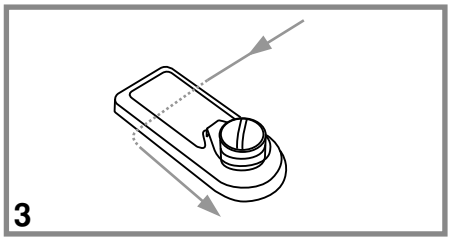

3. Trekk tråden fremover og ned. Slik vil tråden legge seg i trådspenningen. Hold samtidig trådsnellen fast.

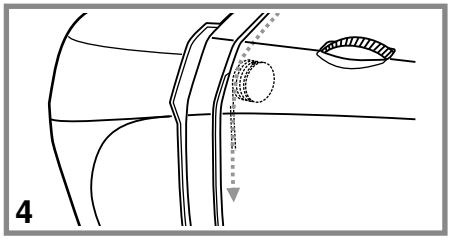

4. Træ overtrådspenningen ved å trekke tråden ned mellom skivene.

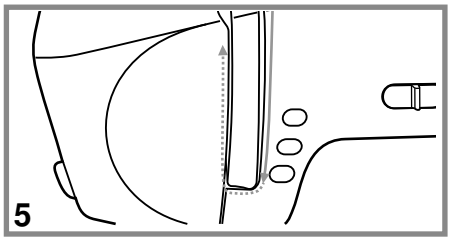

5. Så videre ned og rundt trådløfterdekselet

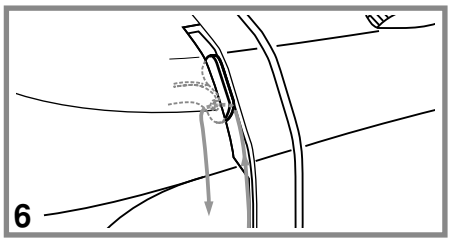

6. Oppover og legges innom trådløfter og nedover igjen.

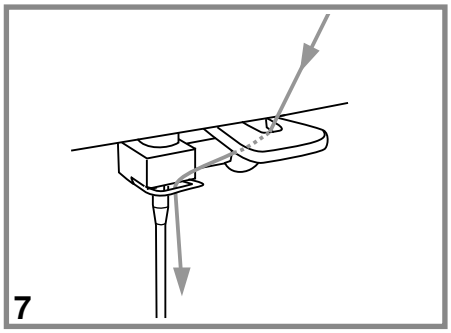

7. Træ innom trådleder før nålhode og bak fjæren på denne og træ tråden gjennom nåløye foran framsiden og bakover. På neste side vises hvordan nålitræder brukes.

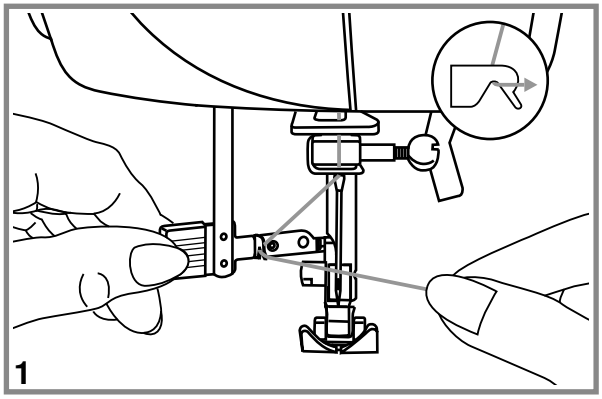

Merk: Slå av maskinen ("O")!

Sett nålen i høyeste nålposisjon og senk transportøren.

1. Senk nålitræder-spaken sakte og før tråden som avbildet gjennom trådfører og så til høyre.

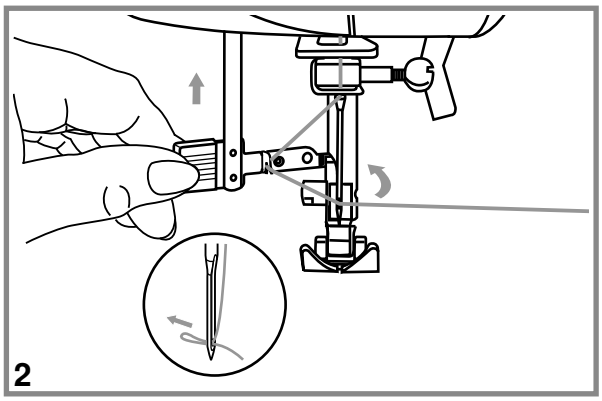

2. Nålitræderen snur seg automatisk til træposisjon, og haken passerer gjennom nåløyet.

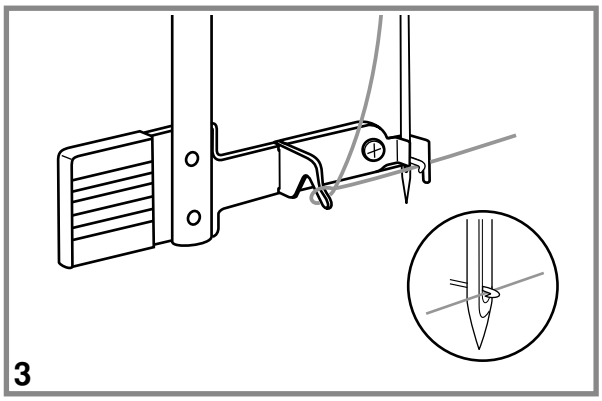

3. Trekk tråden til høyre foran nålen.

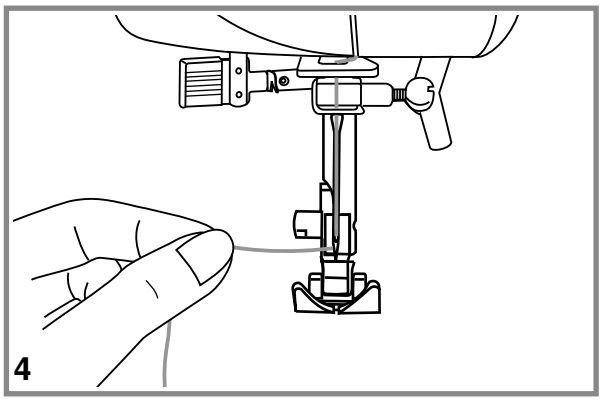

4. Hold løst i tråden og slipp sakte opp spaken. Haken vil trekke tråden gjennom nåløyet, formet som en løkke.

   Trekk tråden helt gjennom nåløyet.

TRÅDSPENNING

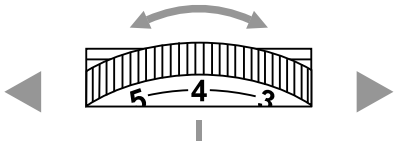

- Normal trådspenning: "4"
- For å øke trådspenningen, drei rattet opptil høyere tall.
- En korrekt trådspenning er avgjørende for et godt sømresultat.
- Det er ingen trådspenning som vil være korrekt for alle sømmer og stoffer.
- 90% av all sying vil være mellom "3" og "5" ("4" er normal trådspenning).
- Hvis man syr motiver vil det alltid være en fordel å redusere overtrådspenningen slik at trådene møtes på vrangen.

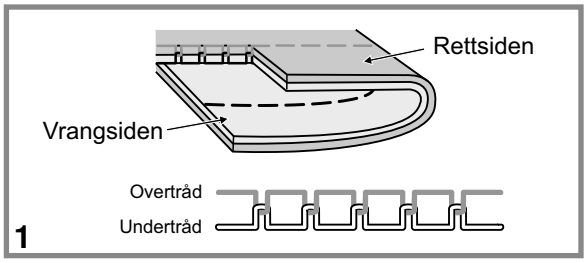

1. Normal overtrådspenning for rettsøm.

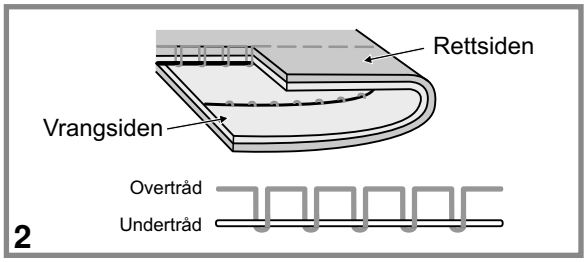

2. Overtrådspenning for løs for rettsøm. Still spenningen til en høyere verdi.

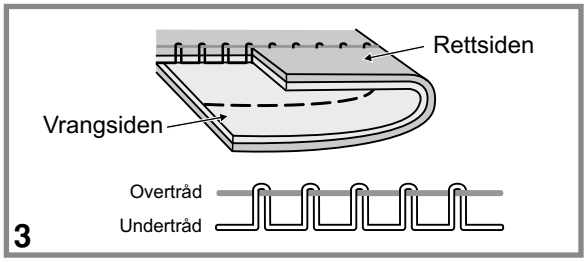

3. Overtrådspenning for stram for rettsøm. Still spenningen til en lavere verdi. .

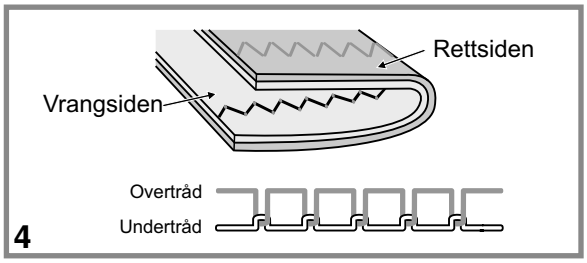

4. Normal overtrådspenning for sikksakk og motivsøm

HENTE OPP UNDERTRÅD

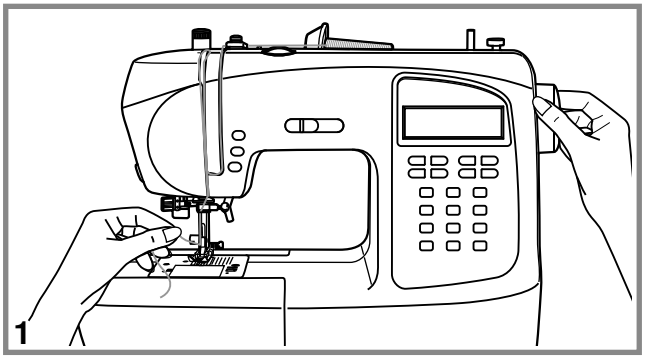

1. Hold overtråden med venstre hånd.

   Drei håndhjulet mot deg til nålen er hevet igjen

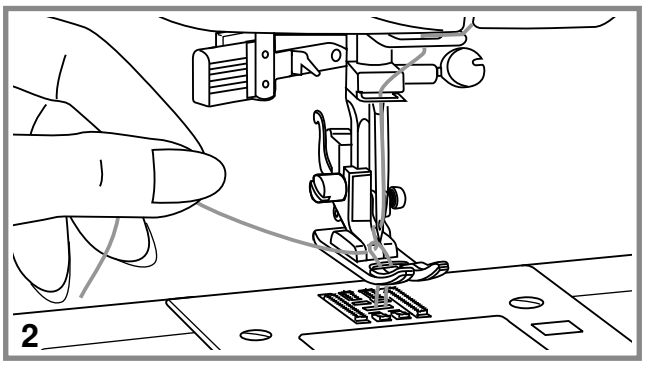

2. Dra i overtråden for å hente undertråden gjennom hullet i stingplaten.

   Undertråden vil komme opp med en løkke.

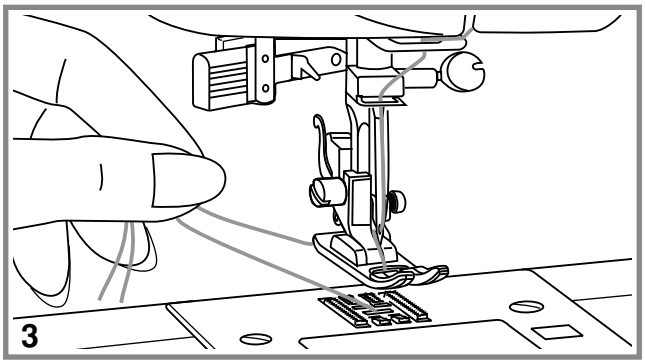

3. Legg begge trådene bakover under foten.

TRÅDKUTTER

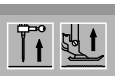

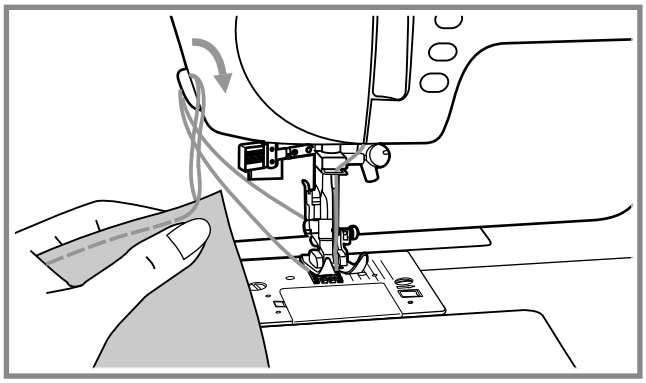

Hev foten.

Ta vekk stoffet, trekk trådene til venstre for frontdekselet og kutt trådene med trådkutteren.

Trådene kuttes i passende lengde for neste søm.

TO HØYDER PÅ FOTEN

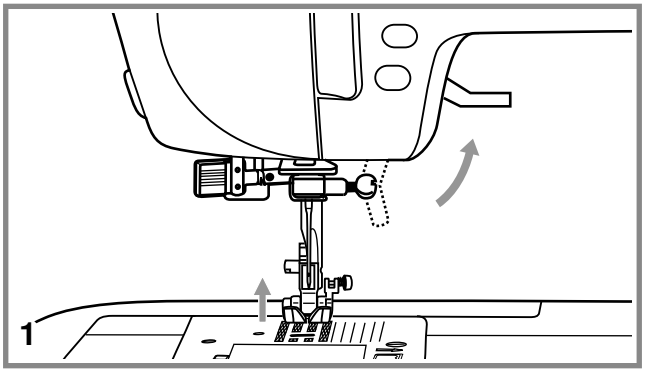

1. Med trykkfotløfteren hever og senker du foten.

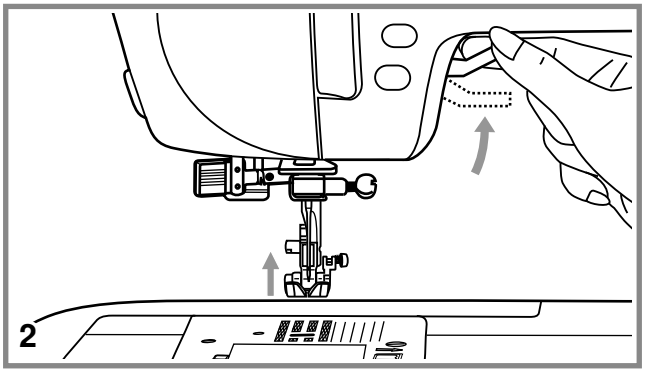

2. Når du skal sy flere lag tykke stoffer kan foten heves til andre trinn, ved å trykke trykkfotløfteren lenger opp.

   Dette gjør det enklere å plassere sømarbeidet.

HEVE/SENKE TRANSPORTØREN

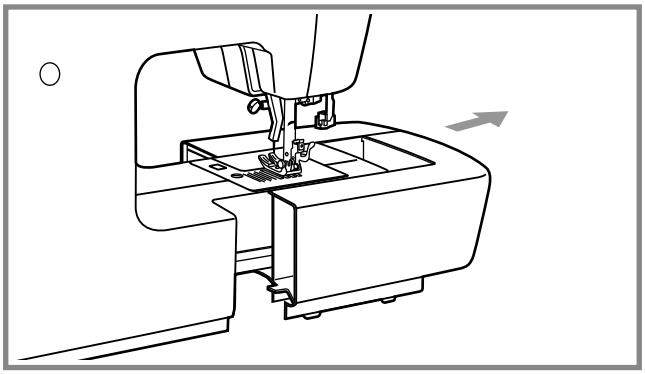

Når friarmbrettet er fjernet, finner du hendelen for heving/senking av transportøren på baksiden av friarmen.

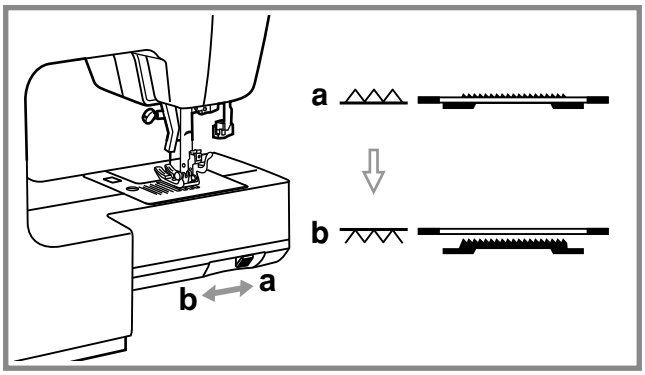

Når du skyver spaken mot symbolet " " (b) senker du transportøren, for eksempel ved knappisying eller frihåndsbrodering. Skyver du spaken mot symbolet " " (a) heves transportøren igjen og maskinen er klar for vanlig sying igjen.

Transportøren lar seg ikke heve om ikke håndhjulet blir dreiet, selv om spaken skyves mot høyre. Drei håndhjulet en gang helt rundt, for å heve transportøren.

TASTER FOR SPESIELLE FUNKSJONER

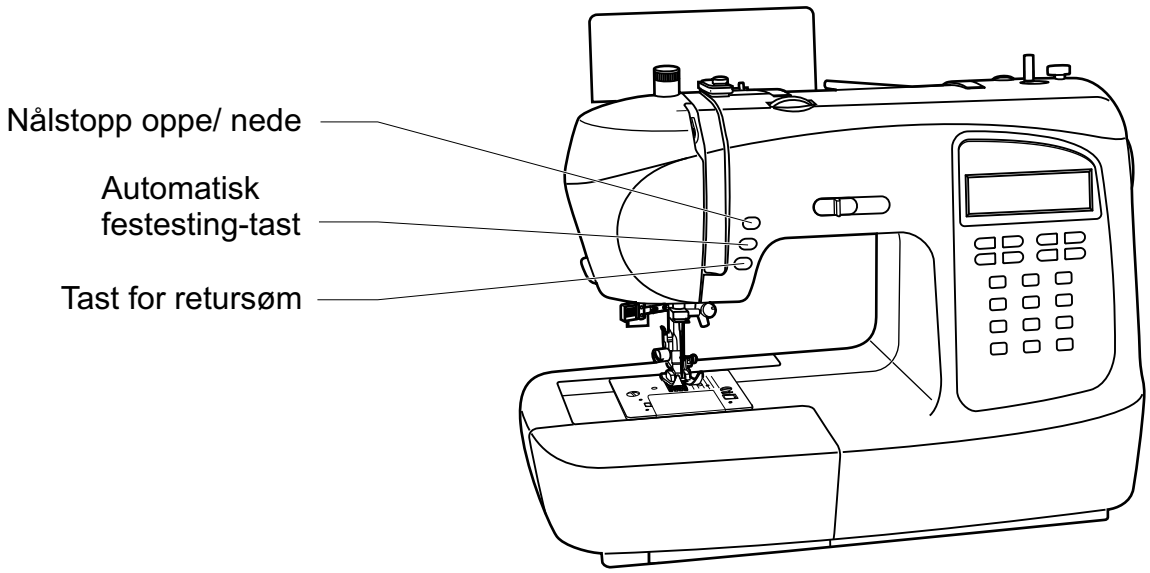

Tast for retursøm

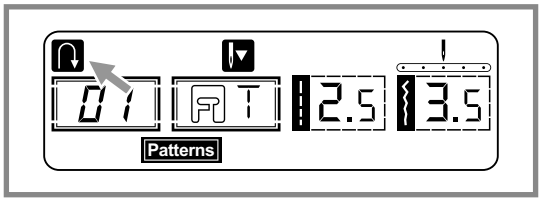

Bare sømmene 01-16, 24-60 kan syes bakover.

Symaskinen syr permanent bakover hvis tasten trykkes inn før oppstart. For å sy framover, trykk på tasten igjen. Trykk på tasten etter oppstart og maskinen vil sy bakover så lenge tasten holdes inne.

I LCD vises denne pilen " ". Dette betyr at symaskinen nå syr bakover.

Autom. festesting

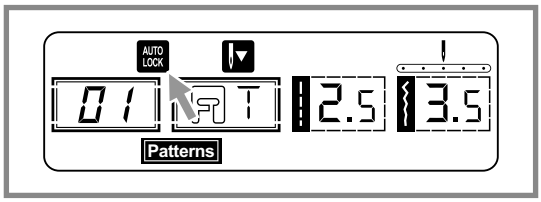

Når du velger søm 01-05 vil maskinen automatisk sy 3 festesting umiddelbart, om du trykker på tasten for automatiske festesting. Deretter stanser maskinen.

Inntil symaskinen stanser, vises symbolet " " på skjermen.

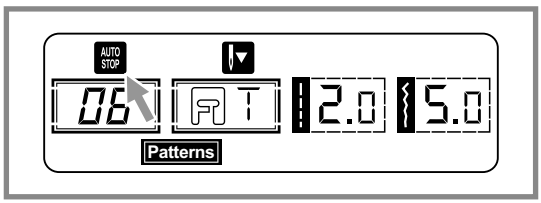

Når du velger søm 06-16, 24-60, trykk på autom. festesting-tasten. Maskinen vil automatisk sy 3 festesting umiddelbart før den stopper.

Inntil symaskinen stanser vises symbolet " "på skjermen.

Om du trykker en gang til på tasten eller velger en annen søm, er funksjonen avslått.

Nålstopp oppe/nede

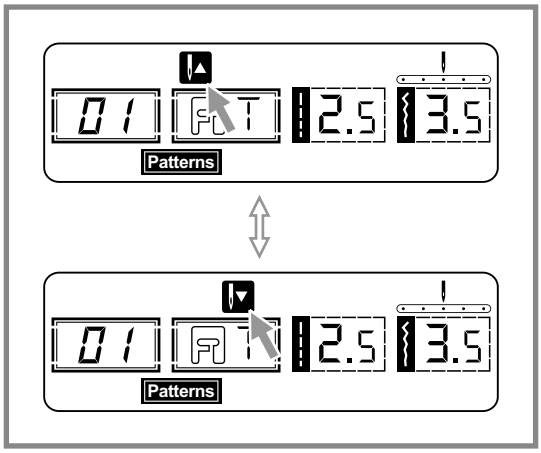

Med nålstopp oppe/ nede tasten, bestemmer du om nålen skal stoppe oppe eller nede når du stopper syingen.

☞ ***Merk:*** *Dersom du trykker på nålstopp-tasten mens du syr, vil symaskinen automatisk stanse.*

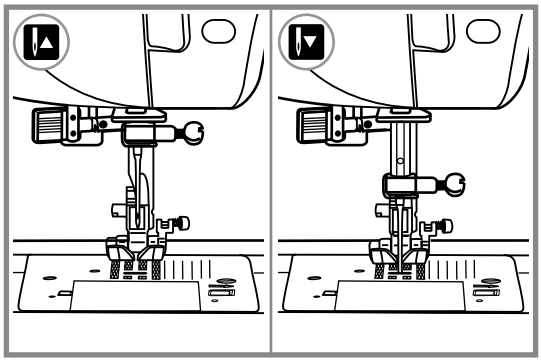

Trykk på tasten: Er pilen på LCD skjermen oppe, stopper nålen i sin høyeste posisjon.

Trykk på tasten: Er pilen på LCD skjermen nede stopper nålen i sin nederste posisjon.

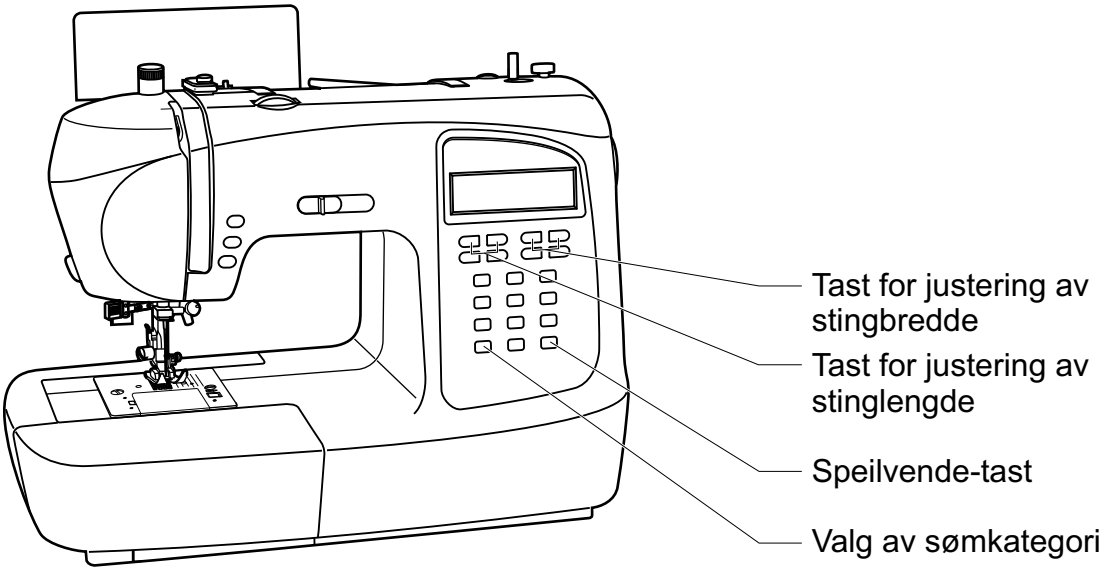

Tast for justering av stingbredde

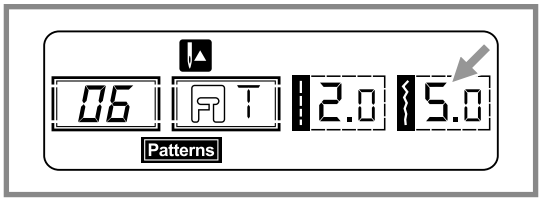

Når du velger en søm vil den anbefalte stingbredde stilles inn automatisk og vises med tall på skjermen. Og vises med tall på skjermen.

Denne kan forandres ved hjelp av stingbredde-tastene.

Enkelte sømtyper har begrenset stingbredde.

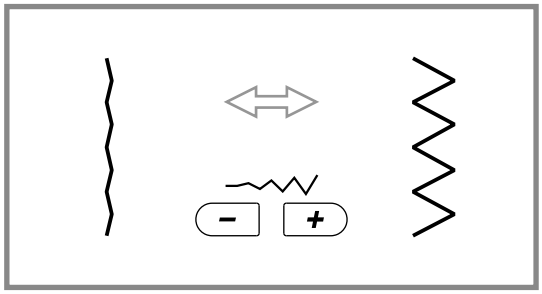

For å redusere stingbredden, trykk på tasten "–".

For å øke stingbredden, trykk på tasten "+".

Stingbredden kan stilles inn fra 0.0-7.0 mm.

Enkelte sømtyper har begrenset stingbredde.

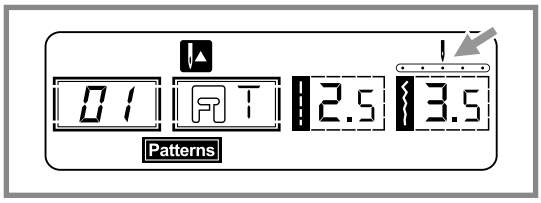

Når søm 01-05 er valgt vil nålposisjon kunne reguleres med stingbredde-tasten; "–" til venstre, "+" til høyre.

Tallene vil fra venstre "0,0" øke til/mot høyre til "7.0". Midtposisjon er "3,5".

Taster for justering av stinglengde

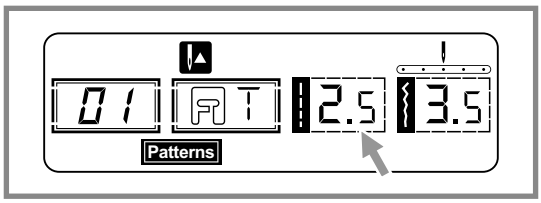

Når du velger en søm vil den anbefalte stinglengde stilles inn automatisk og vises med tall på skjermen. Stinglengden kan justeres ved å trykke på tastene for justering av stinglengde.

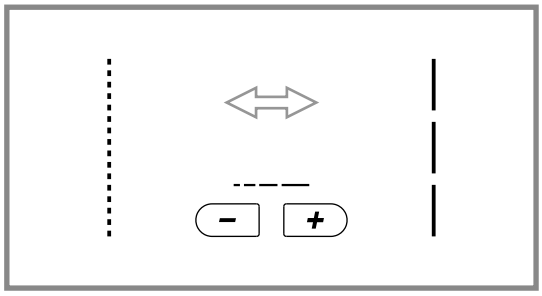

Trykk på "–" for å redusere stinglengden.

Trykk på "+" for å øke stinglengden.

Stinglengden kan stilles inn fra 0.0 - 4.5mm.

Enkelte sømtyper har begrenset stinglengde.

Kategori-/typevalg tast

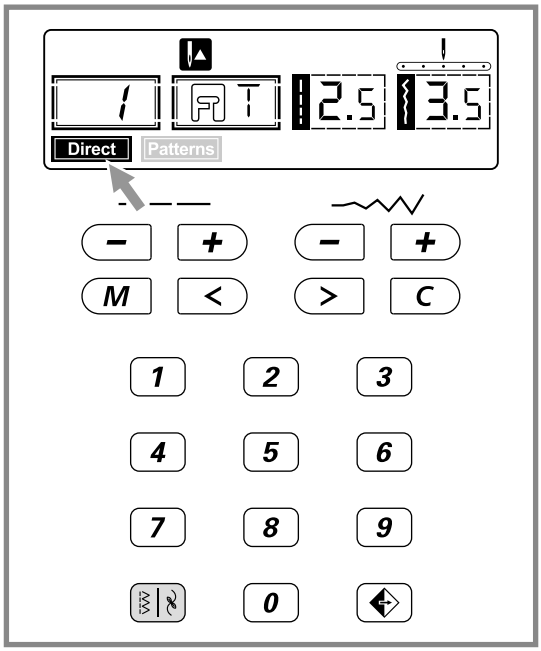

Når maskinen skrues på "PÅ" vil skjermen vise sømvalg " Direct ".

Trykk på sømkategori-tasten " " og skjermen viser sømvalg etter nummer/ tall " Patterns ".

Trykkes det på sømkategori igjen vises sømvalg direkte " Direct ".

Direct Trykk på tasten = sømvalg.

Patterns Sømvalg etter inntasting av søm etter nummer/ tall.

Speilvende-funksjon

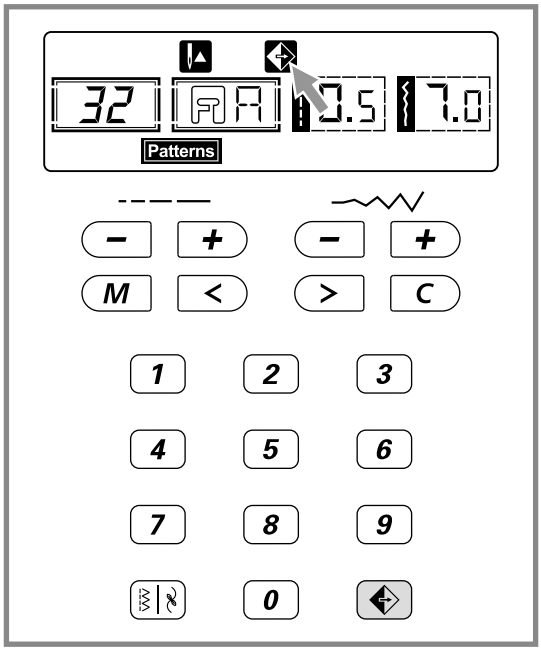

Sømmene 01-16, 24-60 kan speilvendes. Ved å trykke på " ⬗ " tasten syr maskinen en speilvendt utgave av valgt søm.

På LCD skjermen vil du se et symbol som indikerer at speilvende-funksjonen er aktiv.

Maskinen vil sy speilvendte sømmer til du trykker på tasten igjen.

Når symbolet for speilvende-funksjonen ikke lenger vises på skjermen, syr maskinen normale sømmer.

Hvis du endrer søminnstillinger, vil speilvende-funksjonen avbrytes. Om du ønsker å speilvende, må du trykke på tasten igjen.

LAGRE-TASTER

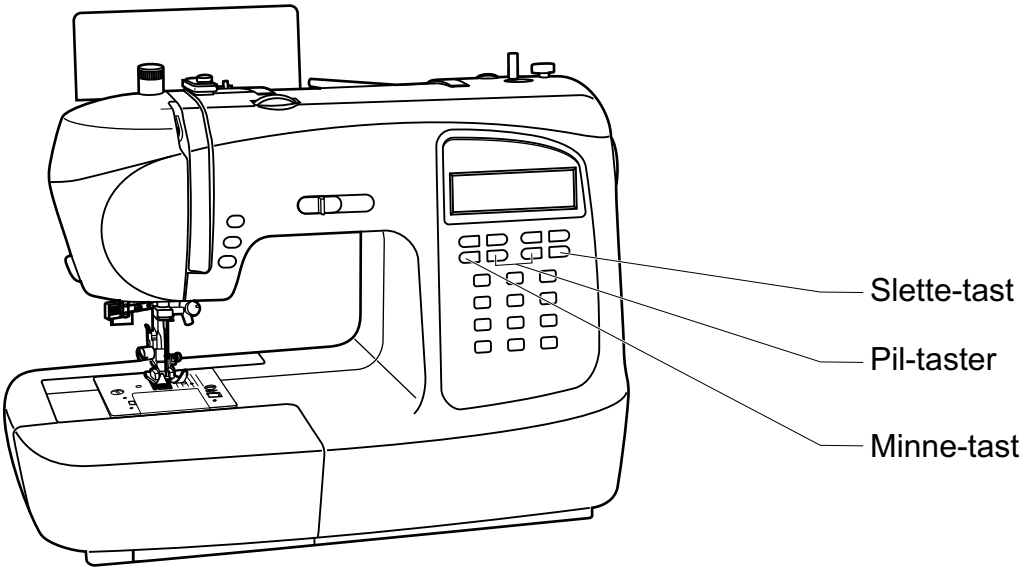

Minne-tast

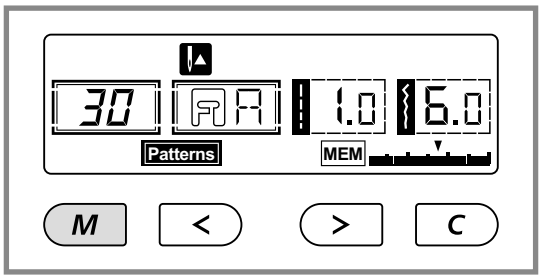

Trykk på " M " tasten for å se, lagre og endre motiver og kombinasjoner.

For å gå ut av denne funksjon trykk nok en gang på " M " tasten.

☞ ***Merk:*** *Sømmene 17 - 23 kan ikke lagres.*

Slette-tast

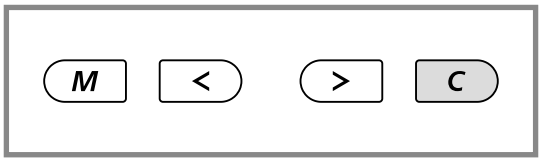

Trykk på denne tasten om du har valgt feil søm. Hver gang du trykker på tasten sletter du en søm eller en kombinasjon av sømmer.

Du kan også trykke på tasten for å fjerne en søm når du syr kombinasjoner eller motivsøm.

Pil-taster

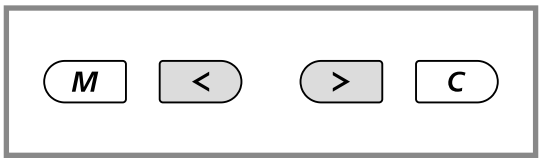

Bruk " < " eller " > " tastene for å bekrefte sømmen du har lagret, mens du er i minne-modus.

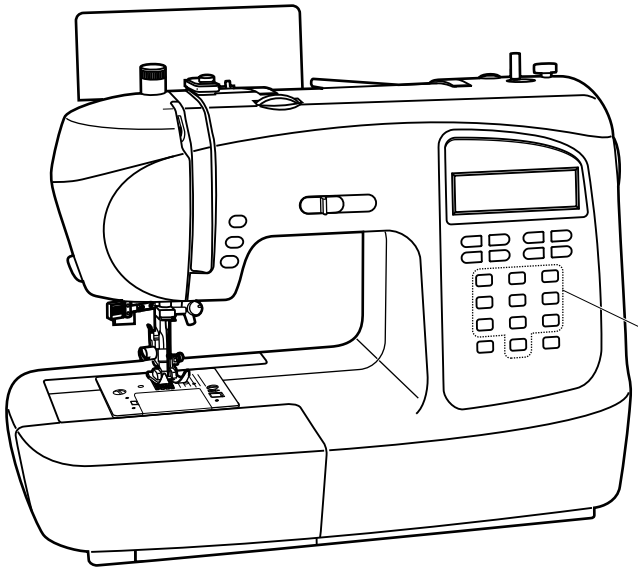

Sømvalg ved direktevalgstaster/etter nummer

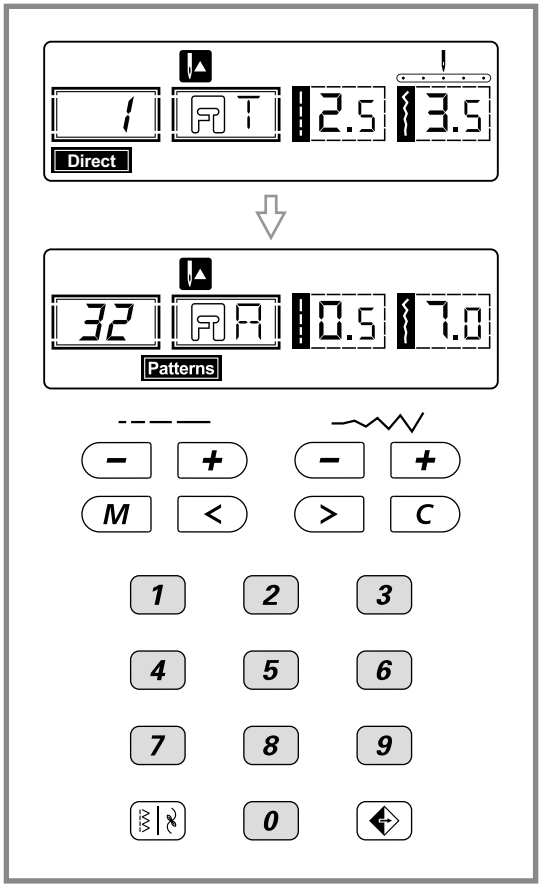

Direkte sømvalgstaster

Dersom direkte sømvalg er aktivert, kan du trykke på tall-tastene for å velge avbildet søm direkte.

Tall-taster

Velg søm ved 2-sifret tallvalg med maskinen i motiv modus og du får en av sømmene mellom 10 - 60.

For eksempel: søm 32

Sy hjørner

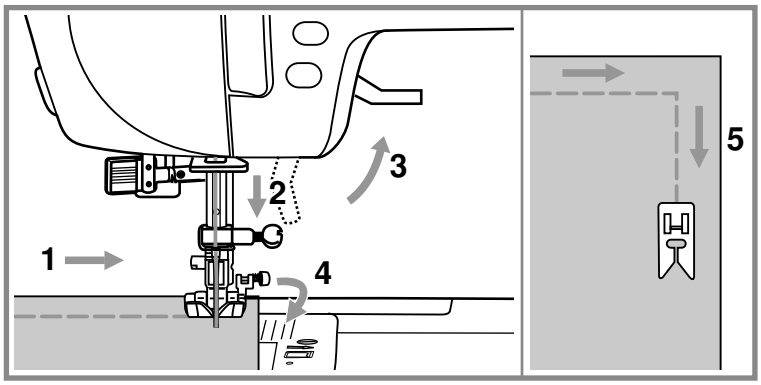

1. Stopp symaskinen når du kommer til et hjørne.
2. Senk nålen med håndhjulet eller trykk en gang på nålstopp oppe/nede –tasten.
3. Hev foten.
4. Drei stoffet, med nålen som omdreiningspunkt.
5. Senk foten og fortsett å sy.

Bakoversøm

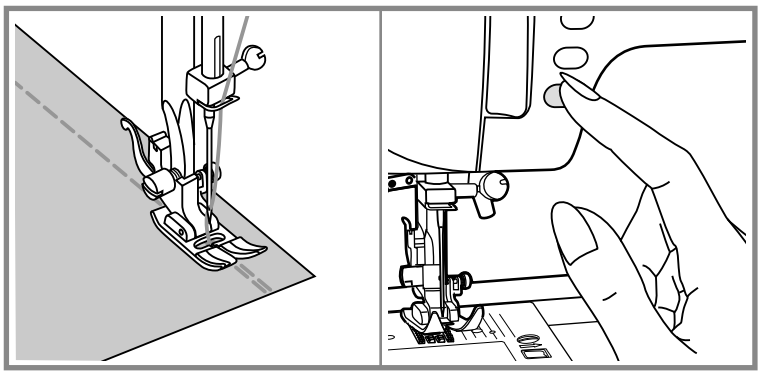

Brukes til festing ved sømstart og slutt.

Start maskinen og trykk på retur-tasten og sy 4-5 sting.

Straks du slipper opp tasten, vil maskinen sy fremover.

Friarm

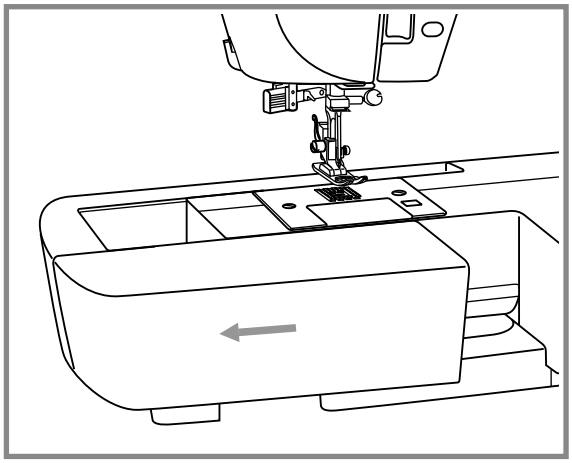

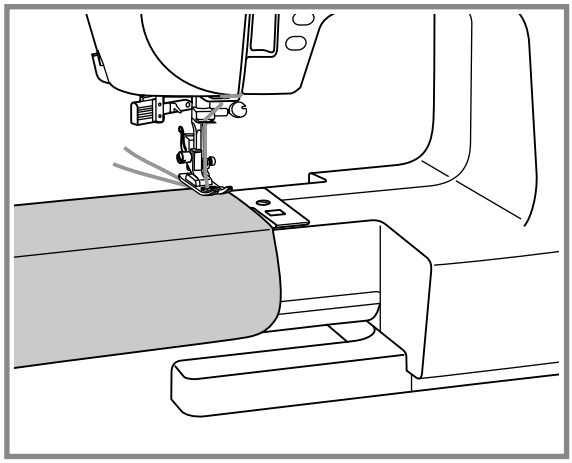

Friarmen er praktisk når du skal sy rørformede plagg, som bukseben og ermer.

Sy i tykke stoffer

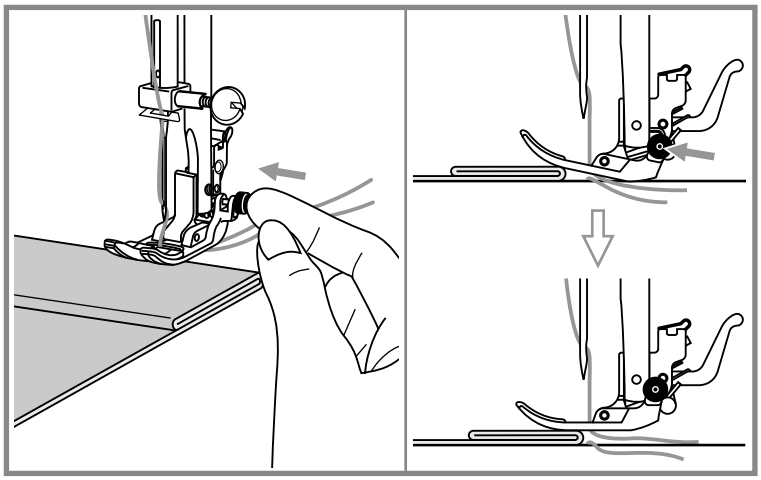

Den sorte knappen til venstre på foten, låser foten i en horisontal stilling når du trykker på denne før du senker foten.

Dette sikrer jevn transportering ved start av sømmen og er til hjelp når du skal sy flere lag eller sy over sømmer f.eks når du legger opp jeans.

Når du kommer til et spesielt tykt område, senk nålen og hev foten. Press tåen på foten og trykk på den sorte knappen. Senk så foten igjen og sy videre.

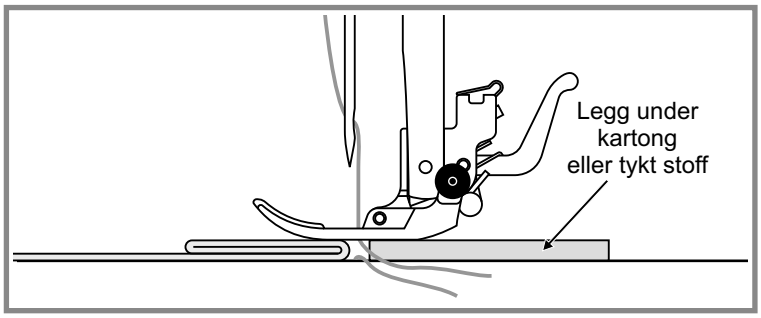

Den sorte knappen løses ut automatisk etter et par sting.

Du kan også plassere et annet stoff i samme tykkelse som høydeutligning bak sømmen. Eller du kan hjelpe transporten ved å dytte stoffet for hånd når du syr mot det tykke området.

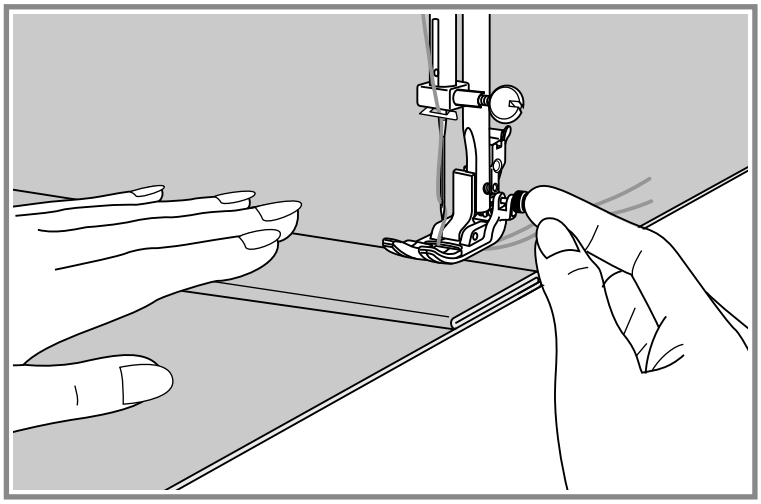

RETTSØM OG NÅLPOSISJON

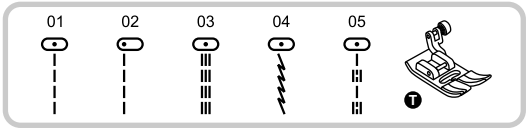

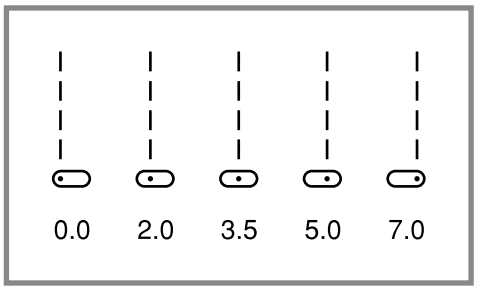

Endre nålposisjon

Disse innstillinger gjelder kun for søm nr. 01-05. Den forhåndsinnstilte innstillingen er "3.5", midtposisjon. Ved å trykke på tasten "–" blir nålposisjonen forskjøvet til venstre. Ved å trykke på tasten "+" blir nålposisjonen forskjøvet til høyre. På LCD-skjermen vises nålposisjonen ved punkt og tall.

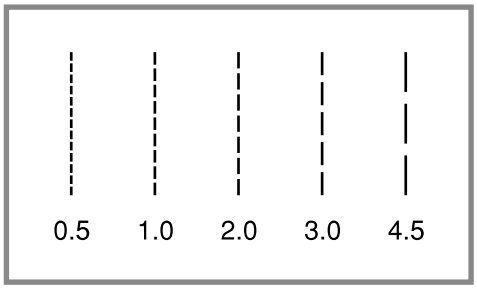

Endre stinglengde

Trykk på stinglengde-tasten "–" for å redusere stinglengden. For lengre sting, trykk på stinglengde-tasten "+". Generelt kan man si at jo tykkere stoffet, nålen og tråden er, jo lenger skal stinglengden være.

SIKKSAKK

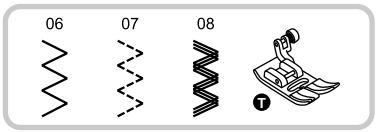

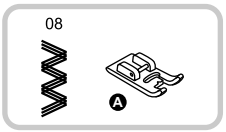

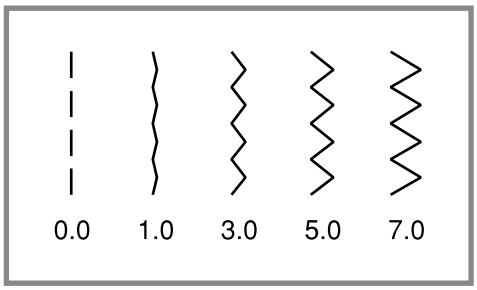

Justere stingbredden

Den maksimale stingbredden for sikksakk-sting er "7.0". Stingbredden kan allikevel reduseres for alle sømmer.

Øk stingbredden ved å trykke på stingbredde-tasten "+" (fra "0.0 – 7.0").

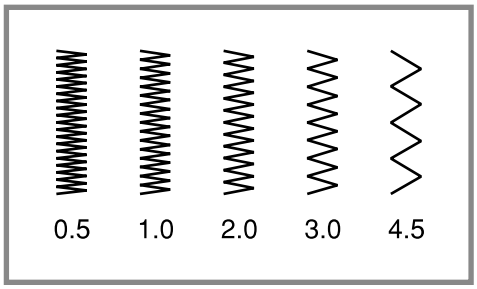

Justere stinglengden

Sikksakk-stingene blir tettere jo lenger mot "0.3" stinglengden er innstilt.

Korrekte sikksakk-sting oppnås med en stinglengde mellom "1.0 - 2.5". Svært tette sikksakk-sting kaller man plattsøm.

ELASTISKE SØMMER

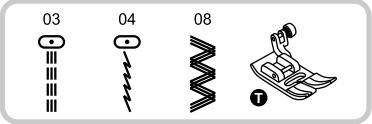

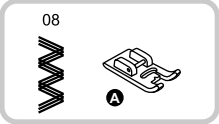

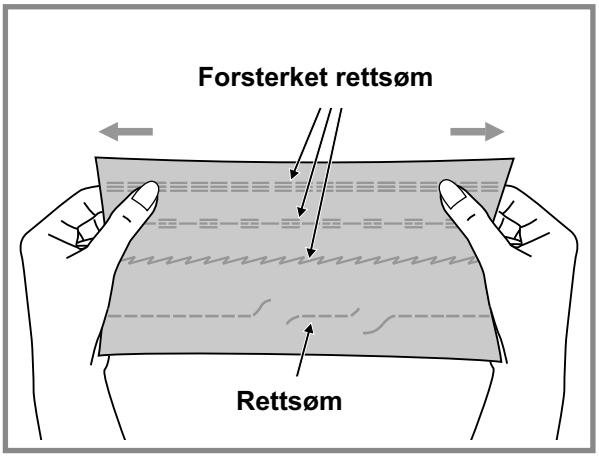

Elastiske sømmer er sterke og fleksible og strekker seg med stoffet uten å ryke. Ideelt for stoffer som lett rakner, og strikkestoffer.

Egner seg også godt til å sy sammen f. eks. jeans-stoffer.

Elastiske sømmer kan også med hell benyttes som dekorativ kantavslutning.

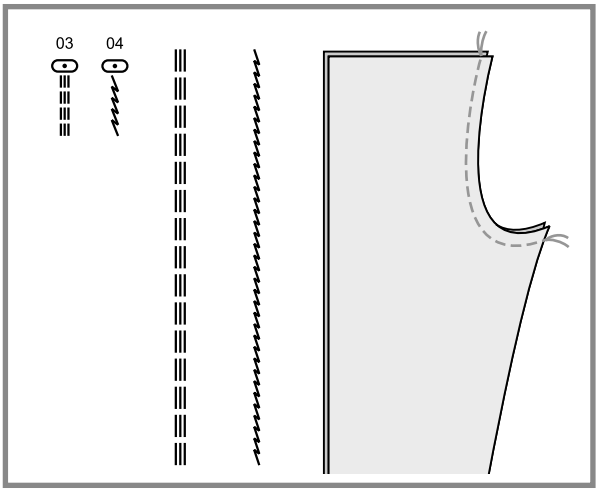

Tre stings forsterket rettsøm brukes for å forsterke elastiske sømmer og gir slitesterke sømmer.

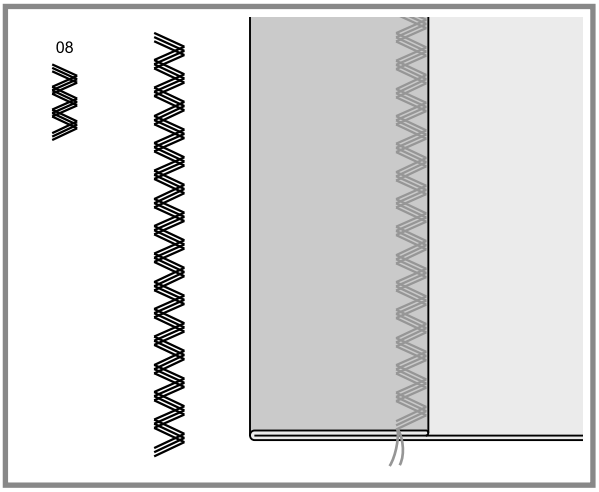

Trestings forsterket sikksakk-søm egner seg godt til kraftige stoffer som jeans, poplin, seilduk o.l.

Bruk av overlock-fot

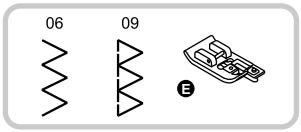

2.0~3.0	5.0~7.0

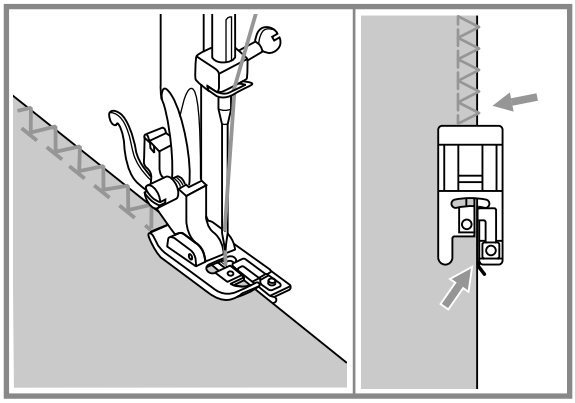

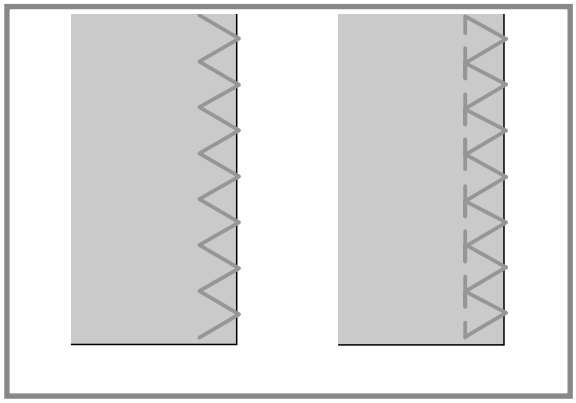

1. Sett på overlockfot (E).
2. Sy langsmed stoffkanten slik at stoffkanten ligger i føringen på overlockfoten.

Merk: Overlockfoten benyttes bare til søm nr. 06 og 09. Ikke sy med stingbredde smalere enn "5.0". Ved andre sømmer eller annen stingbredde enn anbefalt, kan det hende at nålen treffer foten og brekker.

Bruk av normalfot

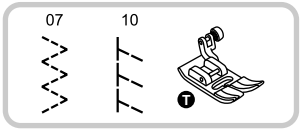

2.0~3.0	2.5~4.5

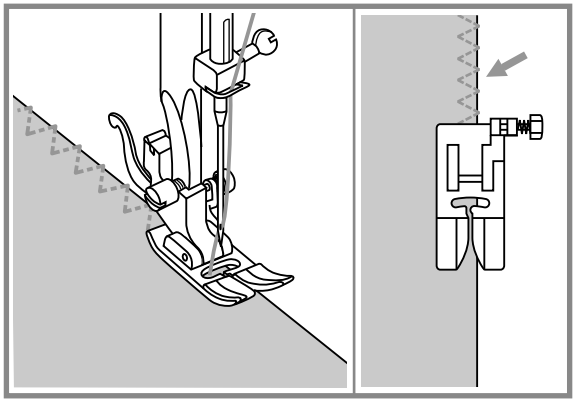

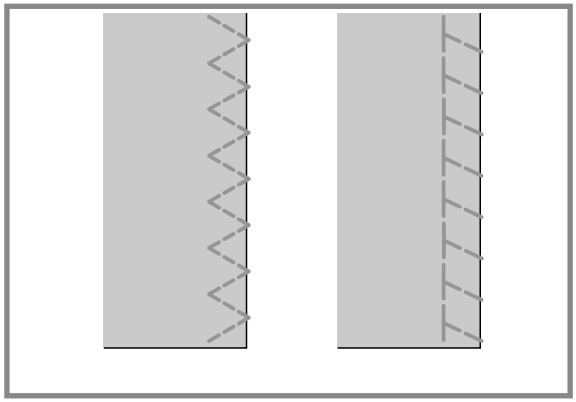

1. Sett på normalfoten (T).
2. Sy med stoffet langsmed føringskanten på foten. Når du syr, så se til at nålen går over stoffkanten på høyre side.

BLINDSØM/UNDERTØY-SØM

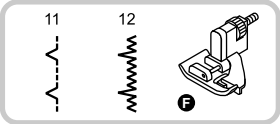

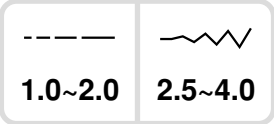

11: Blindsøm og søm i undertøy i ikke elastiske stoffer.

12: Blindsøm i elastiske stoffer.

Merk: *Blindsøm krever noe øvelse. Sy alltid en prøve først. .*

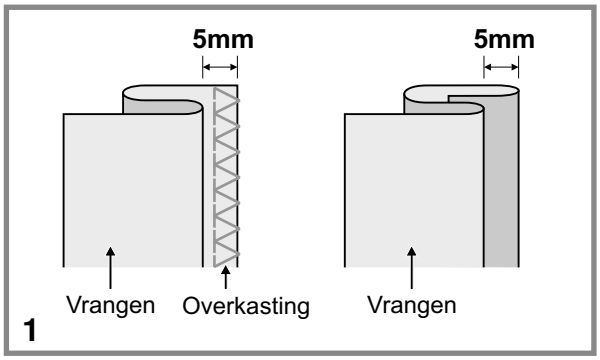

1. Brett stoffet som vist, slik at vrangsiden ligger øverst.
   Kast over stoffkanten før du starter.

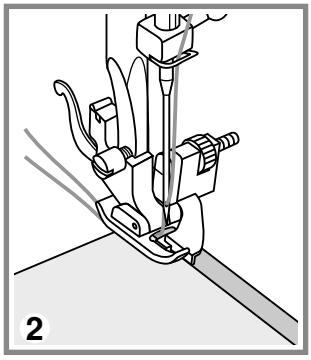

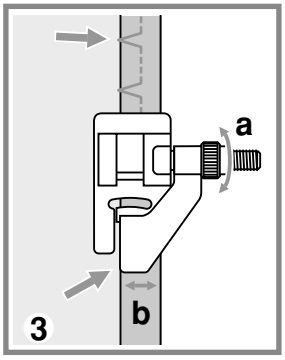

2. Plasser stoffet under foten. Drei håndhjulet forover, til nålen svinger helt til venstre.
   Nålen skal bare så vidt gjennomhulle stoffkanten. Dersom den ikke gjør det, juster stingbredden.

3. Juster linjalen (b) ved å dreie på rattet (a) slik at linjalen hviler mot bretten.

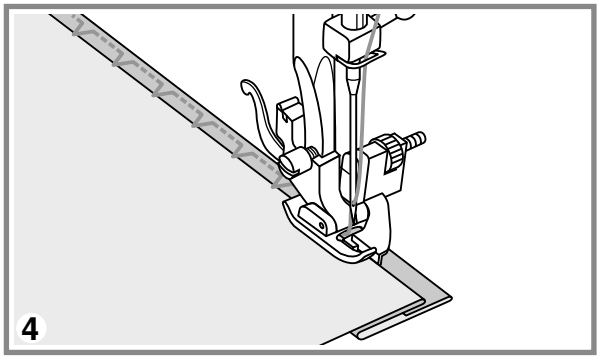

4. Sy langsomt, mens du forsiktig fører stoffet langs kanten på linjalen.

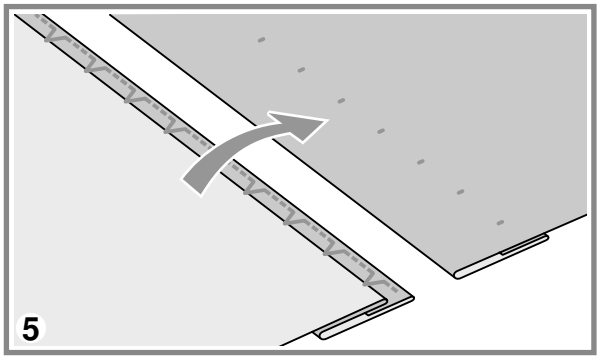

5. Snu stoffet

SY I KNAPPER

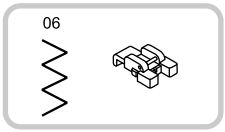

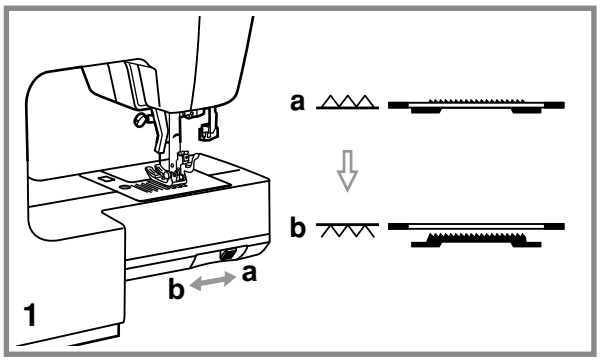

Sett på knappisyings-foten.

1. Still hendelen for heving/ senking av transportøren på " ".

2. Plasser sømarbeidet under foten.

   Legg knappen på ønsket sted og senk foten.

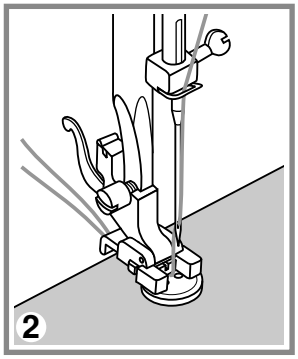

3. Velg sikksakk-søm. Still stingbredden på "2.0–4.5", slik at den samsvarer med avstanden mellom hullene i knappen.

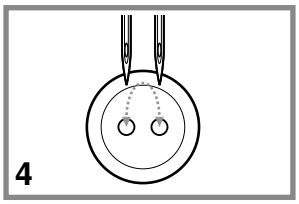

4. Drei håndhjulet for å se til at nålen går ned i både venstre og høyre hull i knappen.

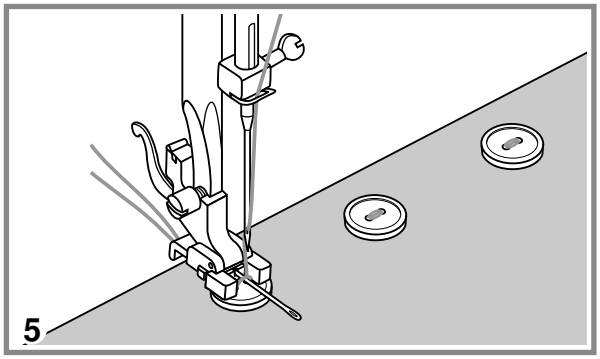

5. Før du begynner å sy, trykk på tasten for "automatisk festing". Slik vil maskinen automatisk sy festesting både ved begynnelsen og slutten av sømmen.

   Hvis knappen skal ha en "stilk" eller "hals", legg en stoppenål på knappen og sy.

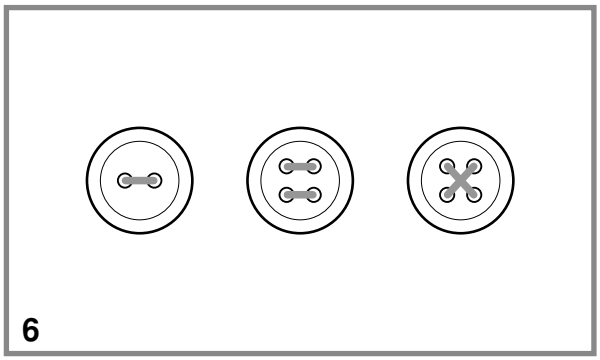

6. På knapper med 4 hull, syr du først de to fremste og så skyver du sømarbeidet mot deg og syr de neste to hullene.

SY KNAPPHULL

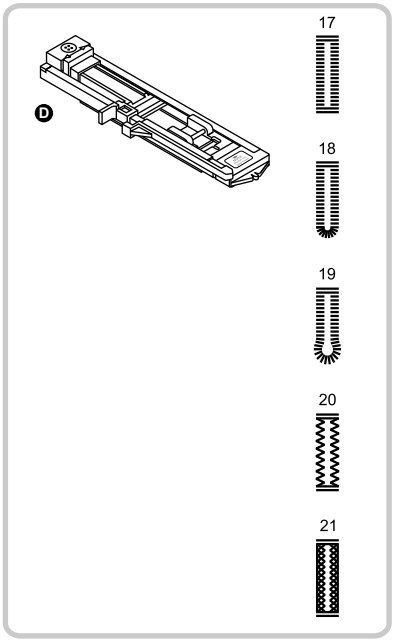

0.3~1.0	2.5~7.0

17: For tynne til middels tykke stoffer.

0.3~1.0	2.5~5.5

18: For horisontale knapphull på bluser og skjorter, i tynne til middels tykke stoffer.

0.3~1.0	5.5~7.0

19: For dresser eller frakker.

1.0~2.0	3.0~7.0

20: For jeans eller elastiske stoffer, grovt vevd.

1.0~3.0	3.0~7.0

21: For elastiske stoffer.

☞ ***Merk:*** *Før du syr knapphull i sømarbeidet ditt, bør du sy et prøveknapphull på en bit av det samme stoffet du skal bruke.*

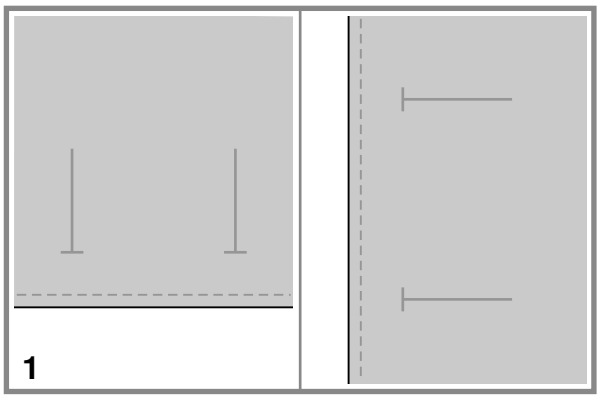

1. Tegn knapphullet på stoffet.
   Maksimal knapphull-lengde er 3cm (knappens diameter pluss tykkelse).

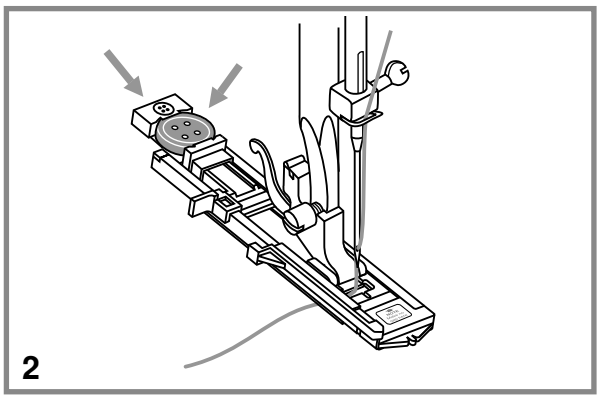

2. Sett på knapphull-foten. Skyv glidesålen bakover og legg i knappen.
   Lengden på knapphullet bestemmes av størrelsen på knappen som settes inn.
   Før tråden gjennom åpningen i foten og så under foten.

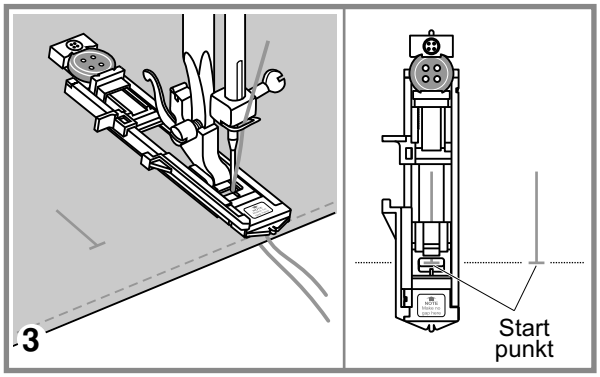

3. Velg knapphull-søm.
   Juster stingbredde og stinglengde (etter ønsket bredde og tetthet).

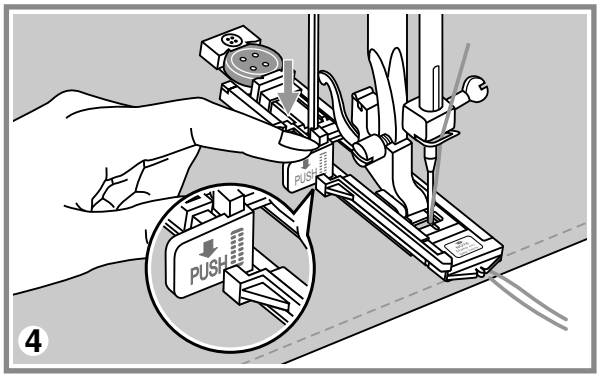

4. Legg stoffet under foten slik at midt-markeringen på foten overensstemmer med den tegnede linjen. Senk knapphull-hendelen ned til foten.

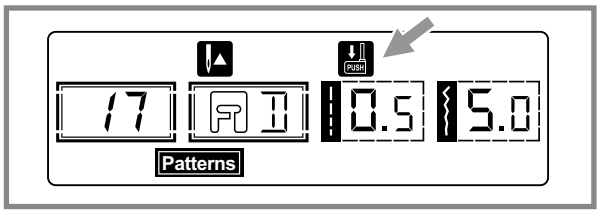

☞ ***Merk:*** *Når du velger en type knapphull-søm, vises symbolet " ⬇ " på skjermen.*
Dette er for å minne deg på å senke spaken ned til foten.

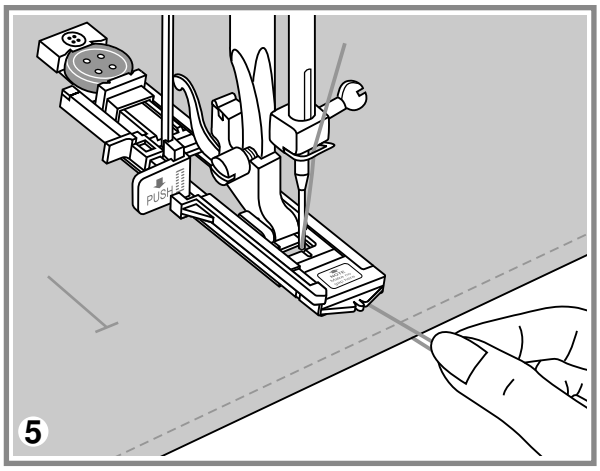

5. Hold forsiktig i enden av overtråden og begynn å sy.

☞ ***Merk:*** *Før stoffet forsiktig.*
Når knapphullet er ferdig sydd, vil symaskinen automatisk sy noen festesting før den stopper.

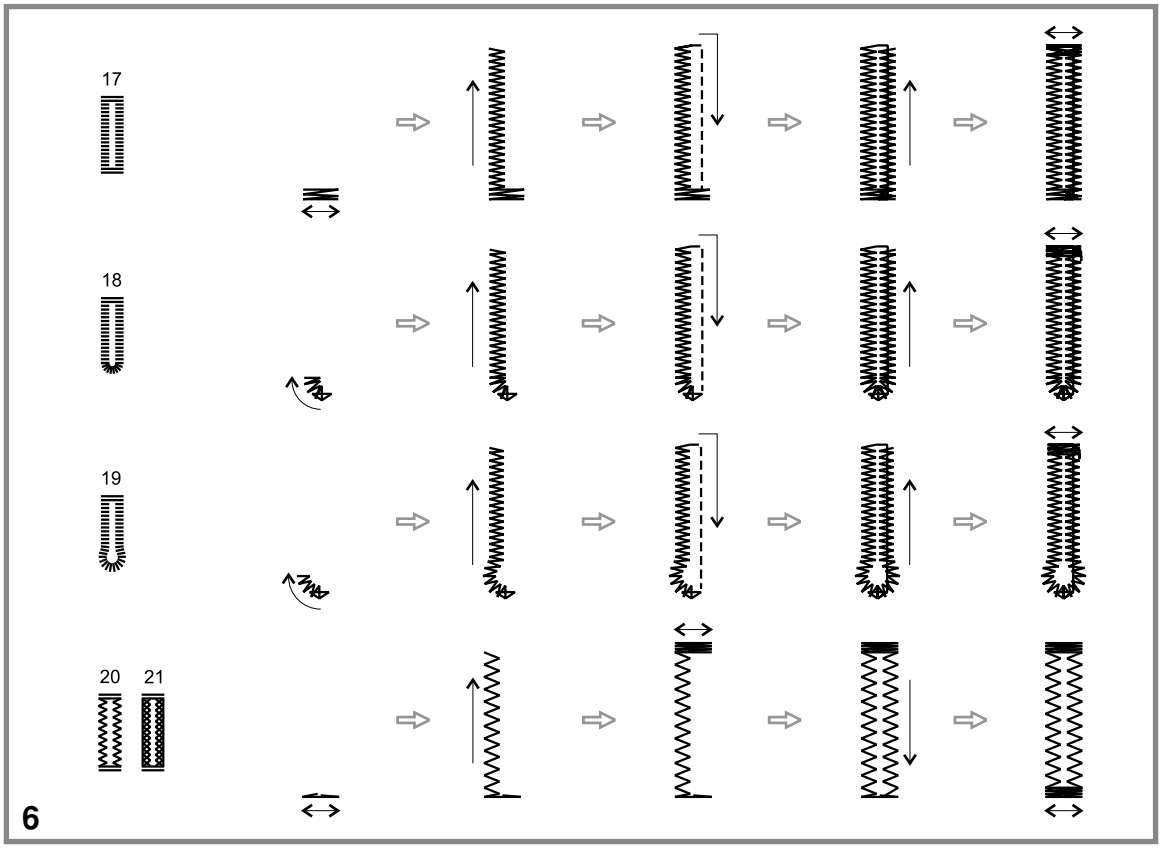

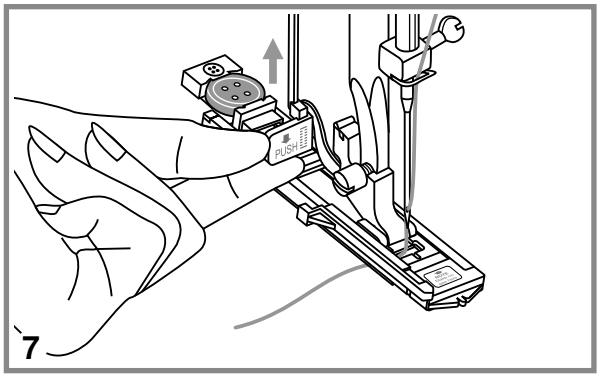

6. Knapphull blir sydd forfra og bakover som vist.

7. Hev foten og kutt tråden. For å sy samme knapphull igjen, hev foten (returnerer til sin originale posisjon). Etter å ha sydd knapphull-sømmen, hev spaken tilbake, til den stopper

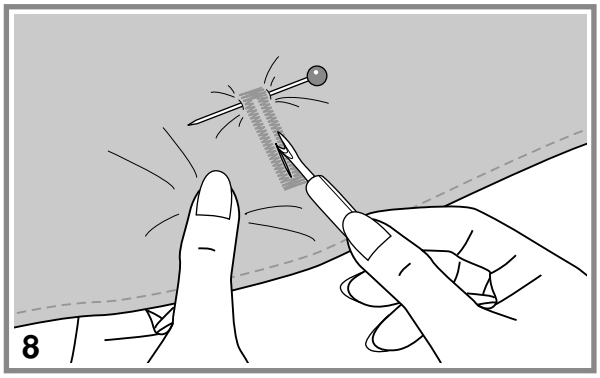

8. Kutt knapphullet åpent, uten å treffe noen av stingene på siden. Bruk en nål på regelsene for å passe på at du ikke kutter for langt.

Knapphull i elastiske stoffer

Når du syr knapphull i elastiske stoffer, bruk innleggstråd.

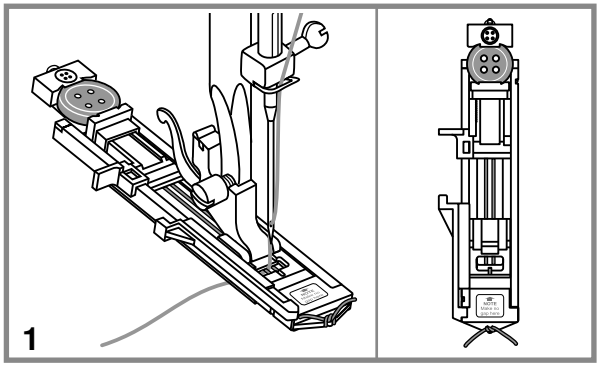

1. Sett på knapphullfoten og fest innleggstråden bak på foten.

   Før trådendene forover og fest dem i sporene og knyt dem midlertidig sammen. Senk foten og start å sy.

   Juster stingbredden etter tykkelsen på innleggstråden

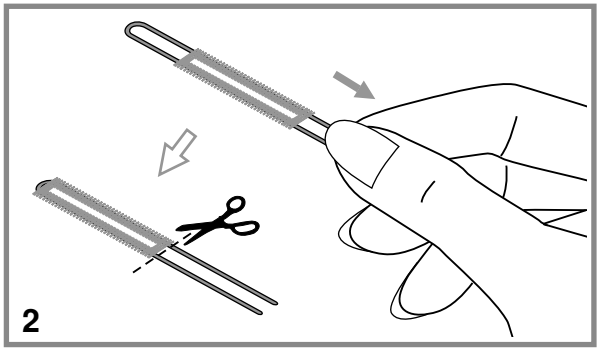

2. Når sømmen er ferdig, trekker du forsiktig i innleggstråden så den ligger stramt. Kutt overflødig tråd.

☞ ***Merk:*** *Det anbefales å forsterke baksiden av stoffet med vlieseline.*

SY HUL

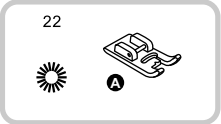

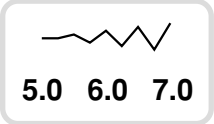

22: Brukes til å sy hull i belter o.l.

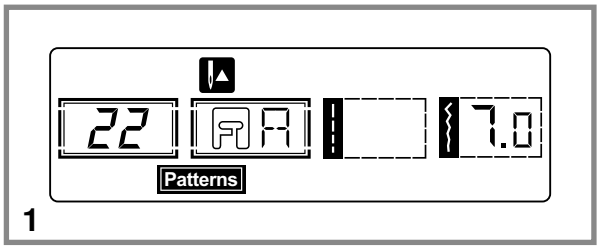

1. Velg søm nr. 22 - hullsøm. Sett på broderfot (A).

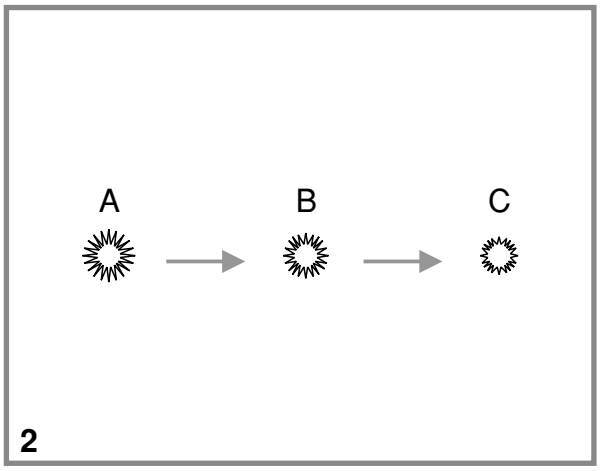

2. Med stingbreddetastene "–" eller "+" kan du velge størrelse på hullene.

   Hullstørrelser:

   A. Små: 5,0 mm.

   B. Middels: 6,0 mm.

   C. Store: 7,0 mm

3. Senk nålen ved startpunktet i stoffet, og senk deretter foten.

   Ved slutten av sømmen sys det automatisk noen festesting, så stanser symaskinen.

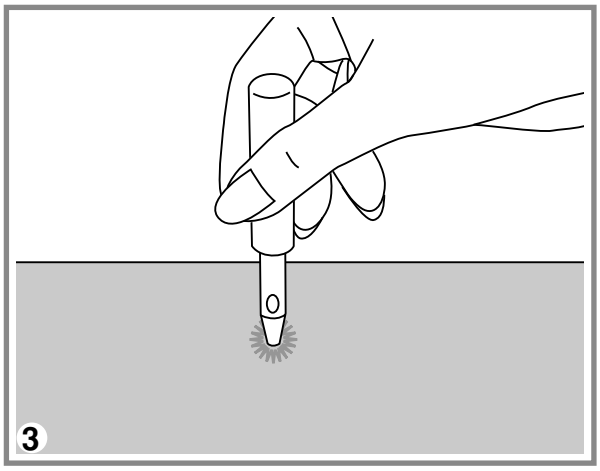

4. Stikk nå ut midten av hullet med en hulltang.

   * Hulltangen følger ikke med symaskinen.

☞ ***Merk:*** *Om du bruker tynn tråd, kan sømmen se glissen ut. Da syr du rundt kanten enda en gang. (over den første sømmen).*

STOPPEPROGRAM

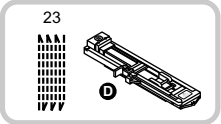

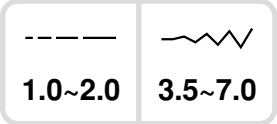

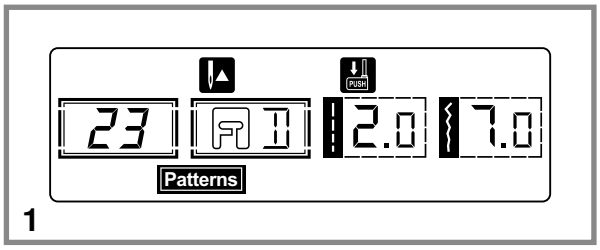

1. Velg søm nr. 23 - stoppeprogram. Sett på knapphullfoten.

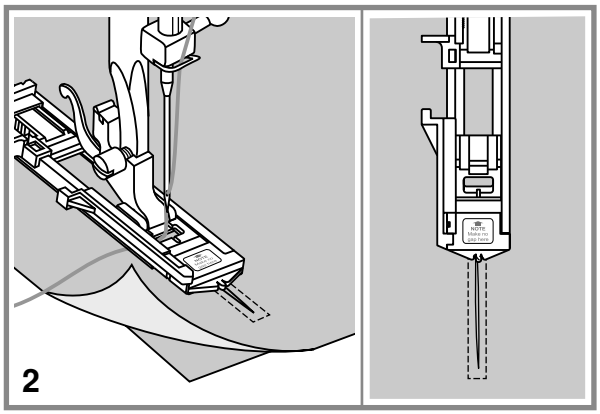

2. Tråkle sammen det øverste og underste stofflaget.
   Velg nålposisjon. Plasser foten over riften, og senk den.

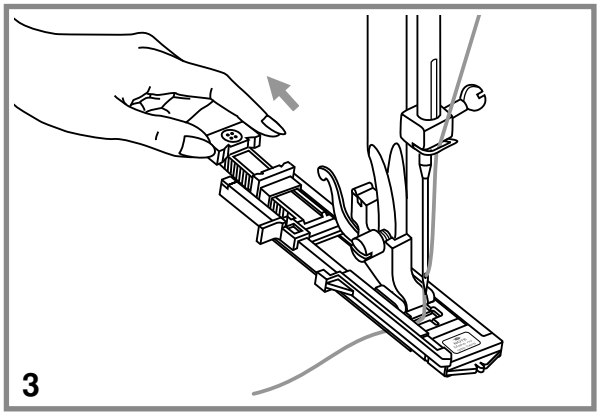

3. Skyv knappeholderen helt bakover.
   Knappholderen kan plasseres tilvarende den lengde som ønskes stoppet.

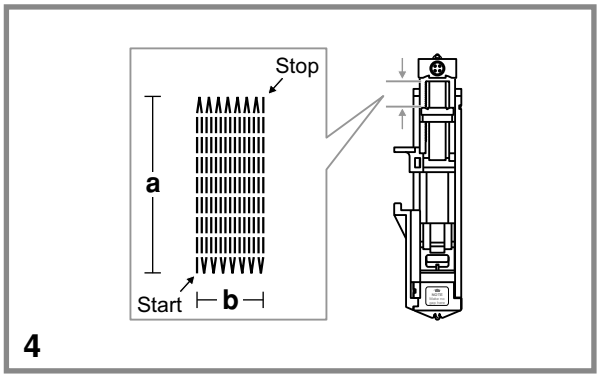

4. Lengden i en stoppeprosess varierer.
   Maksimal stinglengde er 2,6cm og maksimal stingbredde er 7mm.

a. Lengden på sømmen.
b. Bredden på sømmen.

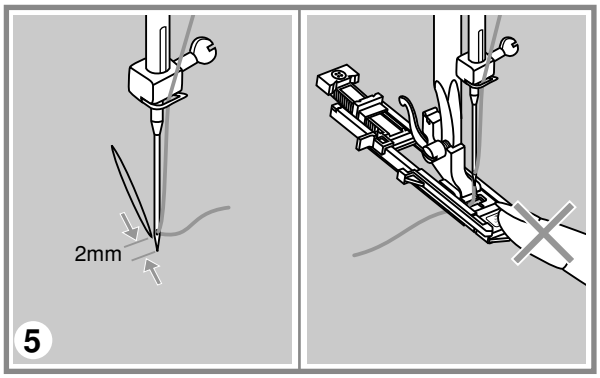

5. Plasser sømarbeidet slik at nålen er 2mm foran området som skal stoppes, og senk foten.

☞ ***Merk:*** *Når du senker foten, trykk ikke på fotens front, da vil ikke stoppe-sømmen bli sydd med ønskede innstillinger.*

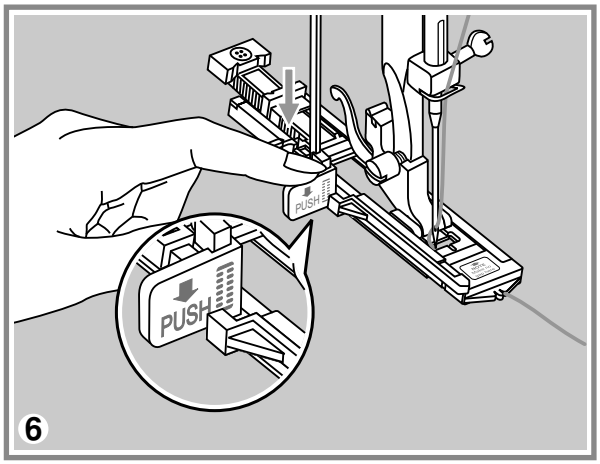

6. Før overtråden ned i hullet i foten. Trekk knapphull-hendelen ned til knapphullfoten sin utsparring.

   Hold forsiktig i overtråden med venstre hånd, og sy.

☞ ***Merk:*** *Når du velger knapphull eller stoppe-søm, vises symbolet " ".*

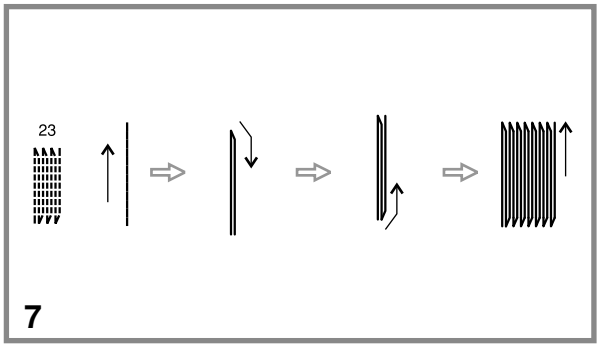

7. Stoppesøm blir sydd forfra og bakover som vist.

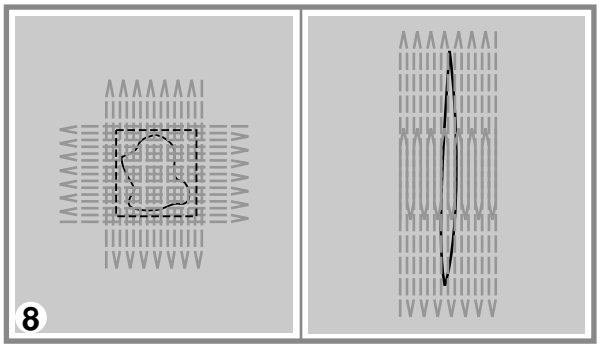

8. Er flaten som skal stoppes for stor, kan du gjenta sømmen flere ganger, (eller sy på tvers) for bedre resultat.

SETTE I GLIDELÅS

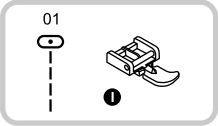

Merk: Foten skal kun benyttes med rettsøm og nålposisjon i midten. Dersom du bruker andre sømmer eller nålposisjoner, kan nålen treffe foten og brekke.

Isying av glidelås

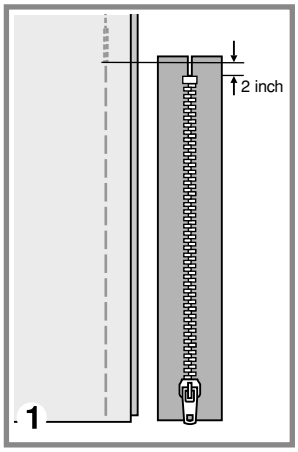

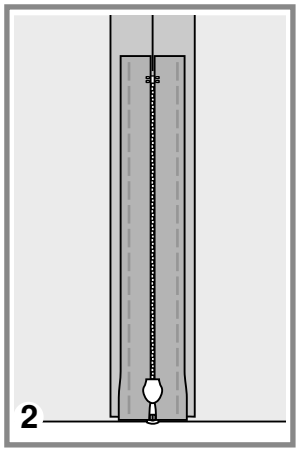

1. Tråkle glidelåsen på plagget.

2. Press sømmonnet fra hverandre. Plasser glidelåsen slik at fronten ligger ned, med tennene mot sømlinjen. Tråkle på.

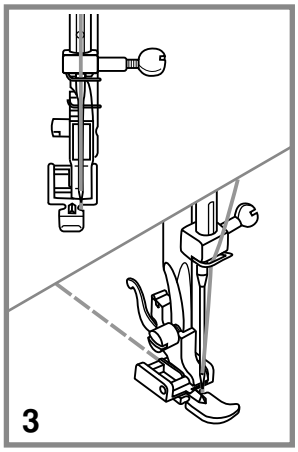

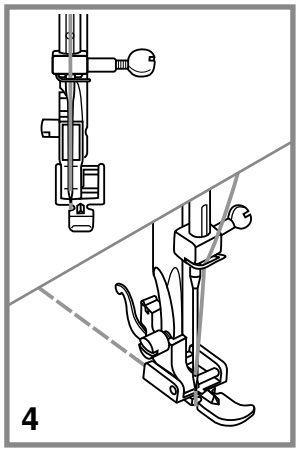

3. Sett på glidelåsfoten. Når venstre side skal sys festes foten på feste til høyre.

4. Når høyre side skal sys festes foten på feste til venstre.

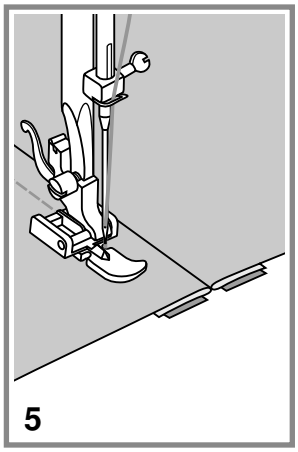

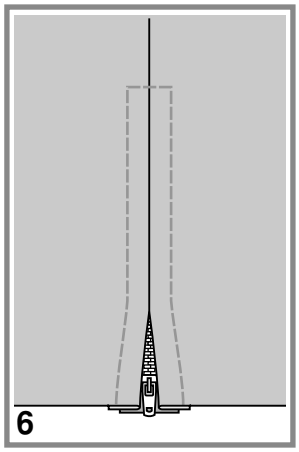

5. Sy venstre side av glidelåsen ovenfra og ned.

6. Sy tversover nederste på glidelåsen til andre siden for å sy på høyre siden tilbake. Trekk ut tråklingen og press sømmonnet.

Skjult glidelås fra ene siden

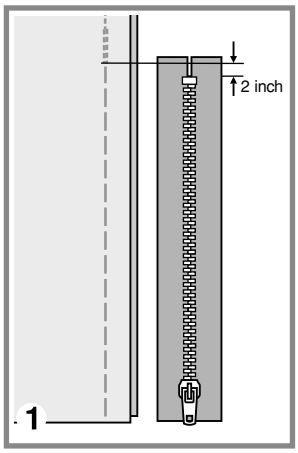

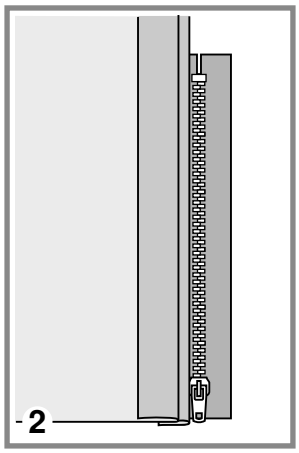

1. Tråkle glidelåsen til plagget.

2. Brett inn venstre sømmingsmonn og på høyre må det være ca. 3 mm. ekstra å brette.

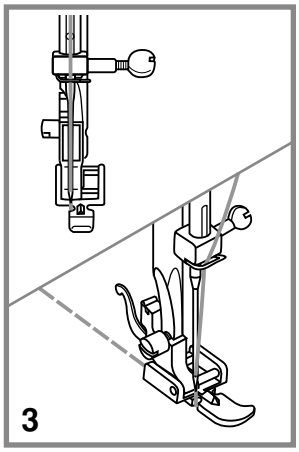

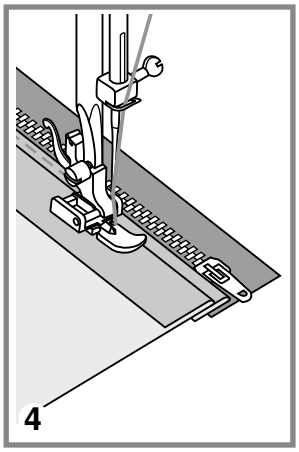

3. Sett på glidelås-foten. Når venstre side skal sys festes foten på feste til høyre. Når høyre side skal sys festes foten på feste til høyre.

4. Sy venstre side av glidelåsen ovenfra og ned.

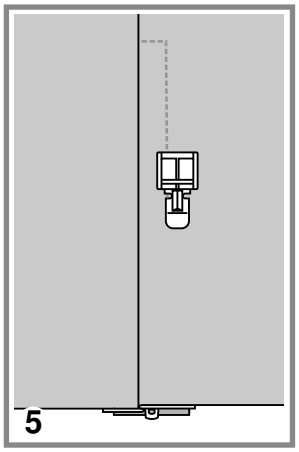

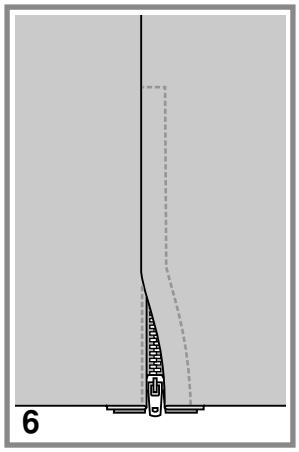

5. Snu stoffet til retten. Sy tvers over enden og sy høyre side fast.

6. Ca. 5 cm før øverste del av glidelåsen må en stoppe for å fjerne tråkletråden og åpne glidelåsen. Deretter sys ferdig.

KANTSØM

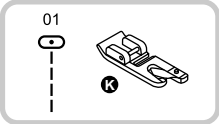

1.5~3.0	3.5

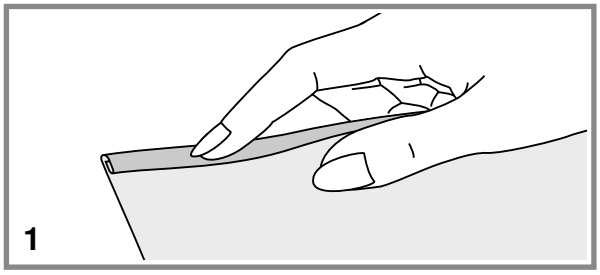

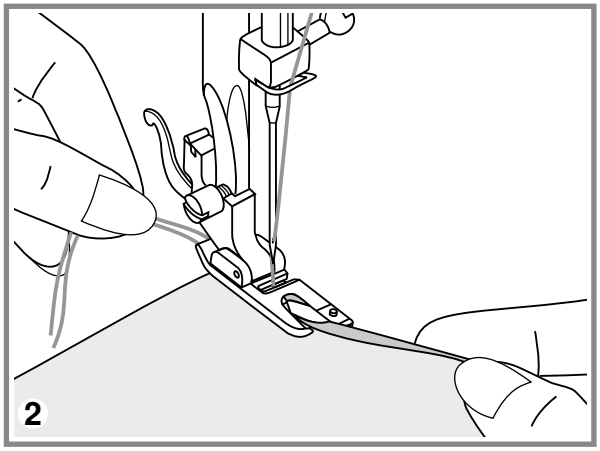

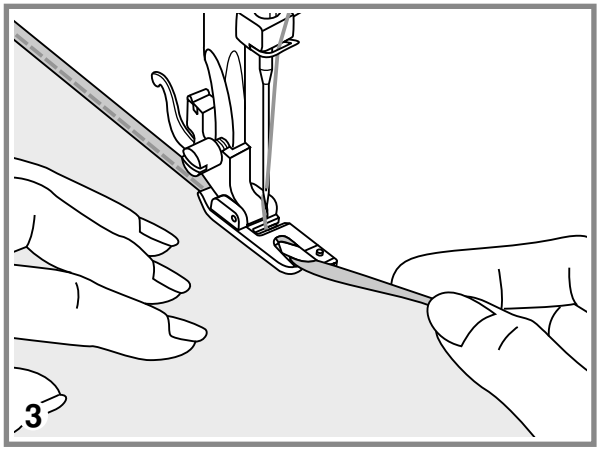

* Kantsøm-foten er ekstrautstyr og følger ikke med maskinen.

1. Brett kanten ca 3 mm og så enda en gang 3 mm i en lengde på ca 5 cm av stoffet

2. Drei håndhjulet mot deg, til nålen står i bretten. Senk foten. Sy noen sting, og hev foten igjen. Før stoffbretten inn i den spiralformede åpningen i foten.

   Trekk stoffet/kanten litt fram og tilbake, slik at en får bekreftet at fallen blir brettet.

3. Senk foten og sy langsomt, slik at fallen brettes jevnt i forkant.

SY I SNOR

Sy på en eller tre snorer. Dette gir fine effekter på jakker, vester og lignende. Du kan benytte perletråd, bomull, broderitråd, heklegarn osv.

* Snor-foten er ekstrautstyr og følger ikke med maskinen.

Sy i enkel snor

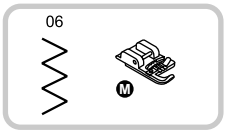

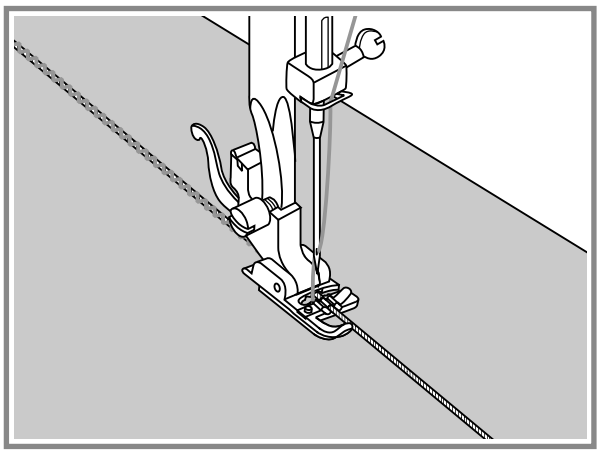

Tegn mønsteret på stoffet ditt. Sett snoren fra høyre inn i den midterste rillen i foten.

Trekk snoren ca 5 cm bak foten.

Rillene under foten holder snoren på plass mens den syes over.

Velg søm og juster stingbredden slik at stingene rekker akkurat over snoren. Senk foten og sy langsomt, slik fører du snoren over stoffet.

Sy i tre snorer

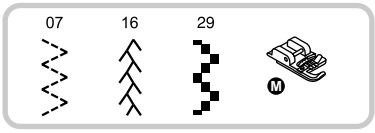

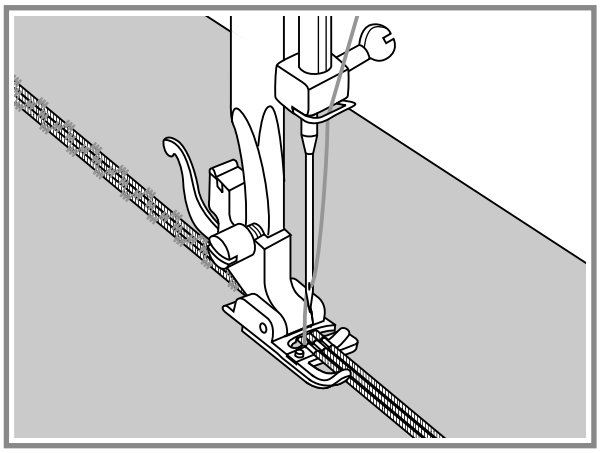

Skyv tråden til venstre og legg inn tre snorer i rillen under foten. Ca. 5 cm av hver snor trekkes bak foten.

Velg ønsket søm og juster stingbredden slik at stingene rekker akkurat over snorene. Senk foten og sy langsomt, slik fører du snorene over stoffet.

PYNTE-OG MOTIVSØMMER SYDD MED BRODER-FOT

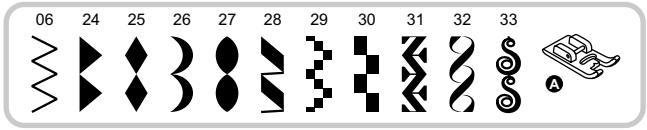

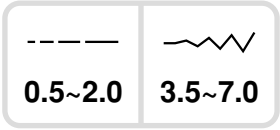

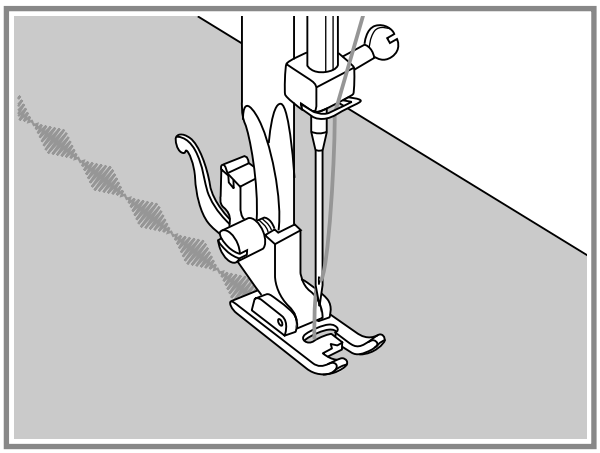

Bruk satin-foten for å sy satin- og pyntesømmer. Utsparringene under foten gjør at foten uten problemer fører stoffet jevnt med voluminøse dekorsømmer.

Pyntesømmer kan endres ved hjelp av bredde- og lengderegulering. Prøv deg fram på prøvelapper

☞ ***Merk:*** *Når du syr i svært tynne og lette stoffer, anbefaler vi at du forsterker vrangen med vlieseline.*

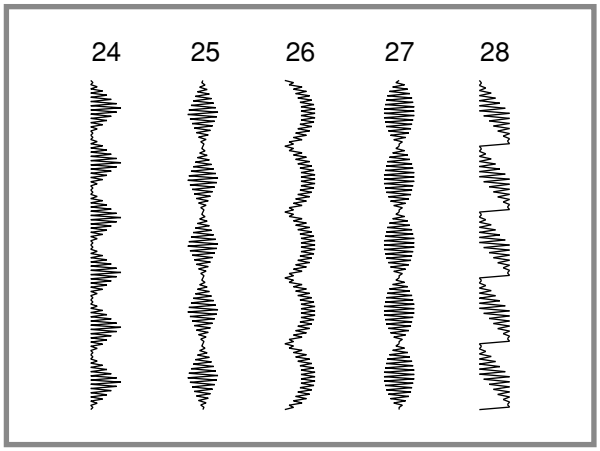

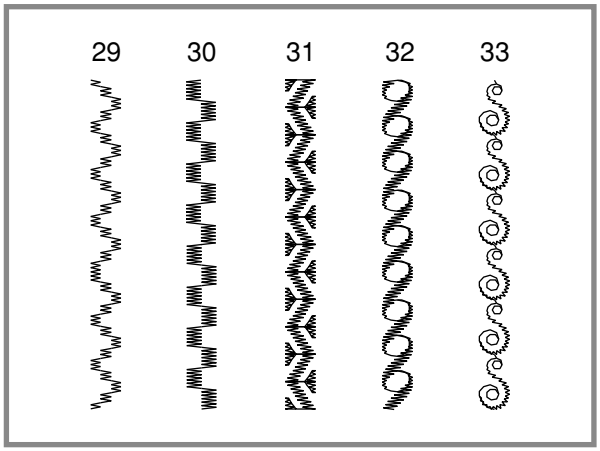

QUILTING

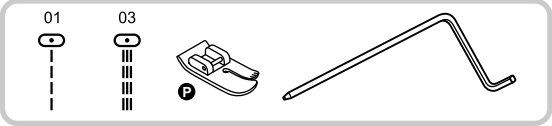

1.0~3.0	3.5

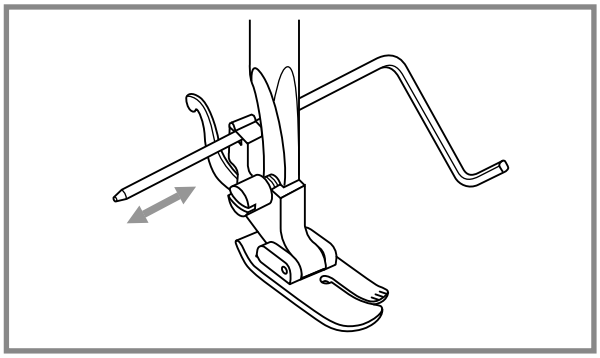

Fest quilte-/kantlinjal i fotholderen som avbildet, og still den inn på ønsket bredde.

* Quilte-foten er ekstra-utstyr og følger ikke med maskinen.

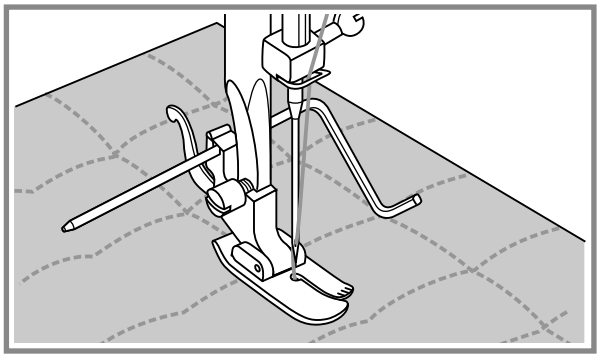

Sy den første raden og flytt stoffet. Sy alle kommende rader slik at linjalen går langs med forrige rad.

TUNGEKANT

Sy tungekant

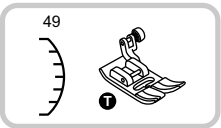

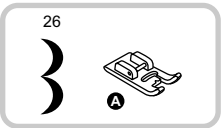

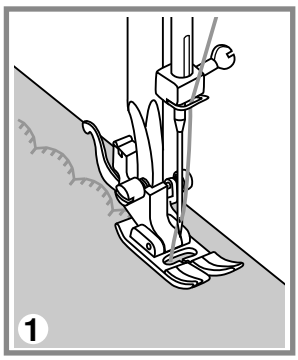

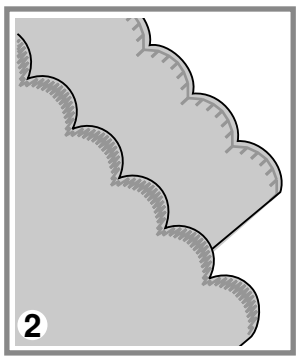

- Sy langs stoffkanten, men ikke helt ytterst.
  For best sømresultat bør du spraye stoffet med stivelse og stryke det før du syr.

- Klipp langs sømmen, vær forsiktig så du ikke klipper i stingene!

RYNKING

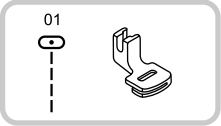

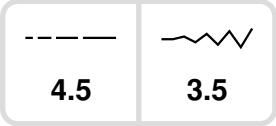

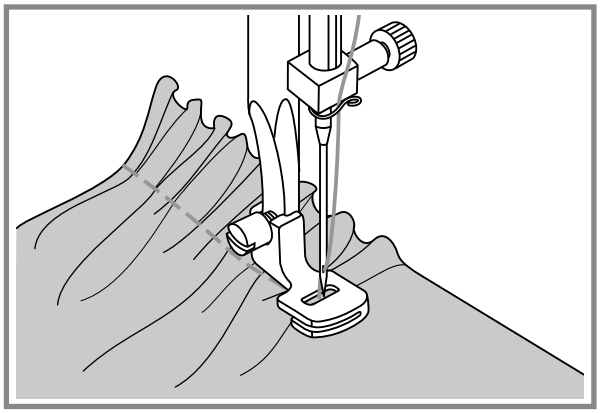

Rynking

Ta vekk trykkfot-feste og sett på rynkefoten. Still trådspenningen på under 2.

Legg stoffet du skal rynke, til høyre under foten. Sy sammen stoffstykkene med høyre side av fotsålen langs med stoffkanten, hvormed det automatisk dannes et sømmingsmonn. Egnet til tynne og middels tykke stoffer.

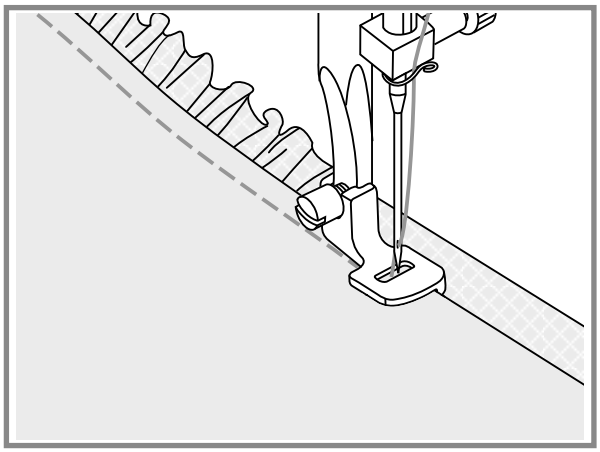

Rynking sammen med påsying av enkeltlag stoff

Se godt på rynkefoten så ser du et spor nederst. Det er mulig å rynke enkeltlaget som ligger under foten, når det laget som skal være glatt puttes inn i sporet i foten, samtidig sys disse deler til hverandre.

- Legg rettsiden opp under foten for det stoffet som skal rynkes.
- Legg stoffet med rettsiden ned inn i sporet på foten for det stoffet som skal være glatt.
- Begge stoffene føres gjennom slik bildet viser.

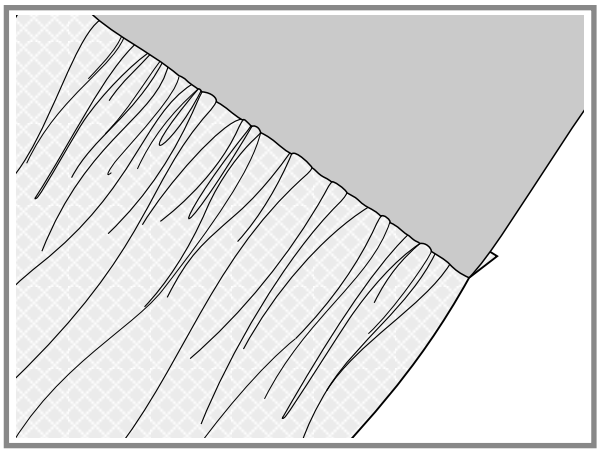

☞ ***Merk:*** *For å få den effekt av rynkingen som er ønskelig anbefales det å gjøre en prøve på et identisk arbeide i en lengde av 25 cm. Å rynke på tvers av trådretningen gir den peneste rynkingen.*

Merk: *Ikke sy for hurtig slik at du mister kontrollen av stoffdelene.*

KAPPER

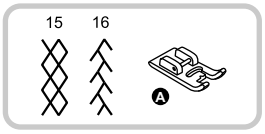

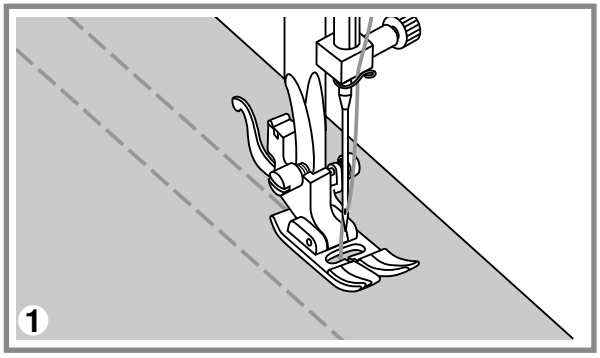

1. Sett stinglengden på 4,0 mm og løsne trådspenningen. Bruk normalfoten og sy linjer med 1 cm. avstand over det aktuelle området.

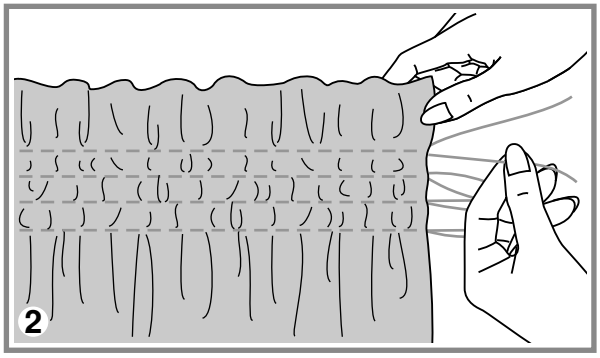

2. Knytt trådene på den ene siden.

   Trekk i undertråden og fordel rynkene jevnt. Sikre tråden på andre siden.

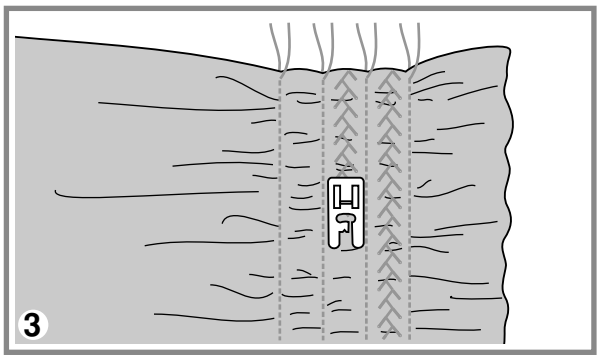

3. Reduser trådspenningen om nødvendig og sy motivsømmer mellom radene med rettsøm.

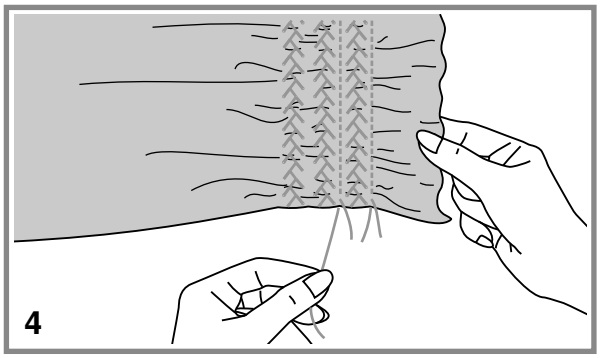

4. Trekk ut rettsøm-trådene.

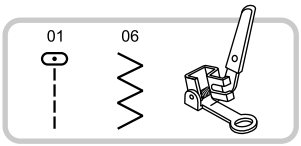

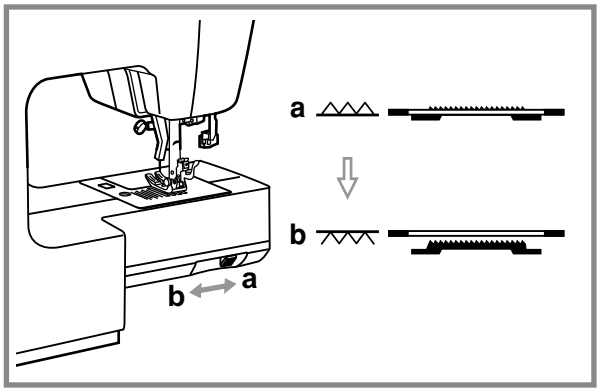

* Stoppe-/broder-fot er ekstrautstyr og følger ikke med maskinen.

Still hendelen for heving/senking av transportøren på " " for å senke transportøren.

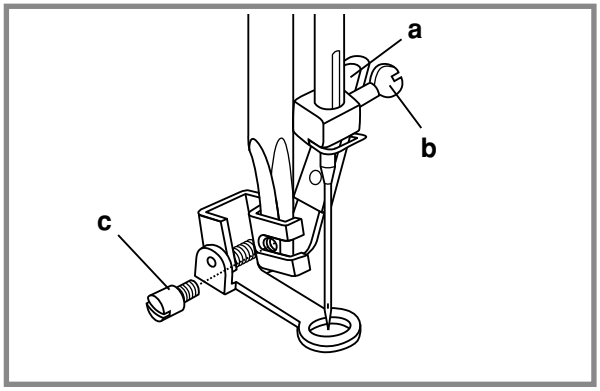

Ta vekk fotfeste og sett på stoppefoten.

Spaken (a) må ligge bak nålskruen (b).

Trykk stoppefoten bestemt på holderen bakfra og forover med pekefingeren og stram skruen (c).

Stopping

☞ ***Merk:*** *Frihåndsstopping utføres uten transportør. Denne er senket. Du styrer bevegelsen av stoffet med hendene. Motorhastighet og stofftransport må tilpasses hverandre.*

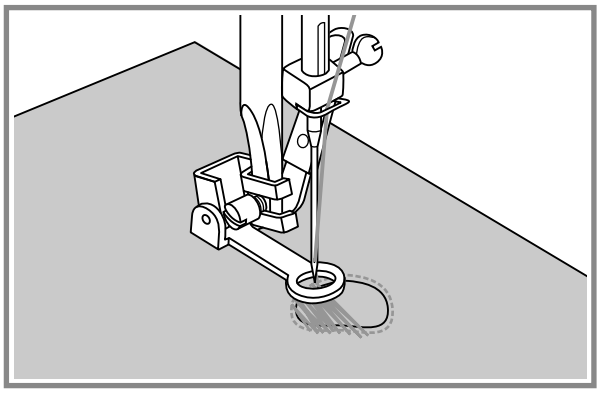

Sy først rundt kanten av hullet/riften for å sikre trådendene så de ikke rakner. Sy så over hullet fra venstre mot høyre, med uavbrutte bevegelser.

Drei stoffet 1/4 og sy over den første sømmen. Beveg stoffet langsommere for ikke å skape store tomrom mellom radene.

Brodere

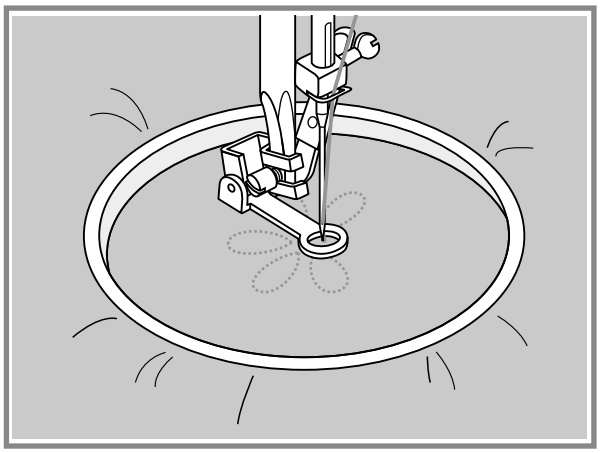

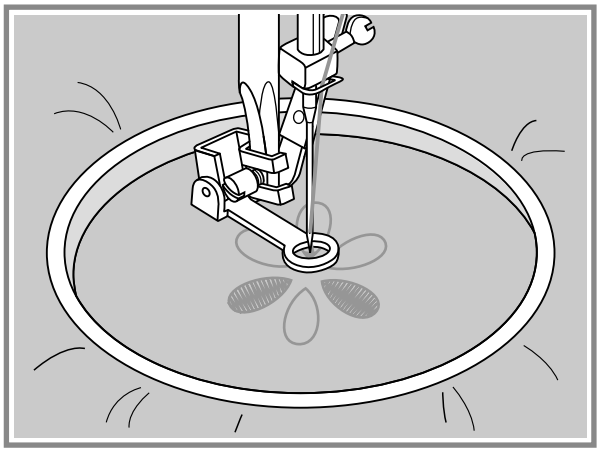

Velg sikksakk-søm og velg stingbredde etter behov.

Sy omrisset av motivet ved å bevege på broderirammen.

Pass på å sy med lik motorhastighet.

Fyll inn motivet fra omrisset og innover. Sy tette sting.

Ved å bevege rammen raskere, får du lengre sting og ved å bevege rammen saktere får du kortere sting.

Sikre med festesting på slutten. (Trykk på tasten "automatisk festing")

Monogram

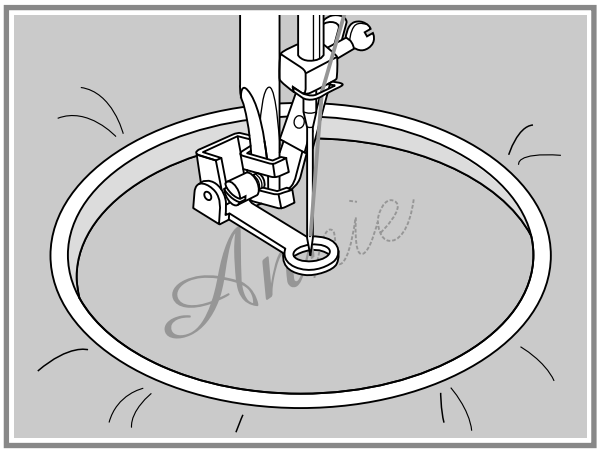

Velg sikksakk-søm og still inn stingbredden etter behov. Sy med jevn motorhastighet og beveg rammen sakte.

Etter hver bokstav bør du sikre ved å sy festesting. (Trykk på tasten "automatisk festing")

* Broderirammen følger ikke med maskinen, men kjøpes separat.

FAGOTTSØM

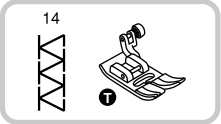

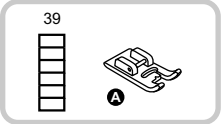

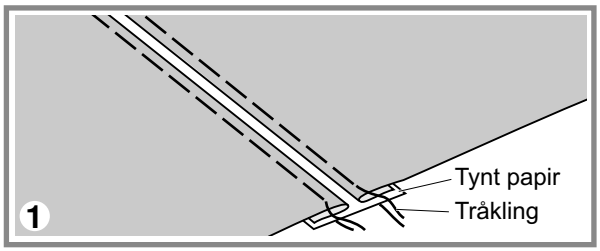

1. Legg de brettede stoffkantene ved siden av hverandre med en avstand på ca 4 mm på et stykke tynt papir eller vannoppløselig vliseline og tråkle det fast.

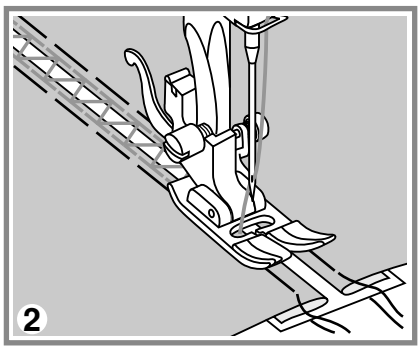

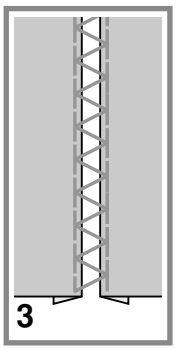

2. Sett midten av foten midt mellom de to stoffkantene og start å sy.

3. Fjern papiret når du er ferdig med å sy.

LAPPETEKNIKK

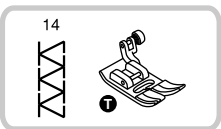

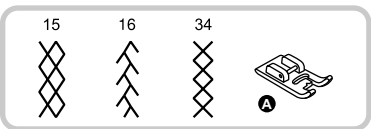

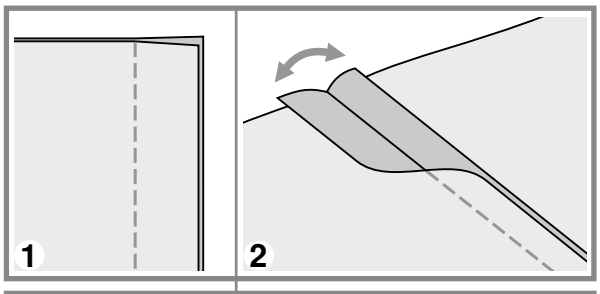

1. Legg stoffdelene rette mot rette og sy med rettsøm.

2. Åpne sømmonnet og press sidene fra hverandre.

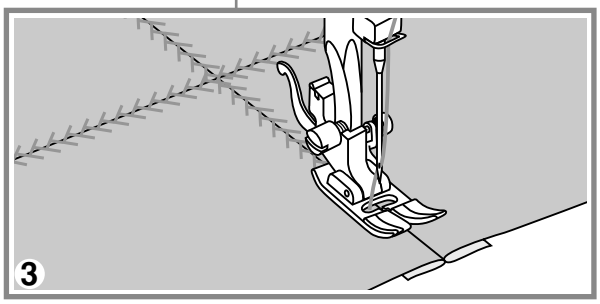

3. Plasser midten av foten på sømmen og sy over.

SPEILVENDE MOTIV

Merk:

- Søm 17-23 kan ikke speilvendes.

- Speilvendte sømmer kan kombineres med andre sømmer.

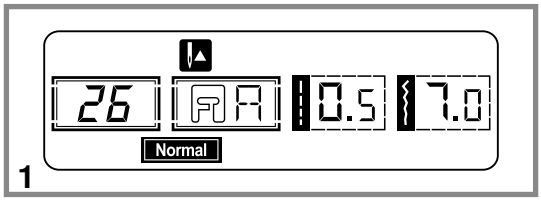

1. Velg søm.

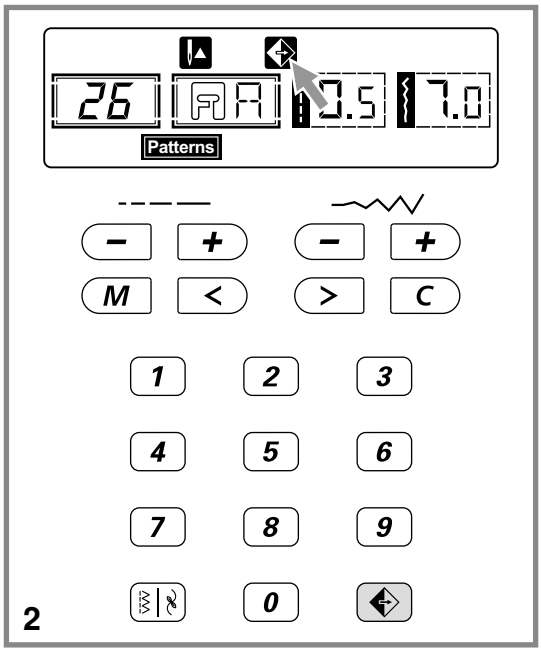

2. Trykk på speilvende-tasten.
   LCD skjermen vil vise et symbol som indikerer at speilvende-funksjonen er aktiv inntil du trykker på speilvende-tasten igjen.

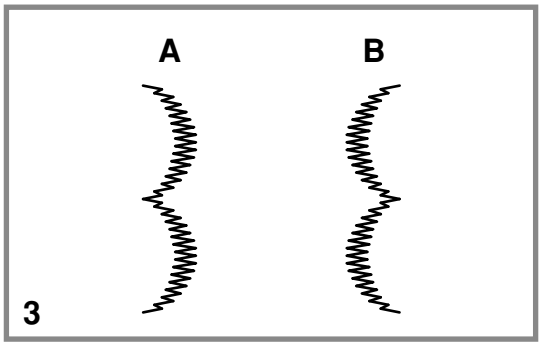

A. "Normale" sømmer.

B. Speilvendte sømmer.

TVILLINGNÅL (ekstra-utstyr)

Merk: Når du skal sy med tvillingnål skal du alltid bruke normalfoten, uavhengig av hva som skal syes. Benytt tvillingnål med maks. 2 mm avstand mellom nålene.

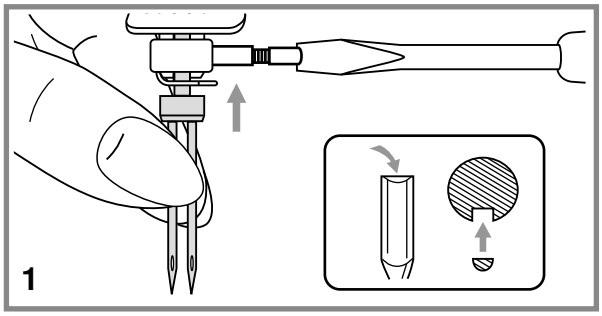

1. Sette inn tvillingnål.
   * Tvillingnål kjøpes separat. Den følger ikke med maskinen.

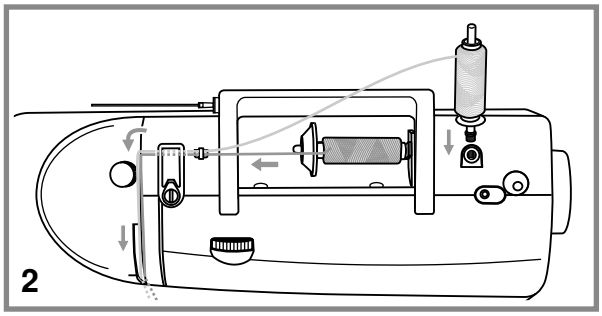

2 Følg instruksjonene for træing av enkel nål, bruk horisontal snellepinne.

Træ venstre nål. Sett på snellepinnen (følger med maskinen) i hullet på toppen av symaskinen. Træ resterende punkter, pass på at tråden går gjennom trådspenningen over nålen.

3. Træ hver nål for seg.

Merk: *Begge trådene må være like sterke når du syr med tvillingnål. Du kan bruke en eller to farger.*

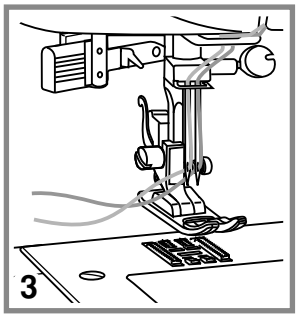

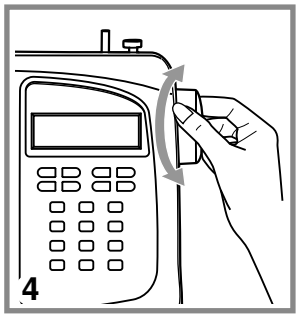

4. Før oppstart drei på håndhjulet og se at tvillingnålen går klar av fot, eller stingplate.

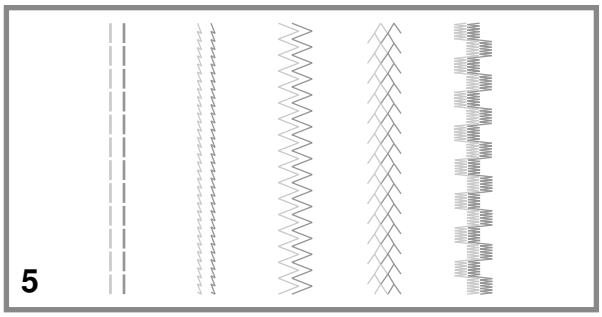

5. Velg søm og start og sy. Nytte- og dekorsømmene 10-16. 30-60 kan brukes.

   Start og sy, to parallelle sømlinjer blir sydd samtidig.

Merk: *Når du syr med tvillingnål, bruk alltid langsom motorhastighet for å få best resultat.*

OVERTRANSPORTFOT (ekstra-utstyr)

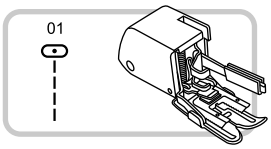

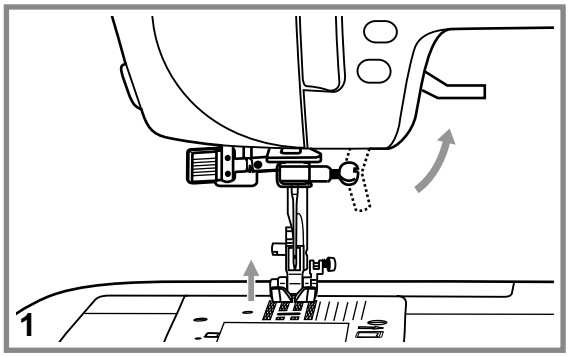

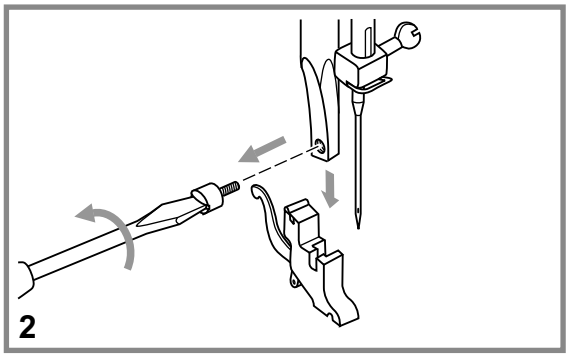

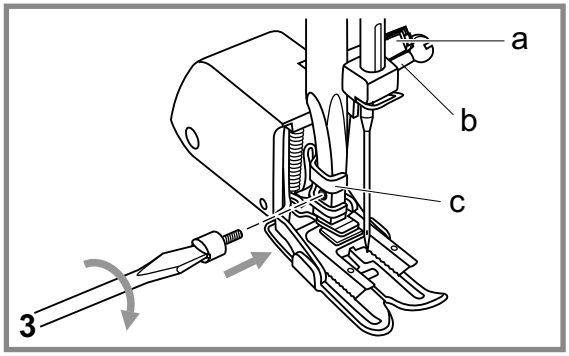

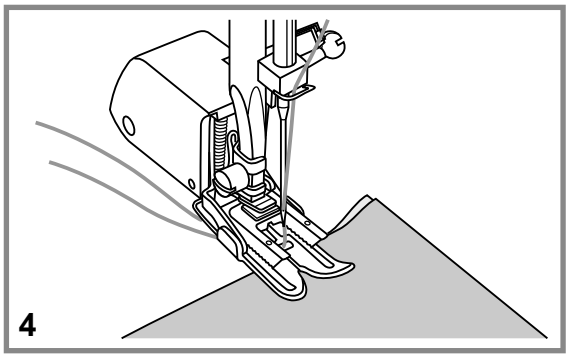

* Overtransportfoten er ekstrautstyr og kjøpes separat. Den følger ikke med maskinen.

Forsøk alltid å sy først uten overtransportfoten. Den skal først settes på når det er nødvendig.

Når du bruker normalfoten er det lettere å føre stoffet og ha oversikt over sømmen. Maskinen din gir deg fremragende stingkvalitet i stoffer fra sart chiffon til flere lag jeans.

Med overtranportfot blir begge stofflagene transportert likt og det blir lettere å få mønster som striper og ruter til å passe sammen. Foten hjelper også til med jevn transport av vanskelige stoffer

1. Hev trykkfotløfteren for å heve trykkfotstangen.

2. Løsne skruen i trykkfotstangen (drei mot klokkeretningen) og fjern trykkfotfeste.

3. Sett på overtransportfoten slik:
   - Armen (a) passer over nålskruen og nålstangen (b).
   - Skyv festehodet i plast (c) fra venstre mot høyre for å feste det på trykkfotstangen.
   - Senk trykkfotstangen.
   - Stram skruen i trykkfotstangen igjen (drei med klokkeretningen).
   - Forsikre deg om at begge skruene (nålholderskrue og trykkfotstang) er festet.

4. Hent opp undertråden og trekk både over- og undertråden bak overtransport-foten

MINNE

Med minne-funksjonen kan flere sømmer kombineres og slik kan du lage nye sømmer. Disse kombinasjonene kan lagres og brukes flere ganger. Kombinasjonene er lagret i minne selv om maskinen blir slått av.

Merk:

- *Maskinen er utstyrt med et minne med plass til 30 tegn.*
- *Flere sømmer kan velges fra sømvalg etter nummer og så sys sammen.* Patterns
- *Sømmene 17-23 kan ikke lagres.*
- *Innstillingene for valgte søm, som stinglengde, stingbredde, speilvending og forlengelse kan justeres.*

Legg inn en kombinasjon av motiver

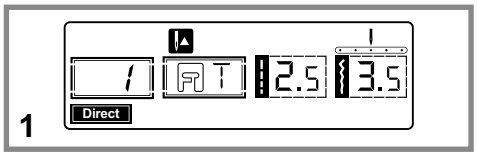

1. Når du slår på maskinen, viser LCD-skjermen " Direct ".

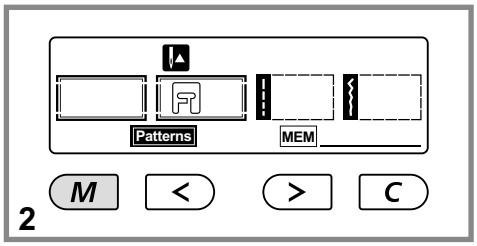

2. Trykk på " M " tasten for å komme til minne-modus og lagre en sammensetning av bokstaver og motivsømmer .

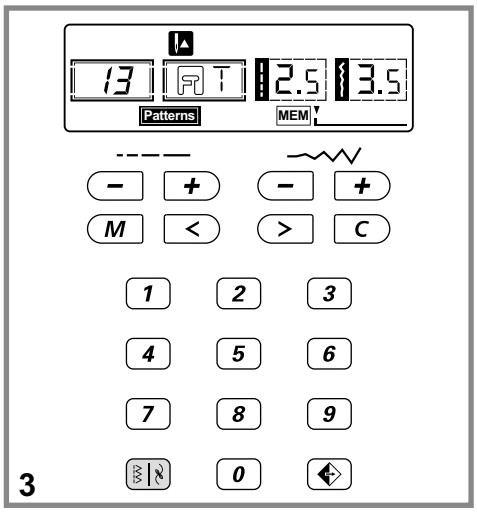

3. Trykk på " " tasten for å velge ønsket sømkategori " Patterns " på LCD skjermen. Velg så ønsket søm nummer (f.eks. 13). (Du kan endre stinglengde, bredde eller velge nålstopp oppe/nede og speilvende-funksjon om ønsket.)

   Gjenta disse utførelser for hver ny kombinasjon som ønskes lagret.

Merk: *Når minnet er fullt vil maskinen si fra med en lyd.*

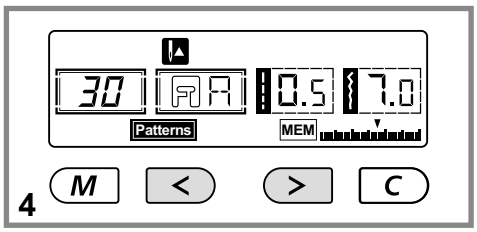

4. Bruk piltastene " < " eller " > " for å se hva du har lagret.

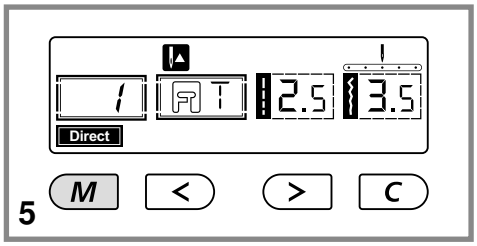

5. Trykk på " M " tasten for å gå ut av minne-funksjon tilbake til sist valgte sømvalg.

Merk: Valgt søm vil slettes fra minnet når du slår av maskinen, hvis du ikke trykker på " M " tasten igjen, når du har valgt ferdig.

Legg inn sømmer

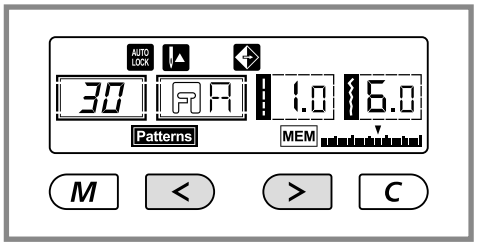

I minne-modus, etter bruk av " > " eller " < " tastene fram til ønsket søm vises, legg dette/denne inn og korriger gjerne lengde, bredde, auto. festing og speilvending hvis ønskelig.

Slette en søm

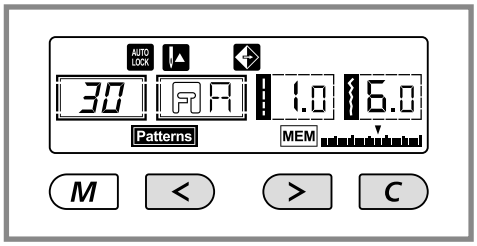

Hvis du ønsker å slette en søm i minnet, bruker du piltastene " < " eller " > " til ønsket søm vises på skjermen.

Trykk på " C " tasten for å slette valgt søm. Neste søm vil flyttes en plass fram.

Hente fram og sy lagrede sømmer

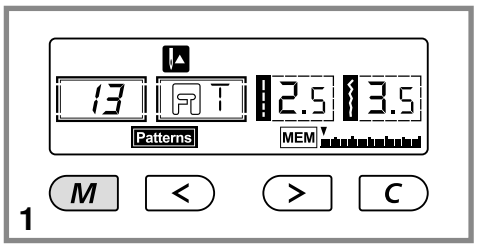

1. Trykk på " M " tasten for å gå inn i minne-funksjon. På skjermen vises den første programmerte sømmen.

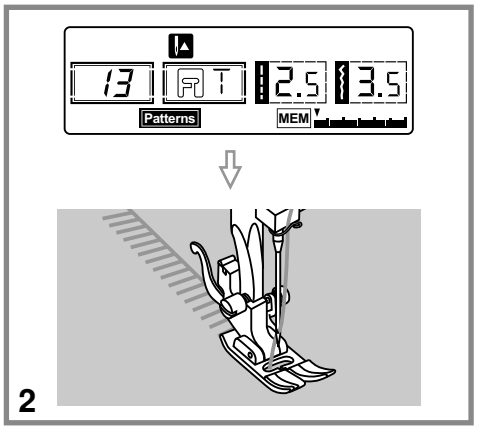

2. Trykk på pedalen og maskinen starter syingen av 1.registrerte søm. Skjermen viser hvilke fot, stinglengde og bredde.

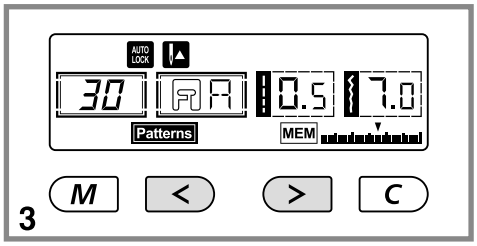

3. Ønsker du å vite hva som er lagt inn i et minne eller du ønsker å starte syingen lenger fram i det som er lagret, så bruker du piltastene " < " eller " > ". Auto.feste-tasten " ⦿ " kan brukes når maskinen står.

☞ ***Merk:*** *Hvis du vi gjenta en sømkombinasjon uten å stoppe maskinen, trykk igjen på " ⦿ " auto.feste-tasten for å slette auto.festing fra minne. " AUTO STOP " symbolet vil da forsvinne fra skjermen.*

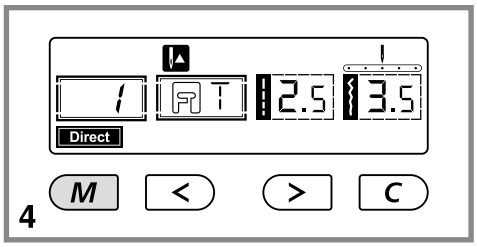

4. Trykk på " M " tasten for å gå ut av minne for igjen å komme tilbake til sømvalg direkte.

Visning av bruksanvisnings-ikoner

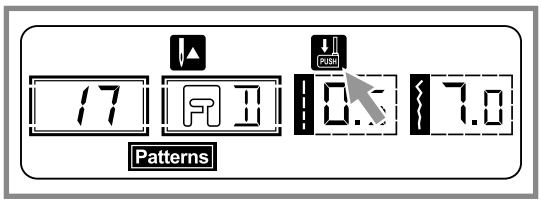

Senk knapphulls-hendelen

Velger du knapphull-eller stoppeprogrammet, vises symbolet på skjermen " ". Dette minner deg om at knapphull-hendelen for knapphullfot må senkes.

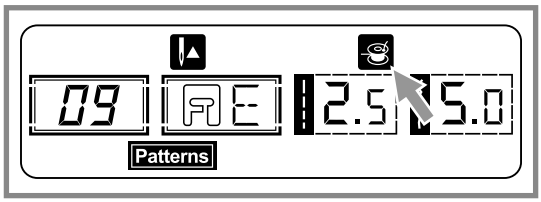

Spole

Når du aktiverer spoleapparatet (spoleapparatet er skjøvet til høyre), vises dette symbolet på skjermen.

Varsel-lyd

- Ved korrekt bruk: 1 pip
- Når minne er fylt opp med 30 sømmer og/eller sømkombinasjoner høres 2 korte varseltoner.
- Ved feil bruk: 3 korte pip
- Når det har oppstått et problem som gjør at symaskinen ikke kan sy: hører man i 8 sekunder korte pip.

  Det betyr at tråden er vridd eller sitter fast og at håndhjul-akselen ikke kan beveges. Se etter løsning under "Problemløsning" på sidene 63/64. Når problemet er løst fortsetter maskinen å sy.

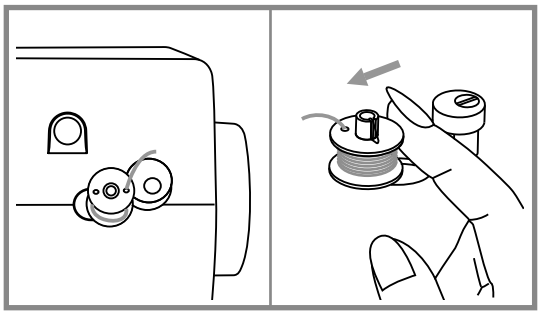

Trykk spoleapparatet tilbake til venstre

Om du trykker på hvilken som helst tast på symaskinen mens spolen er full eller spoleapparatet står til høyre, hører du 3 pip som advarsel-signal. Skyv spoleapparatet tilbake til venstre.

☞ ***Merk:*** *Om problemet fremdeles er der, ta kontakt med din forhandler.*

⚠ **Merk:** Dersom tråden skulle sette seg fast i griperen og hindre nålen i å bevege seg og du allikevel trår på pedalen, vil overvåkingsfunksjonen stoppe symaskinen fullstendig. For å starte symaskinen igjen må du slå den av og så på igjen.

SKIFTE LYSPÆRE

⚠ **Merk:** Slå av strømmen og vent til lampen har blitt kald før du rører den.

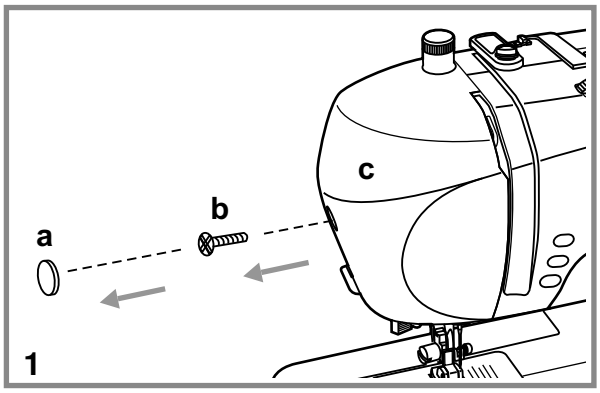

1. Fjern pluggen (a),skru ut skruen (b) på venstre side-/endedeksel og fjern dette (c).

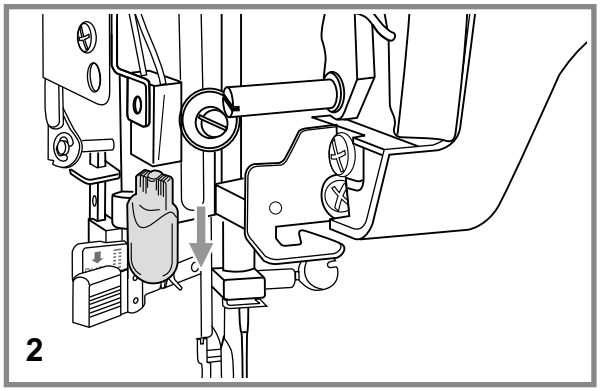

2. Dra lyspæren nedover for å ta den ut. Erstatt pæren med samme type, 5W.

   Sett på plass sidedekselet og skru tilfesteskruen.

⚠ **Merk:** Før du setter på eller tar av deler og før rengjøring, må du slå av maskinen ("O") og koble den fra strømnettet.

Rengjøring av skjermen

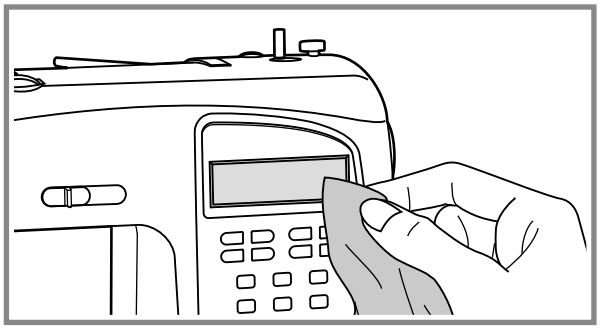

Hvis skjermen er skitten, tørk forsiktig av med en myk, tørr klut.

Ikke bruk vaskemiddel.

Rengjøring av maskinens overflate

Hvis symaskinens overflate er skitten, bruk en klut lett fuktet i mildt såpevann og tørk av overflaten. Tørk etter med en tørr klut.

Gjøre rent igriperbanen

Hvis lo og trådrester samler seg i griperen, vil dette føre til at maskinen ikke går som den skal. Sjekk ofte, og gjør rent når det er nødvendig.

⚠ **Merk:** Før du utfører noe slags vedlikehold på maskinen, må du slå den av.

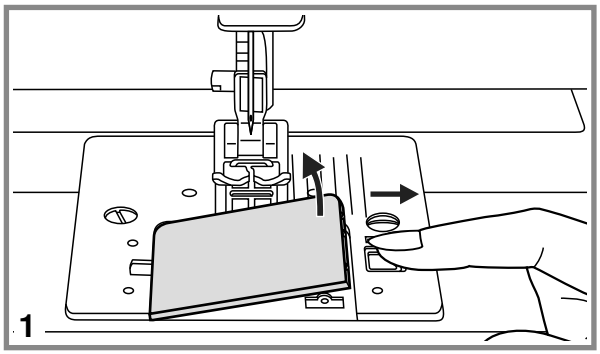

1. Fjern spolehusdekselet og spolen.

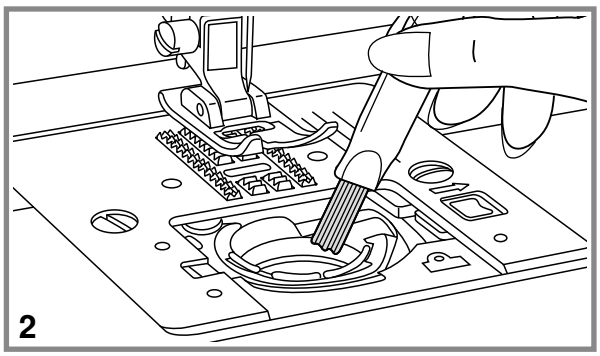

2. Gjør rent griperbanen med børsten.

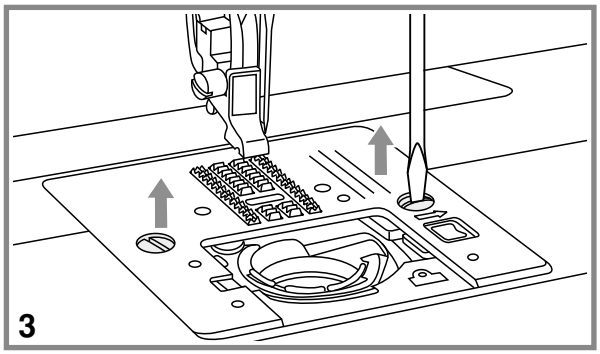

3. Fjern nålen, trykkfoten og trykkfotfeste.
   Fjern spolehusdekselet og spolen.
   Fjern skruene som holder stingplaten og fjern stingplaten.

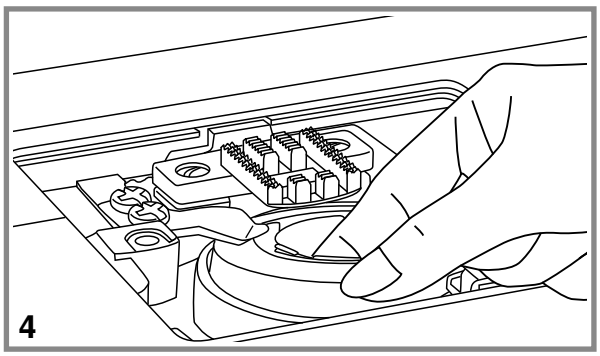

4. Løft opp spolehuset og ta det ut.

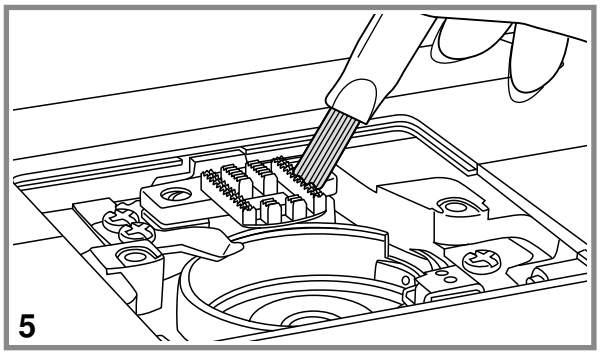

5. Rens gripebanen, transportøren og spolehuset med børsten og en myk klut.

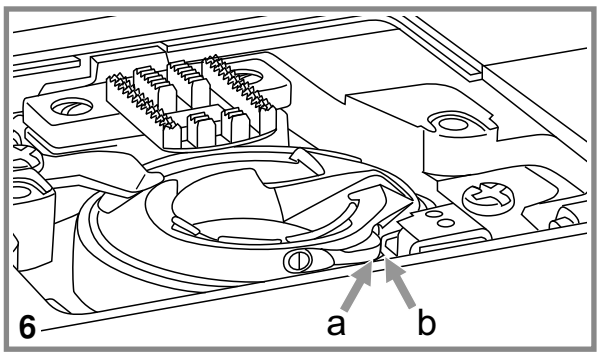

6. Sett tilbake spolehuset i griperen, slik at spissen (a) passer inntil (b) som vist.

FEILSØKING

Før du tar maskinen med på service, prøv følgende. Om problemet fremdeles er der, ta maskinen med dit du kjøpte den eller nærmeste godkjente verksted.

Problem	Årsak	Løsning	Se side
Overtråden ryker	1. Symaskinen er ikke trædd riktig	1. Træ symaskinen på nytt.	Side 15
	2. Trådspenningen er for stram.	2. Reduser trådspenningen (lavere tall).	Side 18
	3. Tråden er for tykk for nålen.	3. Bruk en annen nålstørrelse	Side 10
	4. Nålen er ikke satt inn korrekt.	4. Fjern nålen og sett den inn på nytt. (Den flate siden bakover).	Side 9
	5. Tråden vikler seg rundt snellepinnen.	5. Ta av trådsnellen og nøst opp tråden	Side 15
	6. Nålen er skadet	6. Bytt nål	Side 9
Undertråden ryker	1. Spolehuset er ikke satt i riktig.	1. Ta ut spolehuset, sett den inn på nytt og dra i tråden. Tråden skal vikles av spolen lett og uten problemer.	Side 14
	2. Spolehuset er trædd feil.	2. Sjekk spole og spolehuset	Side 14
	3. Undertrådspenningen er for høy.	3. Endre trådspenning som beskrevet.	Side 18
Maskinen hopper over sting	1. Nålen er ikke satt inn korrekt.	1. Fjern nålen og sett den inn på nytt. (Den flate siden bakover).	Side 9
	2. Nålen er skadet	2. Sett inn ny nål.	Side 9
	3. Feil nål (tykkelse) er benyttet.	3. Benytt nål som passer til stoffet og tråden.	Side 10
	4. Foten er ikke satt korrekt på.	4.Sjekk og sett den korrekt på.	Side 65
	5. Symaskinen er ikke korrekt trædd.	5. Træ symaskinen på nytt.	Side 15
	6. Trykkfottrykket er for svakt.	6. Endre trykkfottrykket.	Side 8
Nålen brekker	1. Nålen er skadet.	1. Sett inn ny nål	Side 9
	2. Nålen er ikke satt inn korrekt.	2. Fjern nålen og sett den inn på nytt. (Den flate siden bakover).	Side 9
	3. Feil nåltykkelse i forhold til stoffet.	3. Benytt nål som passer til stoffet og tråden	Side 10
	4. Feil fot sitter på.	4. Sett på korrekt fot.	Side 65
	5. Nålholderskruen er løs.	5. Fest skruen.	Side 9
	6. Feil fot i forhold til ønsket søm.	6. Sett på egnet fot i forhold til ønsket søm.	Side 65
	7. Overtrådspenningen er for høy.	7. Reduser overtrådspenningen.	Side 18
Løse sting	1. Maskinen er ikke korrekt trædd.	1. Sjekk træingen.	Side 15
	2. Spolehuset er trædd feil.	2. Træ spolehuset som vist på bildet.	Side 14
	3. Nål, stoff og tråd samsvarer dårlig.	3. Nåltykkelsen må samsvare med stoffet og tråden.	Side 10
	4. Feil trådspenning.	4. Korriger trådspenningen.	Side 18
Stoffet ryker eller krøller seg sammen	1. For tykk nål i forhold til stoffet.	1. Bruk en tynnere nål.	Side 10
	2. Feil stinglengde	2. Tilpass stinglengden	Side 25
	3. Overtrådspenningen er for høy.	3. Reduser trådspenningen	Side 18

FEILSØKING

Problem	Årsak	Løsning	Se side
Stoffet rynker seg	1. Trådspenningen er for stram.	1. Reduser trådspenningen.	Side 18
	2. Overtråden er ikke trædd riktig.	2. Træ på nytt.	Side 15
	3. Nålen er for tykk for stoffet.	3. Bruk nål som passer til stoff og tråd.	Side 10
	4. Stinglengden er for lang for stoffet.	4. Velg kortere stinglengde.	Side 25
	5.Trykkfottrykket er feil.	5. Endre trykkfottrykket.	Side 8
Motivene blir skjeve	1. Feil fot.	1. Sett på korrekt fot.	Side 65
	2. For høy trådspenning.	2. Reduser trådspenningen.	Side 18
Maskinen stopper	1. Lo har samlet seg i griper eller transportør.	Fjern over-og undertråden. Drei håndhjulet frem og tilbake med hånden og fjern trådrester.	Side 61
	2. Transportøren er full av lo.		
Maskinen bråker	1. Lo har samlet seg i griper eller transportør.	1. Gjør ren transportør og griper som beskrevet.	--
	2. Nålen er blitt skadet.	2. Sett inn ny nål.	Side 9
	3. Det kommer en lett summende lyd fra motoren.	3. Dette er normalt.	--
	4. Tråd har satt seg fast i griperen.	Fjern over-og undertråden. Drei håndhjulet frem og tilbake med hånden og fjern trådrester.	Side 61
	5. Transportøren er full av lo.		
Ujevne sting, ujevn transport	1. Dårlig trådkvalitet.	1. Bruk kvalitetstråd.	Side 10
	2. Spolehuset er trædd feil.	2. Ta ut spolehuset, træ den på nytt og legg den riktig på plass igjen.	Side 14
	3. Stoffet er dratt I.	3. Ikke dra eller skyv i stoffet mens du syr. Stoffet blir transportert av transportoren.	--
Symaskinen går ikke	1. Symaskinen er ikke slått på.	1. Slå på maskinen.	Side 7
	2. Trykkfotløfteren er hevet.	2. Senk trykkfotløfteren.	Side 20
	3. Ledningen er ikke satt i kontakten.	3. Sett i ledningen og koble maskinen til stromnettet.	Side 7

SØMOVERSIKT

Søm		Bredde (mm)		Lengde (mm)		Fot	Funksjoner				
		Auto	Manuell	Auto	Manuell		Retur	Feste	Speilvende/fot	Tvillingnål	Minne
Nytte og quilte-sømmer	01	3.5	0.0~7.0	2.5	0.0~4.5	T	*	*	*	*	*
	02	0.0	0.0~7.0	2.5	0.0~4.5	T	*	*	*	*	*
	03	3.5	0.0~7.0	2.5	1.0~3.0	T	*	*	*	*	*
	04	3.5	1.0~6.0	2.5	1.0~3.0	T	*	*	*	*	*
	05	3.5	0.0~7.0	2.5	1.5~3.0	T	*	*	*	*	*
	06	5.0	0.0~7.0	2.0	0.3~4.5	T	*	*	*	*	*
	07	5.0	2.0~7.0	1.0	0.3~4.5	T	*	*	*	*	*
	08	5.0	2.5~7.0	2.5	1.0~3.0	T	*	*	*	*	*
	09	5.0	3.5~7.0	2.5	1.0~3.0	E	*	*	*/T	*	*
	10	5.0	2.5~7.0	2.5	1.0~3.0	T	*	*	*	*	*
	11	3.5	2.5~7.0	2.0	0.5~4.5	F	*	*	*/T	*	*
	12	3.5	2.5~7.0	1.0	0.5~4.5	F	*	*	*/T	*	*
	13	3.5	2.5~7.0	2.5	1.5~3.0	T	*	*	*	*	*
	14	5.0	2.5~7.0	2.5	1.0~3.0	T	*	*	*	*	*
	15	7.0	2.5~7.0	2.5	1.0~3.0	A	*	*	*	*	*
	16	5.0	2.5~7.0	2.5	1.0~3.0	A	*	*	*	*	*
Knapphull-sømmer, hull, stopping	17	5.0	2.5~7.0	0.5	0.3~1.0	D					
	18	5.0	2.5~5.5.	0.5	0.3~1.0	D					
	19	7.0	5.5~7.0	0.5	0.3~1.0	D					
	20	6.0	3.0~7.0	1.0	1.0~2.0	D					
	21	6.0	3.0~7.0	1.5	1.0~3.0	D					
	22	7.0	7.0,6.0,5.0	-	-	D					
	23	7.0	3.5~7.0	2.0	1.0~2.0	D					
Motiv-sømmer	24	7.0	5.5~7.0	2.0	0.3~1.0	A	*	*	*	*	*
	25	7.0	2.5~7.0	0.5	0.3~1.0	A	*	*	*	*	*
	26	7.0	2.5~7.0	1.0	1.0~2.0	A	*	*	*	*	*
	27	7.0	2.5~7.0	1.5	1.0~3.0	A	*	*	*	*	*
	28	7.0	2.5~7.0	0.5	0.3~1.0	A	*	*	*	*	*
	29	7.0	2.5~7.0	2.0	0.3~1.0	A	*	*	*	*	*
	30	7.0	2.5~7.0	0.5	0.3~1.0	A	*	*	*	*	*
	31	7.0	4.0~7.0	0.5	0.5~1.0	A	*	*	*	*	*
	32	7.0	2.5~7.0	0.5	0.5~1.0	A	*	*	*	*	*
	33	7.0	4.0~7.0	0.5	0.5~1.0	A	*	*	*	*	*
Korssting	34	5.0	2.5~7.0	2.5	1.0~3.0	A	*	*	*	*	*
	35	6.0	5.0~7.0	1.0	1.0~3.0	A	*	*	*	*	*
	36	6.0	3.0~7.0	1.0	1.0~3.0	A	*	*	*	*	*
	37	6.0	3.0~7.0	1.0	1.0~3.0	A	*	*	*	*	*
Dekor-sømmer	38	5.0	2.5~7.0	2.5	1.5~3.0	T	*	*	*	*	*
	39	5.0	2.5~7.0	2.5	1.5~3.0	T	*	*	*	*	*
	40	7.0	3.0~7.0	2.0	1.0~3.0	T	*	*	*	*	*

*: kan endres.

Søm		Bredde (mm)		Lengde (mm)		Fot	Funksjoner				
		Auto	Manuell	Auto	Manuell		Retur	Feste	Speilvende/fot	Tvillingnål	Minne
Dekor-sømmer	41	7.0	3.0~7.0	2.0	1.0~3.0	T	*	*	*	*	*
	42	5.0	3.0~7.0.	2.5	1.5~4.5	A	*	*	*	*	*
	43	7.0	2.5~7.0	2.0	1.0~3.0	T	*	*	*	*	*
	44	7.0	2.5~7.0	2.5	1.5~3.0	T	*	*	*	*	*
	45	5.0	2.5~7.0	2.5	1.5~3.0	T	*	*	*/A	*	*
	46	5.0	2.5~7.0	2.5	1.5~3.0	T	*	*	*	*	*
	47	7.0	2.5~7.0	1.5	1.0~3.0	A	*	*	*/A	*	*
	48	6.0	3.5~7.0	1.5	1.5~3.0	T	*	*	*	*	*
	49	7.0	2.5~7.0	1.0	1.0~4.5	T	*	*	*	*	*
	50	5.0	2.5~7.0	2.0	2.0~3.0	A	*	*	*	*	*
	51	5.0	4.5~7.0	1.0	1.0~3.0	A	*	*	*	*	*
	52	5.0	3.5~7.0	1.0	1.0~3.0	A	*	*	*	*	*
	53	7.0	2.5~7.0	3.0	1.5~3.0	A	*	*	*	*	*
	54	7.0	3.5~7.0	2.5	1.5~3.0	T	*	*	*	*	*
	55	7.0	3.5~7.0	2.0	1.5~3.0	T	*	*	*	*	*
	56	7.0	2.5~7.0	2.0	1.5~3.0	A	*	*	*/T	*	*
	57	7.0	2.5~7.0	2.5	1.5~3.0	A	*	*	*	*	*
	58	5.0	2.5~7.0	2.0	1.0~3.0	T	*	*	*	*	*
	59	5.0	2.5~7.0	2.0	1.0~3.0	T	*	*	*	*	*
	60	5.0	2.5~7.0	2.0	1.0~3.0	T	*	*	*	*	*

*: kan endres.

bernette

NO - 06/2013
502020.86.73 / 021P4C1002
© BERNINA International AG
Steckborn CH, www.bernina.com

For more information visit
www.mybernette.com