bernette
sublime

my city

my bernette

London 8
London 7

Manuale d'istruzioni

Avvertenze di sicurezza

Quando usate la macchina per cucire, rispettate sempre le precauzioni di sicurezza, incluso quanto qui di seguito specificato:

Per favore leggere tutte le istruzioni prima dell'uso. Conservare il manuale in un luogo vicino alla macchina per cucire. Se la macchina viene data a terzi, deve essere sempre accompagnata dal manuale d'istruzioni.

Pericolo

Per evitare il rischio di scosse elettriche:

1. Lasciare la macchina per cucire mai incustodita, finché è collegata alla rete elettrica.
2. Staccare sempre la spina della macchina per cucire al termine del lavoro e prima di pulirla.

Avvertenza

Per evitare ustioni, incendi, scosse elettriche o danni alle persone:

1. Persone (e bambini), che non sono i grado di adoperare questa macchina in modo idoneo per mancanza di capacità fisiche o motoriche oppure per mancanza di conoscenza del prodotto, dovrebbero utilizzare la macchina solo sotto la sorveglianza di una persona esperta.
2. La macchina per cucire non è un giocattolo. Fare molta attenzione quando la macchina per cucire viene usata nella vicinanza di bambini o dai bambini stessi.
3. Usare questa macchina per cucire solo per l'uso a cui è destinata, come descritto all'interno del manuale. Usare solo accessori originali, come specificato in seguito.
4. Bambini devono essere sorvegliati, per evitare che usino la macchina per cucire come giocattolo.
5. Non usare la macchina per cucire se il cavo o la spina sono danneggiati, se la macchina non funziona correttamente, se è caduta o danneggiata oppure se la macchina è caduta nell'acqua. Portare la macchina per cucire solo da un rivenditore Bernina autorizzato per un esame, la riparazione oppure la regolazione meccanica o elettronica.
6. Non usare la macchina se le aperture della ventilazione sono bloccate. Mantenere le aperture della ventilazione della macchina e del reostato libere da residui di polvere, filo e stoffa.
7. Tenere le dita lontane da tutte le parti in movimento, specialmente attorno all'ago della macchina per cucire.
8. Usare soltanto una placca ago originale. Una placca ago sbagliata potrebbe causare la rottura dell'ago.
9. Non usare aghi piegati.
10. Non tirare o spingere il tessuto durante il cucito, perché potrebbe causare la rottura dell'ago.
11. Spegnere la macchina ("O") durante qualsiasi attività vicino all'ago come infilare, sostituire l'ago, infilare la capsula del filo inferiore, cambiare il piedino, ecc.
12. Staccare la macchina per cucire sempre dalla rete di corrente quando i coperchi vengono smontati, durante la lubrificazione, ecc. (staccare la spina dalla presa)
13. Non far cadere né inserire alcun oggetto nelle aperture della macchina.
14. Non usare la macchina all'aperto.
15. Non adoperare la macchina nei luoghi dove sono usati prodotti con gas propellente oppure ossigeno.
16. Per spegnere la macchina mettere l'interruttore principale su ("O") e staccare la spina dalla corrente.

17. Per staccare la macchina dalla corrente tirare sempre la spina, non il cavo.
18. Se il cavo del reostato è danneggiato, deve essere sostituito da un meccanico autorizzato.
19. Mai appoggiare degli oggetti sul reostato (pedale).
20. Questa macchina è dotata di un doppio isolamento (eccetto USA e Canda). Usare solamente pezzi di ricambio originali. Osservare l'indicazione per la manutenzione di prodotti con doppio isolamento.

MANUTENZIONE DI PRODOTTI CON DOPPIO ISOLAMENTO

Un prodotto con doppio isolamento è dotato di due unità di isolamento, invece di una presa a terra. Un prodotto con doppio isolamento non contiene materiale di presa di terra. Il prodotto con doppio isolamento richiede una manutenzione precisa ed una buona conoscenza del sistema. Per questo motivo la manutenzione di prodotti del genere deve essere effettuata unicamente da personale qualificato. Per servizio e riparazione adoperare solamente pezzi di ricambio originali.

Un prodotto con doppio isolamento è contrassegnato con la scritta "Doppio isolamento".

Il prodotto può portare anche il simbolo ⧈ .

CONSERVARE QUESTO MANUALE D'ISTRUZIONI CON CURA

La presente macchina per cucire è destinata al solo uso domestico.

PROTEZIONE DELL'AMBIENTE

BERNINA è impegnato nella protezione dell'ambiente. Cerchiamo di minimizzare l'impatto ambientale dei nostri prodotti continuamente, migliorando la progettazione della nostra tecnologia di produzione.

Per la protezione dell'ambiente, la preghiamo di ritenersi alle regole nazionali per lo smaltimento dei rifiuti.

Questo prodotto non deve esse gettato tra i rifiuti domestici, perché durante il suo deterioramento delle sostanze pericolose possono inquinare le falde, entrando così nella catena nutrizionale ed avvelenando per anni fauna e flora - nel vostro comune vi sapranno indicare i posti di raccolta.

Quando una macchina per cucire viene sostituita con uno modello nuovo, il rivenditore di macchine per cucire è obbligato di ritirare la macchina vecchia per lo smaltimento.

Radiazioni LED

Non guardare direttamente nella luce con gli strumenti ottici!
Prodotti di classe 1 M LED

Attenzione:

Questa macchina per cucire è destinata al solo uso domestico. L'uso intenso o l'uso professionale richiede la frequente pulizia ed una manutenzione particolarmente attenta. Manifestazioni di usura causati da uso intenso o utilizzo professionale non sono automaticamente coperte dalla garanzia, neanche durante il periodo di garanzia. La decisione spetta al rivenditore / centro assistenza locale.

Tutti i diritti riservati

Per motivi tecnici e per migliorare il prodotto, BERNINA si riserva il diritto di modificare senza preavviso sia le caratteristiche del prodotto sia la composizione degli accessori standard. Gli accessori standard possono cambiare da paese a paese.

Avvertenze di sicurezza 1

Indice 4

Panoramica della macchina 5

Dettagli della macchina 5
Accessori modello London 7 6
Accessori modello London 8 7

Preparazione della macchina 8

Collegamento alla corrente 8
Reostato (pedale) 8
Piano d'appoggio 9
Coperchio ribaltabile 10
Rotella 10
Avvolgimento della spolina inferiore 11
Inserimento della spolina 13
Infilatura del filo superiore 14
Infilatore 16
Sostituzione dell'ago 17
Tagliafilo 17
Tensione del filo 18
Regolazione della pressione del piedino 18
Sostituzione del piedino 19
Alzata del piedino/ 2 altezze 20
Alzare / abbassare le griffe del trasporto 20

Informazioni per il cucito 21

Tabella ago,filo, stoffa 21
Tabella dei piedini ed il loro impiego, modello London 7 22
Tabella dei piedini ed il loro impiego, modello London 8 23

Spiegazioni relative al display & manuale d'istruzioni 24

Tasti - modello London 8 24
Informazioni sul display LED 25
Tasti delle funzioni 28
Principi generali dell'uso 30

Tabella dei punti 32

Tecniche di cucito base 35

Informazioni base 35
Punto diritto e posizione dell'ago 37
Punti zigzag 37
Punti stretch 38
Punti overlock 39
Orlo invisibile 40
Attaccare bottoni 41
Asola 42
Asola rotonda 45
Rammendo 46
Inserire una cerniera 48
Cerniera invisibile 50
Orlo arrotolato 51
Applicare cordoncini 52
Punti pieni 53
Quiltare 54
Punti per orlo a giorno 56
Orlo a conchiglia 56
Arricciatura 57
Punto smock 58
Rammendo, ricamo e monogrammi a mano libera 59
Piedino doppio trasporto 61

Funzioni speciali 62

Effetto specchio, modello London 8 62
Ago doppio, modello London 8 63
Memoria, modello London 8 65
Indicazioni di avvertenza 78

Manutenzione 79

Pulizia 79
Sostituzione lampadina LED 79

Soluzione problemi 80

Tabella per la soluzione di problemi di funzionamento 80

Appendice 82

Diagramma modalità normale 82
Diagramma modalità memoria 83

Dettagli della macchina

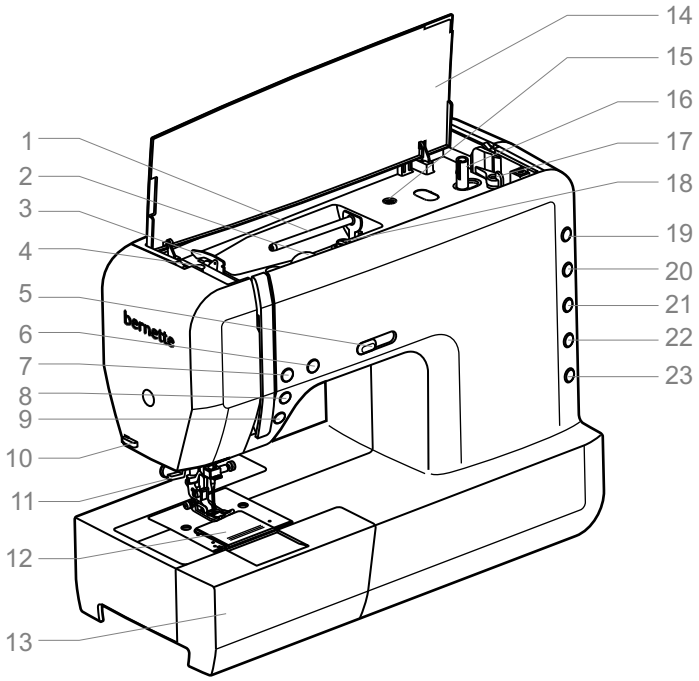

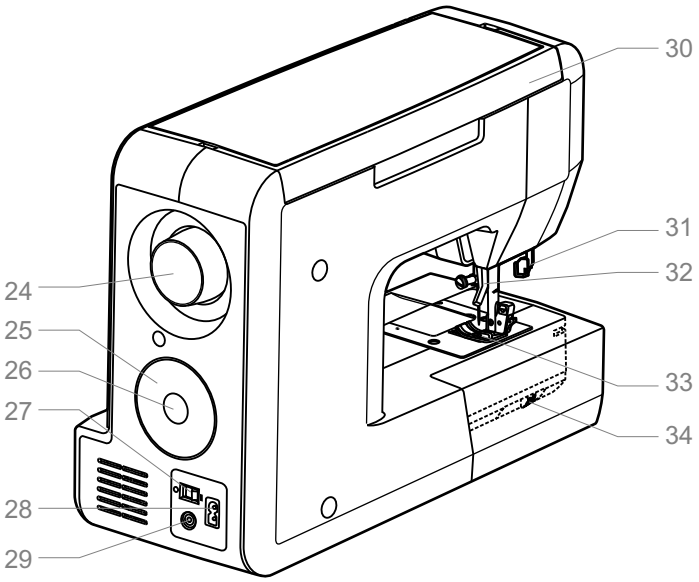

1. Perno portafilo
2. Regolazione della tensione
3. Guida filo
4. Pressione del piedino
5. Regolazione della velocità
6. Tasto Start/Stop
7. Fermatura automatica
8. Arresto dell'ago alto/ basso
9. Tasto per cucire indietro
10. Tagliafilo
11. Infilatore automatico
12. Placca ago
13. Piano d'appoggio e scatola accessori
14. Coperchio
15. Foro per secondo perno portafilo
16. Filarello
17. Fermafilarello
18. Pre-tensione del filarello
19. Selezione della categoria dei punti
20. Tasto lunghezza punto
21. Tasto larghezza punto
22. Tasto funzioni (modello London 8)
23. Tasto memoria (modello London 8)
24. Volantino
25. Manopola
26. Tasto conferma / indicazione
27. Interruttore principale
28. Presa per cavo di connessione
29. Presa per reostato (pedale)
30. Maniglia
31. Asola automatica
32. Leva alzapiedino
33. Piedino
34. Abbassamento delle griffe di trasporto

Accessori modello London 7

Standard

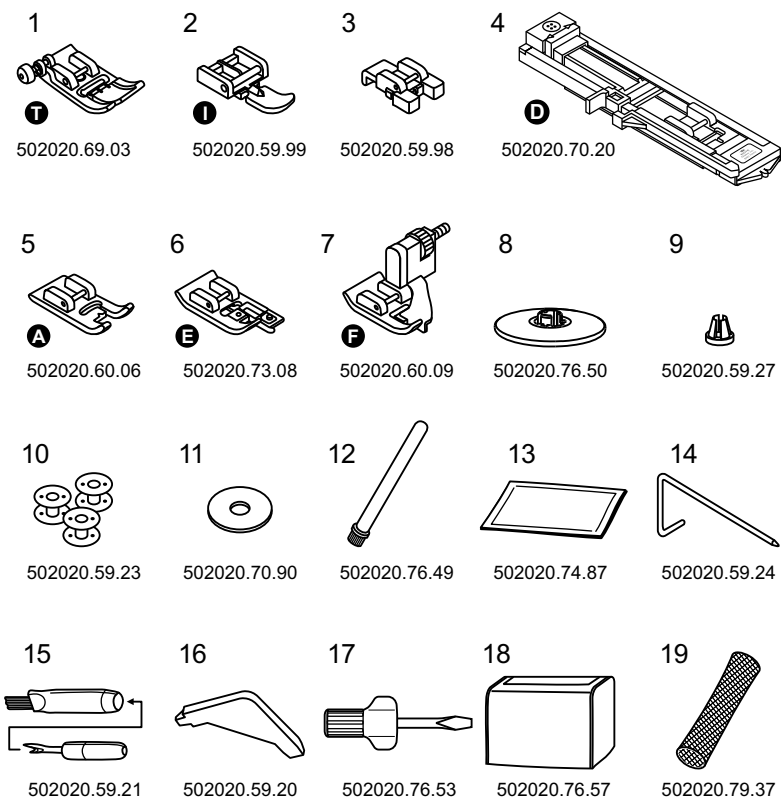

1. Piedino universale (T)
2. Piedino per cerniere (I)
3. Piedino per attaccare bottoni
4. Piedino per asole (D)
5. Piedino per ricamo (A)
6. Piedino overlock (E)
7. Piedino per punto invisibile (F)
8. Perno portafilo (grande)
9. Perno portafilo (piccolo)
10. Spoline (3)
11. Feltro
12. Secondo perno portafilo
13. Aghi (3x)
14. Righello
15. Pennello, taglia asole
16. L-Cacciavite
17. Cacciavite
18. Protezione anti-polvere
19. Rete per rocchetto di filo (2x)

Accessori opzionali

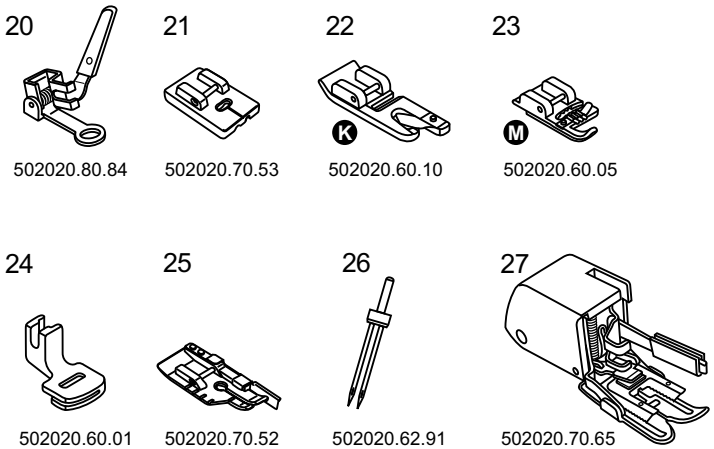

20. Piedino per rammendo
21. Piedino per cerniere nascoste
22. Piedino orlatore (K)
23. Piedino per cordoncino (M)
24. Piedino per arricciare
25. Piedino per quiltare 1/4"
26. Ago doppio
27. Piedino doppio trasporto

Accessori modello London 8

Standard

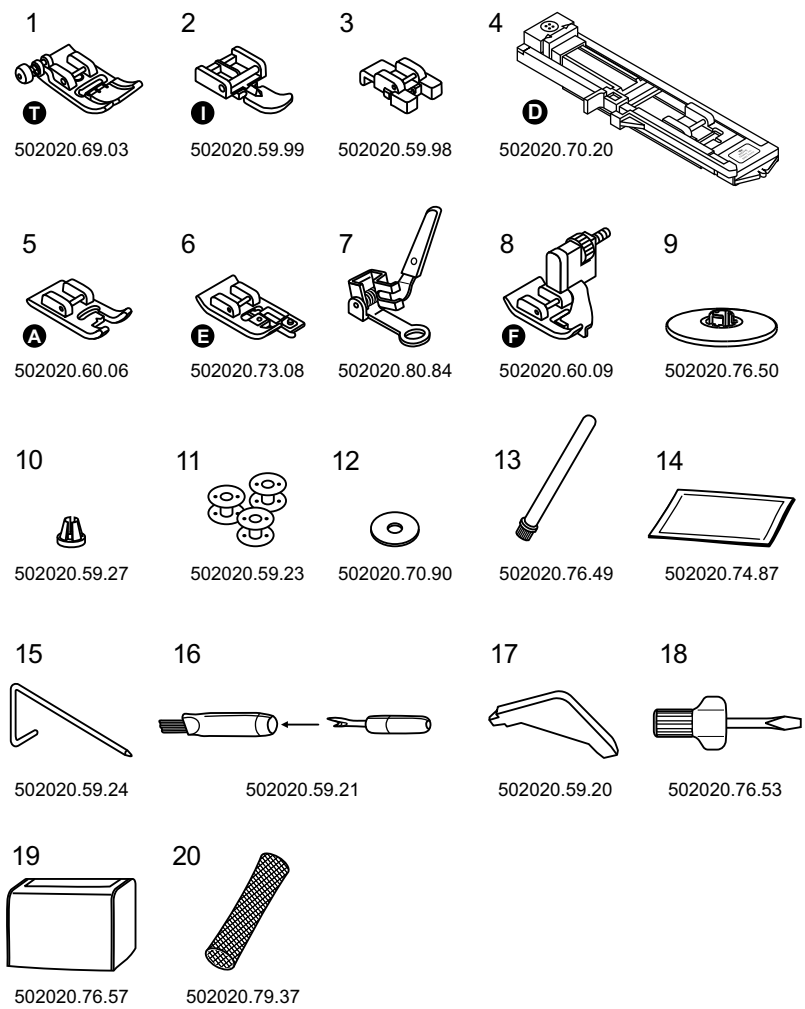

1. Piedino universale (T)
2. Piedino per cerniere (I)
3. Piedino per attaccare bottoni
4. Piedino per asole (D)
5. Piedino per ricamo (A)
6. Piedino overlock (E)
7. Piedino per rammendo
8. Piedino per punto invisibile (F)
9. Perno portafilo (grande)
10. Perno portafilo (piccolo)
11. Spoline (3)
12. Feltro
13. Secondo perno portafilo
14. Aghi (3x)
15. Righello
16. Pennello, taglia asole
17. L-Cacciavite
18. Cacciavite
19. Protezione anti-polvere
20. Rete per rocchetto di filo (2x)

Accessori opzionali

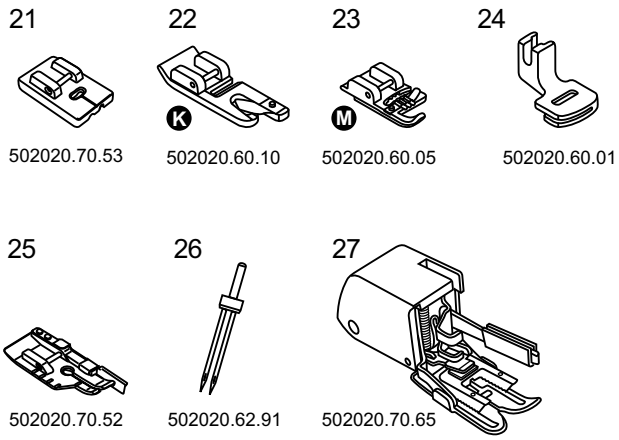

21. Piedino per cerniere nascoste
22. Piedino orlatore (K)
23. Piedino per cordoncino (M)
24. Piedino per arricciare
25. Piedino per quiltare 1/4"
26. Ago doppio
27. Piedino doppio trasporto

Collegamento alla corrente

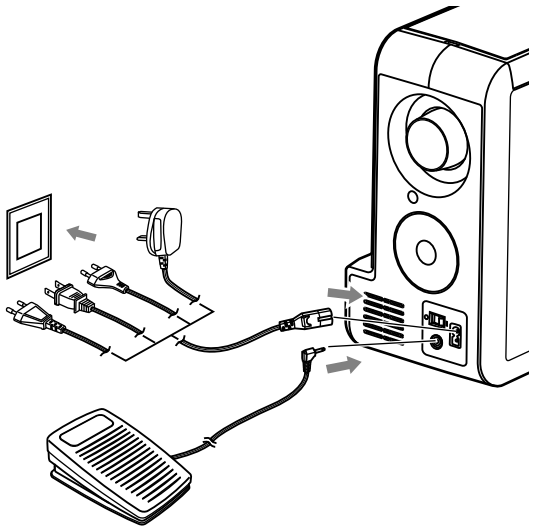

Prima di collegare la macchina alla corrente è importante di assicurarsi, che la tensione (Volt) e la frequenza indicate sulla macchina corrispondono alla tensione ed alla frequenza della rete di corrente.

Posizionare la macchina per cucire sopra un tavolo stabile.

1. Inserire la spina (2-poli) del cavo di corrente nella presa della macchina.
2. Inserire la spina del cavo nella presa di corrente.
3. Mettere l'interruttore principale su "ON".
4. Quando si accende la macchina si accende anche l'illuminazione.

Attenzione:

Spegnere SEMPRE la macchina ("O") e staccarla dalla rete di corrente quando non è in uso e prima di qualsiasi intervento.

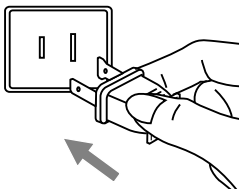

Informazioni relativi alla spina polarizzata

Questa macchina è dotata di una spina polarizzata (1 polo più largo). Per evitare il rischio di una scossa elettrica questa spina può essere inserita soltanto in una posizione. Se la spina non è inseribile in alcun modo, bisogna consultare un elettricista qualificato - NON manipolare la spina da soli.

Reostato (pedale)

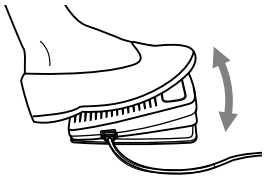

Collegare il cavo del reostato nell'apposita presa della macchina (a macchina spenta). Accendere la macchina e premere il reostato per iniziare a cucire. Togliere il piede dal reostato per arrestare la macchina per cucire.

Attenzione:

Consultate il rivenditore Bernina oppure un elettricista se non siete sicuri, come collegare la macchina alla rete di corrente.

Separare la macchina dalla corrente quando non è in uso.

Usare per il modello bernette modello London 7/ London 8 soltanto il pedale C-9000.

Piano d'appoggio

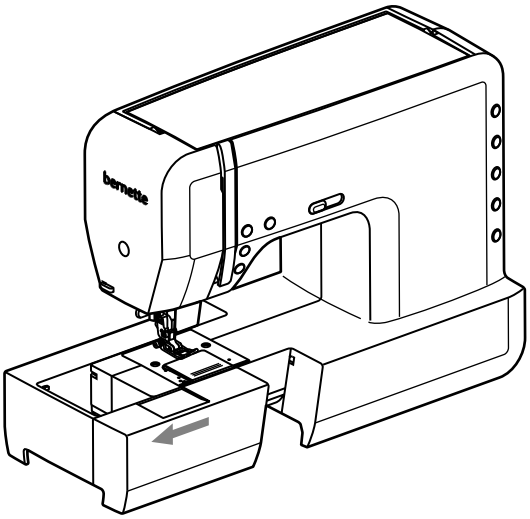

Tenere il piano d'appoggio orizzontalmente ed estrarlo in direzione della freccia.

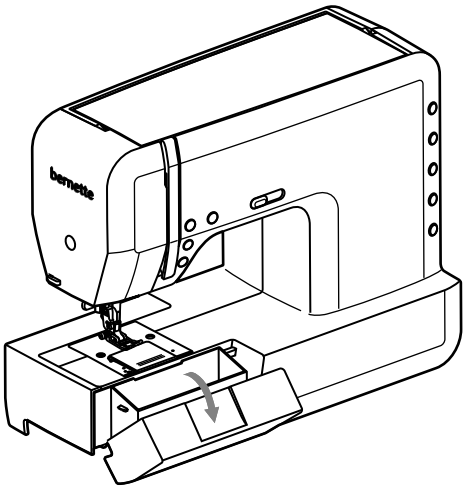

All'interno il piano d'appoggio offre posto per gli accessori.

Per aprire il reparto accessori ribaltare il coperchio.

Coperchio ribaltabile

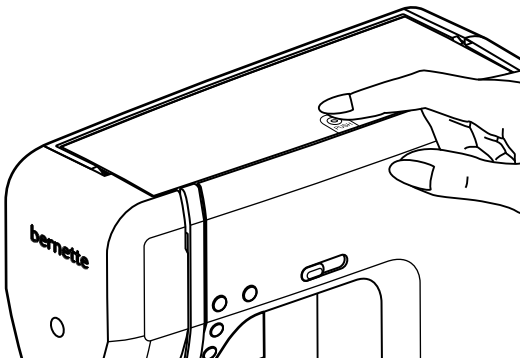

Premere con il ditto il il simbolo " PUSH ", il coperchio si apre.

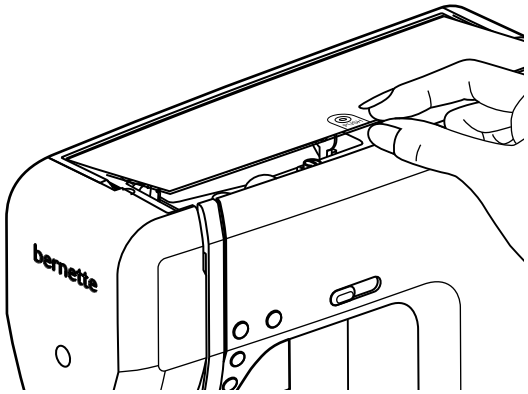

Per chiudere il coperchio premere nuovamente il simbolo " PUSH ".

Rotella

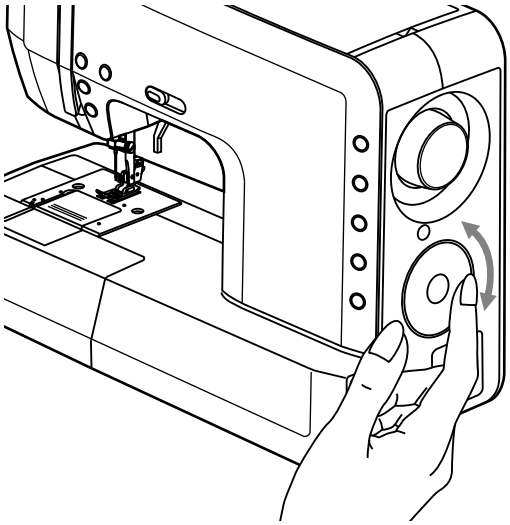

Appoggiare il dito sul bordo della rotella e scorrere avanti o indietro.

Avvolgimento della spolina inferiore

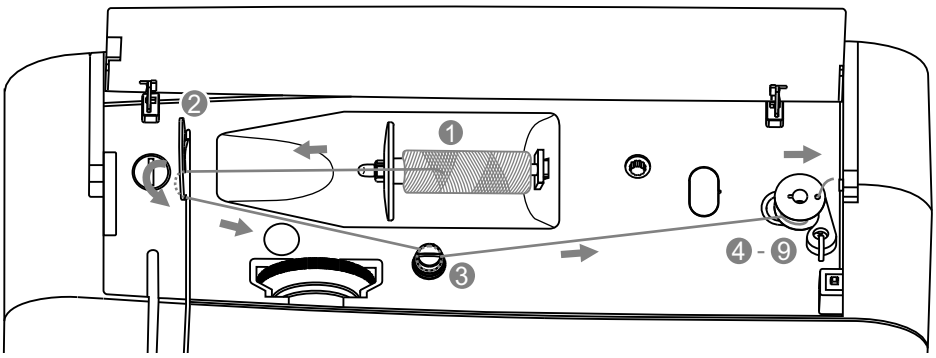

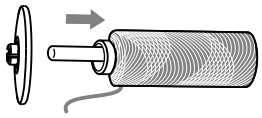

1. Posizionare il filo sul perno portafilo. Per rocchetti piccoli usare il disco svolgifilo con la parte stretta rivolta verso il rocchetto oppure adoperare il disco svolgifilo piccolo.

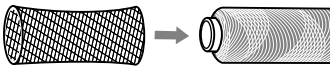

Nota:
Se si adopera un tipo di filo che tende a „cadere“ dal rocchetto, si consiglia di inserire il rocchetto di filo nell'apposita rete e di utilizzare lo svolgifilo grande. Inoltre si può ridurre la tensione del filo superiore.

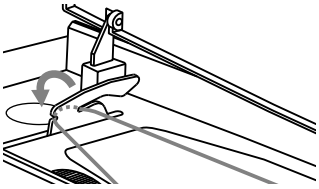

2. Passare il filo nella guida superiore.

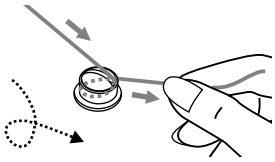

3. Passare il filo intorno alla pretensione del filarello (in senso orario).

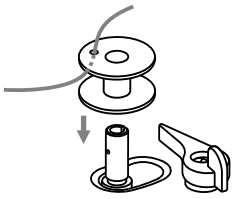

4. Tirare il filo attraverso uno dei fori interni della spolina (vedi illustrazione) e mettere la spolina sul perno del filarello.

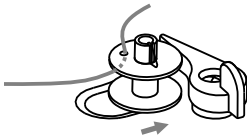

5. Premere la spolina verso destra.

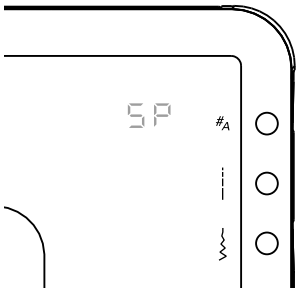

Nota:
Premendo il perno del filarello verso destra, sul display appare il simbolo " SP ".

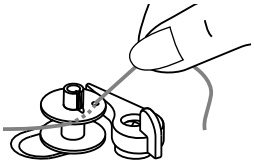

6. Tenere l'estremità del filo con la mano.

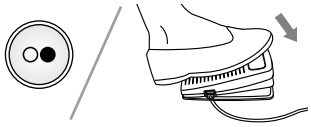

7. Premere il reostato oppure il tasto Start/Stop per avviare il filarello.

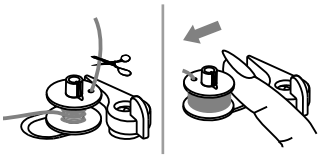

8. Fermare il filarello dopo alcuni giri e tagliare il filo vicino al foro della spolina. Continuare l'avvolgimento della spolina. Il filarello si ferma automaticamente quando la spolina è piena. Arrestare la macchina. Premere la spolina verso sinistra.

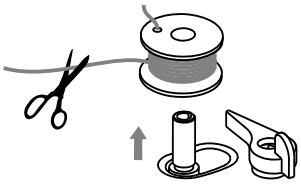

9. Tagliare il filo e togliere la spolina piena.

Nota:
Se il filarello si trova in posizione di avvolgimento, la macchina non cuce. Per cucire spostare il filarello verso sinistra (posizione di cucito).

Inserimento della spolina

Attenzione:

- Prima di togliere o inserire la spolina, mettere l'interruttore principale su ("O").
- La leva tendifilo deve trovarsi nella posizione più alta.
- L'infilatura errata può danneggiare la macchina!

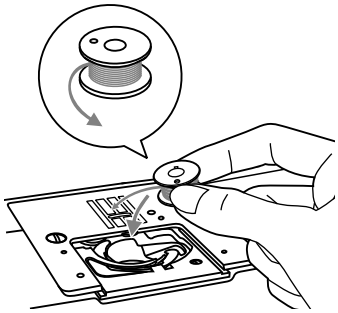

Spingere il coperchio del crochet in avanti per aprirlo. Inserire la spolina in maniera tale che il filo si svolge in senso antiorario.

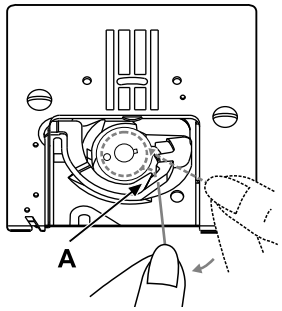

Passare il filo lungo la freccia sotto la punta del crochet (A) e nella fessura (B).

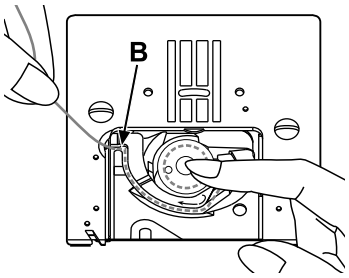

Controllare se il filo è inserito correttamente nella molla del portaspolina, premendo con un dito leggermente sulla spolina e tirando con l'altra mano il filo. Si dovrebbe sentire una certa resistenza.

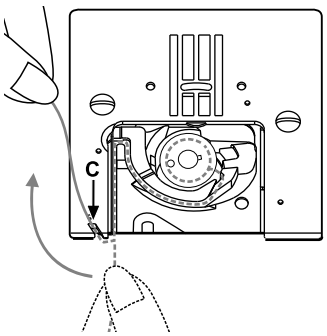

Passare il filo seguendo la freccia da (B) verso (C) nella guida della placca ago.

Tirare il filo sopra la lama (C) per tagliarlo.

Spingere indietro il coperchio del crochet per chiuderlo.

Infilatura del filo superiore

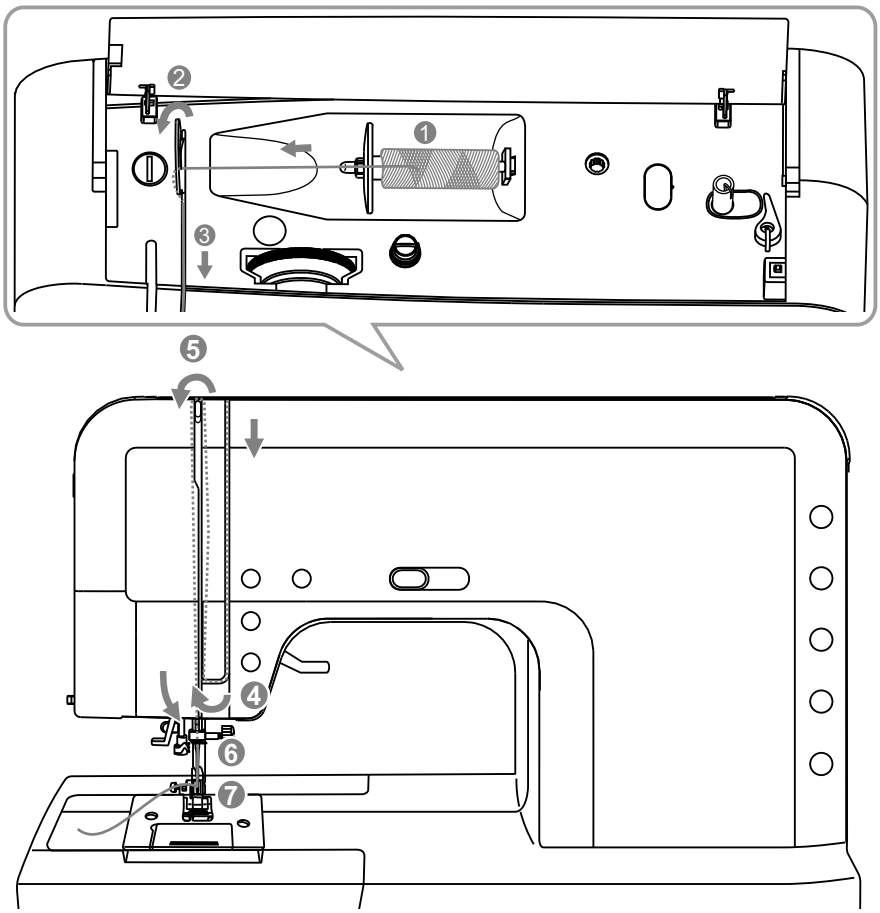

Attenzione:
L'infilatura del filo superiore non corretta può causare diversi problemi.

Alzare la leva alzapiedino per aprire i dischi della tensione del filo superiore e portare la leva tendifilo nella.

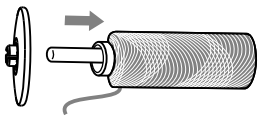

1. Alzare il perno portafilo, finché si arresta nella posizione centrale. Posizionare il filo sul perno portafilo in modo che il filo si svolga in avanti e fermarlo con il disco svolgifilo adatto.

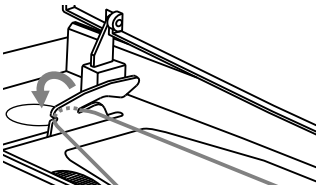

2. Inserire il filo nella guida superiore.

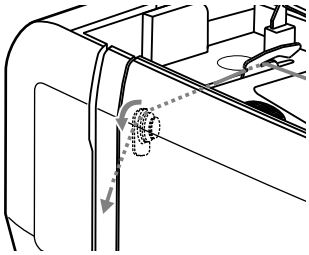

3. Tirare il filo in avanti, poi in basso, inserendolo così nella tensione.

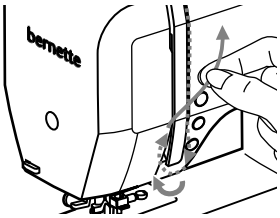

4. Continuare a tirare il filo verso il basso e poi intorno alla copertura della leva tendifilo.

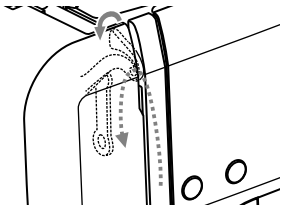

5. Salire, passare il filo da destra verso sinistra nella leva tendifilo e scendere nuovamente in basso.

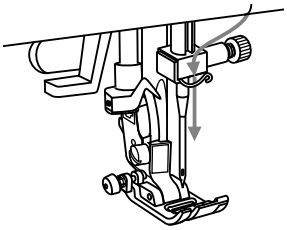

6. Inserire il filo nella guida.

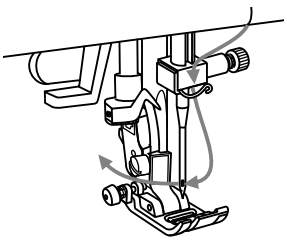

7. Infilare la cruna dell'ago da davanti verso indietro e lasciare circa 10cm di filo.
   Tagliare il filo in eccesso sul tagliafilo.
   Infilare l'ago con l'infilatore automatico (vedi pagina seguente).

Infilatore

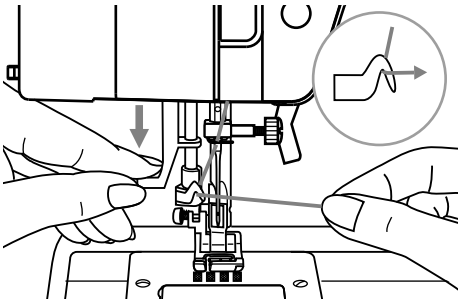

Portare l'ago nella posizione più alta ed abbassare le griffe del trasporto.

Attenzione:
Mettere l'interruttore principale su ("O")!

Abbassare lentamente la leva dell'infilatore, passare il filo attraverso la guida e tirare verso destra.

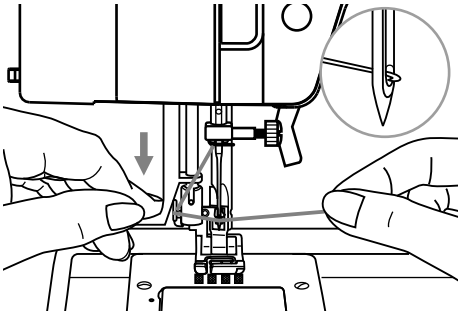

L'infilatore va automaticamente nella posizione d'infilatura ed il gancio entra attraverso la cruna.

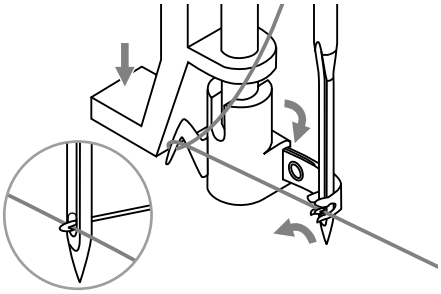

Portare il filo davanti all'ago.

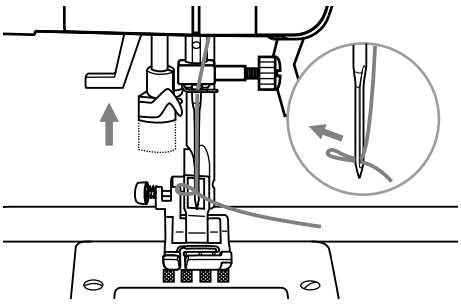

Tenere il filo lento e rilasciare lentamente la leva.

Il gancio gira e tira il filo attraverso la cruna, formando un cappio.

Passare il filo a mano completamente attraverso la cruna.

Sostituzione dell'ago

Attenzione:
Prima di sostituire l'ago, mettere l'interruttore principale su ("O").

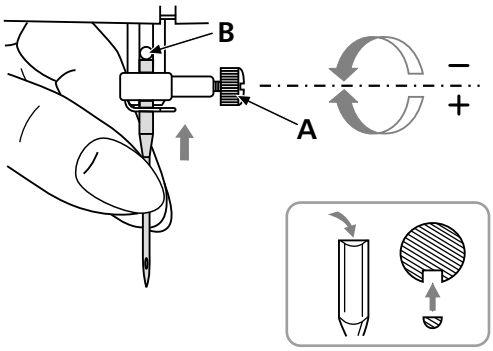

Cambiare l'ago regolarmente, soprattutto se la formazione del punto mostra imperfezioni.

Inserire l'ago come illustrato:

A. Allentare la vite di fissaggio e stringerla nuovamente dopo la sostituzione dell'ago.
   La parte piatta dell'ago deve essere rivolta indietro.

B. Spingere l'ago in alto, fino all'arresto.

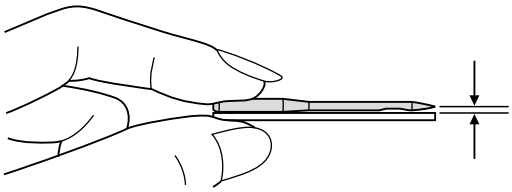

Utilizzare soltanto aghi impeccabili.

Difetti di cucito possono essere causati da:
- Aghi piegati
- Aghi spuntati
- Aghi con punta danneggiata

Tagliafilo

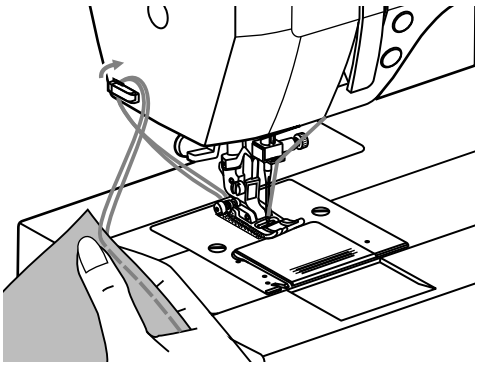

Utilizzare il tagliafilo:

1. Per tagliare il filo dopo l'infilatura.
2. Per tagliare il filo al termine della cucitura. Alzare il piedino per tagliare il filo.

Rimuovere il lavoro e tagliare ambedue i fili sul tagliafilo.

Le estremità di filo hanno la lunghezza giusta per iniziare la prossima cucitura.

Tensione del filo

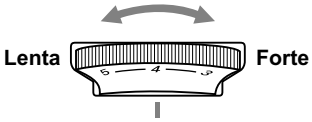

- Regolazione base del filo superiore: "4".
- Per aumentare la tensione del filo girare la manopola verso un numero più alto.
- Per ridurre la tensione del filo ruotare la manopola verso un numero più basso.
- La corretta tensione del filo è importante per ottenere risultati perfetti.
- Punti decorativi risultano più belli e la stoffa si arriccia meno, se il filo superiore viene tirato leggermente sul rovescio della stoffa.

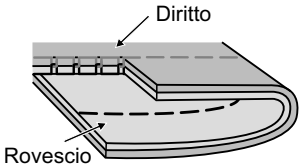

Tensione del filo superiore normale per la cucitura diritta.

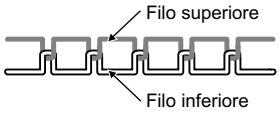

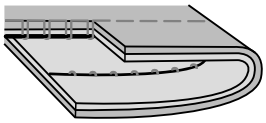

Tensione del filo superiore troppo lenta. Aumentare la tensione.

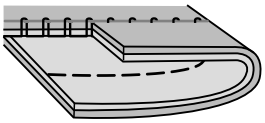

Tensione del filo superiore troppo forte. Ridurre la tensione.

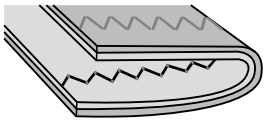

Tensione del filo superiore normale per punto zigzag e punti decorativi.

Regolazione della pressione del piedino

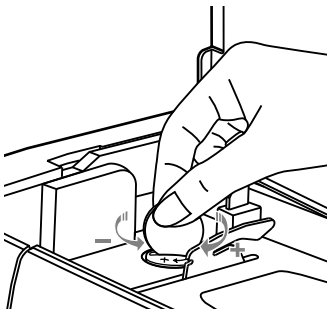

La pressione ideale del piedino viene impostata durante la produzione della macchina e non richiede regolazioni particolari per stoffe diverse (stoffe leggere o pesanti).

Per lavorazioni particolari è possibile di modificare la pressione del piedino.

Girare la vite di regolazione con una moneta.

Per cucire stoffe estremamente leggere è possibile di ridurre la pressione, girando la vite in senso anti-orario.

Per stoffe molto pesanti /voluminosi eventualmente aumentare la pressione e girare la vite in senso orario.

Per ripristinare l'impostazione originale basta riportare la vite nella posizione standard, pari al coperchio della macchina.

Sostituzione del piedino

Attenzione:
Mettere l'interruttore principale su ("O")!

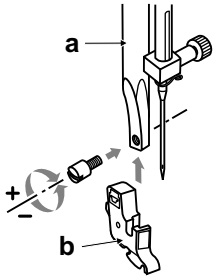

Montare il supporto del piedino
Alzare la barra dell'ago (a).
Montare il supporto del piedino (b) come è illustrato.

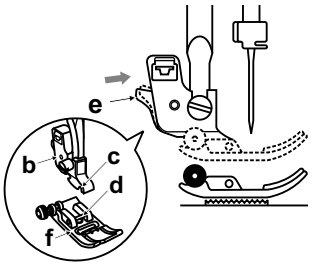

Montare il piedino
Abbassare il supporto del piedino (b), finché la scanalatura (c) si trova direttamente sopra il perno (d).
Alzare la leva di fissaggio (e).
Abbassare il supporto del piedino (b), il piedino (f) si incastra automaticamente.

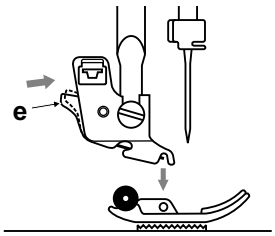

Togliere il piedino
Alzare il piedino.
Alzare la levetta nera di fissaggio (e), il piedino si sgancia automaticamente.

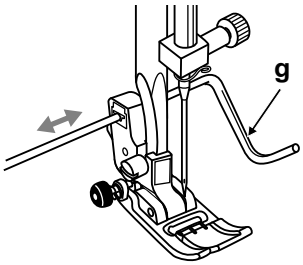

Montare il righello
Inserire il righello (g) nel foro come illustrato. Regolare la distanza a seconda della larghezza del orlo, delle pieghe ecc.

Alzata del piedino/ 2 altezze

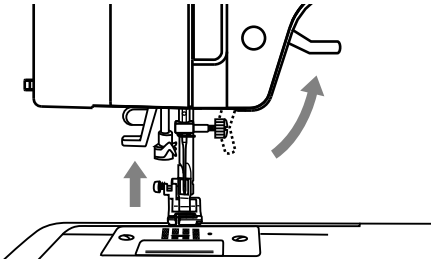

Alzare ed abbassare il piedino con l'apposita leva.

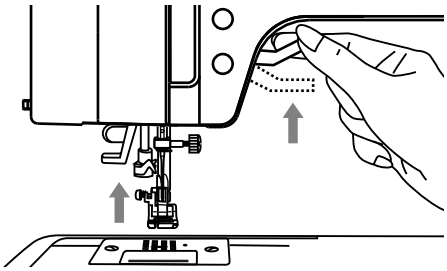

Durante il cucito di vari strati di stoffa pesante si può alzare il piedino nella seconda posizione più alta.

Premere la leva alzapiedino. La seconda alzata facilita il posizionamento della stoffa voluminosa.

Alzare / abbassare le griffe del trasporto

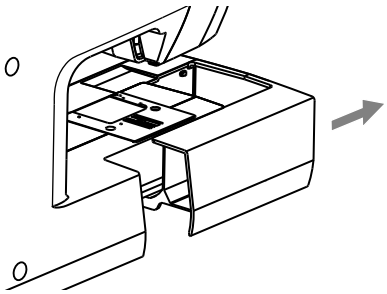

Togliere il piano d'appoggio per rendere accessibile la leva per abbassare le griffe sul retro del braccio libero.

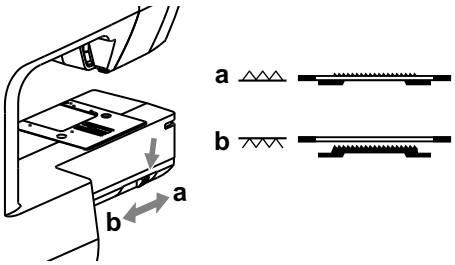

Spingere la leva verso il simbolo " " (b), le griffe del trasporto si abbassano; per attaccare bottoni, ricamo a mano libera.

Spingere la leva verso il simbolo " " (a), le griffe del trasporto sono di nuovo alzate e la macchina è pronta per cucire normalmente.

Le griffe del trasporto non si alzano, se il volantino non viene girato (anche se la leva è spostata verso destra). Fare un completo giro del volantino per alzare le griffe del trasporto.

Tabella ago,filo, stoffa

Importante:

La scelta del filo adatto alla lavorazione è molto importante. Anche la qualità ed il materiale giocano un ruolo importante nell'ottenere dei risultati perfetti e si raccomanda di acquistare sempre materiali di marca e di buona qualità.

L'ago ed il filo devono essere compatibili. La corretta scelta dell'ago dipende dal filo e dalla stoffa. Il peso e la qualità della stoffa determinano lo spessore sia del filo sia dell'ago ed anche la forma della punta dell'ago.

SPESSORE AGO	STOFFE	FILO
9-11/65-75	Stoffe leggere: cotone leggero, voile, seta, mussola, interlock, maglia leggera, jersey, poliestere, stoffe per camicie e camicette.	Filo sottile di coton, fili di nylon e poliestere.
12/80	Stoffe medio-pesanti: cotone, raso, tela, maglia, lana leggera.	Cotone sottile, filo di nylon o poliestere La maggior parte di questi fili sono di spessore medio e quindi adatti per le stoffe indicate e relativi spessori degli aghi. Per ottenere un risultato ottimale si consiglia di usare del filo di poliestere per materiali elasticizzati e sintetici e del filo di cotone per tutti i tessuti naturali. Usare sempre la stessa qualità di filo nell'ago e nella capsula.
14/90	Stoffe medio-pesanti : lana, maglia medio-pesante, spugna, jeans.	
16/100	Stoffe pesanti: tela, lana, stoffe trapuntate, jeans, stoffe da tappezzeria (leggera- media).	
18/110	Lana pesante, stoffe cerate, stoffe da tappezzeria, pelle e vinile.	Filo pesante, filo per tappeti (aumentare la pressione del piedino - numero più alto).

Importante:

Adattare lo spessore dell'ago allo spessore del filo e della stoffa.

SELEZIONE DELL'AGO E DELLA STOFFA

AGO	DESCRIZIONE	STOFFA
HA x 1 15 x 1	Ago standard. Tutti gli spessori. 9 (65) bis 18 (110)	Tessuti naturali: Lana, cotone, seta, organza, ecc. Non per maglia.
15 x 1/ 130/ 705H	Ago a punta arrotondata. 9 (65) to 18 (110)	Tessuti naturali e sintetici, poliestere misto, maglia di poliestere, Interlock, felpa e maglia.
15 x 1/ 130/ 705H (SUK)	Ago a sfera 9 (65) to 18 (110)	Maglia leggera e pesante, Lycra, materiale per costumi da bagno, elasticizzati.
130PCL/ 705H-LR/LL	Ago per pelle 12 (80) to 18 (110)	Pelle, vinile, stoffa da tappezzeria.

Nota:

- Aghi doppi per molte lavorazioni sono disponibili presso il Vostro rivenditore Bernina.
- In Europa lo spessore dell'ago viene indicato 65, 70, 80, ecc, in America e Giappone gli spessori sono 9, 11, 12, ecc.
- Sostituire regolarmente gli aghi (al termine di ogni progetto di cucito) e/ o quando si manifestano punti difettosi oppure quando si strappa il filo.

Tabella dei piedini ed il loro impiego, modello London 7

Per certi punti e come variante creativa si consiglia l'utilizzo dell'ago doppio

PIEDINO	IMPIEGO	AGO	PIEDINO	IMPIEGO	AGO
Piedino universale (T)	Cucito normale , patchwork, punti decorativi, smock, ecc.		Piedino per punto invisibile (F)	Orlo invisibile	
Piedino per cerniere (I)	Inserire cerniere		Orlatore (K) *	Orli stretti, rifiniture	
Piedino per attaccare bottoni	Attaccare bottoni		Orlatore (M) *	Applicazione di cordoncini	
Piedino per asole (D)	Cucire asole		Piedino per cordoncini *	Inserire cerniere nascoste	
Piedino per ricamo (A)	Punti pieni		Piedino per cerniere nascoste *	Arricciare, pieghettare Gathering	
Piedino overlock (E)	Rifiniture		Piedino per arricciare *	Perfetto trasporto per stoffe difficicli, diversi strati e camoscio	
Piedino patchwork 1/4 inch *	Tecniche quilt e patchwork				
Piedino per ricamo / rammendo *	Ricamo a mano libera , monogrammi, rammendo		Piedino doppio trasporto *		

* Disponibile come accessorio opzionale

Tabella dei piedini ed il loro impiego, modello London 8

Per certi punti e come variante creativa si consiglia l'utilizzo dell'ago doppio

PIEDINO	IMPIEGO	AGO	PIEDINO	IMPIEGO	AGO
Piedino universale (T)	Cucito normale , patchwork, punti decorativi, smock, ecc.		Piedino per punto invisibile (F)	Orlo invisibile	
Piedino per cerniere (I)	Inserire cerniere		Orlatore (K) *	Orli stretti, rifiniture	
Piedino per attaccare bottoni	Attaccare bottoni		Orlatore (M) *	Applicazione di cordoncini	
Piedino per asole (D)	Cucire asole		Piedino per cordoncini *	Inserire cerniere nascoste	
Piedino per ricamo (A)	Punti pieni		Piedino per cerniere nascoste *	Arricciare, pieghettare Gathering	
Piedino overlock (E)	Rifiniture		Piedino per arricciare *	Perfetto trasporto per stoffe difficicli, diversi strati e camoscio	
Piedino patchwork 1/4 inch *	Tecniche quilt e patchwork				
Piedino per ricamo / rammendo	Ricamo a mano libera , monogrammi, rammendo		Piedino doppio trasporto *		

* Disponibile come accessorio opzionale

Tasti - modello London 8

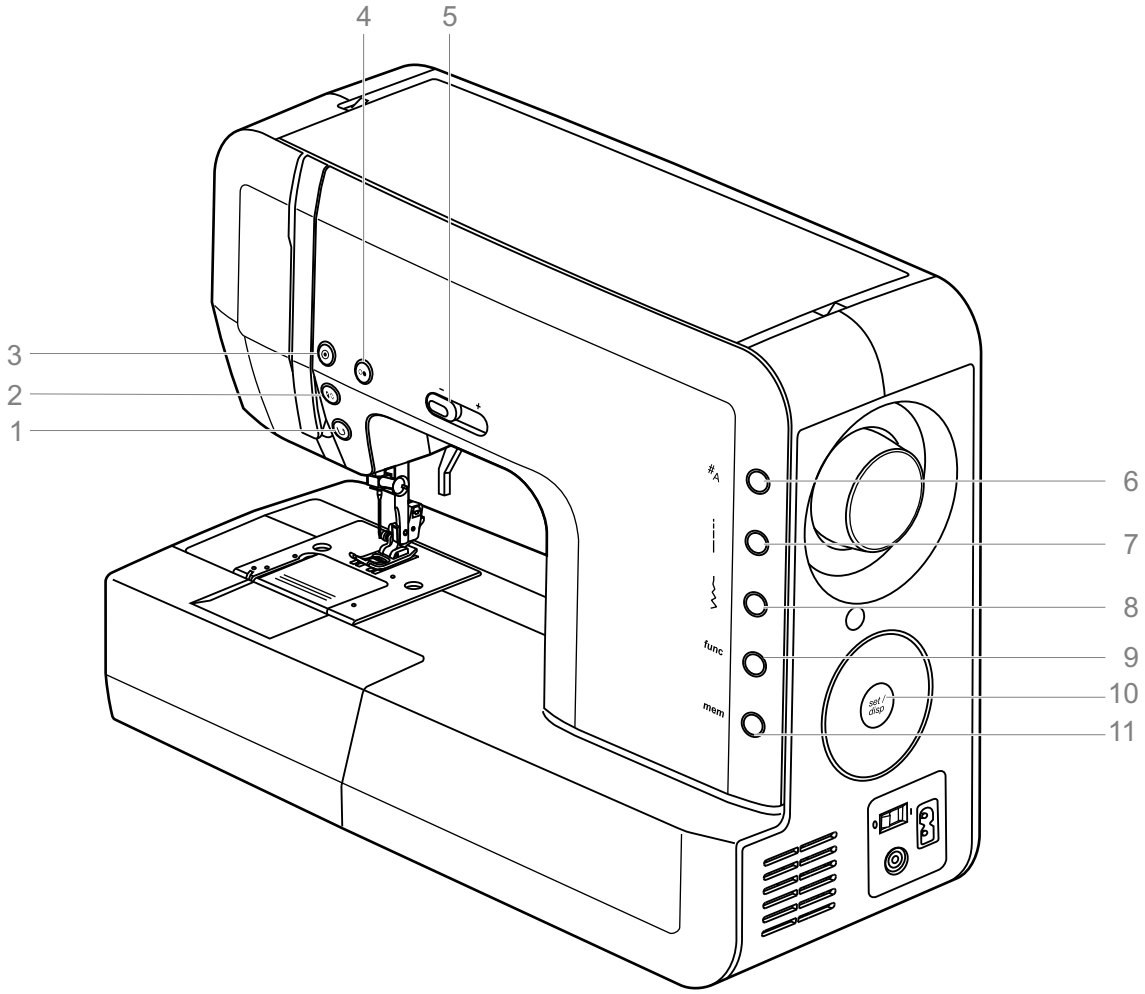

1. Tasto per cucire indietro
2. Arresto dell'ago alto/ basso
3. Fermatura automatica
4. Tasto Start/Stop
5. Regolazione della velocità
6. Selezione della categoria dei punti
7. Tasto lunghezza punto
8. Tasto larghezza punto
9. Tasto funzioni (modello London 8)
10. Tasto conferma / indicazione
11. Tasto memoria (modello London 8)
12. Rotella

Informazioni sul display LED

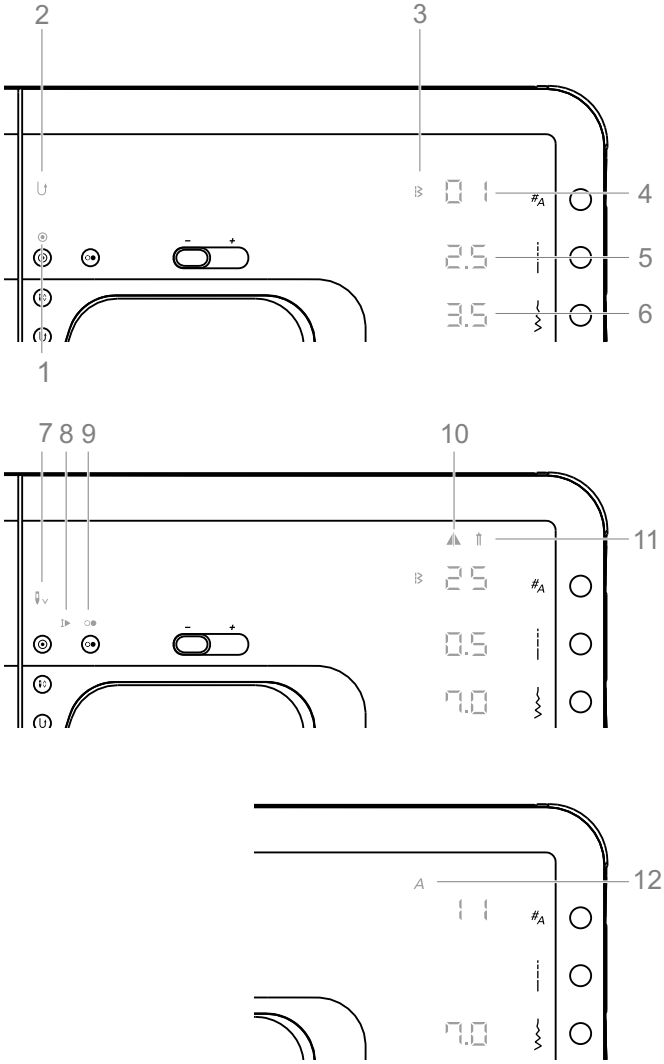

Display nella modalità normale , modello London 8

1. Fermatura automatica
2. Cucire indietro
3. Categoria dei punti
4. Numero del punto
5. Lunghezza punto (mm)
6. Larghezza punto (mm)
7. Arresto dell'ago / basso
8. Fine disegno automatico
9. La macchina sta cucendo
10. Funzione Effetto specchio
11. Funzione Ago doppio
12. Alfabeti cuciti

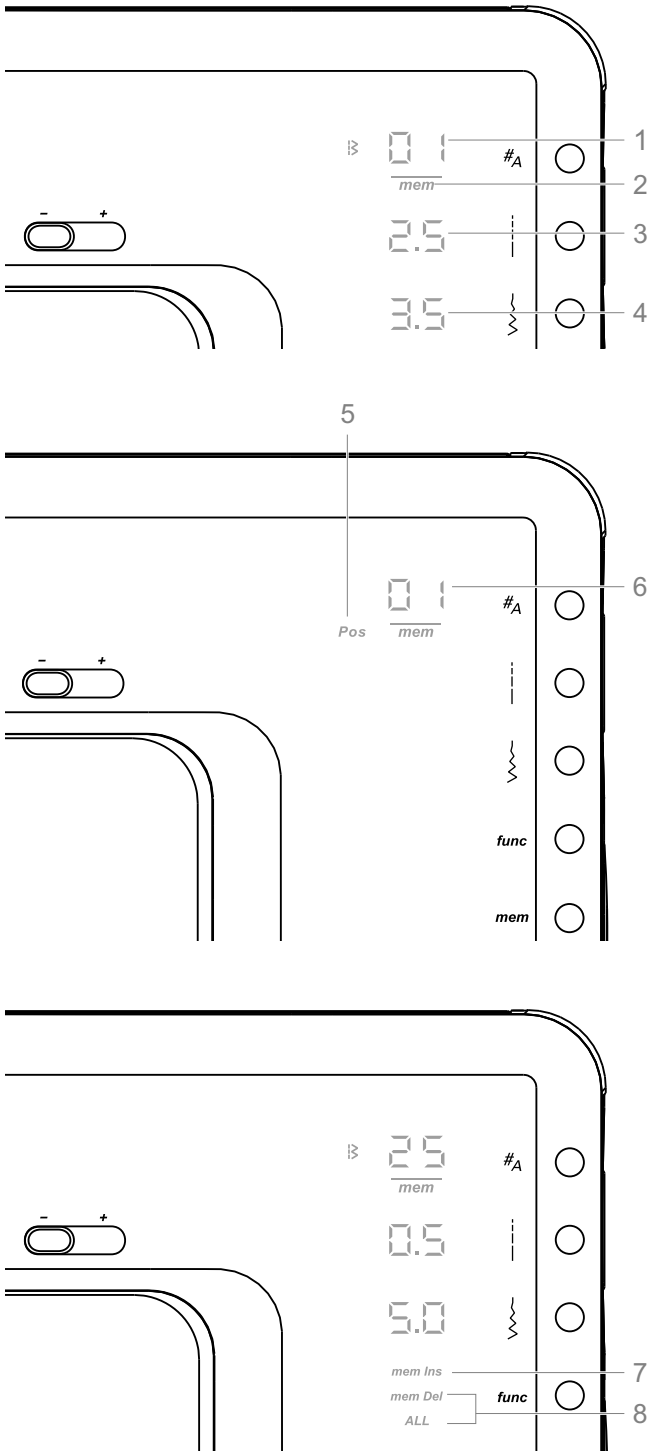

Display della memoria, modello London 8

1. Numero del punto
2. Memoria attiva
3. Lunghezza punto (mm)
4. Larghezza punto (mm)
5. Indicazione del posto di memoria
6. Posto di memoria
7. Inserire nella memoria
8. Cancellare la memoria/ Cancellare tutto

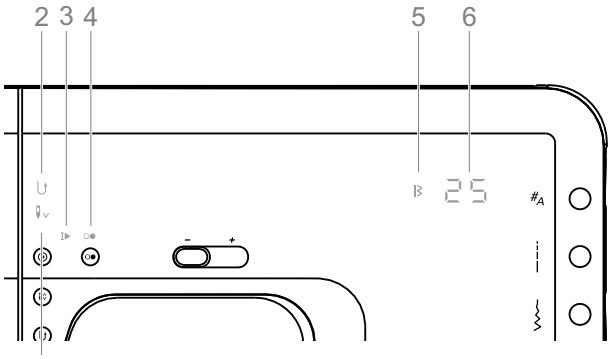

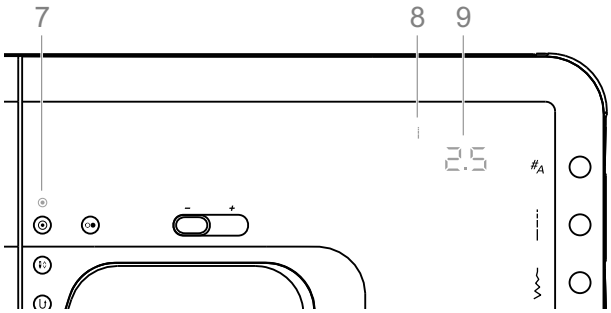

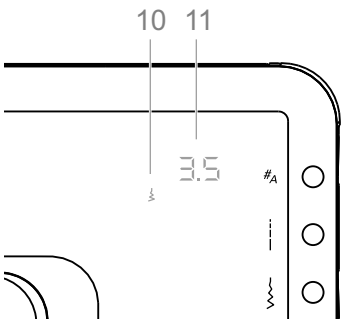

Display nella modalità normale , modello London 7

1. Arresto dell'ago / basso
2. Cucire indietro
3. Fine disegno automatico
4. La macchina sta cucendo
5. Categoria dei punti
6. Numero del punto
7. Fermatura automatica
8. Modalità lunghezza punto
9. Lunghezza punto (mm)
10. Modalità larghezza punto
11. Larghezza punto (mm)

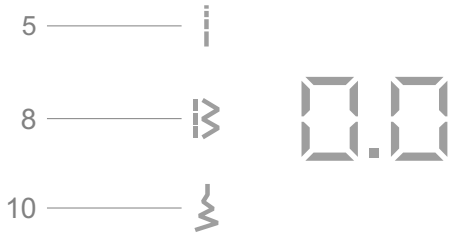

Nota:

- Per visualizzare l'indicazione della lunghezza/larghezza del punto, premere l'apposito pulsante.
- Il simbolo sul display a sinistra corrisponde al valore che è indicato sul display.

Tasti delle funzioni

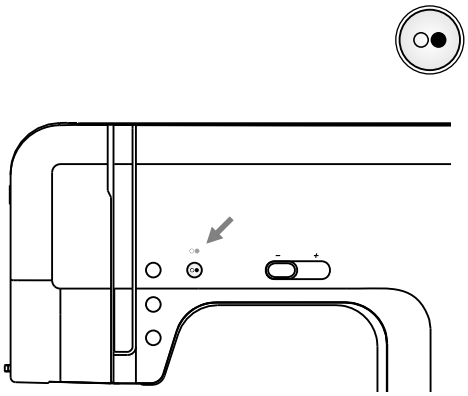

Tasto Start/Stop

Premere il tasto Start-/Stop per avviare la macchina senza il reostato. Per arrestare la macchina premere il tasto nuovamente.

All'inizio la macchina cuce lentamente.

Il tasto Start-/Stop consente di utilizzare la macchina senza il reostato.

Durante il cucito oppure durante avvolgimento della spolina appare il simbolo del tasto Start/Stop.

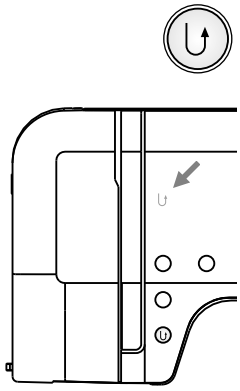

Tasto per cucire indietro

Premere questo tasto per cucire indietro.

Il simbolo " ↺ " per cucire indietro appare.

Solo i punti 01-05 e 24 possono essere cuciti indietro.

Adesso la macchina cuce permanentemente indietro.

Per cucire in avanti premere nuovamente il tasto.

Premendo e lasciando il tasto prima di iniziare a cucire, la macchina cuce indietro. Per cucire in avanti, premere nuovamente il tasto.

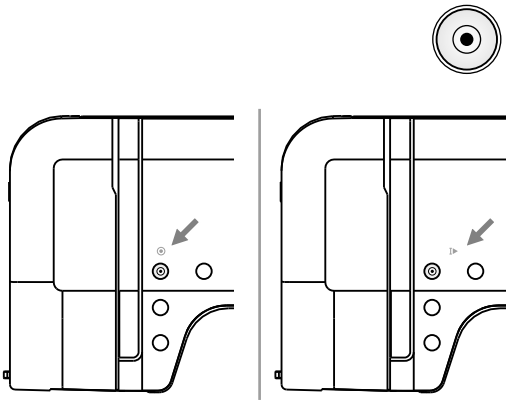

Fermatura automatica / Motivo singolo

Premendo questo tasto con i punti 01-05 e 24, la macchina esegue 3 punti di fermatura e si ferma automaticamente.

Fino all'arresto della macchina sul display è visibile il simbolo " ⊙ ".

Premendo questo tasto con gli altri punti, la macchina esegue 3 punti di fermatura alla fine del motivo attuale e poi si ferma automaticamente.

Il display indica il simbolo " I▶ ", finché la macchina si arresta. Premendo nuovamente questo tasto oppure selezionando un altro punto, la funzione sarà annullata.

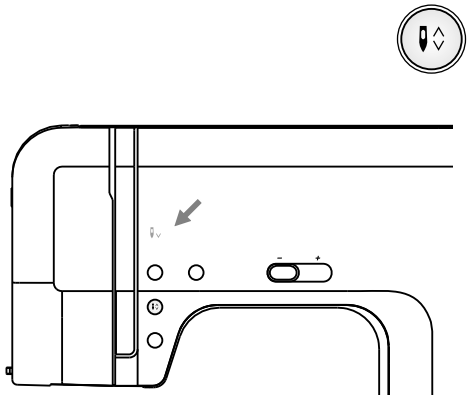

Arresto dell'ago alto/basso

Premendo questo tasto, la macchina esegue un mezzo punto. A seconda della sua attuale posizione l'ago si arresta nel punto più basso o più alto. Contemporaneamente si determina anche la posizione in cui la macchina si arresterà (in alto / in basso). Il display indica l'arresto dell'ago.

Se la macchina si ferma con l'ago abbassato, appare il simbolo " ".

Nota:

Premendo il tasto durante il cucito, la macchina si arresta automaticamente.

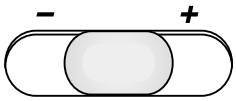

Regolazione della velocità

Il cursore per la regolazione della velocità può essere spostato durante il cucito per limitare la velocità massima della macchina. La posizione del cursore determina la velocità massima ottenuta dal reostato delle macchina.

Più lento: spostare verso (-)

Più veloce: spostare verso (+)

Se la macchina viene comandata dal tasto Start / Stop, la posizione del cursore determina la velocità del cucito.

Tasto conferma / indicazione

Premere questo tasto nella modalità Normale per memorizzare la lunghezza/larghezza del punto.

Premere questo tasto nella modalità Funzioni per cambiare o memorizzare la funzione selezionata.

Questo tasto serve per memorizzare un punto nella memoria oppure per cambiare tra l'indicazione del punto e la posizione della memoria.

Nozioni di base

Se lampeggiano valori o impostazioni, questi possono essere regolati con la manopola.

- Premere una volta il tasto di una funzione per **selezionare la funzione**
- Premere "Set" oppure il tasto del valore lampeggiante per **salvare le modifiche** . Altrimenti le modifiche della maggior parte delle funzioni possono essere salvate anche premendo il tasto Start/Stop oppure il pedale.
- Per **funzioni speciali** (alfabeti, cambio dalla modalità "Programmazione" a "Controlla/ Modifica" e "Cancella tutto") esistono particolari combinazioni di tasti.
- **Messaggio di errore** = 3 segnali acustici brevi

Modalità normale: Selezionare un punto e cucire. Due categorie di punti sono disponibili; punti e alfabeti (solo il modello London 8).

Modalità memoria: Programmare una sequenza di punti e cucirla - indicazione " *mem* " accesa = la memoria è attivata. (vedi ulteriori informazioni relative alla memoria a pagina 65)

Modalità normale - model London 8

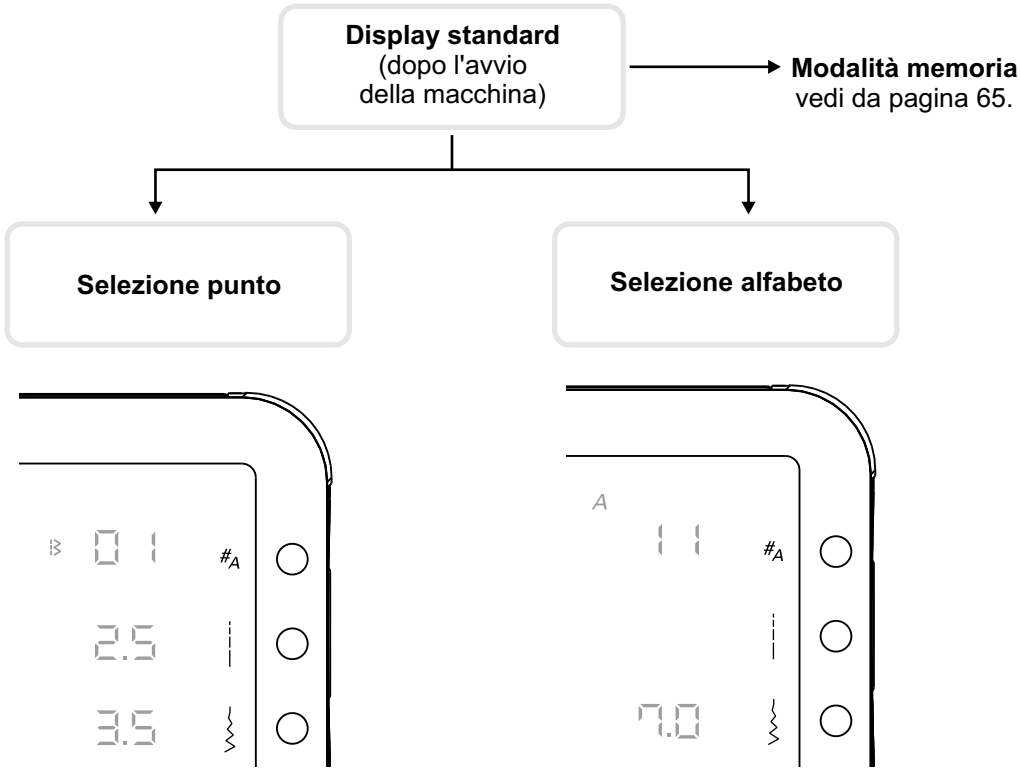

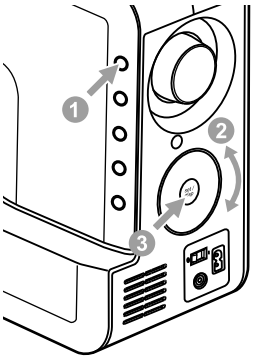

Regolazione del punto

1. Premere 1 x il tasto della categoria punti attivare la selezione del punto.
2. Selezionare il punto desiderato girando la rotella.
3. Per salvare il punto premere il tasto Conferma /Indicazione.

Nota:
Altri parametri, come per esempio la lunghezza e la larghezza del punto possono essere modificato prima o dopo la memorizzazione del punto premendo gli appositi tasti. Di seguito basta seguire le indicazioni di punto 2 e 3.

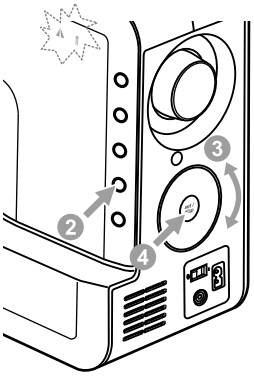

Impostare funzioni

1. Selezionare il punto.
2. Selezionare il tasto Funzioni per aprire il programma delle funzioni.
3. Scorrere con la rotella alla funzioni Ago doppio oppure Effetto specchio.
4. Per cambiare tra le funzioni selezionate premere il tasto Conferma / Indicazione.

Nota:
All'inizio lampeggiano ambedue i simboli. Appena inizia lo scorrimento lampeggia solo una funzione.

Per spiegazioni dettagliate vedasi a pagina 62/63.

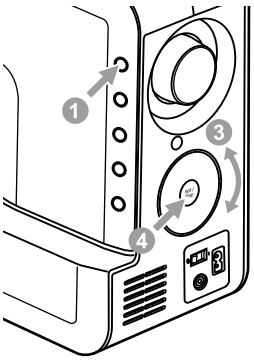

Impostare alfabeti

1. Premere due volte il tasto per la selezione Punti/Alfabeti per accedere agli alfabeti.
2. Premere nuovamente il tasto per la selezione delle categorie Punti/Alfabeti => il numero del punto inizia a lampeggiare.
3. Selezionare con la manopola l'alfabeto desiderato.
4. Premere il tasto Conferma indicazione per salvare.

Punti

Punti		Larghezza (mm)		Lunghezza (mm)		Piedino	Funzioni				
		Auto	Manuale	Auto	Manuale		Indietro	Fermatura	Effetto specchio/ Piedino (London 8)	Ago doppio (London 8)	Memoria (London 8)
Punto diritto	01	3.5	0.0-7.0	2.5	0.0-4.5	T	*	*		*	*
	02	0.0	0.0-7.0	2.5	0.0-4.5	T	*	*		*	*
Punto diritto triplo	03	3.5	0.0-7.0	2.5	1.0-3.0	T	*	*		*	*
Punto zigzag	04	5.0	0.0-7.0	2.0	0.3-4.5	T	*	*		*	*
Punto zigzag cucito	05	5.0	2.0-7.0	1.0	0.3-4.5	T	*	*		*	*
Overlock doppio	06	5.0	3.5-7.0	2.5	1.0-3.0	E		*	*/T	*	*
Punto invisibile	07	3.5	2.5-7.0	1.0	0.5-4.5	F		*	*/T	*	*
Overlock	08	3.5	3.5-7.0	1.0	0.5-4.5	E		*	*/T	*	*
Punto stretch	09	2.0	1.0-6.0	2.5	1.0-3.0	T		*	*	*	*
Asola automatica	10	5.0	2.5-7.0	0.5	0.3-1.0	D					
Punto zigzag triplo	11	5.0	2.5-7.0	2.5	1.0-3.0	T		*		*	*
Overlock elasticizzato	12	5.0	3.5-7.0	2.5	1.0-3.0	E		*	*/T	*	*
Punto nido d'ape	13	7.0	2.5-7.0	2.5	1.0-3.0	A		*		*	*
Punto universale	14	5.0	2.5-7.0	2.0	1.0-3.0	T		*		*	*
Punto ponte	15	6.0	2.5-7.0	1.5	1.0-4.5	T		*		*	*
Orlo invisibile elasticizzato	16	3.5	2.5-7.0	1.5	0.5-4.5	F		*	*/T	*	*
Punto universale	17	5.0	2.5-7.0	2.0	1.0-4.5	T		*		*	*
Punto superstretch	18	4.0	2.5-7.0	2.0	1.0-3.0	T		*	*	*	*
Overlock semplice	19	4.0	2.5-7.0	1.0	1.0-3.0	T		*	*	*	*
Fagot	20	5.0	2.5-7.0	2.5	1.0-3.0	T		*		*	*
Overlock standard	21	5.0	3.5-7.0	2.5	1.0-3.0	E		*	*/T	*	*
Punto applicazioni	22	3.5	2.5-7.0	2.5	1.5-3.0	T		*	*	*	*
Punto penna	23	5.0	2.5-7.0	2.5	1.0-3.0	A		*		*	*
Punto quilt effetto "fatto a mano"	24	3.5	0.0-7.0	2.5	1.0-3.0	T	*	*		*	*
Punto festone	25	7.0	2.5-7.0	0.5	0.3-1.0	A		*	*	*	*
Punto trapezio	26	7.0	2.5-7.0	0.5	0.3-1.0	A		*		*	*
Punto croce	27	6.0	3.0-7.0	1.0	1.0-3.0	A		*	*	*	*
Punto quadrato	28	7.0	2.5-7.0	0.5	0.3-1.0	A		*		*	*
Punti pieni	29	7.0	2.5-7.0	0.5	0.3-1.0	A		*	*	*	*
	30	7.0	2.5-7.0	0.5	0.3-1.0	A		*	*	*	*

* : Modificabile

Nota:

La parte **grigia** corrisponde ad un rapporto del motivo.

Punti		Larghezza (mm)		Lunghezza (mm)		Piedino	Funzioni				
		Auto	Manuale	Auto	Manuale		Indietro	Fermatura	Effetto specchio/ Piedino (London 8)	Ago doppio (London 8)	Memoria (London 8)
Punti pieni	31	7.0	2.5-7.0	0.5	0.3-1.0	A		*	*	*	*
	32	7.0	2.5-7.0	0.5	0.3-1.0	A		*	*	*	*
Punto decorativi	33	7.0	2.5-7.0	0.5	0.3-1.0	A		*	*	*	*
	34	7.0	4.0-7.0	0.5	0.3-1.0	A		*		*	*
	35	7.0	4.0-7.0	0.5	0.3-1.0	A		*	*	*	*
	36	7.0	4.0-7.0	0.5	0.3-1.0	A		*		*	*
Punto quilt	37	6.0	4.5-7.0	1.0	1.0-3.0	A		*		*	*
Punto stella	38	5.0	3.0-7.0	2.5	1.5-4.5	A		*		*	*
Punti croce	39	6.0	5.0-7.0	1.0	1.0-3.0	A		*		*	*
	40	6.0	5.0-7.0	1.0	1.0-3.0	A		*	*	*	*
Punti decorativi	41	7.0	3.0-7.0	2.0	1.0-3.0	T		*		*	*
	42	7.0	4.0-7.0	2.5	1.5-3.0	A		*		*	*
	43	7.0	5.0-7.0	2.0	2.0-3.0	A		*		*	*
	44	7.0	4.0-7.0	3.0	2.5-4.5	A		*		*	*
Punti pieni	45	7.0	2.5-7.0	0.5	0.3-1.0	A		*	*	*	*
	46	7.0	2.5-7.0	0.5	0.3-1.0	A		*	*	*	*
Punti decorativi	47	5.0	2.5-7.0	2.5	1.5-3.0	T		*	*	*	*
	48	7.0	3.5-7.0	2.0	1.5-3.0	T		*	*	*	*
	49	7.0	3.0-7.0	2.0	1.5-3.0	A		*	*	*	*
Rammendo	50	7.0	3.5-7.0	2.0	1.0-2.0	D					
	51	7.0	3.5-7.0	2.0	1.0-2.0	D					
Asola automatica	52	5.5	3.0-7.0	0.5	0.3-1.0	D					
	53	5.0	2.5-5.5	0.5	0.3-1.0	D					
	54	6.0	3.0-7.0	0.5	0.3-1.0	D					
	55	5.0	2.5-5.5	0.5	0.3-1.0	D					
	56	5.0	2.5-5.5	0.5	0.3-1.0	D					
	57	7.0	5.5-7.0	0.5	0.3-1.0	D					
	58	7.0	5.5-7.0	0.5	0.3-1.0	D					
	59	6.0	3.0-7.0	1.5	1.0-3.0	D					
Asola rotonda	60	7.0	5.0,6.0,7.0	-	-	A					

* : Modificabile

Nota:

La parte **grigia** corrisponde ad un rapporto del motivo.

Lettere (Alfabeti) e numeri, modello London 8

01	02	03	04	05	06	07	08	09	10
1	2	3	4	5	6	7	8	9	0

11	12	13	14	15	16	17	18	19	20	21	22	23	24	25	26	27	28	29	30	31	32	33	34	35	36
A	B	C	D	E	F	G	H	I	J	K	L	M	N	O	P	Q	R	S	T	U	V	W	X	Y	Z

37	38	39	40	41	42	43	44	45	46	47	48	49	50	51	52	53	54	55	56	57	58	59	60	61	62
a	b	c	d	e	f	g	h	i	j	k	l	m	n	o	p	q	r	s	t	u	v	w	x	y	z

63	64	65	66	67	68	69	70	71	72	73	74	75	76	77	78	79	80	81	82	83	84	85	86	87	88
Ä	Å	Æ	Ñ	Ö	Ø	Ç	Ü	ä	ã	å	æ	ë	è	é	ê	ñ	ö	õ	ø	ì	ç	ü	ũ	ß	&

89	90	91	92	93	94	95
?	!	_	’	,	.	-

Nota:

- Nella modalità normale la macchina cuce tutte le lettere a 7 mm. Se sono utilizzate diverse lettere, queste devono essere allineate.

- Salvando una combinazione di lettere nella memoria, la macchina riduce le maiuscole a 5,5 mm per allineare tutte le lettere.

- Salvando soltanto maiuscole nella memoria, la macchina cuce le lettere a 7mm.

Informazioni base

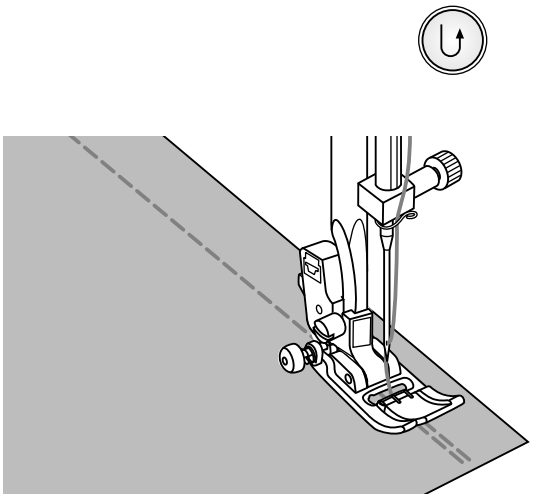

Tasto per cucire indietro

Per fermare i punti all'inizio ed alla fine della cucitura.

Premere il tasto per cucire indietro ed eseguire 4-5 punti.

Lasciando il tasto, la macchina cuce in avanti.

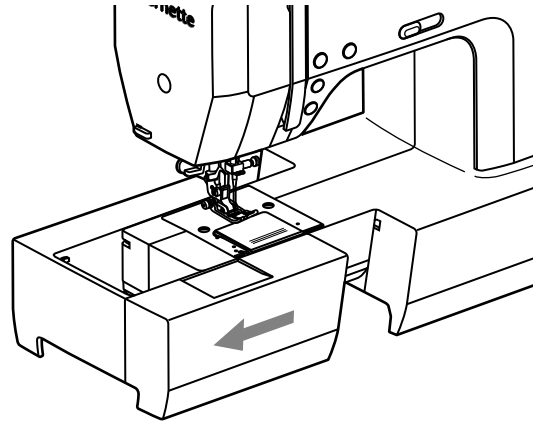

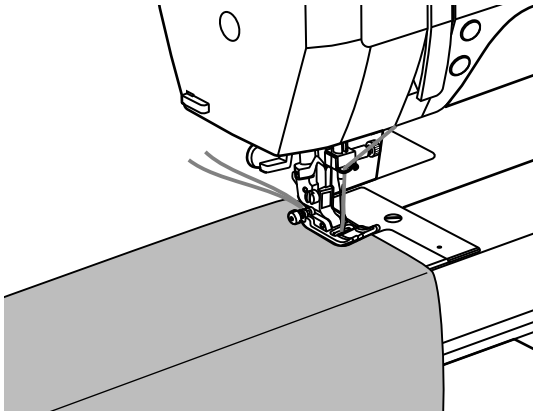

Braccio libero

Il braccio libero è molto utile durante il cucito di indumenti tubolari, p. es. orli di pantaloni e maniche.

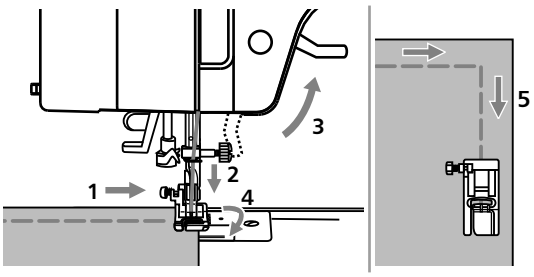

Cucire angoli

1. Arrestare la macchina nell'angolo.
2. Abbassare l'ago nella stoffa (manualmente o tramite l'apposito tasto).
3. Alzare il piedino.
4. Girare la stoffa (l'ago abbassato evita, che la stoffa si sposta).
5. Abbassare il piedino e continuare a cucire.

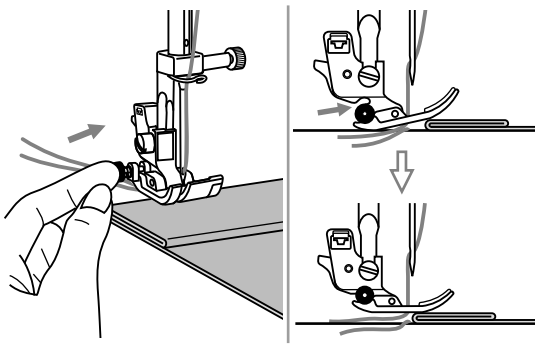

Cucire stoffe pesanti

Il pulsante nero sul lato destro del piedino blocca il piedino in una posizione orizzontale. Premere il pulsante prima di abbassare il piedino.

La posizione orizzontale del piedino garantisce il trasporto regolare all'inizio della cucitura su vari strati di stoffa (cucitura precedente su Jeans).

Al raggiungimento dello spessore abbassare l'ago ed alzare il piedino. Abbassare la punta della soletta e premere il pulsante nero, poi abbassare il piedino e continuare a cucire.

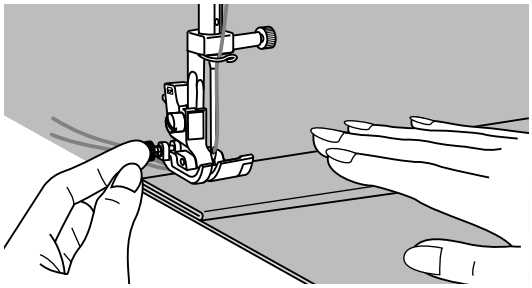

Il bottone nero è rilasciato automaticamente dopo alcuni punti.

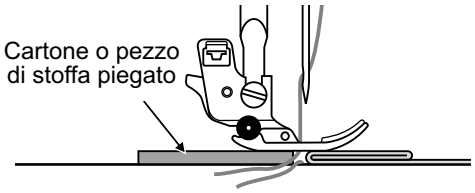

Alternativamente si può posizionare un pezzo di stoffa dello stesso spessore dietro la cucitura per compensare il dislivello.

Eventualmente spingere leggermente il lavoro per facilitare il trasporto della stoffa.

Posizionare un pezzo di cartone o stoffa sotto il piedino per compensare lo spessore.

Punto diritto e posizione dell'ago

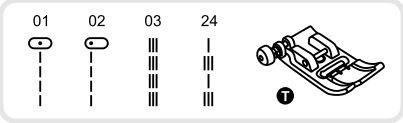

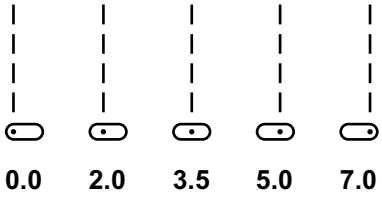

Modificare la posizione dell'ago

Queste impostazioni solo valide solamente per i punti 01-03 e 24.

L'impostazione standard programmata è la posizione centrale "3,5".

Premere il tasto della larghezza punto per attivare la modalità della larghezza punto.

Girando la manopola in senso anti-orario, la posizione dell'ago si sposta verso sinistra.

Girando la manopola in senso orario, la posizione dell'ago si sposta verso destra.

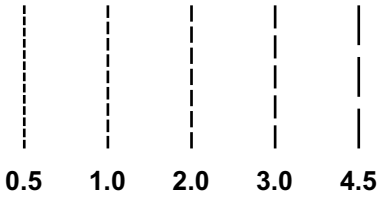

Modificare la lunghezza del punto

Premere il tasto per la lunghezza punto per attivare la modalità della lunghezza punto.

Per accorciare il punto girare la manopola in senso anti-orario.

Per allungare il punto girare la manopola in senso orario.

Generalmente vale la regola: più spessi sono la stoffa, il filo e l'ago, più lungo dovrebbe essere il punto.

Punti zigzag

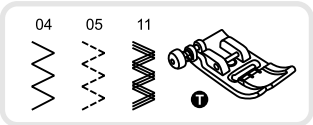

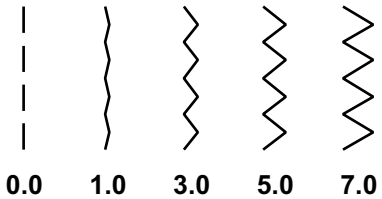

Regolazione della larghezza del punto

La larghezza massima dello zigzag è "7.0".

La larghezza del punto è regolabile per tutti i punti.

Premere il tasto "+" per aumentare la larghezza del punto ("0.0 - 7.0").

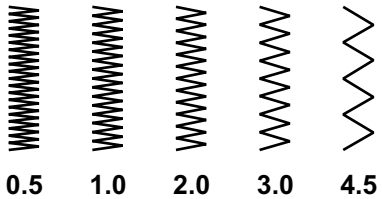

Regolazione della lunghezza del punto

Il punto zigzag risulta più fitto, se la lunghezza del punto è regolata verso il valore "0.3".

La formazione del punto zigzag ideale si ottiene tra "1.0-2.5". Lo zigzag fitto si chiama anche "punto pieno" oppure "punto satin".

Punti stretch

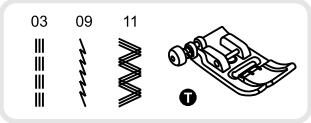

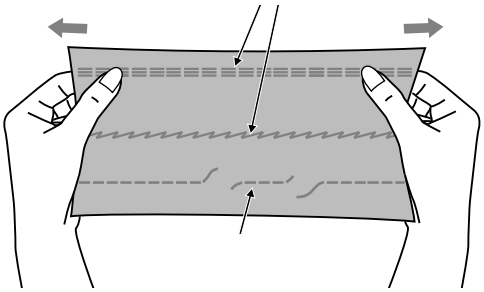

Per cuciture elastiche e resistenti, che si estendono insieme al materiale senza strapparsi. Ideale per stoffe elasticizzate e maglia. Molto adatto anche per creare cuciture resistenti su stoffe pesanti come jeans.

Questi punti possono essere usati anche per creare rifiniture decorative.

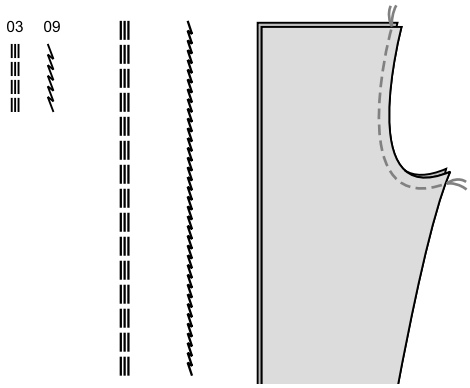

Il punto diritto elasticizzato serve per rinforzare cuciture che devono essere elastiche e molto resistenti.

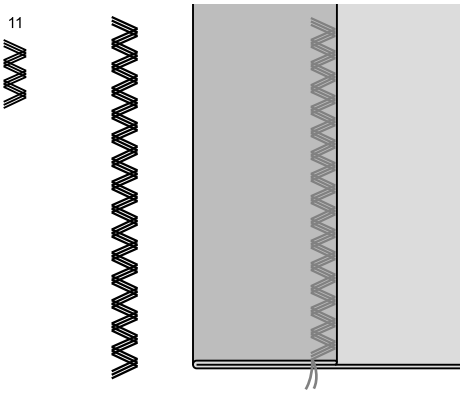

Il punto zigzag triplo è ideale per stoffe pesanti come Jeans, tela, popeline, ecc.

Punti overlock

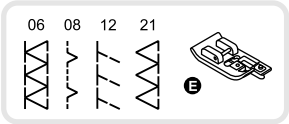

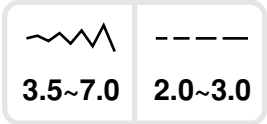

Piedino overlock

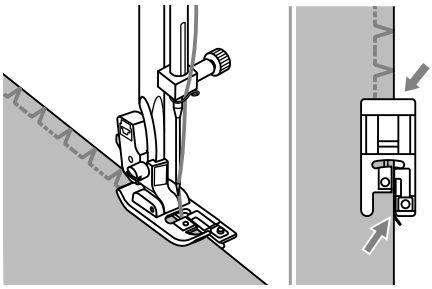

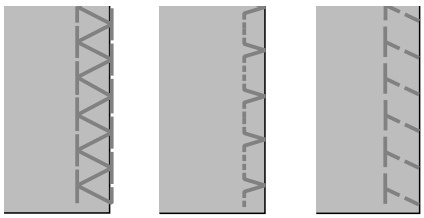

Montare il piedino per overlock (E).

Durante il cucito il margine della stoffa scorre lungo la guida del piedino.

Attenzione:
Utilizzare il piedino overlock solamente per i punti 06, 08,12 e 21 ed impostare la larghezza del punto non più stretta di "3.5".
Usando il piedino con altri punti ed altre larghezze del punto, l'ago rischia di colpire il piedino e di rompersi.

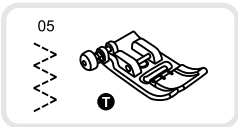

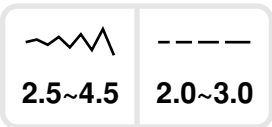

Piedino universale

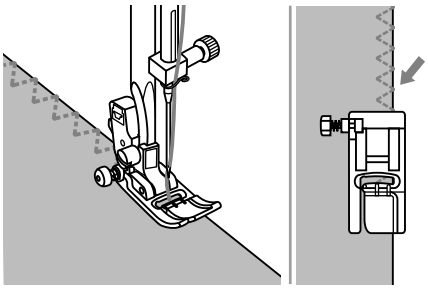

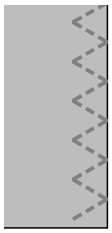

Montare il piedino universale (T).

Per la rifinitura dei margini posizionare il piedino in modo tale, che la posizione destra dei punti si trovi appena oltre il margine della stoffa.

Orlo invisibile

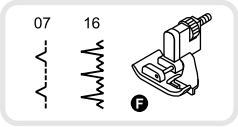

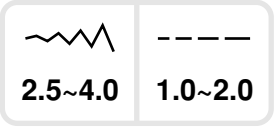

07: Orlo invisibile / punto a conchiglia

16: Orlo invisibile elasticizzato

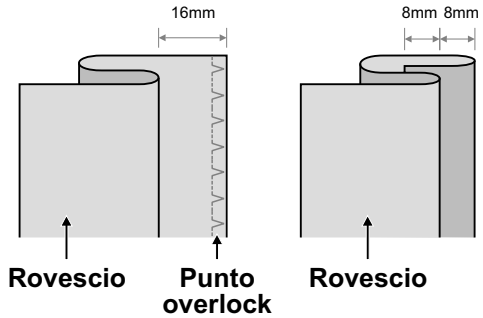

Nota:

L'esecuzione di orli invisibili perfetti richiedono un po' di pratica. Fare sempre una prova di cucito.

Piegare la stoffa come illustrato, con il rovescio della stoffa in alto.

Rifinire il margine della stoffa con un punto overlock/ zigzag.

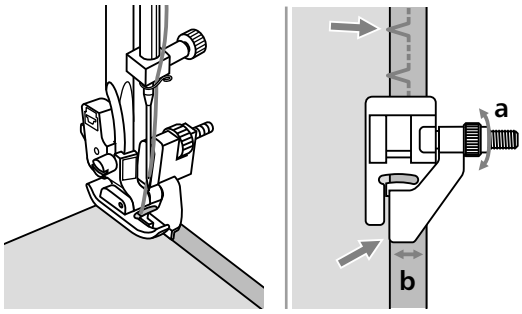

Posizionare la stoffa piegata sotto il piedino. Girare il volantino manualmente, finché l'ago si trova all'estrema sinistra.

L'ago deve appena forare la piega. Se la piega non viene cucita bisogna regolare la larghezza del punto.

Adattare la guida (b) con la vite (a) in modo da farla appoggiare alla piega.

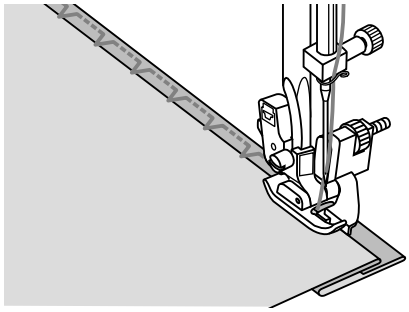

Cucire a bassa velocità facendo scorrere la guida del piedino lunga la piega della stoffa.

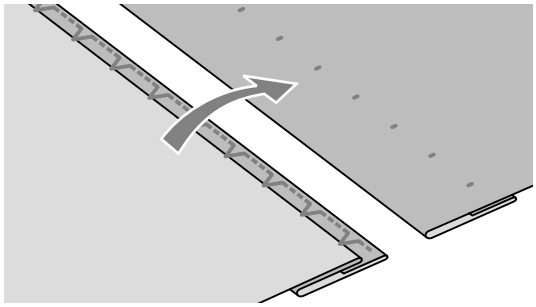

Girare la stoffa.

Attaccare bottoni

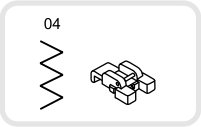

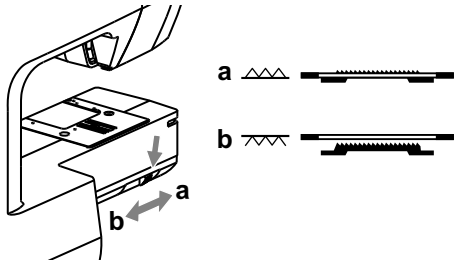

Montare il piedino per attaccare bottoni.

Spostare la leva per abbassare le griffe del trasporto su " ".

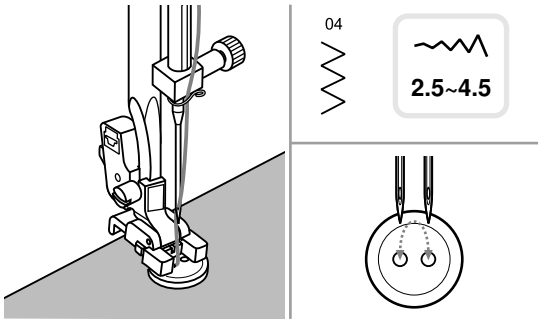

Posizionare il lavoro sotto il piedino. Posizionare il bottone ed abbassare il piedino.

Selezionare il punto zigzag. Regolare la larghezza del punto tra "2.5 e 4.5", a seconda della distanza dei fori del bottone.

Girare manualmente il volantino, per controllare se l'ago penetra esattamente al centro dei fori.

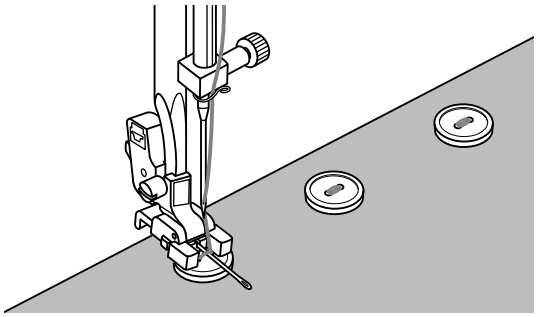

Prima di cucire, premere il tasto "fermatura automatica", così la macchina esegue automaticamente alcuni punti di fermatura all'inizio ed alla fine del cucito.

Per creare un "gambo", appoggiare un grosso ago da rammendo sul bottone e cucire.

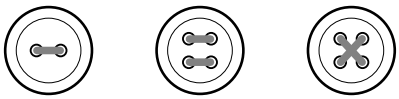

Per attaccare bottoni con quattro fori, cucire prima i due fori anteriori, spostare il lavoro in avanti e poi cucire i due fori posteriori.

Asola

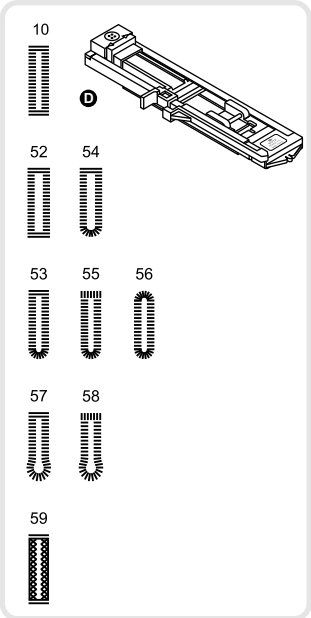

2.5~7.0	0.3~1.0
3.0~7.0	0.3~1.0
2.5~5.5	0.3~1.0
5.5~7.0	0.3~1.0
3.0~7.0	1.0~2.0

10: Per stoffe leggere e medio-pesanti
52: Per asole su camicie e camicette di stoffe leggere e medio-pesanti
53: Per stoffe leggere e medio-pesanti
54: Per asole su camicie e camicette di stoffe leggere e medio-pesanti
55: Per asole su stoffe pesanti.
56: Per stoffe leggere e medio-pesanti
57: Per abiti e capotti
58: Per giacche pesanti
59: Per jeans e stoffe elasticizzate, per tessuti radi

Nota:
Fare sempre una prova di cucito su un ritaglio della stessa stoffa del progetto.

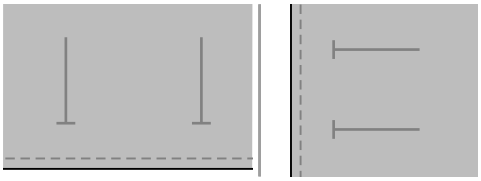

Marcare con un gessetto la posizione dell'asola sul tessuto. La lunghezza massima dell'asola e 3cm (Regola: diametro del bottone + spessore del bottone).

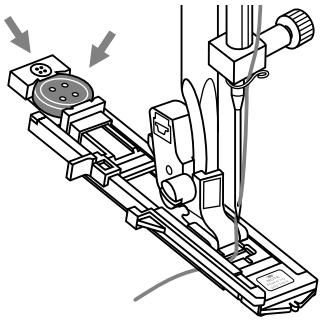

Montare il piedino per asole, estrarre il supporto del bottone ed inserire il bottone.

La lunghezza del asola e determinata dalla dimensione del bottone inserito nell'apposito supporto.

Estrarre il filo attraverso l'apertura del piedino e portarlo sotto il piedino.

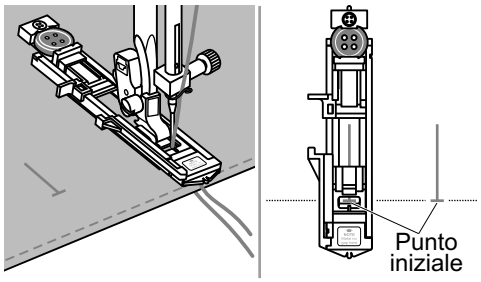

Selezionare l'asola desiderata.

Impostare la larghezza e la lunghezza del punto (a seconda della larghezza e fittezza desiderata).

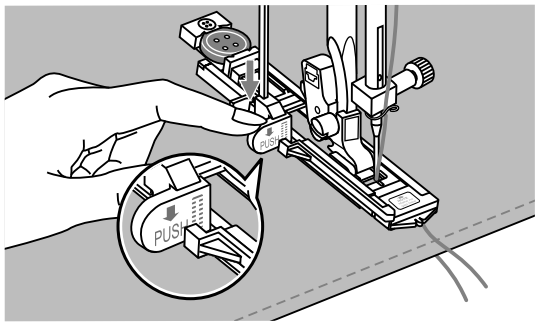

Posizionare la stoffa sotto il piedino facendo combaciare la marcatura centrale del piedino con quella segnata sulla stoffa.

Abbassare la leva del meccanismo asolatore.

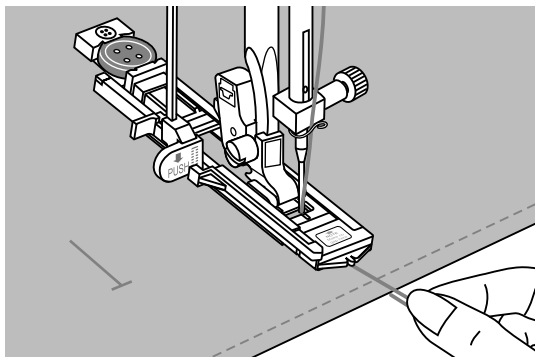

Tenere con la mano l'estremità del filo superiore ed iniziare a cucire.

Nota:
Guidare la stoffa con cautela. La macchina esegue automaticamente alcuni punti di fermatura alla fine dell'asola.

* La macchina inizia le asole dal davanti ed cuce verso indietro.

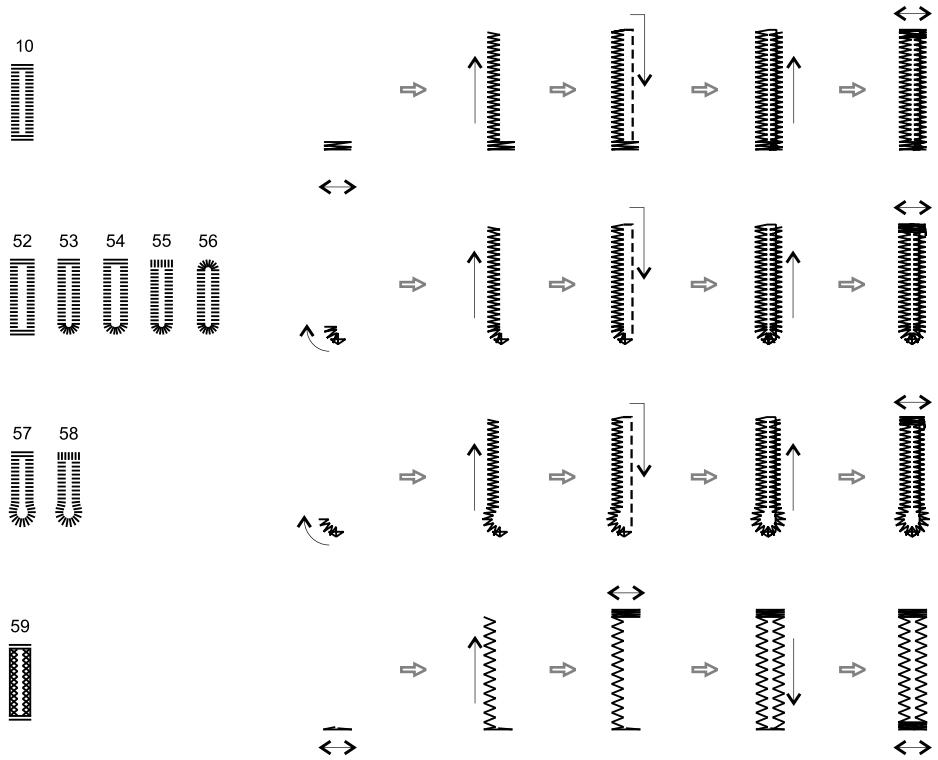

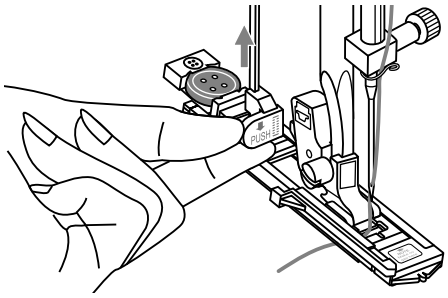

Alzare il piedino e tagliare i filo.

Per ripassare la stessa asola una seconda volta, basta alzare il piedino che torna alla posizione originale.

Al termine del cucito alzare la leva del meccanismo asolatore, finché si arresta.

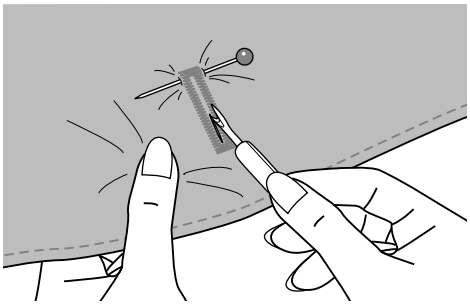

Tagliare l'asola tra i due cordoncini, senza tagliare i punti. Inserire due spilli prima delle travette, per non tagliare erroneamente le travette.

Asole su stoffe elasticizzate

Su stoffe elasticizzate si consiglia di rinforzare l'asola con del filo perlato.

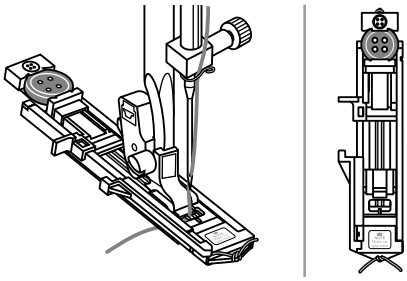

Montare il piedino asolatore, agganciare il filo di rinforzo sul retro del piedino e passarlo sotto il piedino in avanti.

Inserire le due estremità del filo nelle scanalature sul davanti del piedino ed annodare i fili provvisoriamente.

Abbassare il piedino ed iniziare a cucire.

Adattare la larghezza del punto allo spessore del filo di rinforzo.

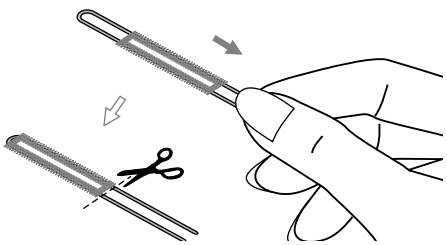

Al termine dell'asola tendere il filo di rinforzo con cautela e tagliare il filo in eccesso oppure rifinirlo sul rovescio della stoffa.

Nota:

Si consiglia di rinforzare la stoffa con uno stabilizzatore prima di eseguire le asole.

Asola rotonda

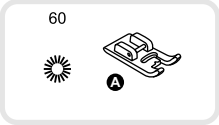

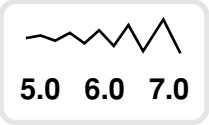

Selezionare il punto 60 (Asole rotonde).
Montare il piedino per ricamo (A).

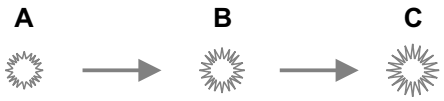

Impostare le dimensione dell'asola con i tasti "-" oppure "+".

Dimensione dell'asola rotonda:

Piccola: 5,0 mm.

Media: 6,0 mm.

Grande: 7,0 mm

Abbassare l'ago nella stoffa al punto iniziale, poi abbassare il piedino.

Al termine del programma la macchina esegue automaticamente alcuni punti di ferrmatura, poi si arresta.

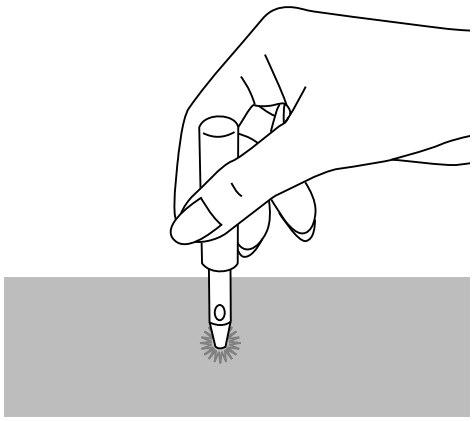

Tagliare il centro dell'asola con un punzone.

* il punzone non fa parte degli accessori standard della macchina.

Nota:

Utilizzando del filo sottile, il punto può risultare non abbastanza coprente.

In tal caso basta eseguire il programma una seconda volta sopra la prima asola rotonda.

Rammendo

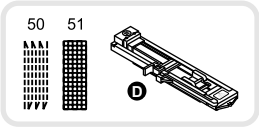

50: Rammendo semplice per stoffe leggere e medio-pesanti.
51: Rammendo rinforzato per stoffe pesanti.

Selezionare il punto 50 oppure 51 (rammendi).
Montare il piedino asolatore.

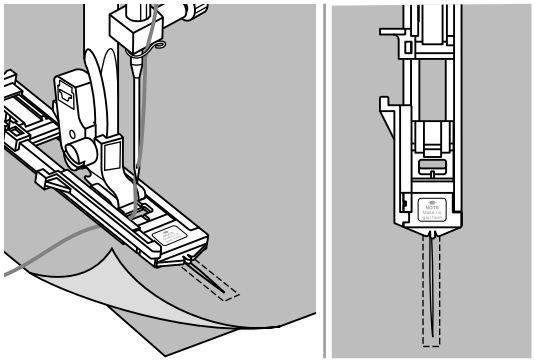

Appuntare i due strati di stoffa.
Selezionare la posizione dell'ago.
Posizionare il piedino al centro della parte danneggiata ed abbassarlo.

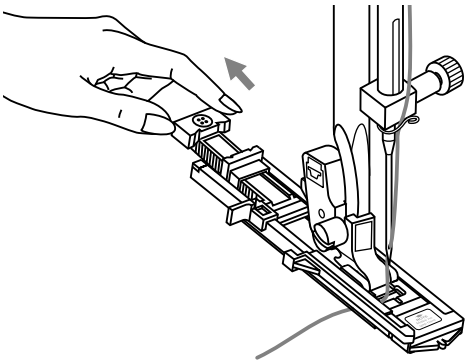

Tirare indietro il supporto del bottone.
Impostare la lunghezza desiderata.

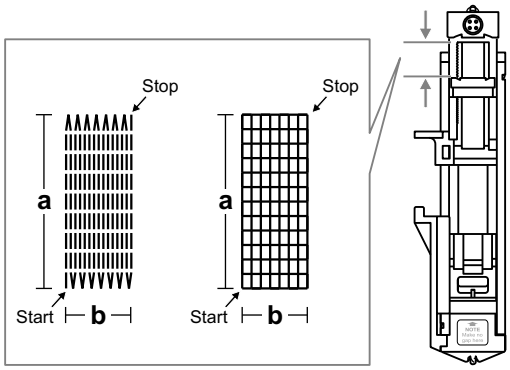

I passaggi del rammendo sono di lunghezze diverse.
La lunghezza massima è 2,6cm e la larghezza massima è 7mm.

a. Lunghezza del rammendo
b. Larghezza del rammendo

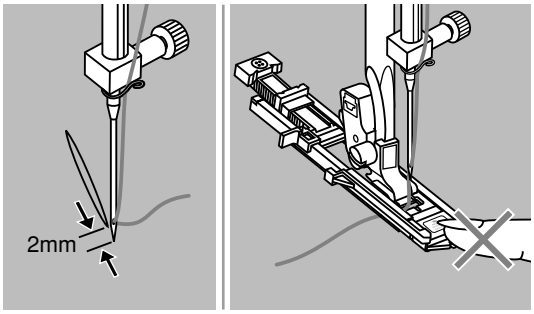

Posizionare il lavoro in modo tale, che l'ago si trovi a 2 mm dalla parte danneggiata, poi abbassare il piedino.

Nota:

Fare attenzione di non spostare la parte anteriore del piedino mentre viene abbassato, altrimenti la lunghezza del rammendo non è più corretta.

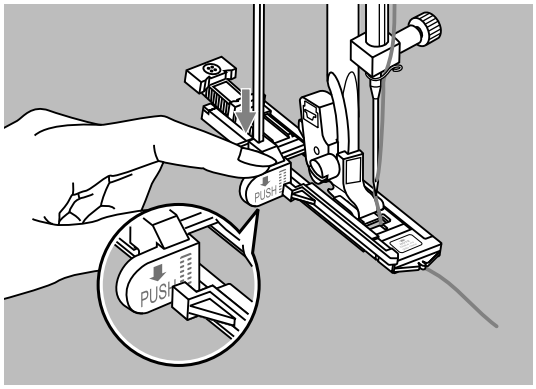

Estrarre il filo superiore attraverso l'apertura del piedino.

Abbassare la leva del asolatore. Questa leva si trova dietro Il supporto del bottone. All'inizio del cucito tendere leggermente il filo con la mano sinistra.

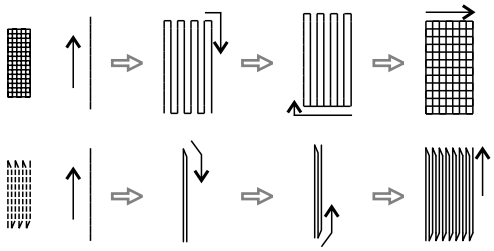

La macchina inizia il rammendo dal davanti ed cuce verso indietro.

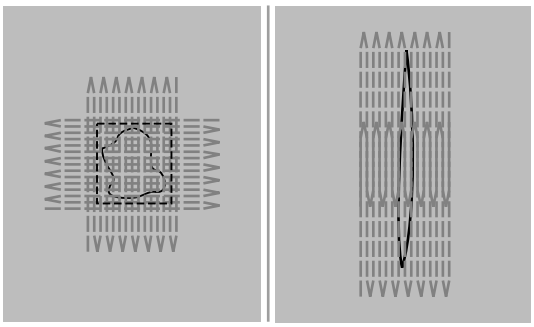

Se la parte danneggiata è troppo grande, basta eseguire il programma di rammendo varie volte oppure ripeterlo sovrapposto orizzontalmente.

Inserire una cerniera

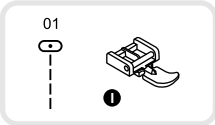

Attenzione:
Usare il piedino per cerniere solo in combinazione con il punto diritto e l'ago nella posizione centrale.
L'utilizzo di altri punti ed i altri posizioni dell'ago possono causare la rottura dell'ago.

Cerniera nascosta

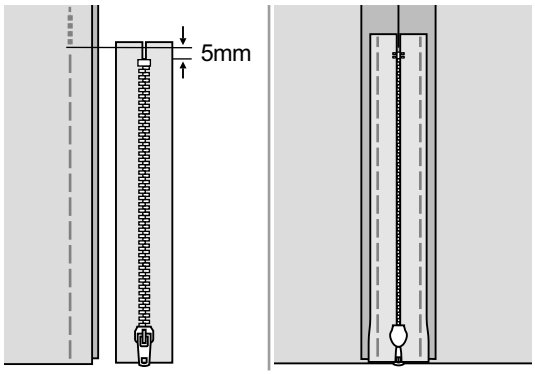

- Imbastire l'apertura della cerniera.

- Stirare i margini di cucitura. Appoggiare la cerniera con il diritto sui margini della cucitura in modo tale, che i dentini toccano la linea della cucitura. Imbastire la cerniera.

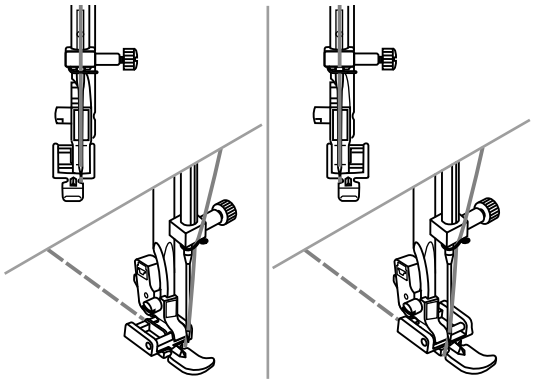

- Montare il piedino per cerniere. Spostare il piedino verso destra per cucire la parte sinistra della cerniera.

- Cucire la parte sinistra della cerniera - iniziare in alto e cucire verso il basso.

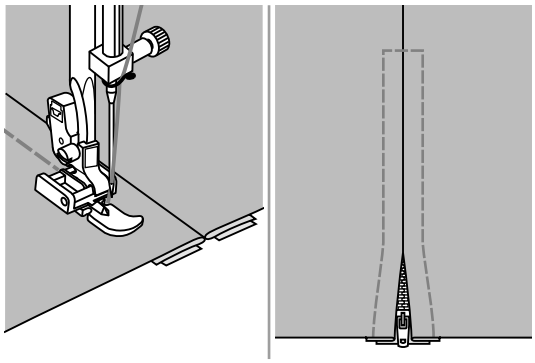

- Girare il lavoro e eseguire alcuni punti orizzontali per arrivare sulla parte destra della cerniera.

- Girare il lavoro nuovamente e completare l'inserimento della cerniera cucendo dal basso verso l'alto. Togliere l'imbastitura e stirare.

Cerniera nascosta (un lato)

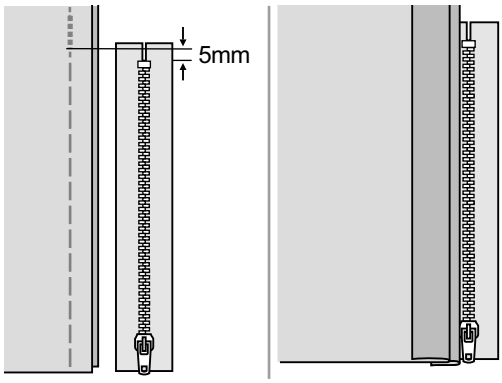

- Imbastire la cerniera nell'apertura.

- Piegare sul margine di cucitura sinistro. Piegare il margine destro di 3mm.

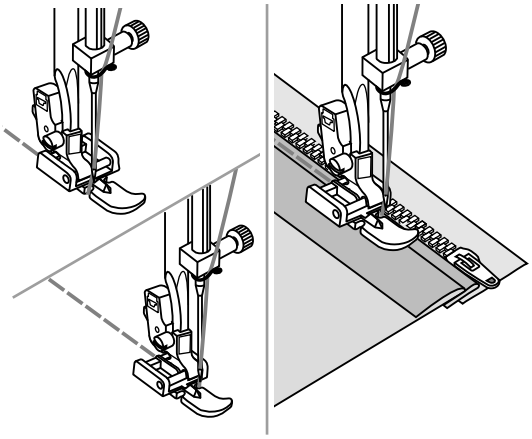

- Montare il piedino per cerniere. Spostare il piedino verso destra per cucire la parte sinistra della cerniera. Spostare il piedino verso sinistra per cucire la parte destra della cerniera.

- Cucire la parte sinistra della cerniera - iniziare in alto e cucire verso il basso.

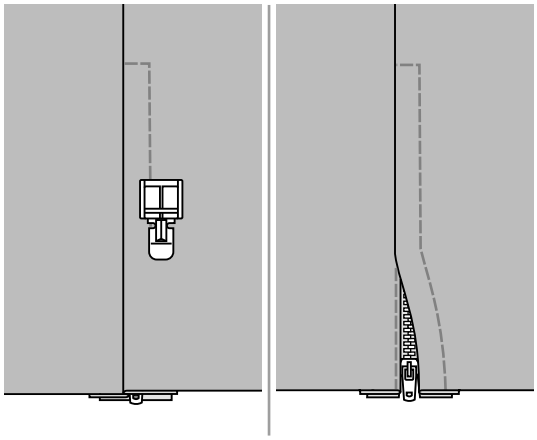

- Girare il lavoro sul diritto della stoffa e eseguire alcuni punti orizzontali per arrivare sulla parte destra della cerniera. Girare il lavoro nuovamente e completare l'inserimento della cerniera cucendo dal basso verso l'alto.

- Fermare la macchina a 5cm dalla parte superiore della cerniera.
  Togliere l'imbastitura ed aprire la cerniera.
  Terminare la cucitura.

Cerniera invisibile

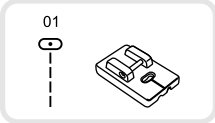

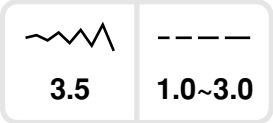

* Il piedino per cerniere nascoste non fa parte degli accessori standard della macchina. Questo piedino può essere acquistato separatamente.

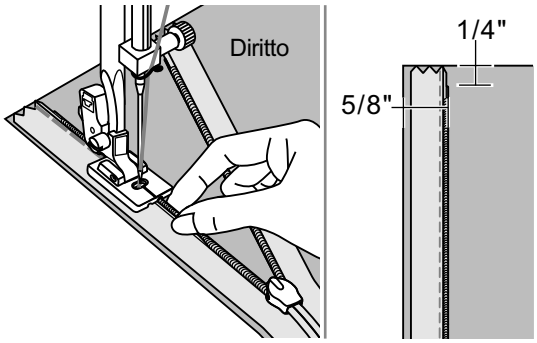

Il piedino è necessario per la cerniera invisibile. Montare il piedino per cerniere invisibili. Selezionare la posizione dell'ago centrale e la cucitura diritta.

Impostare la lunghezza del punto a seconda della stoffa (tra 1,0 e 3,0 mm).

Appoggiare la cerniera aperta sulla stoffa, diritto contro diritto (vedi illustrazione).

Posizionare il margine della stoffa pari alla marcatura "1,5cm" della placca.

La cerniera sta 6 mm sotto il margine della stoffa.

Posizionare il piedino in maniera tale, che i dentini scorrono nella scanalatura destra. Cucire fino al cursore. Togliere il lavoro dalla macchina.

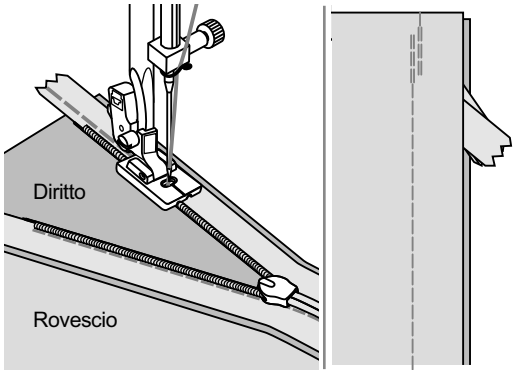

Per cucire la seconda parte della cerniera, appoggiare nuovamente il margine della stoffa pari alla marcatura "1,5cm" sulla placca dell'ago (vedi illustrazione).

Posizionare il piedino in maniera tale, che i dentini scorrono nella scanalatura sinistra.

Chiudere la cerniera. Piegare la stoffa in modo, che la cerniera sta dalla parte destra.

Fissare la stoffa con uno spillo.

Montare il piedino universale ed impunturare più vicino possibile alla cerniera.

Cucire alcuni punti avanti/indietro per saldare la cucitura.

Orlo arrotolato

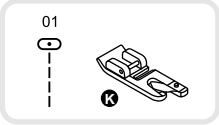

* Il piedino orlatore non fa parte degli accessori standard della macchina. Questo piedino può essere acquistato separatamente.

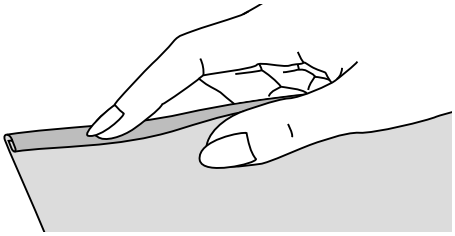

Piegare il bordo dalla stoffa due volte per circa 3mm su una lunghezza di circa 5cm.

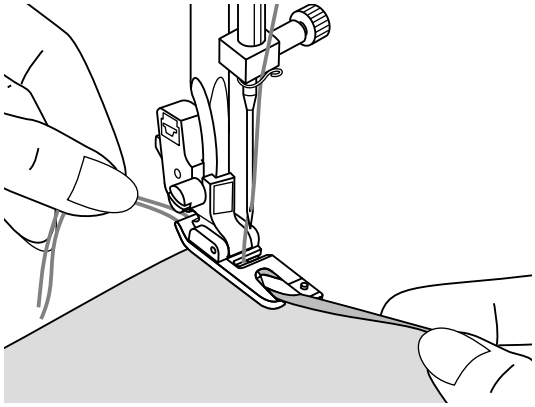

Girare il volantino finché l'ago entra nella stoffa, poi abbassare il piedino.

Cucire alcuni punti, poi alzare il piedino.

Inserire la piega cucita nell'apertura a spirale del piedino.

Spostare la stoffa avanti ed indietro, finché l'orlo si arrotola.

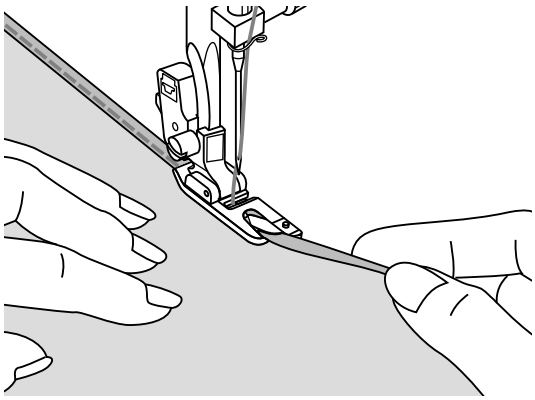

Abbassare il piedino ed iniziare a cucire lentamente facendo entrare il bordo della stoffa nella spirale del piedino.

Applicare cordoncini

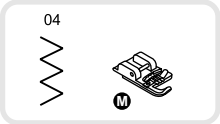

* Il piedino per cordoncino non fa parte degli accessori standard della macchina. Questo piedino può essere acquistato separatamente.

Applicare uno o tre cordoncini per creare effetti strutturati su giacche, gilet e bordure.

Usare filo perlato, lana, cordoncini, ecc.

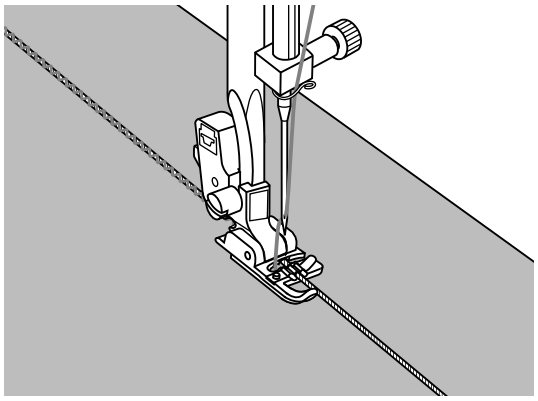

Applicare un cordoncino singolo

Disegnare il motivo sulla stoffa. Inserire il cordoncino da destra nella scanalatura centrale del piedino.

Estrarre il cordoncino per circa 5cm dietro il piedino.

Le scanalature guidano il cordoncino con precisione durante applicazione.

Selezionare un punto e regolare la larghezza del punto in modo che i punti coprono appena il cordoncino.

Abbassare il piedino e cucire lentamente, guidando il cordoncino lungo il motivo disegnato.

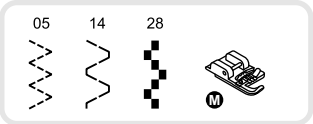

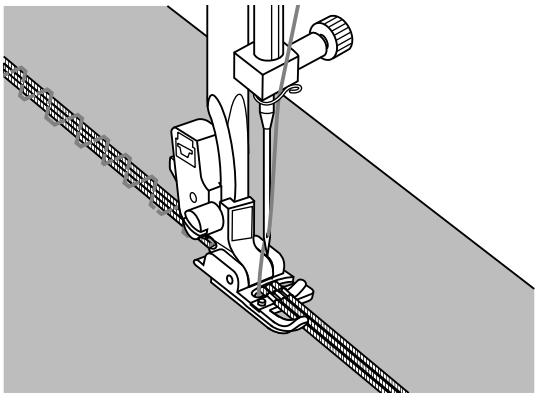

Applicare tre cordoncini contemporaneamente

Spostare il filo verso sinistra ed inserire tre cordoncini nelle scanalature del piedino. Estrarre ogni cordoncino per circa 5cm dietro il piedino.

Selezionare il punto desiderato e regolare la larghezza del punto in modo che i punti coprono appena i cordoncini.

Abbassare il piedino e cucire lentamente, guidando i cordoncini lungo il motivo disegnato.

Punti pieni

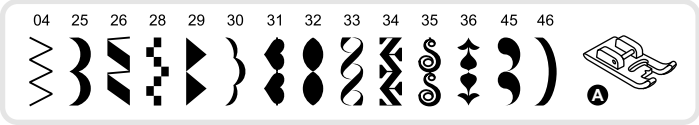

3.5~7.0	0.3~1.0

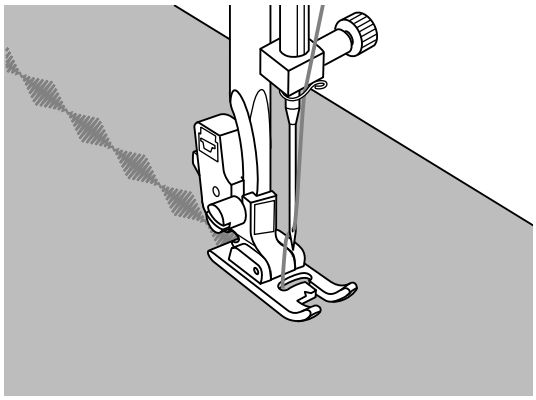

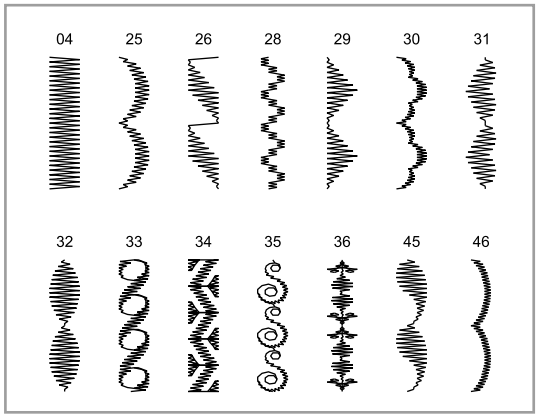

Eseguire il punto pieno e punti decorativi con il piedino per ricamo. La soletta scavata consente al piedino di passare sopra punti fitti, mantenendo regolare il trasporto della stoffa.

Il punto pieno ed i punti decorativi sono individualmente regolabili, modificando la lunghezza e la larghezza del punto.

Fare sempre una prova di cucito su un ritaglio della stessa stoffa del progetto.

Nota:
Per la lavorazione di stoffe molto leggere e sottili si consiglia di rinforzare la stoffa con uno stabilizzatore.

Quiltare

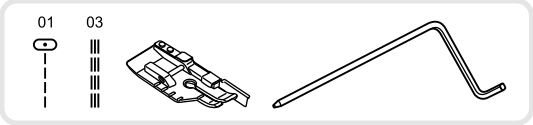

3.5	1.0~3.0

* Il piedino per quiltare 1/4" non fa parte degli accessori standard della macchina. Questo piedino può essere acquistato separatamente.

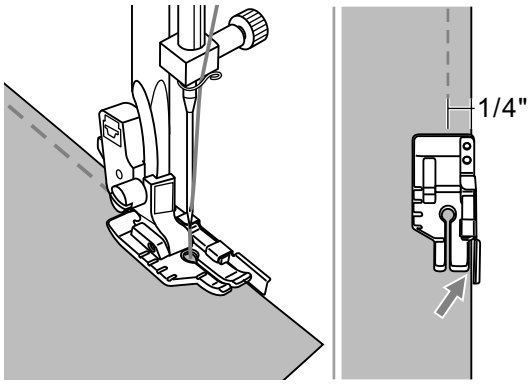

Patchwork

Per ottenere un margine di cucitura di esattamente 6 mm (1/4 inch) far scorrere il bordo della stoffa lungo la guida del piedino.

Nota:
Utilizzare solamente il punto diritto e la posizione centrale dell'ago.

Usando come riferimento il lato interno del piedino si ottiene un margine di cucito di 3mm.

Le marcature di 6mm (1/4 inch) sul davanti e sul retro del piedino consentono a cucire angoli, mantenendo il margine di cucito di 6mm (1/4 inch).

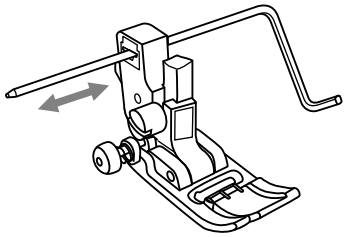

Montare il righello bordi

Inserire il righello nel supporto del piedino (vedi illustrazione) e regolare la larghezza desiderata.

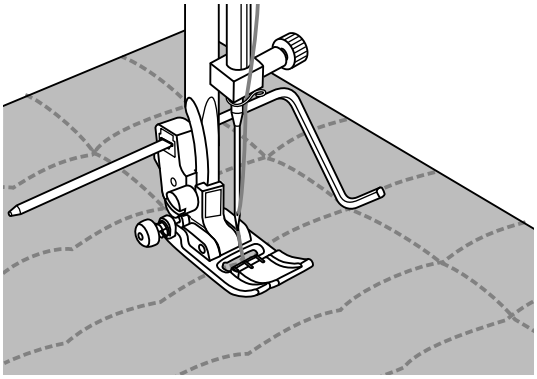

Cucire la prima fila e spostare la stoffa.

Cucire tutte le file seguenti, facendo scorrere il righello sulla cucitura precedente.

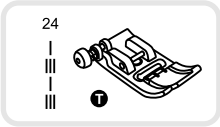

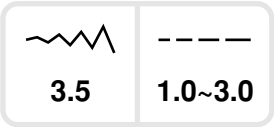

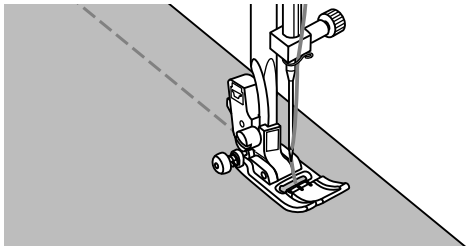

Punto quilt effetto "fatto a mano"

Usando il filo trasparente come filo superiore ed un filo 30wt o 40wt come filo inferiore è possibile imitare il punto quilt fatto a mano. Adattare la tensione del filo a seconda dell'imbottitura utiizzata.

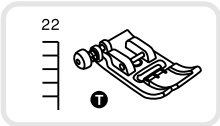

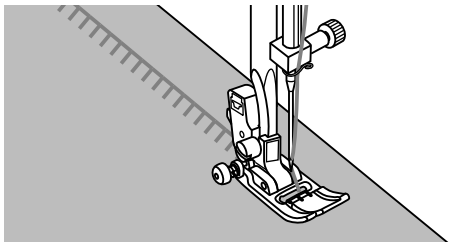

Punti Parigi (Punto applicazioni)

Adatto per tutte le stoffe e lavorazioni.

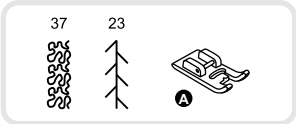

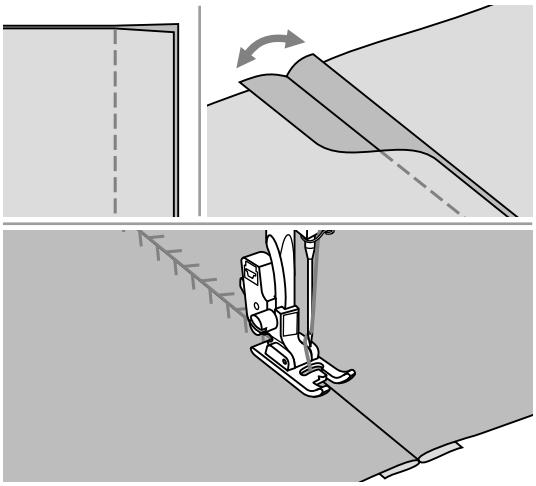

Patchwork

Appoggiare i due strati di stoffa diritto contro diritto e cucire con punto diritto.

Stirare i margini di cucitura.

Posizionare il centro del piedino sulla cucitura ed impunturare nel solco della cucitura precedente.

Punti per orlo a giorno

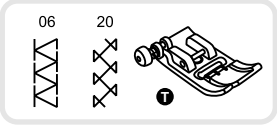

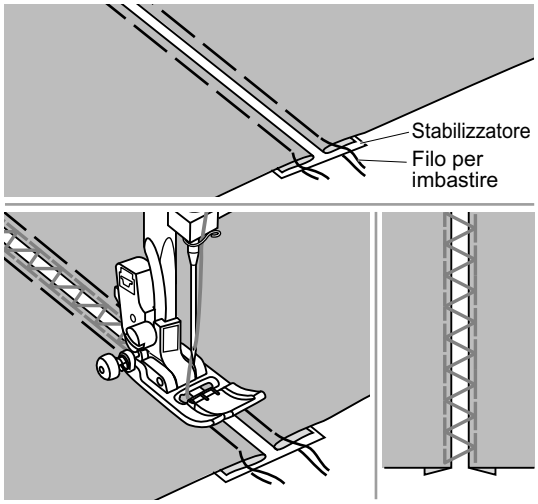

- Posizionare i margini piegati dei due pezzi di stoffa ad una distanza di 4mm sopra un pezzo di stabilizzatore a strappo/ idrosolubile.

- Posizionare il centro del piedino al centro tra i due margini di stoffa ed iniziare a cucire.

- Eliminare lo stabilizzatore al termine del cucito.

Orlo a conchiglia

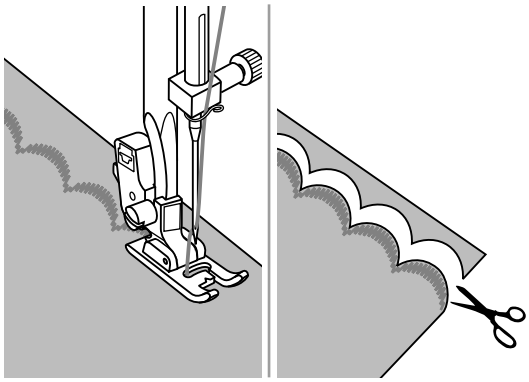

- Cucire lungo il bordo della stoffa, ma non sul bordo.

  Il risultato di cucito migliora, se la stoffa viene stabilizzata con uno spray inamidante e poi stirata prima di iniziare a cucire.

- Ritagliare la stoffa lungo i festoni, prestando attenzione di non tagliare il punti!

Arricciatura

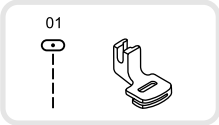

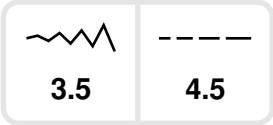

* Il piedino per arricciare non fa parte degli accessori standard della macchina. Questo piedino può essere acquistato Separatamente.

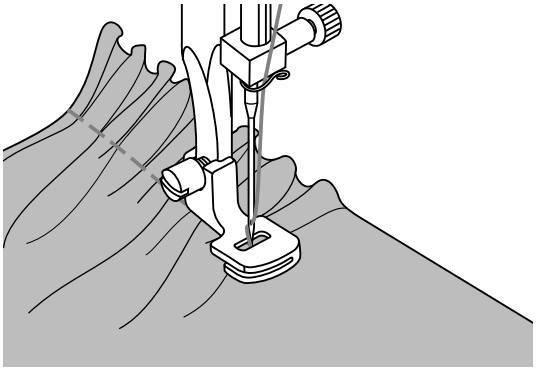

Arricciare

Montare il piedino per arricciare ed impostare la tensione del filo su un valore inferiore a 2.

Posizionare da stoffa da arricciare a destra sotto il piedino.

Cucire, facendo scorrere la stoffa lungo il lato destro del piedino.

La stoffa viene arricciata automaticamente.

Adatto per stoffe leggere e medio-pesanti.

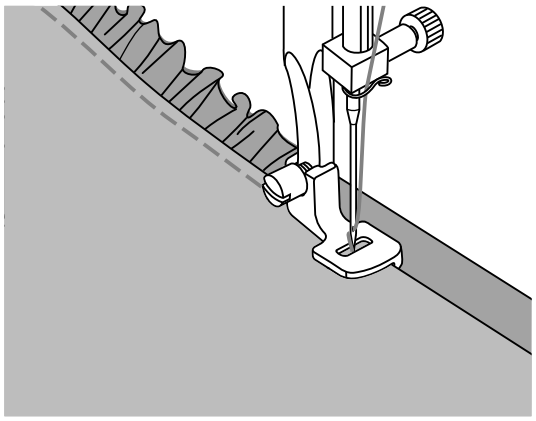

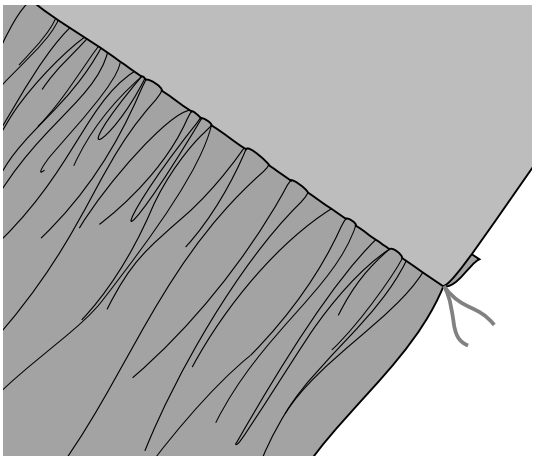

Arricciare e cucire contemporaneamente un pezzo di stoffa liscio

La soletta del piedino per arricciare dispone di un intaglio (soletta doppia).

Questa soletta consente di arricciare la stoffa che scorre sotto il piedino, mentre la stoffa che scorre nell'intaglio rimane liscia e può essere cucita sulla stoffa arricciata (p.es. polsino).

1. Togliere il supporto del piedino e montare l'arricciatore.
2. Posizionare la stoffa da arricciare con il diritto in alto sotto il piedino.
3. Inserire la stoffa superiore (rimane liscia) con il rovescio in alto nell'intaglio della soletta.
4. Guidare i due strati di stoffa come indicato.

Nota:

- Per trovare l'arricciatura giusta fare una prova di cucito su circa 25cm di stoffa, nastro elastico o bordura.

  Così le impostazioni sono più facili da regolare.

  Usare sempre la stessa stoffa e la stessa direzione del filo del progetto originale.

  L'arricciatura eseguita nel filo orizzontale produce pieghe più belle che l'arricciatura nel filo verticale.
- Non cucire troppo velocemente per poter guidare la stoffa con precisione.

Punto smock

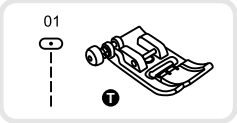

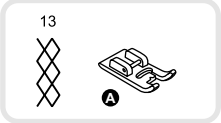

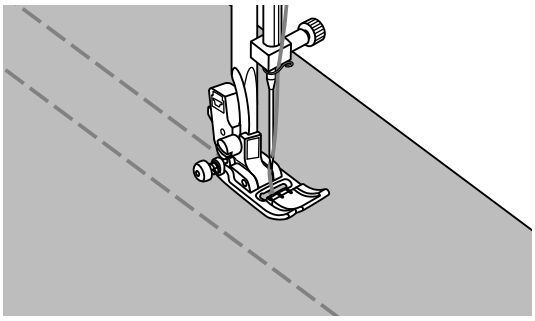

Impostare la lunghezza del punto su 4,0 mm ed allentare la tensione del filo.

Cucire con il piedino universale delle linee diritte ad una distanza di 1 cm - coprire tutta la superficie da smockare.

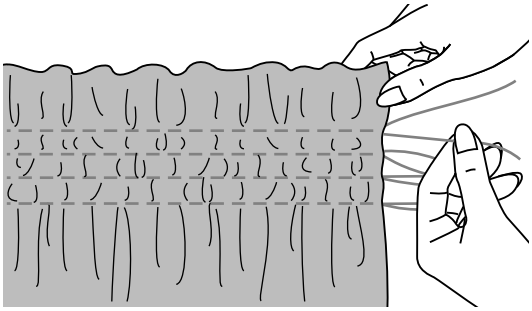

Annodare i filo da un lato.

Tirare i filo inferiore delle cuciture disporre le piegoline regolarmente. Fissare i fili.

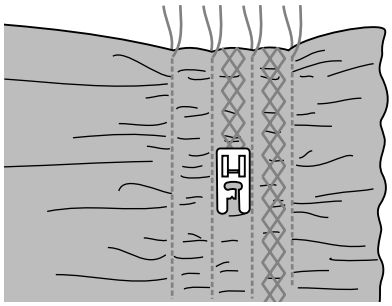

Ridurre la tensione del filo ed eseguire eventualmente un punto decorativo tra le cuciture diritte arricciate.

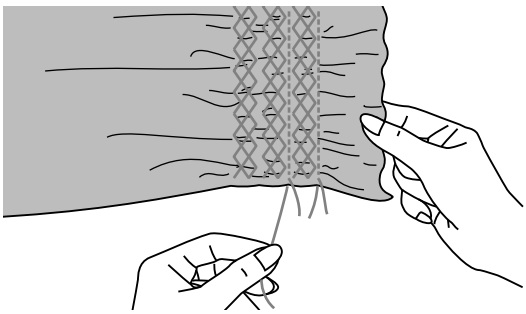

Eliminare i fili delle cuciture diritte usate per produrre l'arricciatura.

Rammendo, ricamo e monogrammi a mano libera

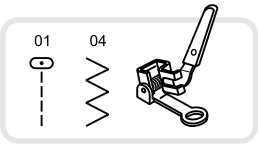

* Il piedino per rammendo non fa parte degli accessori standard della macchina. (Modello London 7)

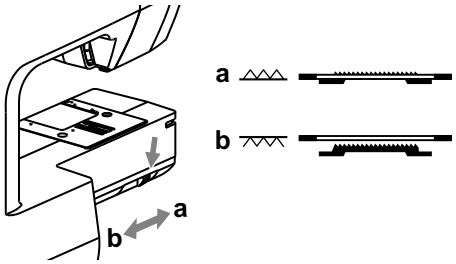

Impostare il tasto delle griffe del trasporto "⩘" per abbassarle.

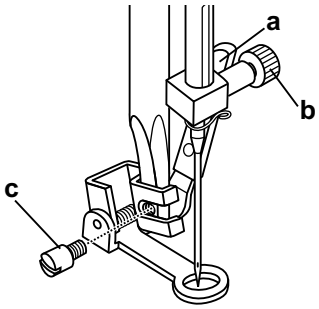

Togliere il supporto del piedino e montare il piedino per rammendare.

La leva (a) deve trovarsi dietro la vite del morsetto dell'ago (b).

Premere con l'indice da dietro contro il piedino e stringere la vite (c).

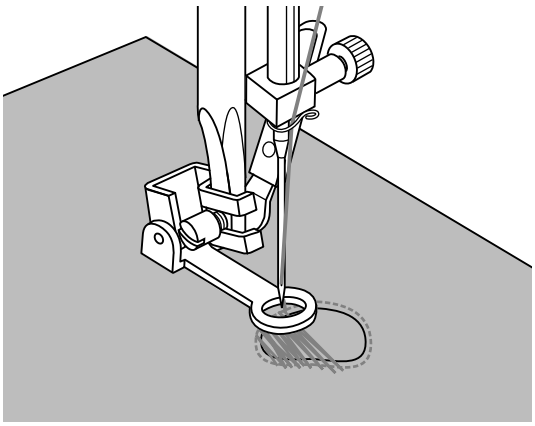

Rammendo

Prima rifinire il bordo della parte danneggiata per fermare i fili. Poi eseguire cuciture diritte regolari, lavorando da sinistra verso destra.

Girare il lavoro e cucire sopra le prime cuciture.

Muovere il lavoro più lentamente, per evitare che si formano dei buchi tra le cuciture.

Nota:

Per il rammendo a mano libera le griffe del trasporto devono essere abbassate. Il lavoro viene spostato manualmente. La velocità del cucito ed il movimento del trasporto devono essere sintonizzati.

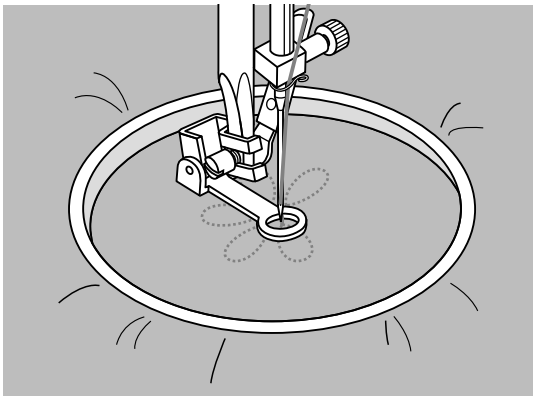

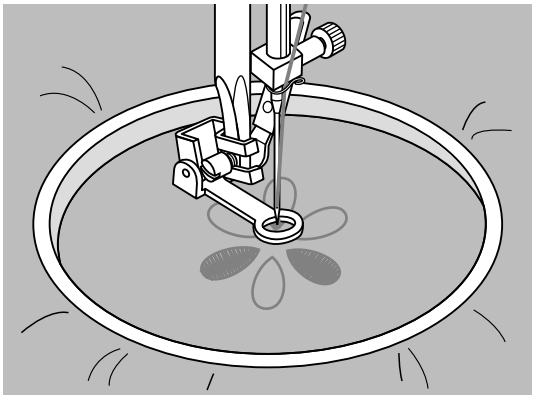

Rammendo

Selezionare il punto zigzag e impostare la larghezza del punto come desiderato.

Seguire il contorno del motivo, spostando il telaio manualmente. Lavorare con velocità regolare.

Riempire la superficie del motivo dal esterno verso l'interno. Creare un fitto riempimento di punti.

Muovendo il telaio più velocemente il punti risultano più lunghi, movimenti più lenti creano dei punto più corti.

Fissare la fine delle cuciture con alcuni punti di fermatura (premere il tasto "fermatura automatica").

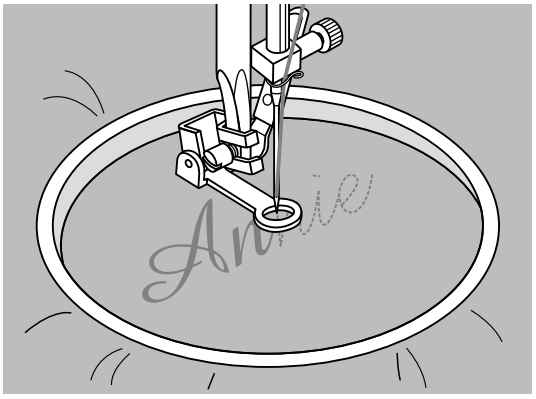

Monogrammi

Selezionare il punto zigzag e impostare la larghezza del punto come desiderato.

Eseguire le lettere con velocità regolare. Fissare la fine della lettera con alcuni punti di fermatura (premere il tasto "fermatura automatica").

* Il telaio non fa parte degli accessori standard della macchina. Il telaio può essere acquistato separatamente.

Piedino doppio trasporto

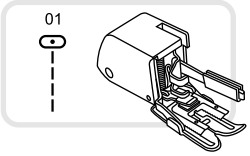

* Il piedino doppio trasporto non fa parte degli accessori standard della macchina. Questo piedino può essere acquistato separatamente.

Cercare sempre di cucire senza il piedino doppio trasporto. Usare questo piedino soltanto se è veramente necessario.

La stoffa si lascia guidare più facilmente con i piedini normali ed anche la vista sull'area di cucito è meglio.

Questa macchina per cucire garantisce ottimi risultati su tantissime stoffe, dal chiffon leggero a vari strati di jeans.

Il piedino doppio trasporto bilancia il trasporto della stoffa superiore e della stoffa inferiore, garantendo il cucito preciso di quadretti, righe ed altri disegni che devono combaciare.

Il piedino facilita inoltre il trasporto di materiali molto difficili.

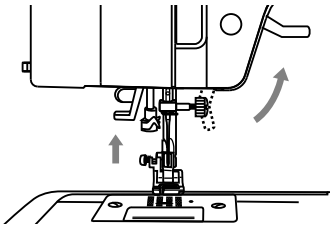

Alzare il piedino e la barra ago.

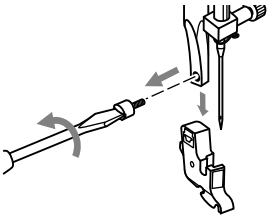

Togliere la vite della barra ago (girare in senso anti-orario) e togliere il supporto del piedino.

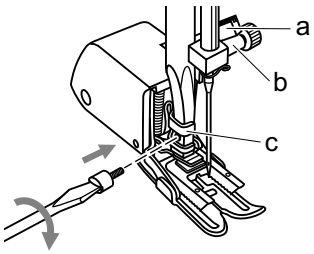

Montare il piedino doppio trasporto come segue:
- Inserire la forcella (a) sopra la vite del morsetto dell'ago e tra la barra dell'ago (b).
- Premere il fissaggio di plastica da sinistra verso destra sulla barra ago.
- Abbassare la barra ago.
- Fissare nuovamente la vite della barra dell'ago. (in senso orario)
- Accertarsi, che le due viti (del morsetto dell'ago, del fissaggio piedino) sono fissate bene.

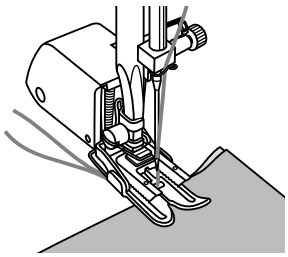

Estrarre il filo inferiore e portare i fili sotto il piedino.

Effetto specchio, modello London 8

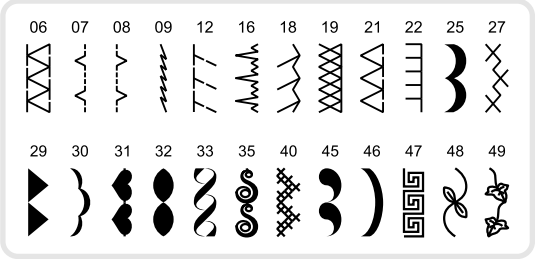

Nota:
Tutti i punti che possono essere usati in maniera speculare sono indicati nell'illustrazione a sinistra.

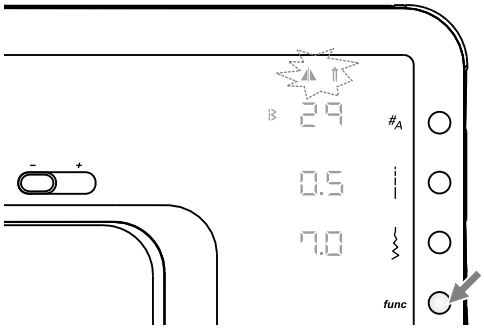

Selezionare un punto. (p.es. 29)

Premere l'apposito tasto per aprire la modalità Funzioni.

Nota:
Ambedue i simboli (effetto specchio e limitazione dell'ago doppio) lampeggiano.

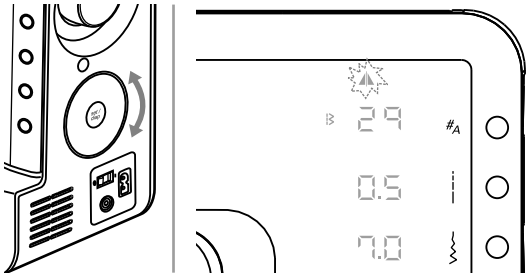

Scorrere con la manopola per la selezione del punto verso la funzione effetto specchio.

Nota:
Appena inizia lo scorrimento lampeggia solo la funzione selezionata.

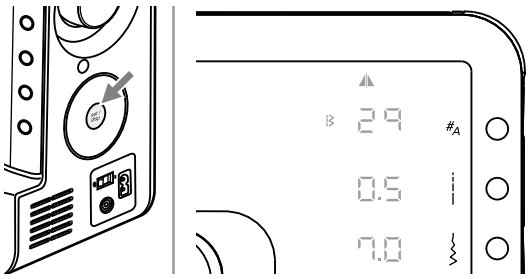

Premere il tasto Conferma / Indicazione per attivare la funzione Effetto specchio e per memorizzarla.

Nota:
Disegni speculari possono essere combinati con altri punti.

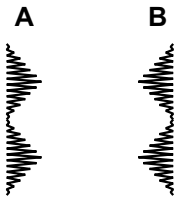

A: Punto normale

B: Punto con effetto specchio

Ago doppio, modello London 8

Nota:
Gli aghi doppi non fanno parte degli accessori standard della macchina. Gli aghi possono può essere acquistati separatamente.

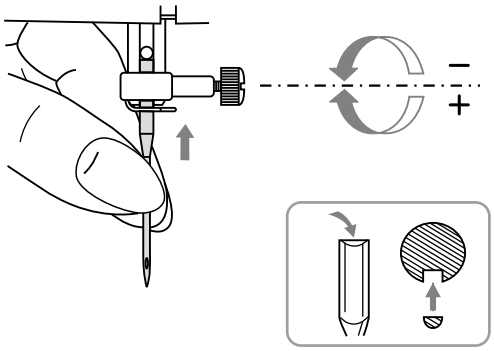

Inserire l'ago doppio.

Attenzione:
Usare l'ago doppio sempre insieme al piedino universale, indipendentemente dalla lavorazione. Utilizzare solo aghi doppi con una distanza massima tra gli aghi di 2 mm (codice bernette # 502020.62.91)

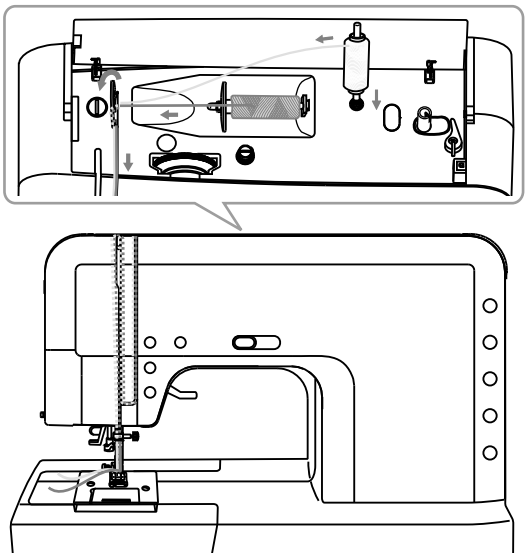

Premere il perno portafilo leggermente indietro e spostarlo finché si arresta in una posizione verticale. Mettere il rocchetto di filo ed infilare l'ago sinistro.

Inserire il secondo perno portafilo (fa parte degli accessori standard) nell'apposito foro sulla macchina per cucire. Infilare il secondo filo (ago destro) nella maniera abituale, **senza** infilare la guida sopra l'ago.

Infilare gli aghi separatamente.

Nota:
I due fili dell'ago doppio dovrebbero essere dello stesso spessore. Si può lavorare con colori diversi.

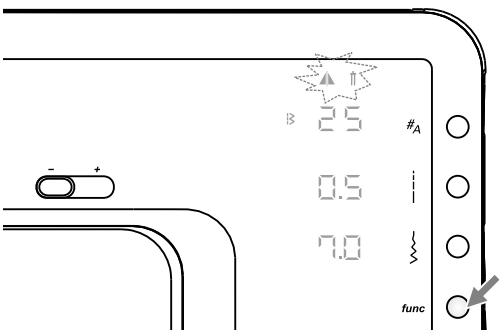

Selezionare il punto.

Premere il tasto delle funzioni per aprire il programma desiderato.

Nota:
I punti 10, 50 -60 e gli alfabeti non possono essere realizzati con l'ago doppio.

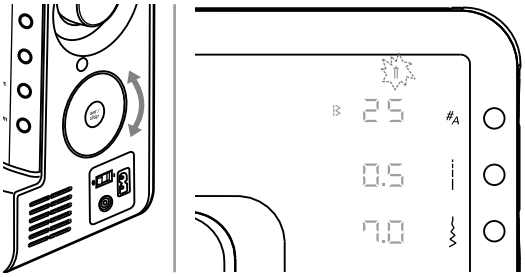

Scorrere con la manopola per la selezione del punto verso la funzione ago doppio.

Nota:
Ambedue i simboli (effetto specchio e limitazione dell'ago doppio) lampeggiano. Appena inizia lo scorrimento lampeggia solo la funzione selezionata.

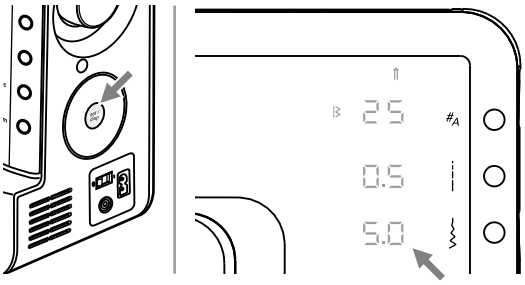

Premere il tasto Conferma / Indicazione per attivare la funzione Ago doppio e per memorizzarla.

La macchine adatta la larghezza del punto automaticamente per il cucito con l'ago doppio.

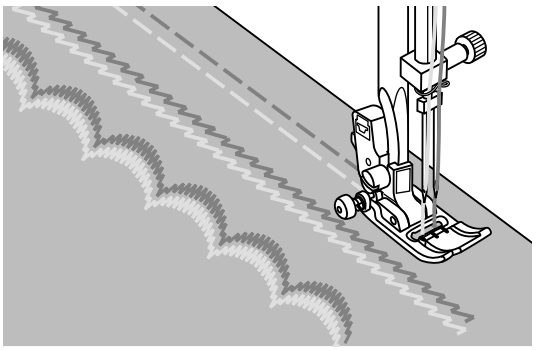

La macchina esegue il punto selezionato in due file parallele.

Importante!
- Durante il cucito con l'ago doppio è consigliata una velocità relativamente lenta, per garantire una buona qualità del punto.
- La funzione ago doppio rimane attiva, anche se viene selezionato un altro punto. Per cancellare la funzione Ago doppio bisogna selezionarla nuovamente.

Memoria, modello London 8

La memoria della macchina consente la combinazione e la memorizzazione di vari punti e lettere. Le combinazioni memorizzate possono essere riattivate in ogni momento e rimangono nella memoria anche se la macchina per cucire è stata spenta.

Nota:
- La memoria dispone di 30 posti di memoria.
- I motivi possono essere selezionati nella categoria Punti o nella categoria Alfabeti e realizzati nella sequenza desiderata.
- I punti 10 e 50-60 non sono memorizzabili.
- Durante l'esecuzione di punti o combinazioni memorizzati il tasto per cucire indietro non funziona.

Modalità memoria

Nota:
- Se la memoria è vuota e il tasto mem viene premuto, si attiva automaticamente la modalità Programmazione .
- Se la memoria occupata e il tasto mem viene premuto, si attiva automaticamente la modalità Controllo /Modifica

Modalità memoria - Programmazione

La **modalità Programmazione** della memoria (il numero del punto lampeggia) permette la memorizzazione dei punti

Modalità memoria - Controllo /Modifica

Nella **modalità Controllo/Modifica** è possibile controllare e modificare la sequenza dei punti e di aggiungere o cancellare dei punti.

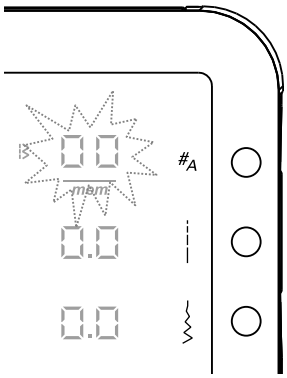

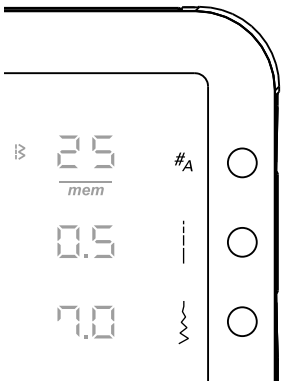

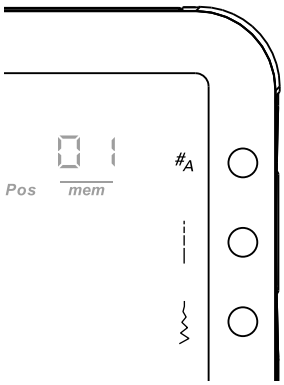

Panoramica Programmazione della memoria

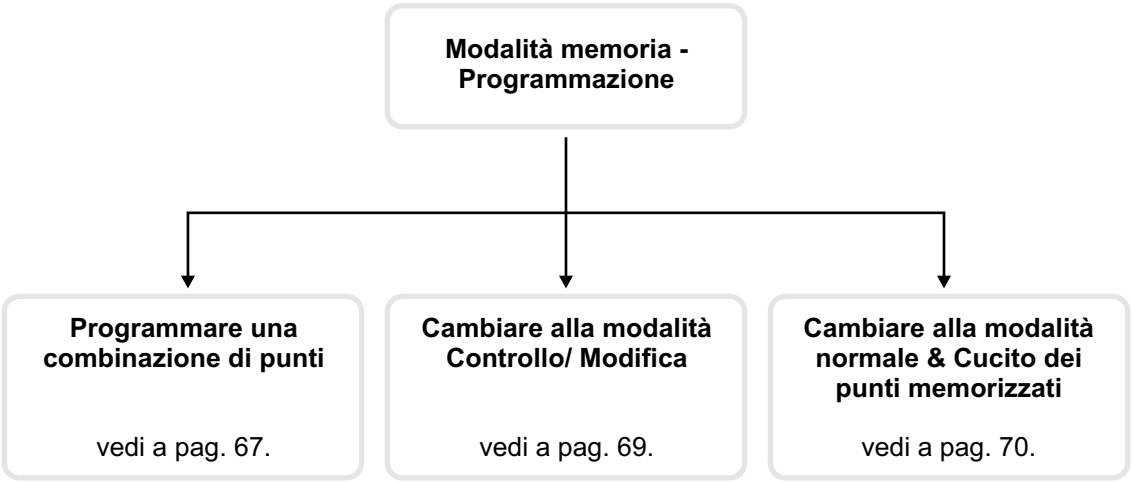

Panoramica Controllo / Modifica della memoria

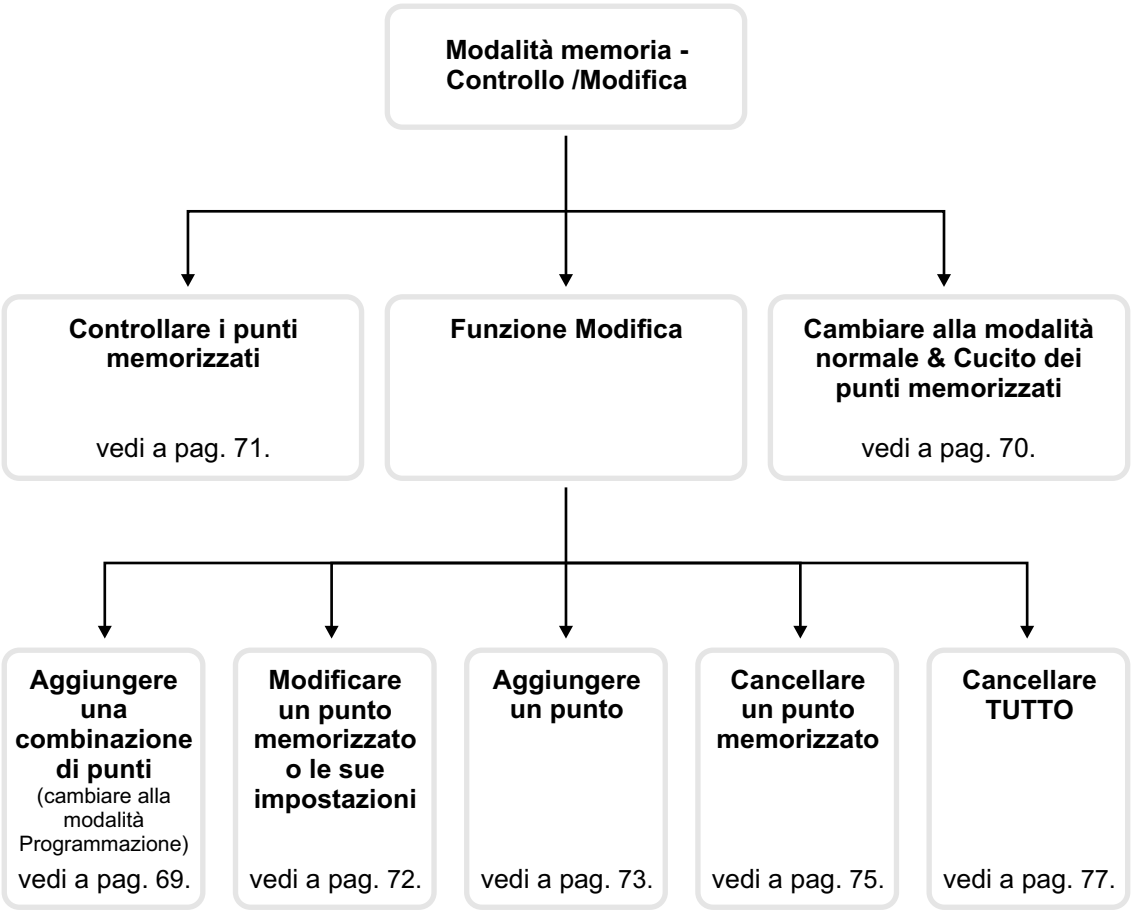

Programmare una combinazione di punti nella memoria

Premessa: Memoria vuota (vedi a pagina 77 o svuotare la memoria)

Per aprire la memoria premere il tasto per la programmazione della memoria.

Prima posizione della memoria

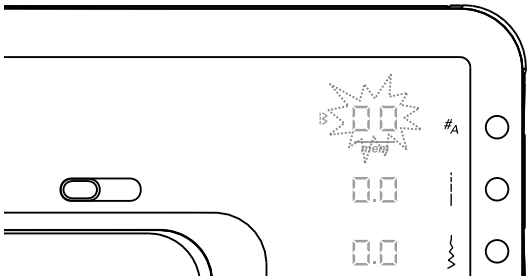

Il numero del punto inizia a lampeggiare.
La memoria attivata è indicata da " mem " sotto il numero del punto.

Prima posizione della memoria

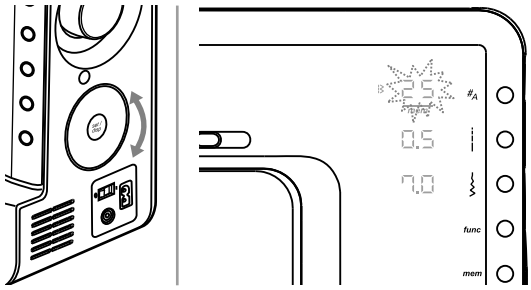

Usare la rotella per selezionare il punto desiderato.

per esempio il punto n.25

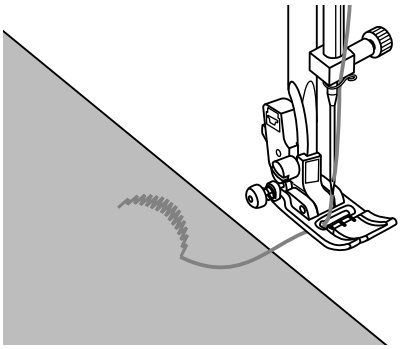

Importante:
Prima di premere il tasto Conferma/Indicazione:
- Le caratteristiche del punto selezionato (p.es. lunghezza punto, larghezza punto, effetto specchio, funzione di limitazione ago doppio) possono essere modificate tramite gli appositi tasti.
- Premere il tasto Start/Stop oppure il reostato per fare una prova di cucito.
  La macchina si ferma automaticamente alla fine del punto.

Prima posizione della memoria

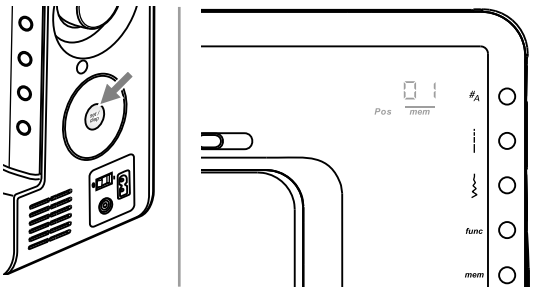

Premere il tasto Conferma/Indicazione per memorizzare il punto.
Dopo aver premuto il tasto appare sul display per 2 secondi la posizione della memoria (01 = prima posizione della memoria).

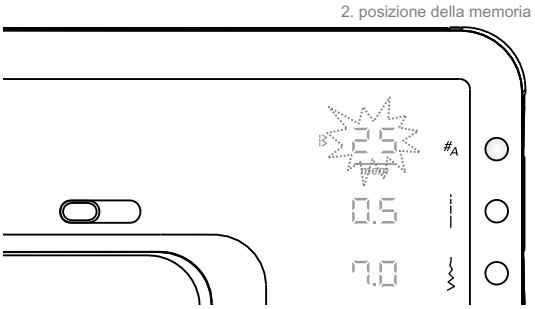

Il numero del punto continua a lampeggiare dopo l'ultimo punto programmato e la memoria è pronta per la programmazione del prossimo punto.

Ripetere i passaggi sopra indicati per piu punti in modo di essere salvati nella memoria.

Nota:
- Punti e alfabeti possono essere combinati e salvati.
- Cliccare due volte (doppio clic) il tasto per la selezione Punti /Alfabeto per aprire il menu degli alfabeti. Poi ripetere il procedimento come spiegato sopra.

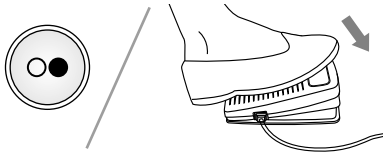

Premere il tasto Start/Stop oppure il pedale per cucire la combinazione memorizzata.

Nota:
Quando la memoria è piena (30 posti di memoria), la macchina avverte con tre segnali acustici brevi.

Cambiare dalla modalità Programmazione alla modalità Controllo/ Modifica della memoria

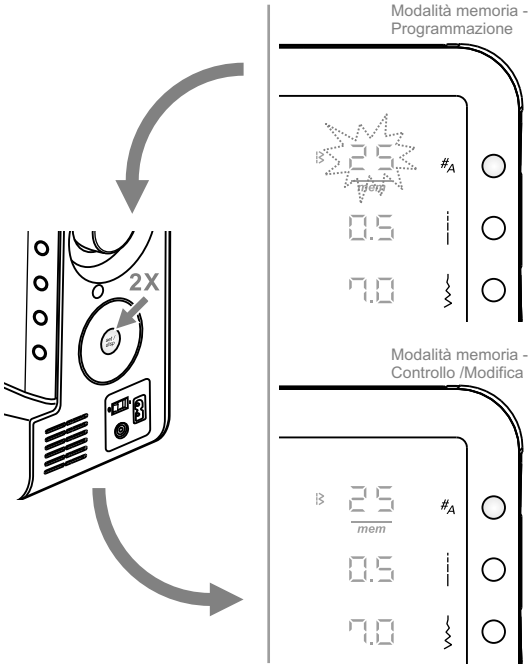

Memorizzando un punto con la modalità Programmazione attivata, si può cambiare alla modalità Controllo/Modifica con un doppio clic del tasto Conferma/Indicazione.

Con la modalità Controllo/Modifica attivata, si può cambiare alla modalità Programmazione con un doppio clic del tasto Conferma/Indicazione.

Funzione Modifica della memoria - Aggiungere nuovi punti a una combinazione già salvata

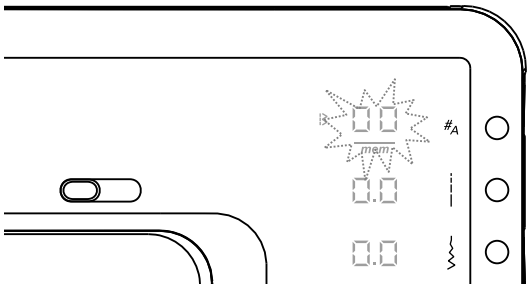

Premere il tasto della memoria per aprire la modalità Controlla/Modifica. Sul display è visualizzato il punto che si trova sul primo posto di memoria.

Premere due volte il tasto Conferma/Indicazione per cambiare alla modalità Programmazione della memoria. Sul display si vede la prima posizione libera dopo l'ultimo punto memorizzato.

Per aggiungere ulteriori punti nuovi procedere come è descritto sulle pagine 67 / 68.

Esempio:

Punti salvati nella memoria, prima di aggiungere punti nuovi:

Numero del punto	25	26	15
Posizione della memoria	01	02	03

Sequenza dei punti nella memoria dopo l'inserimento del punto 01:

Numero del punto	25	26	15	**01**
Posizione della memoria	01	02	03	04

Cambiare dalla memoria alla modalità normale

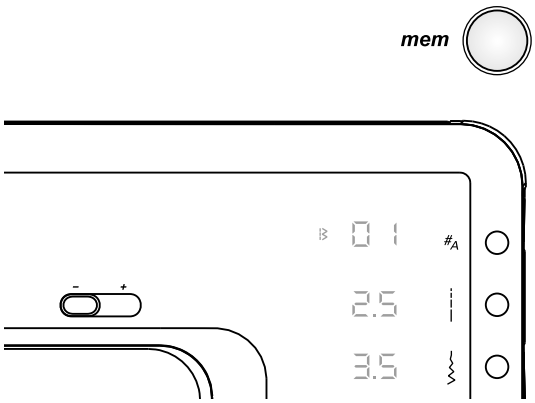

Premere il tasto della memoria per abbandonare la memoria e per ritornare alla modalità normale.

Cucire il motivo memorizzato

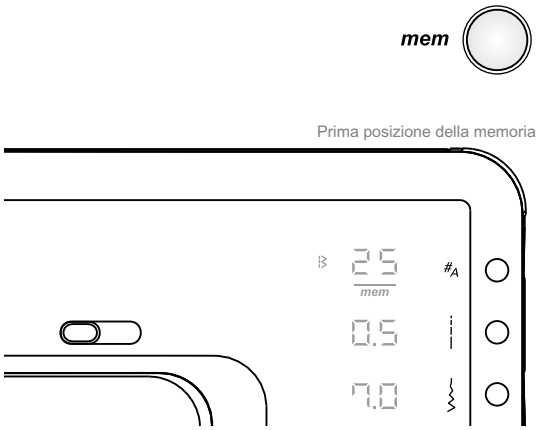

Aprire la modalità memoria premendo l'apposito tasto. Il motivo che si trova sul primo posto della memoria appare sul display.

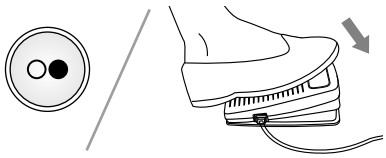

Per iniziare il cucito dei punti memorizzati premere il tasto Start/Stop oppure il pedale.

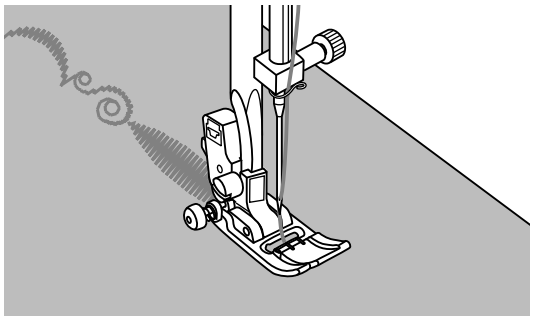

Durante il cucito sono indicati sul display le informazioni relative al punto.

Controllare i punti memorizzati

Premessa: nella memoria sono stati salvati dei punti in precedenza.

Aprire la modalità Controlla /Modifica la memoria premendo il tasto memoria.
Sul display appare il punto che si trova sulla prima posizione della memoria.

Prima posizione della memoria

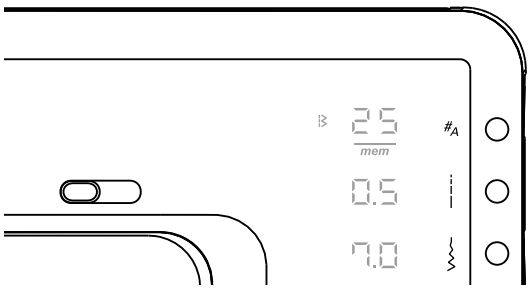

2. posizione della memoria

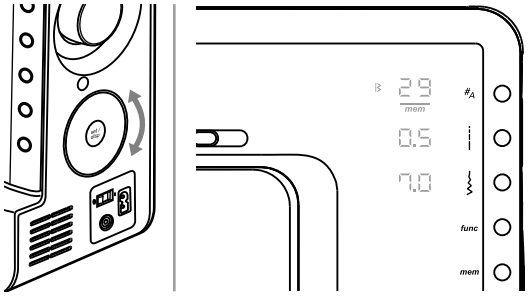

Punti

Girare la rotella per controllare ogni punto nella memoria e le rispettive impostazioni dei punti.

Prima posizione della memoria

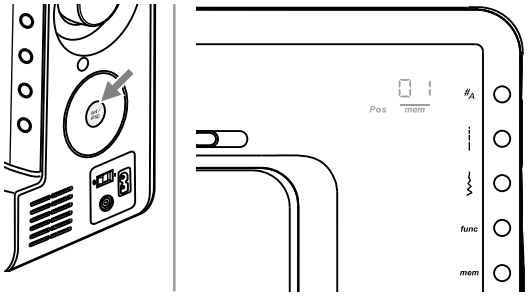

Posizione della memoria

Premere il tasto Conferma /Indicazione della memoria per cambiare al display che indica le posizioni della memoria.

Nota:
Mentre è attivata la modalità Controlla/Modifica della memoria è possibile cambiare dalla posizione della memoria al display dei punti tramite il tasto Conferma/Indicazione.

3. posizione della memoria

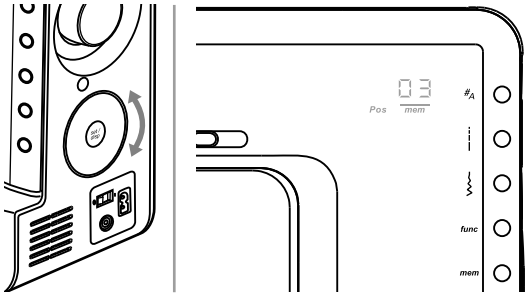

Per andare alla varie posizioni della memoria, usare la rotella.

Nota:
Premendo il pulsante Start/Stop o il pedale, la macchina inizia a cucire dall' attuale posizione della memoria e continua a cucire.

Funzione Modifica la memoria - Modificare un punto o le sue impostazioni

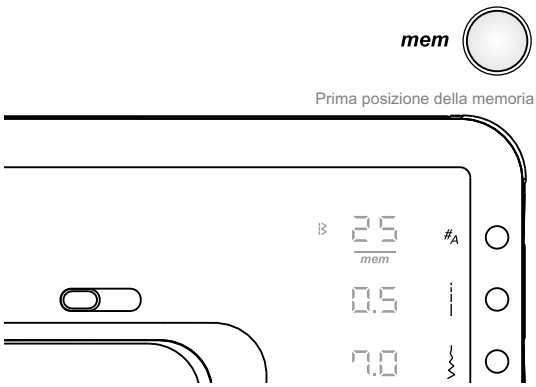

Premessa: nella memoria sono stati salvati dei punti in precedenza

Aprire la modalità Controlla /Modifica la memoria premendo il tasto memoria.
Sul display appare il punto che si trova sulla prima posizione della memoria.

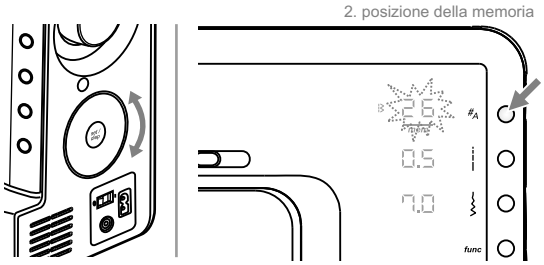

Selezionare con la rotella il motivo che deve essere sostituito o modificato.
Premere il tasto delle categorie Punti/Alfabeti per consentire la modifica del punto. Il numero del punto inizia a lampeggiare.
Le impostazioni possono essere modificate premendo i tasti della lunghezza o della larghezza del punto oppure il tasto delle funzioni.

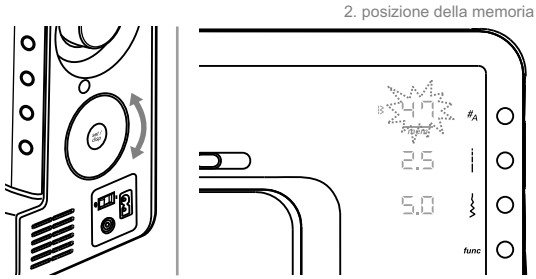

Impostare i valori desiderati con la rotella.
Die gewünschten Werte mit dem Drehknopf einstellen. (P.es. punto n. 47)

Importante:
Prima di premere il tasto Conferma / Indicazione della memoria:
- Le caratteristiche del punto selezionato (p.es. lunghezza punto, larghezza punto, effetto specchio, funzione di limitazione ago doppio) possono essere modificate tramite gli appositi tasti.
- Premere il tasto Start/Stop oppure il reostato per fare una prova di cucito. La macchina si ferma automaticamente alla fine del punto.

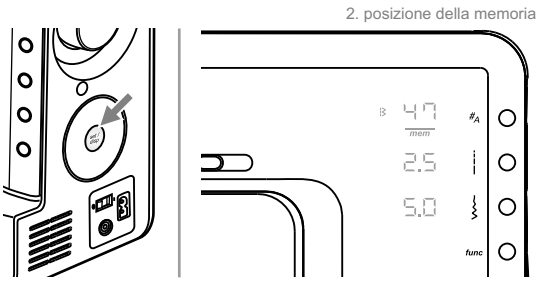

Per salvare e per ritornare alla modalità Controlla/Modifica la memoria premere il tasto Conferma/Indicazione.

Esempio:
Punti esistenti nella memoria, prima della sostituzione del punto n.26:

Numero del punto	25	26	15	01	30	48
Posizione della memoria	01	02	03	04	05	06

Sequenza dei punti nella memoria dopo l'inserimento del punto n.26:

Numero del punto	25	**47**	15	01	30	48
Posizione della memoria	01	02	03	04	05	06

Funzione Modifica la memoria - Aggiungere un nuovo punto

Premessa: nella memoria sono stati salvati dei punti in precedenza

Aprire la modalità Controlla /Modifica la memoria premendo il tasto memoria.
Sul display appare il punto che si trova sulla prima posizione della memoria.

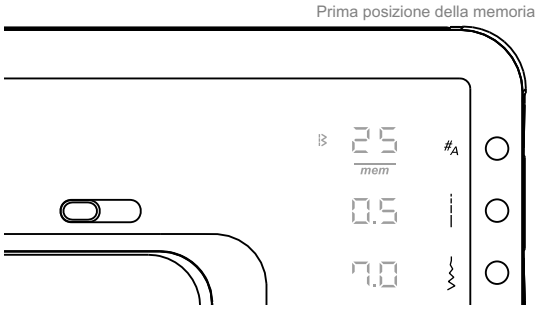

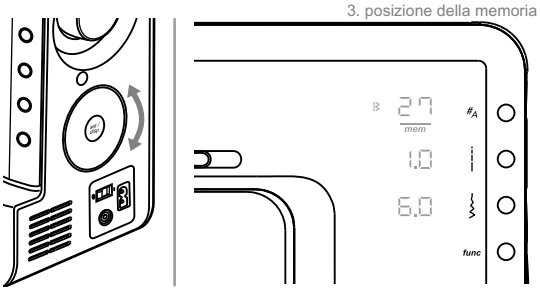

Selezionare con la manopola il punto, davanti al quale si desidera inserire il punto nuovo.

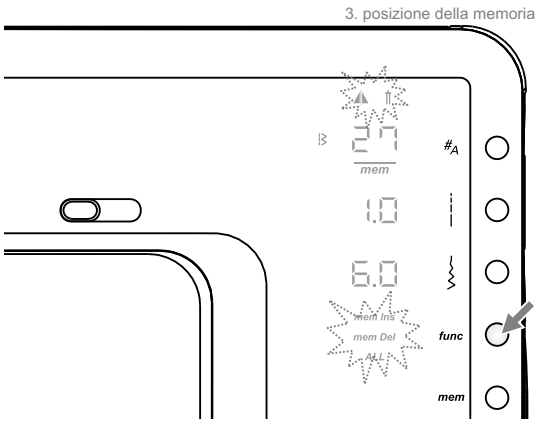

Aprire il programma delle funzioni, premendo l'apposito tasto.

Nota:
Tutti i simboli delle funzioni lampeggiano.
Selezionare con la manopola la funzione desiderata - solo la funzione selezionata lampeggia.

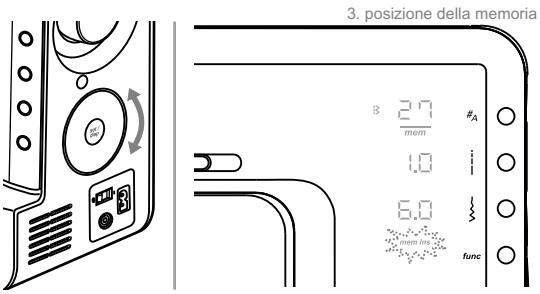

Scorrere con la rotella alla funzione mem Inserire.

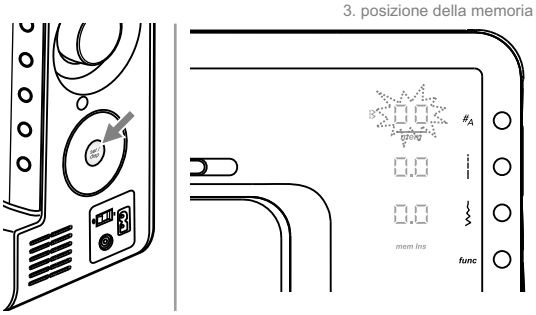

Premere il tasto Conferma / Indicazione per creare un posto vuoto nella memoria.

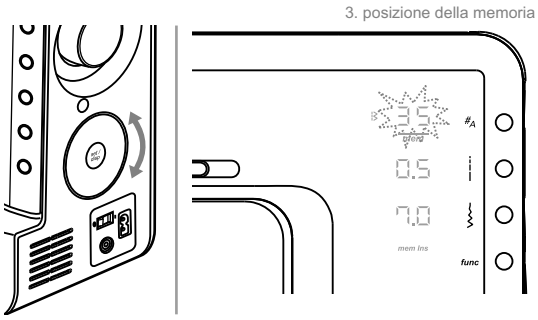

Scegliere con la manopola di selezione il punto desiderato (p.es.punto n.35).

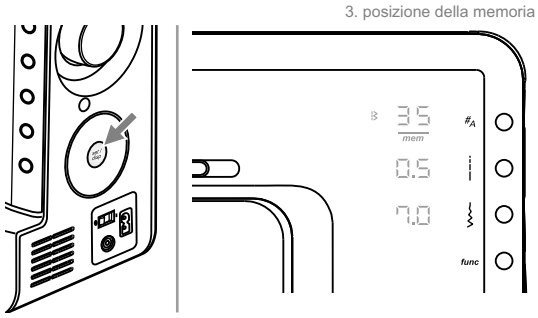

Per salvare e per ritornare alla modalità Controlla/Modifica la memoria premere il tasto Conferma/Indicazione.

Nota:
Premendo gli appositi tasti, le impostazioni del punto selezionato possono essere modificate, p.es. lunghezza e larghezza del punto, effetto specchio e ago doppio.

Esempio:

Punti esistenti nella memoria, prima del inserimento del nuovo punto:

Numero del punto	25	26	27	01	30	48
Posizione della memoria	01	02	03	04	05	06

Punto selezionato n.27 sulla terza posizione della memoria.

Sequenza dei punti nella memoria dopo l'inserimento di un altro punto:

Numero del punto	25	26	**35**	27	01	30	48
Posizione della memoria	01	02	**03**	04	05	06	07

Il nuovo punto n.35 è adesso sulla terza posizione ed il punto n.27 è sulla quarta posizione della memoria.

Funzione Modifica la memoria - Cancellare un motivo memorizzato

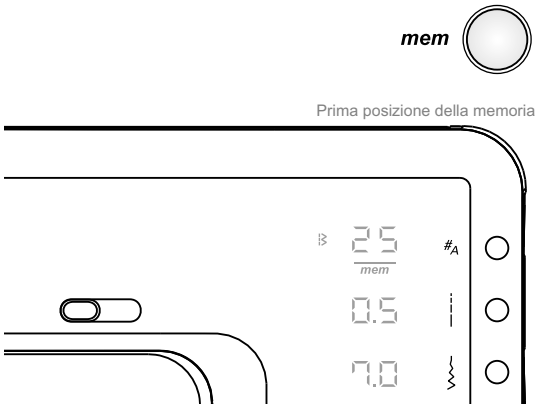

Aprire la modalità Controllo /Modifica della memoria premendo il tasto memoria. Sul display appare il punto che si trova sulla prima posizione della memoria.

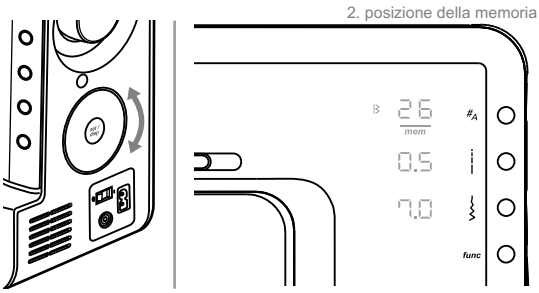

Selezionare con la manopola il punto da cancellare.

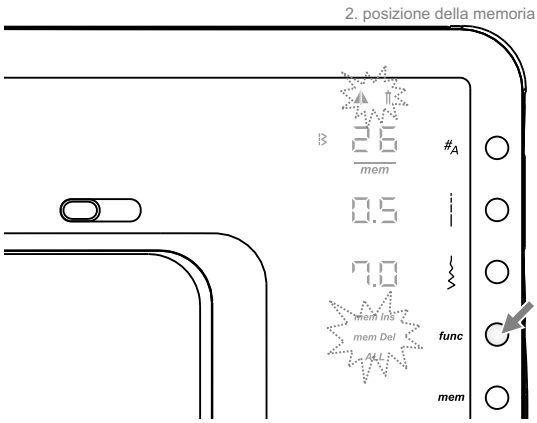

Aprire il programma delle funzioni, premendo l'apposito tasto.

Nota:
Tutti i simboli delle funzioni lampeggiano.
Selezionare con la manopola la funzione desiderata - solo la funzione selezionata lampeggia.

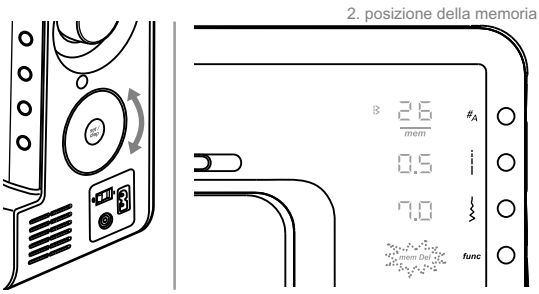

Scorrere con la rotella sulla funzione mem Cancella.

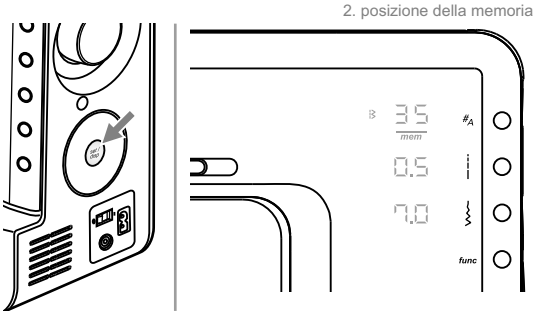

Premere il tasto Conferma/Indicazione per cancellare il motivo e per ritornare alla modalità Controllo/Modifica.

Esempio:

Punti esistenti nella memoria prima della cancellazione del punto:

Numero del punto	25	26	35	27	01	30	48
Posizione della memoria	01	02	03	04	05	06	07

Punto selezionato n. 26 sulla seconda posizione della memoria

Sequenza dei punti nella memoria dopo la cancellazione del punto n.26:26:

Numero del punto	25	35	27	01	30	48
Posizione della memoria	01	02	03	04	05	06

Il nuovo punto n.35 è adesso sulla seconda posizione della memoria.

Funzione Modifica la memoria - Cancellare TUTTO

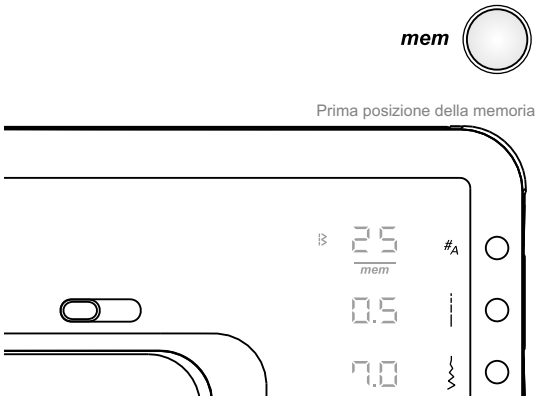

Aprire la modalità Controllo /Modifica della memoria premendo il tasto memoria.

Sul display appare il punto che si trova sulla prima posizione della memoria.

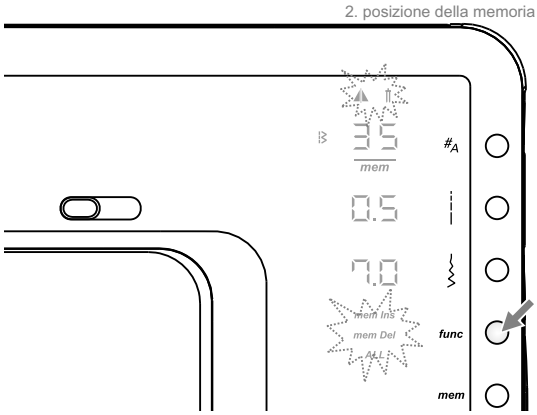

Premere il tasto Funzioni per aprire il programma delle funzioni.

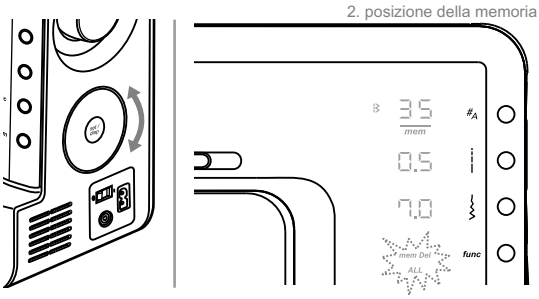

Scorrere con la rotella sulla funzione mem Cancellare TUTTO e premere il tasto Conferma/Indicazione.

Sul display è visualizzato solamente "$\overline{mem}$" e Del ALL sta lampeggiando. Premere per confermare.

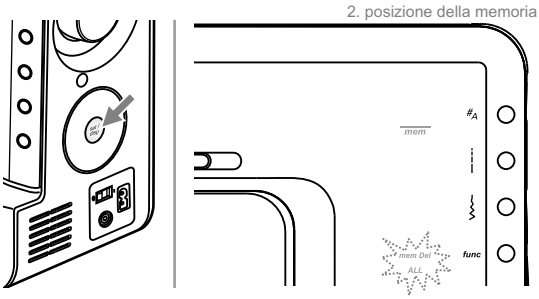

Premere il tasto Conferma/Indicazione per 2 secondi, finché si sente il segnale acustico.

Tutti i punti memorizzati sono cancellati e la macchina ritorna alla modalità Programmazione della memoria.

Nota:

Se un altro tasto è stato premuto o se il tasto Conferma/Indicazione non è stato premuto abbastanza lungo, la macchina ritorna alla modalità Controllo /Modifica della memoria e il contenuto della memoria rimane intatto.

Indicazioni di avvertenza

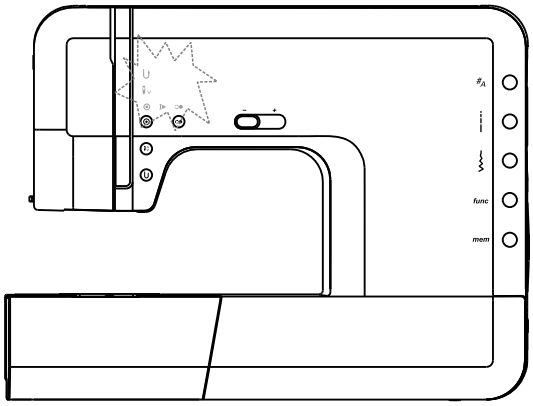

Indicazione di avvertenza

La macchina è bloccata

Il punto esclamativo significa, che il filo è intrecciato oppure bloccato, che il volantino non gira oppure che la stoffa è troppo pesante.

L'alimentazione del motore viene interrotta e tutte le lampadine LED nell'area coinvolta (lato destro della macchina) si spegnono, eccetto 5 lampadine sul davanti, che continuano a lampeggiare per 2 secondi.

Per favore consultare il capitolo "Soluzione di problemi di funzionamento" a pagina 77 - 78.

Segnali acustici

- Uso corretto: 1 suono
- Uso non corretto: 3 suoni brevi
- Malfunzionamento e blocco della macchina: 3 suoni brevi
- Memoria piena: 3 suoni brevi

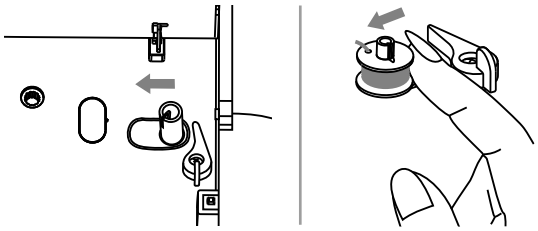

Riportare il perno del filarello a sinistra

Premendo un qualsiasi tasto della macchina quando la spolina è piena o il perno del filarello si trova ancora nella posizione destra (avvolgimento), la macchina produce 3 segnali acustici di avvertimento. Riportare il perno del filarello nella posizione originale a sinistra.

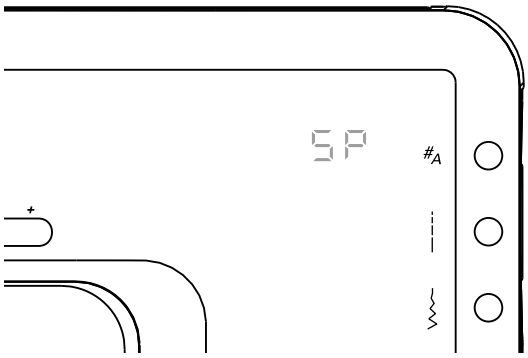

Nota:

Premendo il perno del filarello verso destra, sul display appare il simbolo " SP ".

Pulizia

Attenzione:
Mettere l'interruttore su ("O"). Staccare la macchina dalla corrente prima di effettuare qualsiasi intervento.

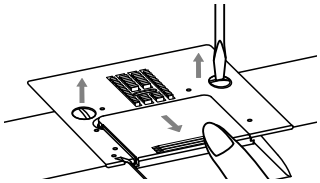

Togliere la placca ago.
Portare l'ago nella posizione piu alta e togliere il piedino.
Aprire il coperchio del crochet, svitare le due viti, poi togliere la placca ago.

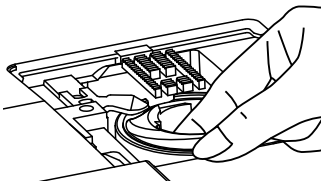

Premere il porta-crochet verso destra, alzarlo ed estrarlo.

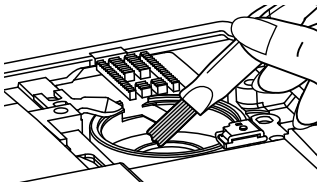

Pulire l'area del crochet.

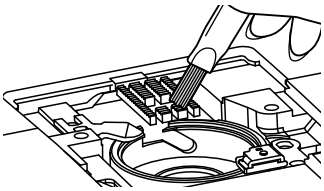

Pulire le griffe del trasporto ed il porta-crochet prima con un pennello, poi con un panno morbido ed asciutto.

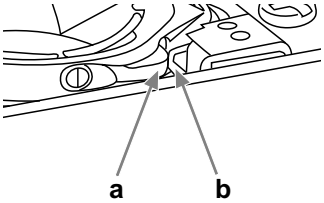

Inserire il porta-capsula nel crochet in modo che la punta (a) viene a trovarsi nel fermo (b), come e illustrato.
Rimettere la placca e stringere le due viti. Inserire la spolina, chiudere il coperchio del crochet e montare il piedino.

Importante:
Polvere, residui di stoffa e filo devono essere eliminati regolarmente.
NON lubrificare il crochet Drop-in!
Si consiglia inoltre, di rivolgersi ad un rivenditore BERNINA autorizzato per le revisioni periodiche.

Sostituzione lampadina LED

Questa macchina e dotata di una illuminazione LED a lunga durata. La durata della lampadina corrisponde normalmente alla durata della macchina. Ma se dovesse essere necessario di cambiarla, si consiglia di rivolgersi ad un tecnico BERNINA.

Tabella per la soluzione di problemi di funzionamento

Se si manifestano disturbi di funzionamento, si consiglia di verificare i seguenti punti, prima di portare la macchina a riparare. Se il problema persiste, contattare il rivenditore BERNINA.

DIFETTO	CAUSA	SOLUZIONE	VEDI PAG.
Il filo superiore si strappa	1. La macchina non e infilata correttamente	1. Infilare la macchina nuovamente	14
	2. La tensione del filo e troppo forte	2. Ridurre la tensione del filo superiore (numero inferiore)	18
	3. Il filo e troppo spesso per l'ago utilizzato	3. Adoperare un ago piu grosso	21
	4. L'ago non e inserito correttamente	4. Togliere l'ago ed inserirlo nuovamente (parte piatta rivolta indietro)	17
	5. Il filo si intreccia intorno al perno portafilo	5. Togliere il filo ed avvolgerlo	14
	6. L'ago e dannegggiato	6. Sostituire l'ago	17
Il filo inferiore si strappa	1. La spolina non e inserita correttamente	1. Togliere la spolina ed inserirla correttamente il filo si deve svolgere senza impedimento	13
	2. Il filo inferiore non è infilato correttamente	2. Controllare la spolina e il porta-spolina	13
	3. La tensione del filo inferiore e troppo forte	3. Correggere la tensione del filo	18
Punti difettosi	1. L'ago non e inserito correttamente	1. Togliere l'ago ed inserirlo nuovamente (parte piatta rivolta indietro)	17
	2. L'ago e difettoso	2. Sostituire l'ago	17
	3. Lo spessore dell'ago non e adatto al filo/ materiale	3. Usare l'ago adatto alla stoffa ed al filo	21
	4. Il piedino non e montato correttamente	4. Controllare il piedino e montarlo correttamente	32-33
	5. La macchina non e infilata correttamente	5. Infilare la macchina	14
	6. La pressione del piedino non e sufficiente	6. Correggere la pressione del piedino	18
L'ago si spezza	1. L'ago e difettoso	1. Sostituire l'ago	17
	2. Il piedino non e montato correttamente	2. Togliere l'ago ed inserirlo nuovamente (parte piatta rivolta indietro)	17
	3. Lo spessore dell'ago non e adatto alla stoffa	3. Usare l'ago adatto alla stoffa ed al filo	21
	4. Un piedino sbagliato e montato	4. Adoperare il piedino adatto	32-33
	5. La vite del morsetto dell'ago non e avvitata bene	5. Stringere la vite con un cacciavite	17
	6. Il piedino non e adatto al punto selezionato	6. Montare il piedino corretto	32-33
	7. La tensione del filo e troppo forte	7. Ridurre la tensione del filo	18
Punti lenti	1. La macchina non e infilata correttamente	1. Controllare l'infilatura	14
	2. La spolina non e inserita correttamente	2. Infilare il filo inferiore come illustrato	11
	3. La relazione tra ago/ filo/ stoffa non e corretta	3. Lo spessore dell'ago deve essere adatto alla stoffa ed al filo	21
	4. La tensione del filo non e regolata correttamente	4. Correggere la tensione del filo	18

DIFETTO	CAUSA	SOLUZIONE	VEDI PAG.
Le cuciture oppure la stoffa si increspano	1. L'ago e troppo spesso per il materiale	1. Adoperare un ago piu sottile	21
	2. La lunghezza del punto non e regolata correttamente	2. Regolare la lunghezza del punto	--
	3. La tensione del filo e troppo forte	3. Ridurre la tensione del filo	18
Le cuciture si increspano	1. La tensione e troppo forte	1. Ridurre la tensione del filo	18
	2. Il filo superiore non e infilato correttamente	2. Infilare nuovamente	14
	3. L'ago e troppo spesso per la stoffa	3. Usare un ago adatto alla stoffa ed al filo	21
	4. Il punto e troppo lungo	4. Ridurre la lunghezza del punto	--
	5. La pressione del filo non e corretta	5. Cambiare la pressione del piedino	18
I punti risultano deformati	1. Piedino sbagliato	1. Usare il piedino corretto	32-33
	2. La tensione e troppo forte	2. Ridurre la tensione del filo	18
La macchina e bloccata	1. Il filo e bloccato nel crochet	1. Togliere il filo superiore e la spolina	79
	2. Le griffe del trasporto sono sporche di residui di filo	2. Girare il volantino manualmente in avanti ed indietro per togliere i residui di filo	
La macchina e rumorosa	1. Crochet e barra ago sono sporchi di residui di filo	1. Togliere i residui di filo	79
	2. L'ago e danneggiato	2. Inserire un ago nuovo	17
	3. Rumore dall'interno del motore	3. Questo e normale	--
	4. Filo intrecciato nel crochet	Togliere il filo superiore e la spolina. Girare il volantino manualmente in avanti ed indietro per togliere i residui di filo	79
	5. Griffe sporche		
Punti difettosi, trasporto irregolare	1. Filo di qualita scadente	1. Usare solo filati di qualita	21
	2. Infilatura del filo inferiore non corretta	2. Togliere la spolina ed infilare nuovamente	13
	3. La stoffa e stata tirata durante il cucito	3. Non tirare la stoffa durante il cucito - lasciare che la macchina trasporti il lavoro	--
La macchina si blocca	1. La macchina non e accesa	1. Accendere la macchina	8
	2. La macchina non e collegata alla corrente	2. Inserire il cavo di corrente e collegare la macchina alla rete di corrente	8

Diagramma Modalità normale

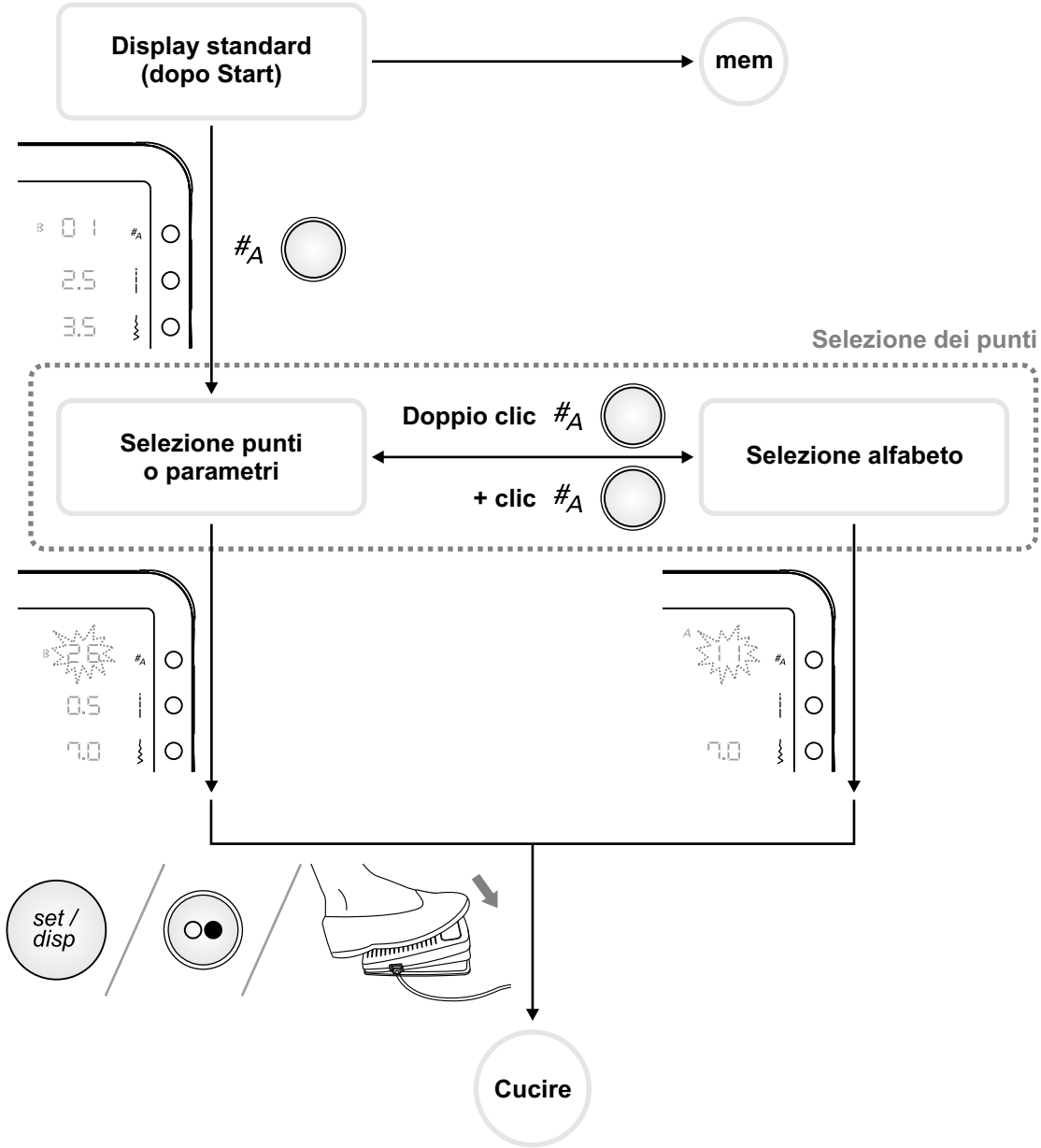

Diagramma modalità memoria

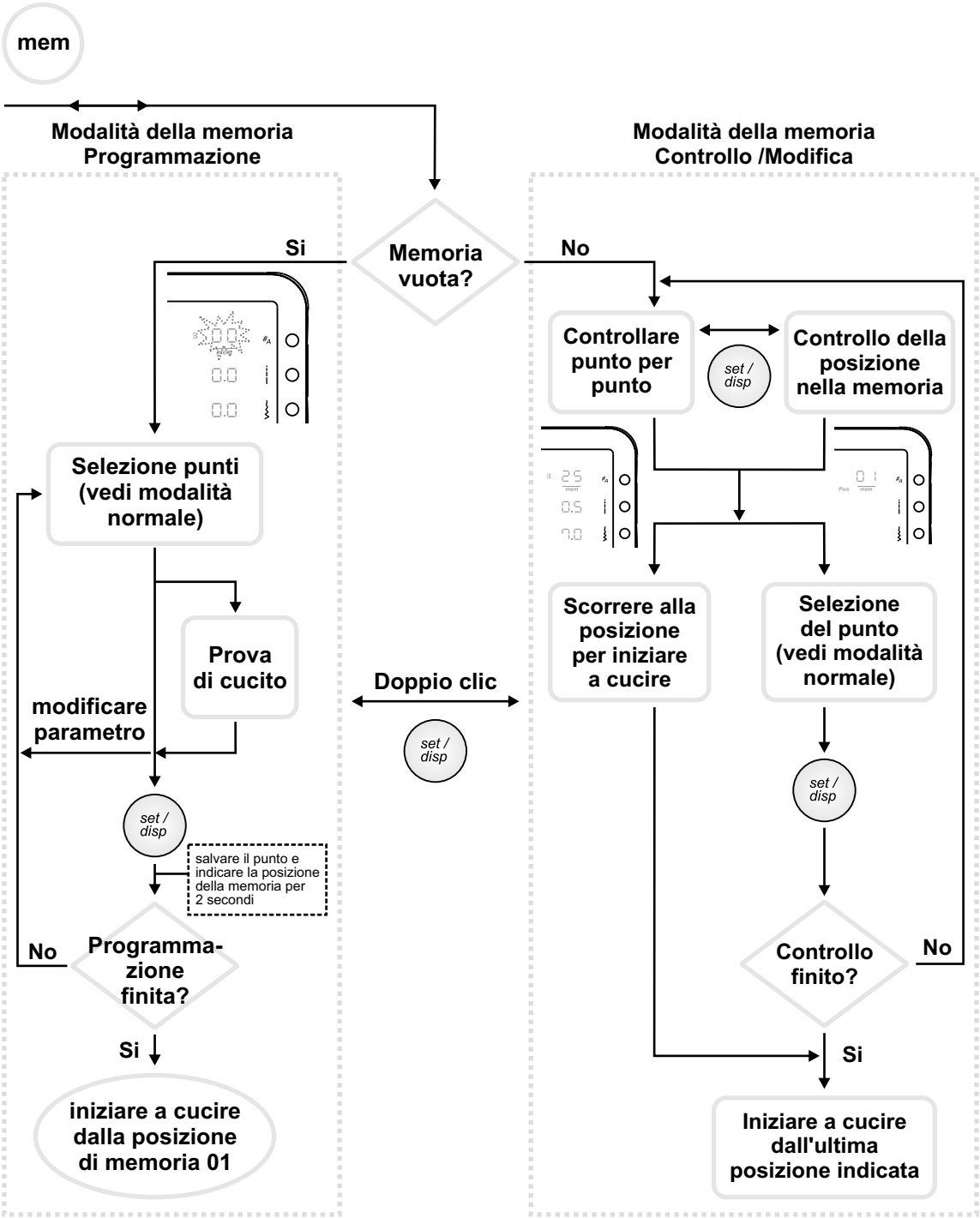

bernette
sublime

IT - 05/2013
502020.83.63 / 021H1D1201
© BERNINA International AG
Steckborn CH, www.bernina.com

For more information visit
www.mybernette.com