ANLEITUNG

Cap "Cosmo"

SCHNITT AUSDRUCKEN

1. Schnittmuster-PDF öffnen und das Kontrollquadrat auf Seite 1 mit der Einstellung «Originalgrösse» auf DIN A4-Papier ausdrucken (nicht «Anpassung an Seitengrösse» anklicken!)
2. Quadrat kontrollieren - ist es 10 x 10 cm, dann den ganzen Schnittbogen ausdrucken
3. Alle Seiten gemäss Angabe aneinanderlegen und an den Begrenzungslinien zusammenkleben. Die Schnittteile in entsprechender Grösse ausschneiden. (Die Übersicht der Schnittteile ist auf dem Schnittbogen)
4. **Wichtig: Alle Angaben sind mit Nahtzugabe**

ZUTATEN*

- 20 cm x 95 cm Oilskin Magenta
- 20 cm x 95 cm Kaffe Scarlet
- 15 cm x 20 cm Einlage Decovil
- 20 cm x 45 cm Vliesline G 700
- Obertransportfuss #50
- Schmalkantfuss #10
- Offener Stickfuss #20
- BERNINA Nähmaschine

ANLEITUNG

1. Aussenteil: Zwei vordere Mützenteile rechts auf rechts zusammennähen. Innenteil: je 1 Mützenteil mit Einlage und 1 Mützenteil ohne Einlage zusammennähen, sodass zwei gegengleiche Mützenteile entstehen.

2. Nähte auseinanderbügeln.

3. Mit Schmalkantfuss #10, Stichlänge 3, Nadelposition rechts oder links und die genähten Teile beidseitig schmalkantig absteppen.

4. Aussenteil: Ein drittes Mützenteil (Mützen-Rückenteil mit Ausschnitt) an einer der freien Kanten annähen. Innenteil: Ein drittes Mützenteil (Mützen-Rückenteil mit Ausschnitt) an das Mützenteil ohne Einlage annähen. Nahtzugaben in der Spitze genau aufeinander stecken. Beachten, dass zwei gegengleiche Mützenteil entstehen.

5. Nähte auseinanderbügeln und beidseitig schmalkantig absteppen.

6. Die beiden Mützenhälften (Aussen- und Innenteil) recht auf rechts aufeinander stecken. Aussenteil: Mittelnaht vorne ca. 10-12 cm schliessen. Innenteil: Mittelnaht durchgehend schliessen. Nahtzugabe auseinanderbügeln.

7. Mützenschild zusammennähen: Beide Mützenschildteile rechts auf rechts aufeinander stecken. Offener Stickfuss # 20 einsetzen & Stichlänge auf 2 verändern. Entlang der Einlage (Decovil) an der Rundung nähen. Nahtzugabe etwas zurück- und in den Rundungen einschneiden. Auf rechts wenden und bügeln

8. Für den typischen Cappie-Look das Schild an der Rundung absteppen: Obertransportfuss #50 einsetzen. Mit Geradstich #1, Stichlänge 3, Nadelposition Rechts 3 Linien füsschenbreit steppen.

9. Mützenschild vorbereiten: Auf der unteren Schildseite die Mitte und eine Nahtzugabe von 7mm markieren. Mit einem Pfriem oder Fingernagel der Einlage entlangfahren. 7mm Nahtzugabe bezeichnen und zurückschneiden.

10. Schild an Aussenmützenteil nähen: Schild rechte auf rechte Seite an die „Aussenmütze" stecken. Schildmitte genau auf die mittlere, vorderste Naht des Caps stecken. Schild füsschenbreit mit Nadelposition -2 annähen. Anschliessend Mittelnaht mit Stichlänge 2 nähen, sodass die Mütze geschlossen wird. Ev. Nahtzugaben in der Spitze herausschneiden und beidseitig schmalkantig absteppen .

11. Bei Wunsch können am Ende Luftlöcher eingearbeitet werden. Mit Lockstickeinrichtung #82 inkl. Fuss #94

ZUSCHNITT

Oilskin Magenta

1 4 × Mützen-Vorderteil
2 2 × Mützen-Rückenteil mit Ausschnitt
3 1 × Mützenschild mit Decovil I mittig unterbügeln (mit Bügelpresse, wenn vorhanden)

Kaffe Scarlet PWPJ041

3 1 × Mützenschild mit G 700 unterbügeln
1 4 × Mützen-Vorderteil, davon 2 Teile mit G 700 verstärken
2 2 × Mützen-Rückenteil mit Ausschnitt
5 2 × Verschlussbändel 5,5 x 17 cm

Einlage
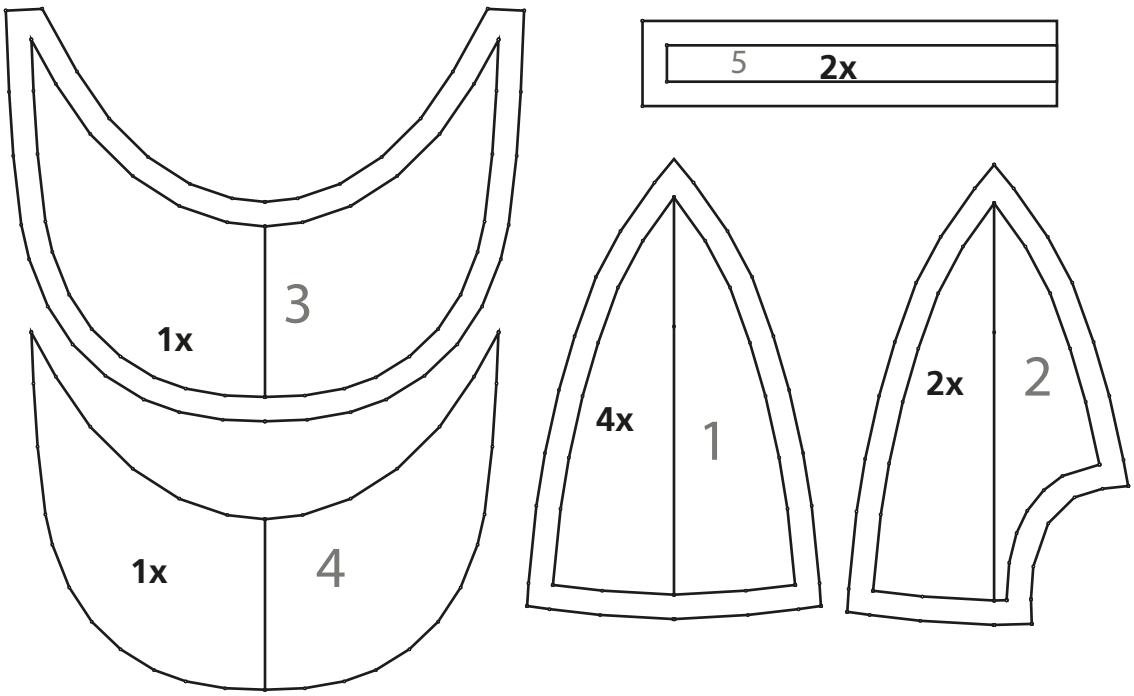
- Decovil I: 1 x Mützenschild ohne Nahtzugabe
- G 700: 1 x Mützenschild mit Nahtzugabe
  2 x Mützen-Vorderteil