BERNINA

Your 8 Series Kit

Fadenumlenk- und Schmiereinheit

Als Umlenköse (Abb. 1)

Für kontrollierten Einlauf des Fadens in die Vorspannung, ohne Schmiereinheit, z.B. bei quirligen Fäden.

Als Faden-Schmiereinheit (Abb. 2)

Die Verwendung der Schmiereinheit empfiehlt sich z.B. bei Fäden mit überhöhtem Reibwiderstand, Metallicfäden, lose gezwirnte Fäden usw. Dank des Silikonfluids wird die Gleitfähigkeit dieser Fäden stark verbessert und ermöglicht eine problemlose Verarbeitung.

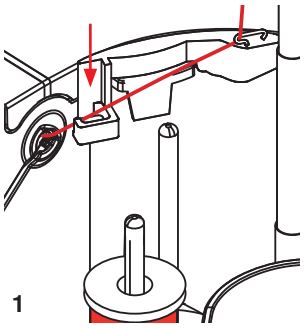
1

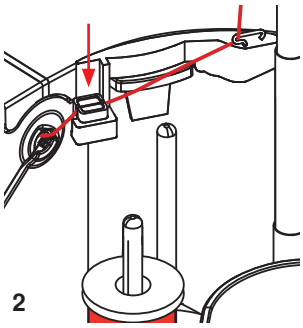
2

Montage

- die Einheit in die Halterung des Garnrollenhalterdeckels einführen und senkrecht ganz nach unten drücken (Abb. 1)

- die Schmiereinheit in die Halterung auf der linken Seite der Einheit einsetzen. Dabei darauf achten, dass die Öffnungen für den Faden links und rechts der Halterung sind (Abb. 2)
- den Filz mit dem Silikonfluid beträufeln, so dass dieser feucht ist
- die Fadenspule wie gewohnt auf den mittleren- oder hinteren Garnrollenstift stecken und den Faden bei der zugehörigen Fadenöse der Teleskopstange und der Umlenköse der Schmiereinheit einhängen

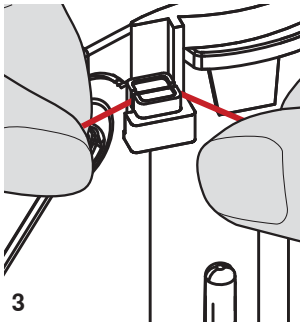
3

- den Faden nun mit beiden Händen halten, ihn in den Schlitz des Filzes führen und dort ganz nach unten drücken, so dass er beim Nähen darin festgehalten wird (Abb. 3)
- den Einfädelvorgang wie gewohnt abschliessen
- darauf achten, dass der Filz nie ganz trocken, sondern immer leicht feucht ist. Von Zeit zu Zeit etwas Silikonfluid nachträufeln

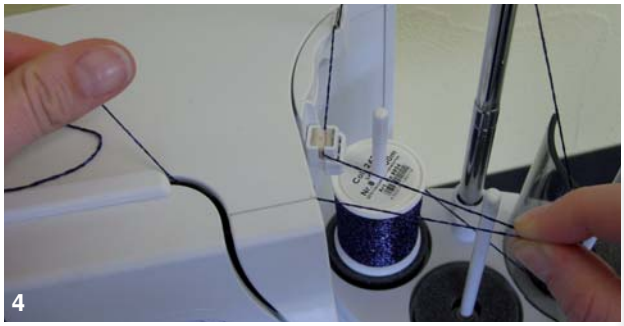
4

- wegen des grösseren Widerstandes beim radialen Fadenabzug, muss beim Einfädeln etwas zusätzlicher Faden von der Fadenspule abgezogen werden. Dieser Fadenvorrat gewährleistet, dass das automatische Einfädeln korrekt durchgeführt wird (Abb. 4)

Das Silikonfluid darf NUR für die Fadenschmierung verwendet werden und nicht für die Schmierung des Greifers!

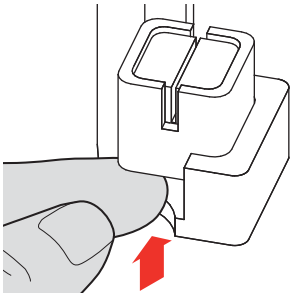

Bei Anwendung der Einheit als Umlenköse, muss die Schmiereinheit entfernt werden. Dazu die Einheit vom Nähcomputer entfernen.

- die Schmiereinheit an der vorstehenden Ecke nach oben drücken und entfernen

Die Einheit wieder am Nähcomputer befestigen und den Faden, inkl. Umlenköse der Einheit, wie gewohnt einfädeln (Abb. 2).

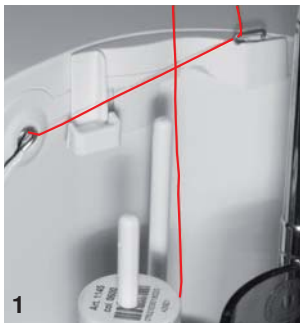

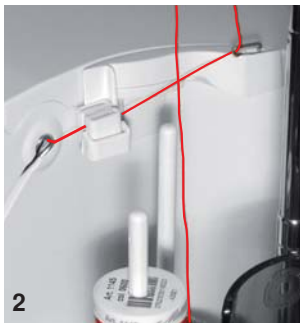

Verschiedene Anwendungsmöglichkeiten

- **Vertikaler Fadenabzug** (ohne oder mit eingesetzter Schmiereinheit) ab normalem Garnrollenhalter oder ab optionalem Mehrfachgarnrollenhalter (Abb. **1-3**)

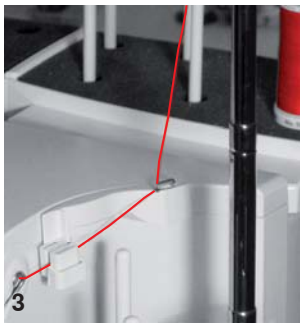

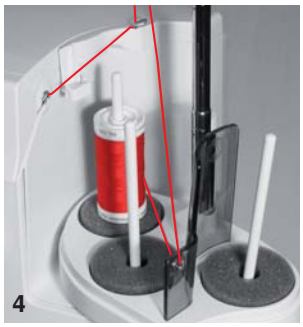

- **Radialer Fadenabzug** (ohne oder mit eingesetzter Schmiereinheit) (Abb. **4**)
- wegen des grösseren Widerstandes beim radialen Fadenabzug, muss beim Einfädeln etwas zusätzlicher Faden von der Fadenspule abgezogen werden (Abb. **5**). Dieser Fadenvorrat gewährleistet, dass das automatische Einfädeln korrekt durchgeführt wird

Fadenöse

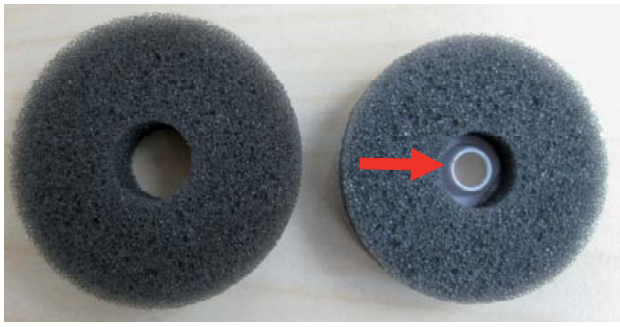

Anwendung:

- vorzugsweise beim hinteren Garnrollenstift den normalen Schaumstoffteller durch den Schaumstoffdrehteller (erkennbar am weissen Kunststoff-Innenteil) ersetzen

Verwendung

Z. B. bei Metallicfäden, parallel gespulten Fäden usw. Es ergibt sich ein gleichmässigerer Fadenabzug und die Wickel der Spule können nicht herunterfallen.

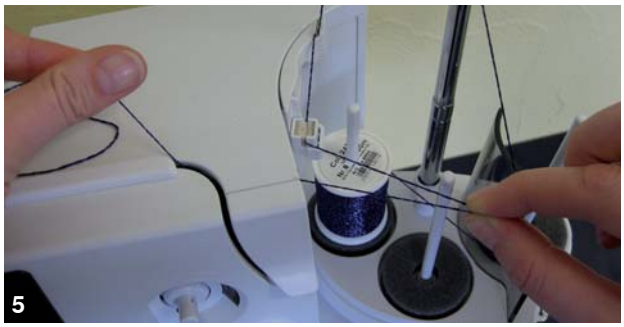

- die Fadenspule auf den Garnrollenstift stecken, den Faden durch die Fadenöse führen und bei der mittleren Öse der Teleskopstange einhängen. Den Einfädelvorgang wie gewohnt abschliessen
- wegen des grösseren Widerstandes beim radialen Fadenabzug, muss beim Einfädeln etwas zusätzlicher Faden von der Fadenspule abgezogen werden. Dieser Fadenvorrat gewährleistet, dass das automatische Einfädeln korrekt durchgeführt wird

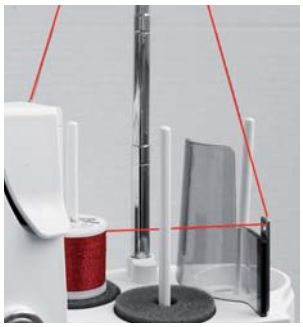

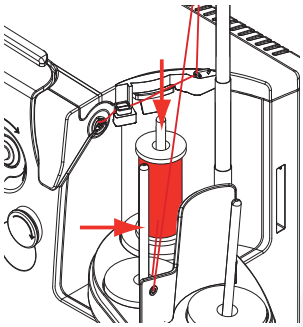

Es können beide Garnrollenstifte (mit Pfeilen markiert) verwendet werden, aber wegen dem bessern Abzugswinkel ist die hintere Position am Besten geeignet. Der Stift der Spulerposition sollte nicht verwendet werden.

Um ein optimales Nähresultat zu erhalten, muss beim radialen Fadenabzug die Oberadenspannung, je nach Faden, etwas reduziert werden.

Unter der Fadenspule MUSS ein Schaumstoffdrehteller montiert sein.

Problembehandlung

Dieses Werkzeug darf nur für die beschriebene Anwendung verwendet werden!

Behebung

- Fäden bei der Stichplatte abschneiden und das Nähgut entfernen
- Nähfuss, Nadel und Stichplatte entfernen
- Klappdeckel öffnen, der Greifer schwenkt aus
- Nähcomputer ausschalten

1

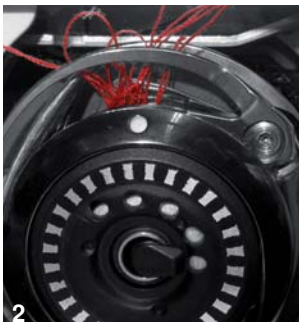
2

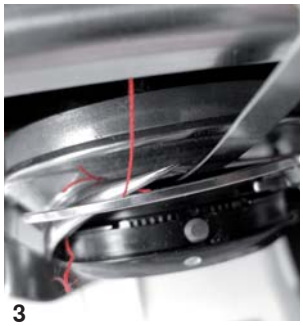
3

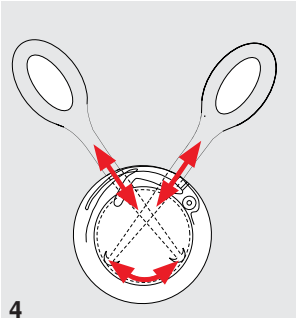
4

- sichtbare Fäden im ganzen Greiferbereich zuerst mit der Pinzette des Standardzubehörs sorgfältig entfernen (Abb. 1)
- mit der linken Hand den Kapselstopper festhalten (siehe Seite 25 in der Bedienungsanleitung) und mit der rechten Hand durch Drehen des Handrades den Greifer in die abgebildete Position bringen (Abb. 2)
- das Werkzeug vorsichtig in die Öffnung führen und die Fäden durch seitliche, sowie Aufwärtsbewegungen sorgfältig nach oben ziehen (Abb. 3-4)
- sind alle Fäden entfernt, den Nähcomputer ölen, einschalten und den Klappdeckel schliessen. Der Greifer muss sich automatisch positionieren