BERNINA®

”BERNINA ailesine hoşgeldiniz”

BERNINA’yı seçtiğinizde, **yıllarca sürecek verimli dikiş** güvencesine sahip olacaksınız. Ailem, 100 yılı aşkın bir süredir, müşterilerimize tam memnuniyet verilmesi konusuna odaklanmıştır. Bu geleneği, yeni teknoloji ve benzersiz satış sonrası servis olanağıyla birleşen üstün İsviçre hasas mühendisliğini sizlere sunarak sürdürmek benim kişisel dileğimdir.

Yeni **BERNINA activa 135 S ve 145 S** size, sayın Müşterimize, her zamankinden **daha fazla dikiş zevki** vermek için geniş yelpazeye yayılmış katma değerli özelliklerle birleştirilen bir dinamik çekicilikle karakterize edilmektedir.

BERNINA ile modern, yaratıcı dikişin keyfini çıkarın: geniş yelpazeye yayılmış aksesuarlar ve ayrıca yaratıcı düşüncelerle ve pratik püf noktalarıyla dola **dikiş yayınlarımızın** hepsi BERNINA ile dikiş keyfine katkıda bulunacaklardır.

Son derece eğitimli **BERNINA satıcıları** sorularınızla yakından ve etkili şekilde ilgilenecekler ve makineniz için size servis vermekten memnuniyet duyacaklardır.

H. P. Ueltschi
BERNINA
Dikiş Makinesi Şirketi Sahibi İmza

Fritz Gegauf Ltd. . BERNINA Dikiş Makineleri . CH-8266 Steckborn/İsviçre

030529.52.19_0303_a135 a145_TR

ÖNEMLİ GÜVENLİK TALİMATLARI

Bir elektrikli makine kullanırken, aşağıdakiler dahil olmak üzere daima temel güvenlik önlemlerine uyulması gerekmektedir.

Bu dikiş makinesini kullanmadan önce bütün talimatları okuyunuz.

Makine kullanılmadığı zamanlarda, fişini prizden çıkartarak elektrik bağlantısını kesmek gerekir.

TEHLİKE STOP DURDUR

Elektrik çarpması riskini azaltmak için:

1. Bir makine, prize takılı olduğunda asla başıboş bırakılmamalıdır.

2. Bu makineyi kullandıktan hemen sonra ve temizleme işleminden önce fişini daima prizden çıkarın.

3. Ampulü değiştirmeden önce daima fişi prizden çıkarın. Ampulü aynı 12 volt/5 watt'lık ampulle değiştirin..

UYARI

Yanık, yangın, elektrik çarpması ya da yaralanma riskini azaltmak için:

1. Oyuncak gibi kullanılmasına izin vermeyen.
   Bu makine çocuklar ve özürlü kişiler tarafından ya da bunların

2. Makineyi sadece bu kullanım kılavuzunda belirtilen amaç doğrultusunda kullanın. Sadece imalatçı tarafınan tavsiye edilen aksesuarları bu kılavuzda belirtildiği gibi kullanın.

3. Aşağıda belirtilen durumlarda bu makineyi asla kullanmayın:
   - kablosu ya da fişi hasar görmüşse
   - doğru çalışmıyorsa
   - düşürülmüşse ya da hasar görmüşse
   - suya düşmüşse.

   Makineyi inceletmek, tamir ettirmek, elektrik ya da mekanik ayarını yaptırmak için en yakın yetkili **BERNINA** satıcısına ya da servis merkezine götürün.

4. Bu makineyi hava kanalları takılıyken asla kullanmayın. Dikiş makinesinin havalandırma kanallarında ve ayak kumandasında iplik tiftiği, toz ve bez parçaları bulunmamasını sağlayın..

5. Parmaklarınızı makinenin bütün hareketli parçalarından uzak tutun. Dikiş iğnesinin etrafında özellikle dikkatli olmak gerekir.

6. Daima BERNINA orijinal iğne plakası kulanın. Yanlış plaka, iğnenin kırılmasına neden olabilir.

7. Bükülmüş iğneler kullanmayın.

8. Dikiş yaparken kumaşı çekmeyin ya da itmeyin. İğnenin sapma yapmasına ve dolayısıyla kırılmasına neden olabilir.

9. İğneye iplik geçirilmesi ya da iğnenin değiştirilmesi, bobine iplik geçirilmesi ya da baskı ayağının değiştirilmesi gibi iğne bölgesinde herhangi bir ayar yaparken makine açma düğmesini döndürerek ”0” konumuna getirin.

10. Kapakları çıkartırken, yağlama yaparken ya da bu kullanma kılavuzunda belirtilen diğer kullanıcı servis ayarlarını gerçekleştirirken dikiş makinesinin fişini daima prizden çıkarın.

11. Herhangi bir aralığın içine asla bir şey düşürmeyin ya da sokmayın.

12. Dış mekanda kullanmayın.

13. Aerosol (sprey) ürünleri kullanılırken ya da oksijen verilirken çalıştırmayın.

14. Makinenin elektrik bağlantısını keserken, bütün kontrol düğmelerini döndürerek kapalı (”0”) konuma getirdikten sonra fişi prizden çıkarın.

15. Fişten çıkartırken kabloyu çekmeyin, fişi kavrayarak çıkarın.

16. Makinenin yanlış kullanılması sonucunda meydana gelecek olası hasara karşı hiçbir sorumluluk alınmamaktadır.

17. Bu makine çift yalıtımlıdır. Sadece aynı yedek parçaları kullanın. Çift-yalıtımlı makinelerin Servisine yönelik talimatlara bakınız.

ÇİFT-YALITIMLI MAKİNELERİN SERVİSİ

Bir çift-yalıtımlı üründe, topraklama yerine iki yalıtım sistemi bulunmaktadır. Çift-yalıtımlı bir makinede hiçbir topraklama aracı bulunmaz ve topraklama için ürüne bir araç eklenmesi gerekmez. Bir çift-yalıtımlı ürünün servis işlemi aşırı özenle birlikte sistem hakkında bilgi sahibi olunmasını gerektirir ve sadece kalifiye servis personeli tarafından gerçekleştirilmelidir. Bir çift-yalıtımlı ürünün yedek parçaları üründeki parçalarla aynı olmalıdır. Bir çift-yalıtımlı ürün ”DOUBLE INSULATION”U ya da ”DOUBLE INSULATED” yazısıyla belirtilir.

Ürün üzerinde ⧈ simgesi de yer alabilir.

☞ **BU TALİMATLARI SAKLAYIN!**

Bu dikiş makinesi yalnızca evde kullanılmak üzere tasarlanmıştır.

Dikiş bilgisayarının ayrıntıları

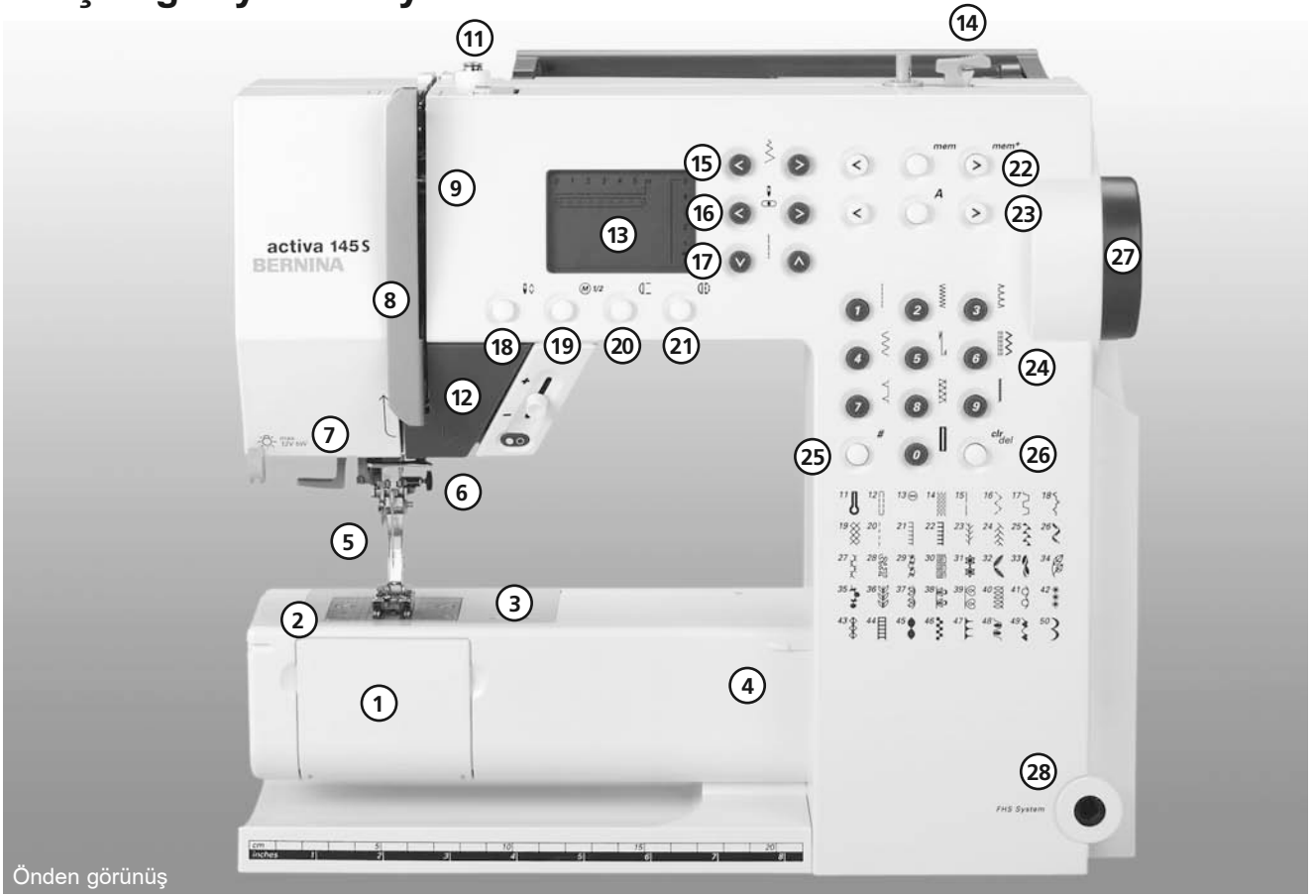

Önden görünüş

Yandan görünüş

1 Bobin kapağı
2 Dikiş plakası
3 Özel aksesuarlar için montaj tabanı
4 Dikiş masası soketi
5 Baskı ayağı
6 Tespit vidalı iğne kelepçesi
7 İplik kılavuzu
8 İplik çekme kapağı
9 İplik yolu
10 İplik gergi ayarı
11 Bobin ön gergisi
12 Hızlı geri düğmesi
13 Ekran
14 Açma-kapama düğmeli ve iplik kesicili bobin sarıcı
15 Dikiş genişliği düğmesi
16 İğne konumu düğmesi
17 Dikiş uzunluğu düğmesi
18 İğneyi durdurma yukarı/aşağı
19 ½ hız
20 desen ucu
21 Ayna imajı
22 Mem (bellek) düğmesi
23 Harf düğmeleri
24 Dikiş seçme düğmeleri
25 #-düğmesi
26 iptal/sil düğmesi
27 El çarkı
28 FHS bağlantısı
29 Denge ayarlama düğmesi
30 Makine açma/kapama düğmesi
31 Makine fiş yuvası
32 Alt besleme dişlisi
33 Ayak kumanda yuvası
34 Masura pimi (dikey, katlanabilen)

43
42
40
BERNINA
36
45
37
3
39
2
4
Sağ Uç

Sol uç

35 Taşıma kolu
36 Baskı ayağı kaldırıcısı (manuel)
37 İplik kesici
38 İplik çekme
39 Örme halkası bağlantısı
40 Aksesuar kutusu bağlantısı
41 İplik gergi diski
42 Arka iplik kılavuzu
43 Yatay masura pimi
44 Aksesuar kutusu mandalı
45 İplik geçirici
46 Büyülteç yuvası (opsiyonel aksesuar)

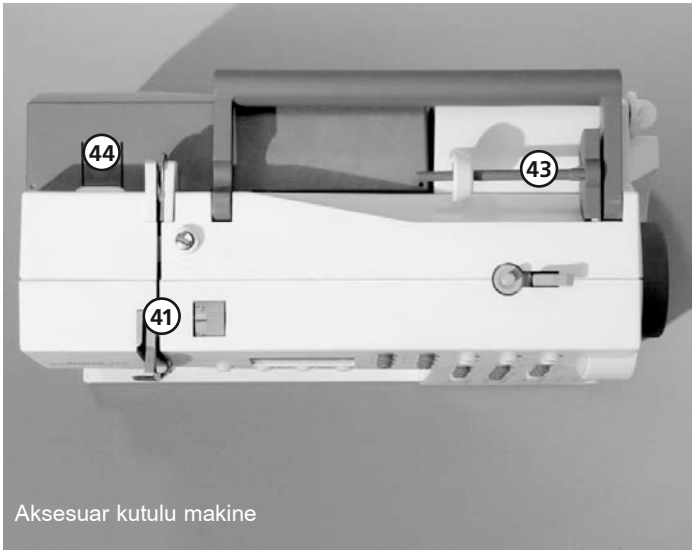

Aksesuar kutulu makine

Aksesuarlar

- Ayak kumandası
- Kullanım kılavuzu
- Elektrik kablosu
- Garanti kartı
- Aksesuar kutusu
- Serbest Kol Sistemi (FHS) baskı ayağı kaldırıcısı* (dizle çalıştırmalı)

Standart aksesuarlar*:
4 bobin (makinenin içindeki kapsülde +1 dikiş bilgisay-inda)
130/705H iğnelerinin seçimi
Dikiş sökücüsü
Tornavida
Açı anahtarı Torx
Tornavida Torx
İplik tiftiği fırçası
Dikiş kılavuzu
Önleyici plakası
3 masura disk
Köpük ped
yağdanlık

Kumaş Kapağı
- Toz ve kirden koruma
- Aksesuarlar için bölme

Lens Takimi:
Dikis esnasinda daha fazla rahatlik saglamak amaci ile BERNINA lens takiminin kullanilmasini tavsiye ederiz. Bu takim BERNINA saticisinda mevcuttur.

Dikkat !
Büyüteç cami kullanilmadigi zaman büyüteç caminin koruyucu örtüsünü her zaman takiniz.Böylece herhangi bir yaralanmayi engellemis olursunuz.

İşletmeye alma-stop ünitesi**

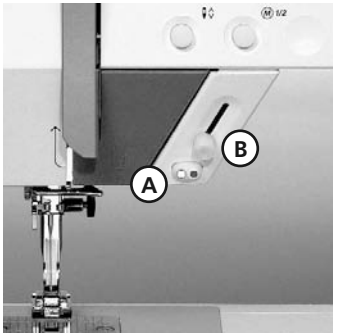

* ülkeden ülkeye değişiklik gösterebilir; baskı ayağı seçimine bakınız s. 33

** özel aksesuar olarak elde edilebilinir

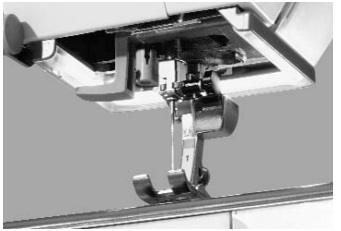

Önemli:
Dikiş bilgisayarını temizlemek için asla alkol veya solvent kullanmayın!

İşletmeye alma-stop ünitesi (SSU) ile işletmeye alma-stop fonksiyonları el ile kontrol edilebilir.
- İşletmeye alma-stop-düğmesi A'ya basınız, o zaman dikiş işlemi başlar.
- Hiz regülatör B ile dikiş hızı el ile kontrol edilebilir.
- Dikişe müdahale etmek veya durdurmak için tekrar işletmeye alma-stop düğmesi A'ya basınız.

Not:
şayet makinenin ayak kontrol dikiş makinesine bağlanmış ise, işletmeye alma-stop ünitesi fonksiyonlarını yerine getirmez.

Kumaş Kapağı**
Normal ampulün aksine, CFL dikiş ışığı daha çok parlaklığa ve uzun ömür e sahiptir.

Lütfen not ediniz:
Bozuk CFL dikiş ışığı sadece yetkili bir teknisyen tarafından değiştirilmelidir. Dikiş bilgisayarı yetkili BERNINA satıcısına getirilmelidir.

Aksesuar kutusu

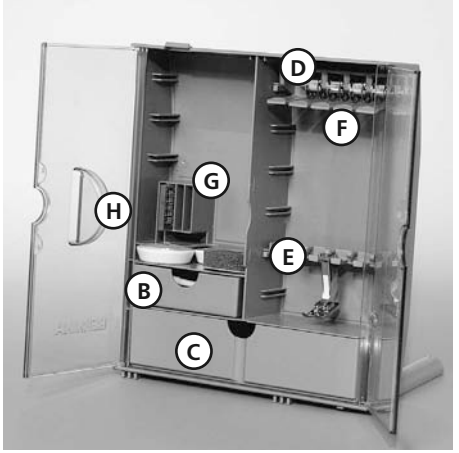

Serbest duran aksesuar kutusu
- Her iki ayağı klik sesi çıkartıp yerlerine oturuncaya kadar çekin
- Kutuyu seçtiğiniz konumda tutun

Aksesuarların saklanması
Aksesuar kutusu bilgisayara takılı olarak teslim edilir. Standart aksesuarlar bir plastik torba içinde teslim edilir. Kutu bir küçük ve bir büyük çekmeceye (**B** ve **C**) ve ayrıca bobin tutucular için yuvalara **D** ve baskı ayağına **E** sahiptir. (İsteğe bağlı ekstra elemanlar olarak ek yuvalar ve çekmeceler mevcuttur)

- Bir bobini çıkarmak için, yuva tutucusunu **F** hafifçe bastırın.
- Baskı ayağını yuvaların içine asın
- Sürgülü ilik ayağı No. 3A sol yuvanın içine saklanabilir.
- İğne seçim kutusu H yuvasının içine saklanabilir.

- Dikiş makinesi ayakları
- Tabanlardan kopmalar
- Makine ayağı kaldırıcısını, H açıklığına yerleştirmekle.

Not:
İlk önce makine ayağı kaldırıcısını alçaltınız.

özel aksesuar olarak elde edilebilinir

Elektrik kablosu

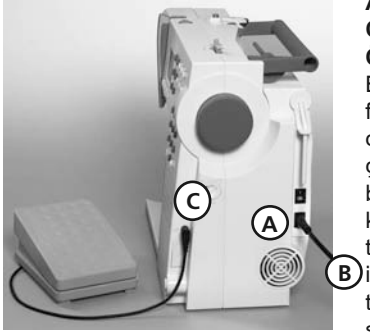

Elektrik kablosu
A'yı makineye sokun
B'yi duvar prizine sokun

Ayak kumanda kablosu
C'yi makineye sokun
Önemli! (Sadece ABD/Kanada) Bu dikiş makinesi, kutuplu bir fişe (bir fiş bıçağı diğerinden daha geniştir) sahiptir. Elektrik çarpması riskini azaltmak için, bu fiş sadece tek bir şekilde bir kutuplu prize uyacak şekilde tasarlanmıştır. Eğer fiş prizin içine tamamen uymuyorsa, fişi ters çevirin. Eğer yine uymuyorsa, uygun prizin takılması için bir kalifiye elektrikçi çağırın. Fişte herhangi bir değişiklik yapmaya kalkmayın.

Açma kapama düğmesi

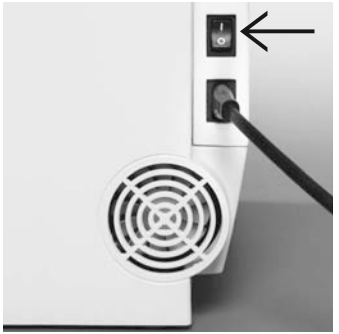

Emniyet kılavuzuna bakınız!

Açma kapama düğmesi, makinenin el çarkı tarafındadır
1 makine açılır
0 makine kapanır

Dikiş ışığı, açma kapama düğmesiyle açılır ve kapanır.

Ayak kumandası

Ayak kumandası
Ayak kumandası dikiş hızını ayarlar
Topuğunuzla ayak kumandasına basarak iğneyi kaldırabilir ya da indirebilirsiniz!

Önemli! (Sadece ABD/Kanada) Activa 135/145 dikiş makineleriyle yalnızca SR-1 tipi ayak kumandası kullanın.

Otomatik sarmalı kablo
- kabloyu makaraya sarın
- fişi oluğun içine sokun

Dikiş dikirken
§ kabloyu sargısını açın

Dikiş masası

Dikiş yüzeyini artırır
Takmak için
- iğneyi ve baskı ayağını yukarı kaldırın.
- Masayı serbest kolun üzerine yerleştirin ve tespit kabıyla kenetlenecek şekilde sıkıcı bastırın.

Sökmek için
- İğneyi ve baskı ayağını yukarı kaldırın.
- Masayı tespit kamından dışarı doğru çekin
- Yatay konumda sola doğru çekin

Cetvel
- ”0” orta iğne konumuna karşılık gelir

Dikiş kılavuzu
- sağdan ya da soldan oluğun (masanın altında) içine sokun
- masanın bütün genişliği boyunca serbestçe ayarlanabilir.

Not: Eğer gerekirse, dikiş kılavuzunu takarken baskı ayağını çıkarın!

Serbest Kol Sistemi (FHS) baskı ayağı kaldırıcısı* (dizle çalıştırmalı)

Baskı ayağı kaldırıcısının takılması
Taban plakasındaki aralığın içine yerleştirin: Normal oturma konumundayken dizinizle kaldırıcıyı çalıştırabilmeniz gerekir.

Not:
Satıcınız gerekirse bunu ayarlayabilir.

Baskı ayağı kaldırıcısı baskı ayağını kaldırır ve indirir.
- Sağa doğru itin
- Baskı ayağı kalkar
- Besleme dişlisi aynı zamanda aşağıya doğru iner.
- Besleme dişlisi birinci dikiş dikilir dikilmez kalkar.
- Bir özel aksesuar olarak mevcuttur.

* ülkeden ülkeye değişiklik gösterebilir

Bobinin sarılması

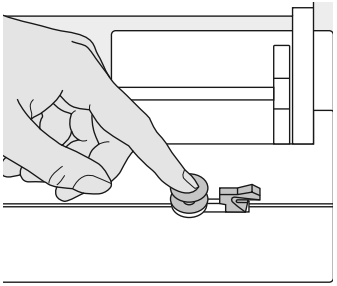

Bobinin sarılması

- Açma kapama düğmesini açma konumuna getirin
- Boş bobini iğ üzerine yerleştirin.

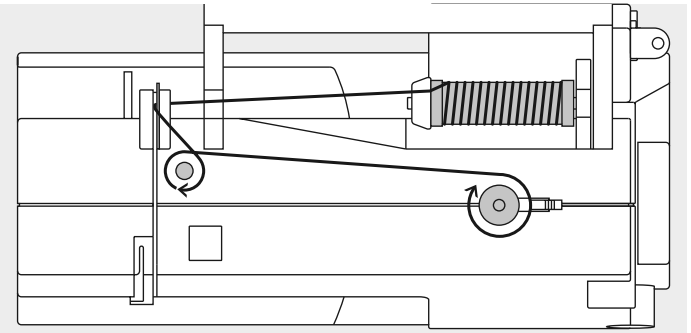

- Ok yönünü takip ederek ipliği arka kılavuzdan ve ön gerilim saplamasından geçirin.
- Boş bobinin etrafına birkaç defa sarın.
- Kavrama kolunu bobine doğru bastırın.
- Ayak kumandasına basın.
- Bobin dolduğunda motor otomatik olarak duracaktır.
- Bobini çıkarın.

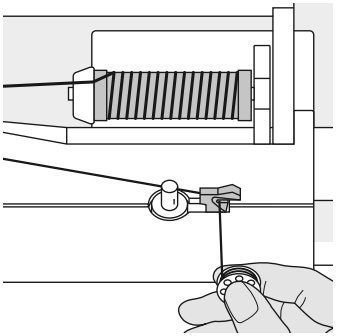

İplik kesicisi

- İpliği iplik kesicisi üzerinde kesin.

Not:
Bobini dikey masura tutucusu (s.15) üzerinde sararken, hızı ayarlamak gerekebilir.

Mekiğin Takılması

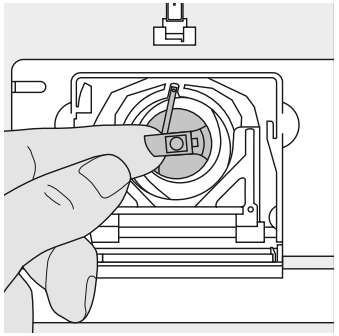

Bobin kasası

Bobin kasasını çıkarmak için

- İğneyi kaldırın
- Açma kapama düğmesini döndürerek ”0” konumuna getirin
- Bobin kapağını açın
- Bobin kasasının mandalını kavrayın
- Kasayı çıkarın

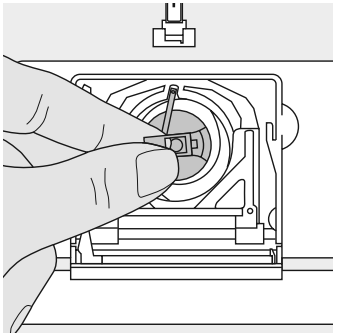

Bobin kasasını yerleştirmek için

- Bobin kasasın mandalını tutun
- Kasa üzerindeki parmak yukarıyı göstermelidir
- Klik sesi çıkarıp yerine oturuncaya kadar iterek sokun.

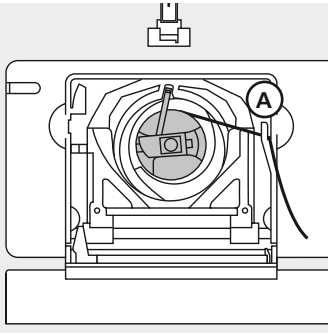

Bobin iplik kesicisi

- Bobin kasasını sokun
- İpliği kesicinin A üzerinden geçirin
- İplik kesilir
- Bobin kapağını kapatın

NOT:

Boşta olan uç dikiş işlemine başlamak için doğru uzunlukta olduğundan bobin ipliğinin yukarıya getirilmesine gerek yoktur.

Emniyet kılavuzuna bakınız

Bobinin yerleştirilmesi

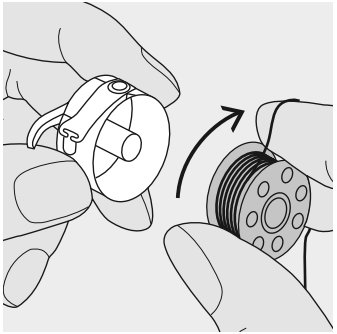

Bobini yerleştirin
İplik saat yönünde yol alacak şekilde bobini yerleştirin.

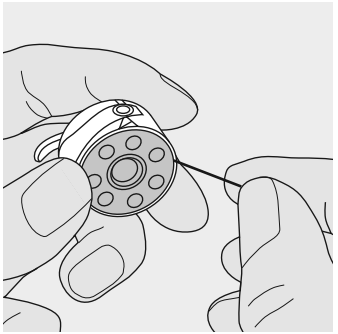

İplik sayacını saat yönünde yarığın içine doğru çekin.

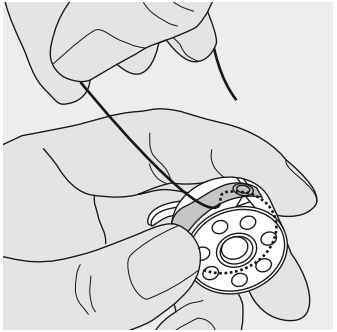

İpliği ayın altında sola doğru

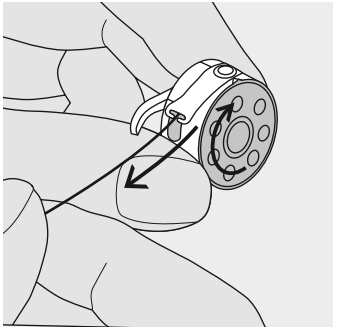

… yayyın sonunda T biçiminde uzanıncaya kadar çekin. İplik çekildiğinde, bobin saat yönünde dönmelidir.

İğnenin değiştirilmesi

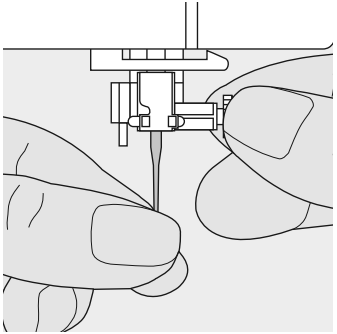

İğnenin çıkartılması
- İğneyi yukarı kaldırın
- Açma kapama düğmesini döndürerek ”0” konumuna getirin
- Baskı ayağını aşağı doğru indirin
- İğne kelepçe vidasını gevşetin
- Çıkarmak için iğneyi aşağıya doğru çekin

İğnenin yerleştirilmesi
- İğnenin yassı tarafı arkaya doğru gelecek
- İğneyi gittiği kadar içeriye doğru sokun
- İğne kelepçe vidasını sıkıştırın

Emniyet kılavuzuna bakın!

Baskı ayağının değiştirilmesi

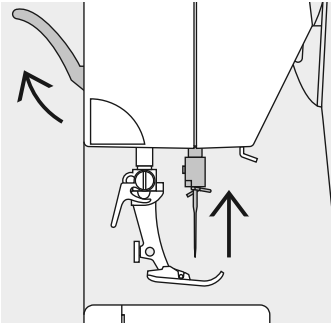

Mafsallı baskı ayağı
- İğneyi ve baskı ayağını yukarı doğru kaldırın
- Açma kapama düğmesini döndürerek ”0” konumuna getirin.

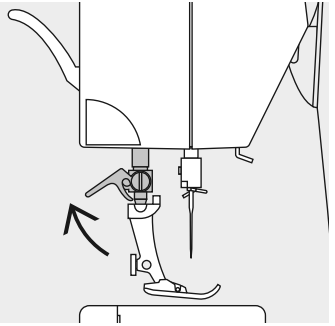

- Kelepçeleme kolunu yukarı doğru kaldırın
- Baskı ayağını çıkarın

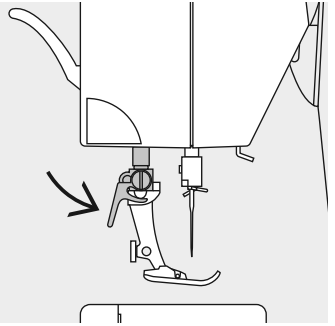

Baskı ayağının takılması
- Ayağı yukarıya doğru yönlendirin
- Konik bobinin üzerine
- Kelepçeleme kolunu aşağıya doğru bastırın

Emniyet kılavuzuna bakın

Katlanabilir dikey masura pimi

- Makinenin arkasında, el çarkının arkasında bulunur
- Birden fazla iplikle (örn. çift iğne çalışması) dikiş için temel yardımcı
- Klik sesi çıkarıp pimin içine oturuncaya kadar pimi yukarı kaldırın
- Büyük makaralar kullanırken, dayanıklılık sağlamak için köpük pedi **A** ekleyin.

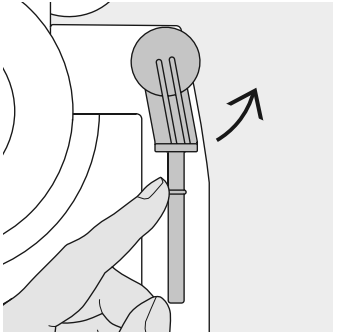

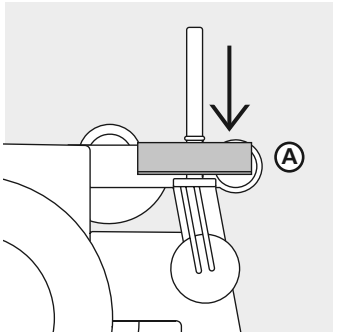

Üst ipliğin geçirilmesi

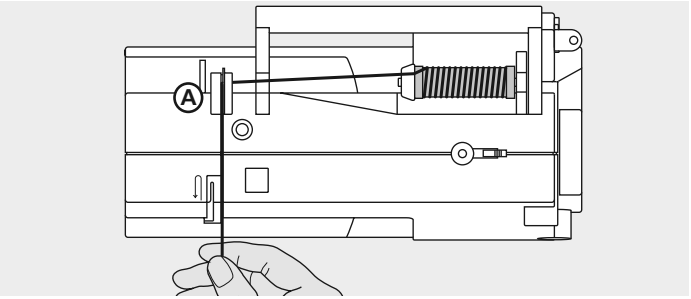

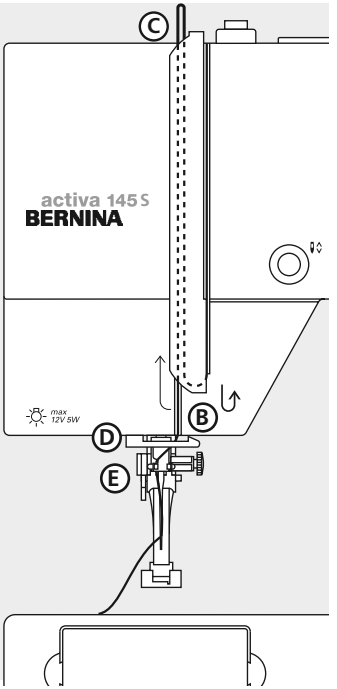

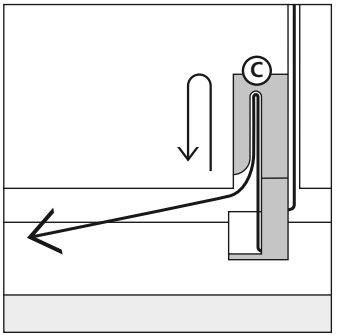

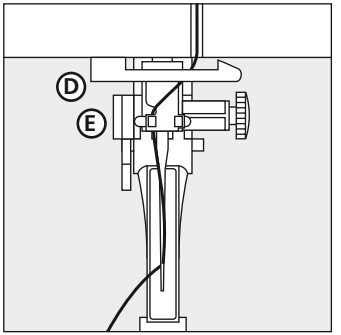

- İğneyi ve baskı ayağını kaldırın
- Açma kapama düğmesini döndürerek ”0” konumuna getirin
- Makarayı pimin üzerine yerleştirin ve uygun makara takın disk – makara çapı = disk boyutu
- İpliği arka kılavuzdan **A** geçirin
- Daha sonra üst iplik gergisinin içine geçirin
- İpliği sarma kapağına doğru aşağıya ve **B**’ye doğru çekin
- Daha sonra kapağın soluna doğru yukarıya **C**’ye doğru çekin
- Ve **D** ve **E** kılavuzlarından aşağıya doğru getirin

Emniyet kılavuzuna bakınız

İğneye İplik Takma

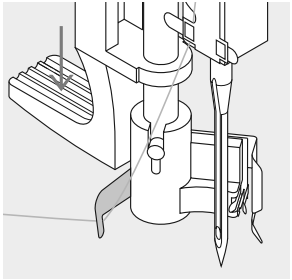

Kançadaki iplik
- baskı ayağını alçaltınız
- İpliğ, kanca **B** arkasına yerleştiriniz ve hafifçe tutunuz.

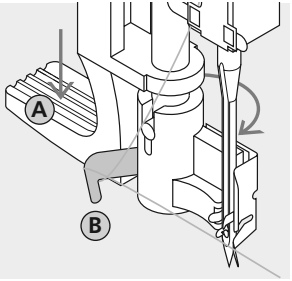

Manivela aşağıya indirilmesi
- Manivela **A**'yı aşağıya doğru basınız ve aynı anda iğnenin sağ tarafına kança **B** etrafında ipliği yönlendiriniz.

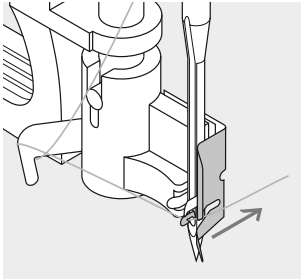

İğne önündeki iplik
- Kançada tutulana kadar ipliği ön taraftan kılavuza koyunuz.

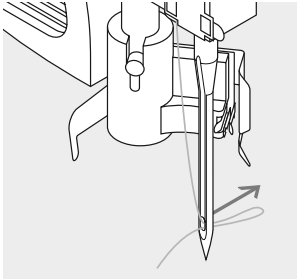

Manivela ve İpliği serbest Bırakma
- Manivela **A** ve ipliği serbest bırakınız
- İğne deliği vasıtasıyla iplik ilmiğini çekiniz

Alt ipliğin yukarı getirilmesi

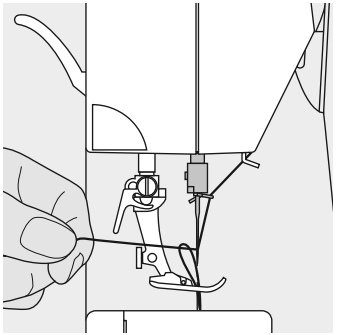

- Üst ipliği tutun
- Bir ilmek yapın
- Bobin ipliği dikiş plakası deliğinde görününceye kadar üst ipliği çekin
- Bobin ipliğini deliğin dışına doğru çekin ve her iki ipliği baskı ayağındaki yarıktan arkaya doğru geçirin
  İplikleri kesicinin üzerinden çekin

Not:
Bobin ipliği, belli tip çalışmalar için dikiş plakasından uyarıya doğru çekilmelidir. Eğer alt iplik kesicisi kullanılmışsa, iplik uzunluğu normal çalışmaların çoğu için yeterlidir.

İplik kesicisi

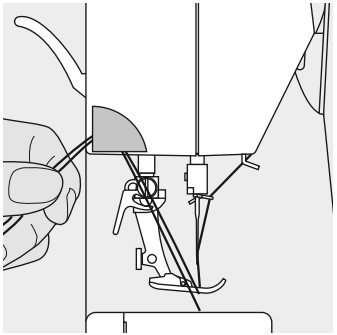

- Her iki ipliği önden arkaya doğru, kesici üzerinden çekin
- İplikler birinci ilmek dikilir dikilmez serbest kalırlar

Dikiş plakası

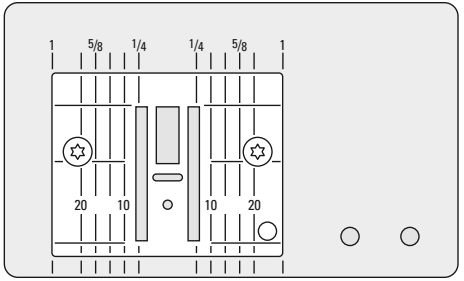

Dikiş plakası işaretleri

- Dikiş plakası, mm ve inç uzunluk birimleriyle dikiş kılavuzu çizgileriyle işaretlenir.
- Milimetre işaretleri ön taraftadır
- İnç işaretleri arka taraftadır.
- Ölçüler iğneden çizgiye kadar olan mesafeyi (iğne orta konumdayken) gösterirler.
- Çizgiler iğnenin sağında ve solunda yer alırlar
- Bunlar hassas dikiş için oldukça faydalı kılavuz çizgilerdir
- Yatay çizgiler köşelerin vb. dikilmesi için faydalıdırlar

Besleme dişlisi

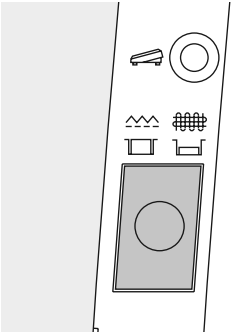

El çarkının altındaki düğme

Düğme yanıp sönerken yuva – dikiş konumu

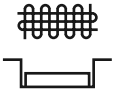

Düğme basılı durumdayken = besleme dişlisi aşağı indirilmiş durumda
§ Serbest kol dikişi için (örme, işleme, vb.)

İplik gerginliği

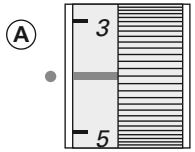

Temel ayar

- Gerginlik ayarlama çarkı üzerindeki kırmızı çizgi A işaretiyle aynı hizada olduğunda gösterilir
- Normal dikiş çalışması için gerginliğin ayarlanmasına gerek yoktur
- Özel dikiş çalışması için, gerginlik kumaşa uyacak şekilde ayarlanabilir.

Gerginliği azaltmak için

Döndürerek 3 ile 1 arasına getirin

Gerginliği artırmak için

Döndürerek 5 ile 10 arasına getirin

Gerginlik en iyi sonuçları verecek şekilde fabrikada ayarlanmıştır. Hem üst hem de alt iplik gerginliğini ayarlamak için Metrosene 100/2 (Arova Mettler, İsviçre) kullanılır.

Eğer başka dikiş ya da nakış iplikleri kullanılırsa, gerginliğin kumaşa ve seçilen dikişe uyacak şekilde ayarlanması gerekebilir.

Örnek:

	Gerginlik	İğne
Metalik iplik	yaklaşık 3	90
Monofilaman	yaklaşık 2-4	80

Genel talimatlar

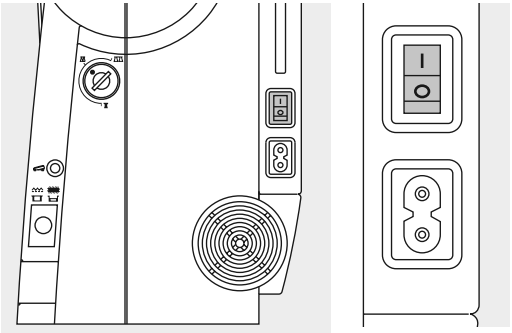

Ana düğme 1 konumunda

· Makine dikişe hazırdır

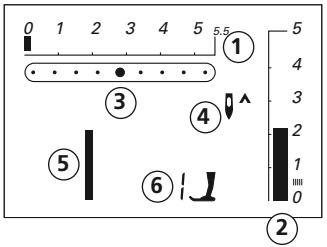

Ekran aşağıdakileri gösterir

1 ilmek genişliği temel ayarı sürekli olarak yanıp söner
2 ilmek uzunluğu temel ayarı sürekli olarak yanıp söner
3 iğne konumu (9 konum)
4 iğne durağı yukarı/aşağı (genellikle yukarıda)
5 ilmek sayısı 1 (düz dikiş)
6 baskı ayağı numarası 1 göstergesi (seçilen ilmek için tavsiye edilen ayak)

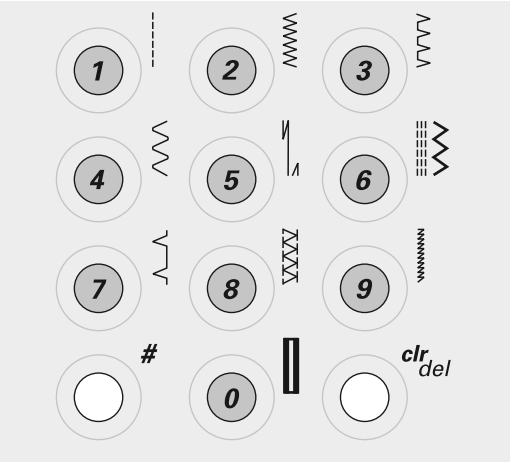

Dikiş seçimi

- dikişler 1-10
  seçiminize karışık gelen sayıya dokunun; dikiş numarası ve temel genişlik eve uzunluk ayarları görünür.
  Not: 10 dikiş numarasını (standart ilik) seçmek için 0'a dokunun
- 11-30 arasındaki dikişleri (activa 135 S) ya da 11-50 (activa 145 S) seçmek için: #- düğmesine ve ilgili sayıya dokunun

*bütün dikiş seçimleri için sayfa 30'a bakınız.

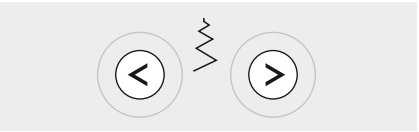

Dikiş genişliği

- sol düğme = dikiş genişliğini daraltır
- sağ düğme= dikiş genişliğini genişletir
- seçilen dikişin temel ayarları sürekli olarak yanıp söner

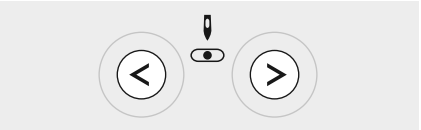

İğne konumu

- sol düğme= iğne sola doğru
- sağ düğme= iğne sağa doğru

Dikiş uzunluğu

- sol düğme= dikiş uzunluğunu kısaltın
- sağ düğme= dikiş uzunluğunu artırın

Fonksiyonlar

Fonksiyonlar
Simge ekran üzerinde göründüğünde **aktif durumdadırlar**
Simgeler artık ekran üzerinde görünmediğinde **aktif durumdan çıkarlar**.

Ters dikiş
Hızlı ters:
- düğmeye basın
- makine, düğme serbest kalıncaya kadar ters diker (maksimum dikiş uzunluğu 3mm)

Uygulamalar
- iliklerin programlanması
- örme programının programlanması
- düz dikiş tespit programına geçiş (dikiş no.5)
- manuel tespit (dikiş başı ve sonu)

sürekli:
- düğmeye hızlı şeklide iki defa basın
- dikiş bilgisayarı seçilen dikişi tersine diker
- iptal etmek için düğmeye tekrar iki defa basın

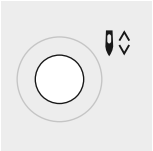

İğnenin durması
- iğne durağı yukarıda temel ayarı
- düğmeye basın
- ok aşağıyı gösterir = makine iğne aşağıdayken durur
- düğmeye tekrar basın
- ok yukarıyı gösterir = makine iğne yukarıdayken durur

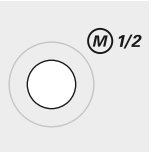

½ hız
M ½
- düğmeye basın; dikiş hızı yarıya inecektir
- tam hıza geri dönmek için tekrar düğmeye basın

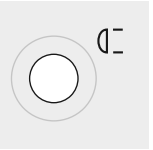

Dikiş sonu
- düğmeye basın
- makine tek bir dikişin ya da dikiş kombinasyonunun (Bellekte) sonunda durur

Ayna imajı*
- düğmeye basın
- seçilen dikişin ayna imajı

*sadece activa 145 S'de

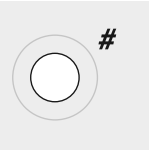

#-düğmesi
dikiş seçme düğmesi (bkz. s.22)

Clr/del (iptal/sil)
clr/del
- düğmeye basın = temel ayarlara geri döner
- seçilen diğer fonksiyonlar iptal edilir

İstisnalar:
- iğne aşağıda dururken
- ½ hızda
- ilikler için değiştirilen temel ayarlar= ”clr/del”-düğmesine iki kere basın.

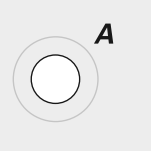

A Düğmeler, sayılar ve noktalama işaretleri (sadece activa 145 S’de)
- alfabe düğmesine basın
- harfler ekranda görünürler
- harfleri ve numaraları ileriye doğru (A B C …) kaydırmak için sağ düğmeye basın
- Harfleri ve numaraları geriye doğru (9 8 7 …) kaydırmak için sol düğmeye basın.

Alfabe içeriği
ABCEFGHIJKLMNOPQRSTUVXYZ
_ -.’?%()[]AÖÜÅ?ø
0123456789

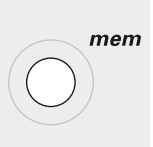

mem (Bellek)
mem
- Belleği (30 kapasiteli) açmak için orta düğmeye basın
- Dikişleri, harfleri ve numaraları kaydırmak ve programlamak için sol ve ”mem+” düğmelerini kullanın.

Değiştirilen Dikiş Belleği
- Herhangi bir dikiş uzunluğu ya da genişliği otomatik olarak korunacaktır

Örneğin:
- Değiştirilen dikişi dikin örn. zig-zag
- Başka dikiş seçin, örn. düz dikiş
- Zig-zag dikişe dönün; yaptığınız değişiklikler halen aktif durumdadırlar

Temel ayarlara dönüş
- Ayrı ayrı dikişler için temel ayarlara manuel olarak ger dönülebilir
- ”clr/del” düğmesine basıldığında ya da makine kapatıldığında değiştirilen bütün ayarlar kaybolur

Uygulama:
- bütün dikişler ve kumaşlar için
- farklı uygulamalar arasında dikiş için özellikle faydalıdır

Bellek

30 dikişlik herhangi bir kombinasyon için, harfler ya da sayılar uzun süreli olarak Belleğe kaydedilebilirler. Bunlar kullanıcı tarafından silininceye kadar kayıtlı kalırlar. Elektriğin kesilmesi ya da elektrik kaynağıyla bağlantının kopması Belleği etkilemez. Dikiş uzunluğunda, genişliğinde ya da iğne konumunda herhangi bir zamanda değişiklikler yapılabilir. Tek tek dikişler, harfler ya da sayılar silinebilir ya da üzerlerine yazılabilir.

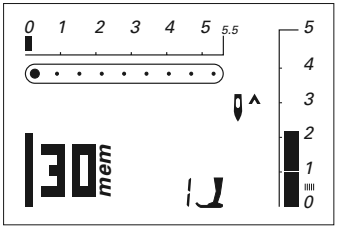

Bellek düğmeleri

- içeriği geriye doğru kaydırmak için sol düğmeye (<) basın
- Eğer Bellek boşsa, imleç ve sayı 30 (=boş bellekler) yanıp söner

Eğer Bellek boş değilse, kaydedilen dikişler, harfler ya da sayılar ekran üzerinde görünürler: imleç ve boş bellek sayısı yanıp sönünceye kadar ileriye doğru kaydırın

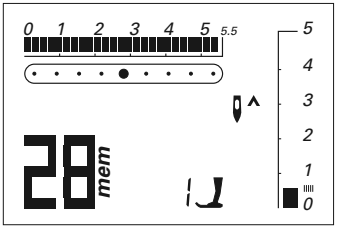

Örnek: Kayıtlı dikiş

- Kayıtlı dikiş numarası (bkz. 28)

Dikiş numarası progamı için bkz. sayfa 25

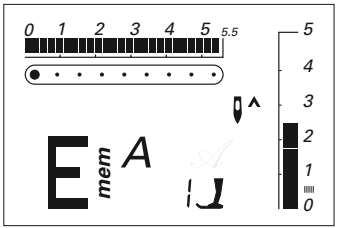

Örnek: kaydedilen dikiş

- Kaydedilen harf (E) gösterilir

Harfleri ve sayıları programlamak için, sayfa 27'ya bakınız

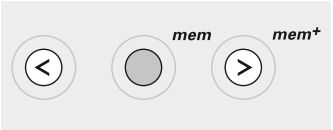

Tüm Belleğin Silinmesi

- ”clr/del” ve ”mem”- düğmesine aynı anda basın
- iki düğmeyi de bırakın
- mem düğmesine basarak Bellekten çıkın
- Şimdi Bellek tamamen silinmiştir.

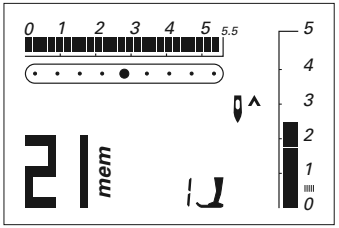

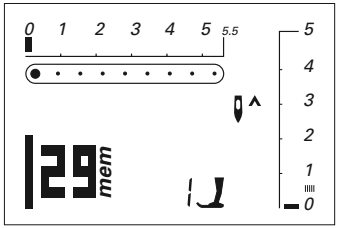

Pratik ve dekoratif ilmeklerin programlanması

- Belleği açın (s.25)
- İlmeği seçin (s.22)
- İlmek numarası ekranda görünür (bu resimde 21)
- Programlamak (kaydetmek) için ”mem+” düğmesine basın
- Kalan boş bellek sayısı (bu örnekte 29) ve imleç yanıp söner
- Sonraki ilmeği seçin, ”mem+” düğmesine basın ve aynı şekilde devam edin

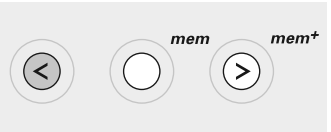

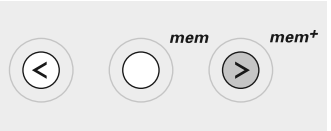

Geriye doğru kaydırma işlemi

Sol düğmeye basın = programlanmış ilmek sayıları geriye doğru kaymaya başlar

İleriye doğru kaydırma işlemi ”mem+”-düğmesine basın = programlanmış ilmek sayıları ileriye doğru kaymaya başlar.

İlmeke başlayın

- Ayak kumandasına basın = ilmek bilgisayarı otomatik olarak bir ilmek dizisinin başından başlar
- Patron Ucunu ( ) seçin = ilmek bilgisayarı otomatik olarak bir ilmek dizisinin sonunda durur

Not:
Aşağıdaki özel programlar Uzun Vadeli Belleğe kaydedilemezler:

No. 5 Tespit programı
No.10-12 İlikler
No.13 Düğme dikme programı
No.14 Örme programı
No.15 Teyel ilmeği

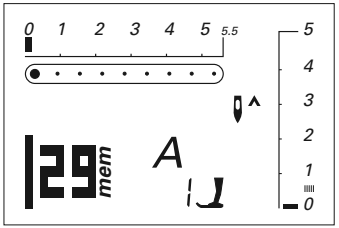

Harflerin, sayıların ve noktalama işaretlerinin programlanması (sadece activa 145 S için geçerlidir)

- Belleği açın (s.25)
- Alphabet (alfabe) düğmesine basın
- Harfi ya da sayıyı (s.24) seçin
- Programlama (kaydetmek) için ”mem+” düğmesine basın
- Kalan boş bellek sayısı (bu örnekte 29) ve imleç yanıp söner
- Sonraki harfi/sayıyı seçin, ”mem+” düğmesine basın ve aynı şekilde devam edin
- Tek sözcükleri ya da cümleleri/sayıları programlayın
- Aralığı programlamak için (_) simgesini seçin.

Not:
Eğer ilmek uzunluğu ve/veya harflerin ya da ayıların genişliği değiştirilmişse, değişiklikler bunların hepsini etkileyecektir. Eğer sadece tek harfleri ya da sayıları değiştirmek istiyorsanız, bunun ayrı ayrı yapılması gerekir.

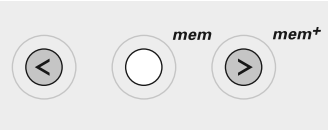

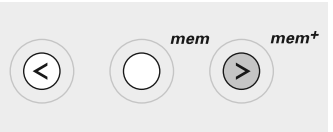

Bellekte Düzeltmeler

Ayrı ayrı ilmeklerin, harflerin ve sayıların değiştirilmesi

- Değiştirmek ya da düzeltmek istediğiniz ilmeği bulmak için sağ ya da sol tuşla kaydırın
- Daha sonra aşağıdakilerin düzeltin ya da değiştirin:
  İlmek

Harf

Sayın Bay/Bayan, ilmek uzunluğu ya da genişliği
İğne konumu
vb.

- Değişikliği/değişiklikleri kaydetmek için ”mem+” düğmesine basın.

Tek ilmeğin, harfin ya da sayının silinmesi

- İlmeği bulmak için kaydırın

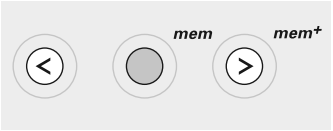

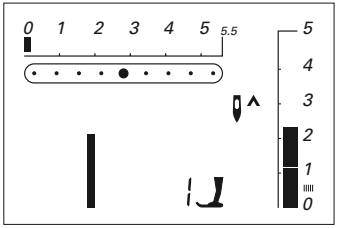

- **Bellekten çıkma işlemi**
- ”mem” düğmesine basın = içindekiler kaydedilir
- Bellek kapatılır

”mem” simgesi ekrandan kaybolur

Makinenin elektrik bağlantısı kesildiğinde bile belleğin içindekiler kayıtlı kalır. Bunlar herhangi bir zamanda çağrılabilirler.

Eğer bellek kapatılmadan önce mem düğmesine basılmadan ilmek makinesi kapatılacak olursa, belleğin içindekiler kaybolacaktır.

Denge

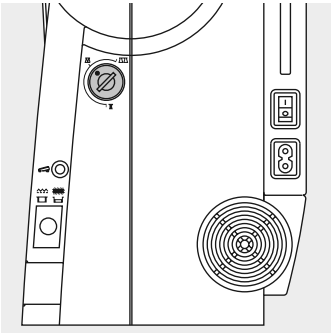

İlmek bilgisayarınız bir çift kreton kumaşı ve Metrosene 100/2 ilikleri (Arova Mettler, İsviçre) kullanılmak suretiyle test edilmiş ve fabrikada ayarlanmıştır.

Farklı kumaşlar, iplikler ve stabilize ediciler doğal olarak ilmek dengesini etkileyebilir ve ilmeğin çok yakın ya da yeterince yakın olmayan sekilde yapılmasına neden olabilirler.
Bu durum kumaşa uyacak ve mükemmel sonuçlar verecek şekilde Balance (Denge) yoluyla giderilebilir.
Uygulamalar:
Pratik ilmekler, örn.

Jarse üzerine baklava ilmeği, dekoratif ilmekler, fantezi ilmekler, harfler, ilikler vb.

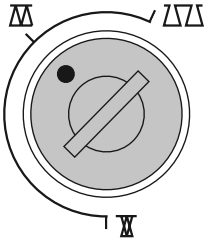

Normal konum

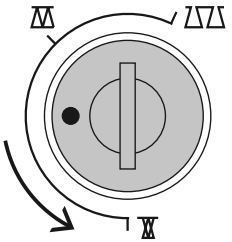

Daha yoğun ilmek oluşturma
(daha kısa ilmek uzunluğu)

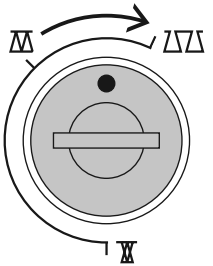

Daha ince ilmek oluşturma
(daha uzun ilmek uzunluğu)

Not: Eğer denge ayarlanmışsa, ilmek tamamlandığında bunu normal ayarına getirin.

İlmekler

Pratik ve dekoratif

1 Düz ilmek
2 Zig-zag
3 Değişken-overlok
4 Sürekli ilmek
5 Tespit ilmeği
6 Üçlü düz ve zig-zag
7 Kör ilmek
8 Çift overlok
9 Süper geniş ilmek
10 Standart ilik
11 Anahtar delikli ilik
12 Düz ilmek iliği
13 Düğme devamlı dikiş programı
14 Örme programı
15 Teyel ilmeği
16 Dışa dikilmiş zig-zag
17 Üniversal ilmek
18 Toplama ilmeği
19 Baklava ilmeği

activa 135 S
20-22 Kapitone ilmekler
22-30 Dekoratif ilmekler

activa 145 S
20-28 Kapitone ilmekler
22-50 Dekoratif ilmekler

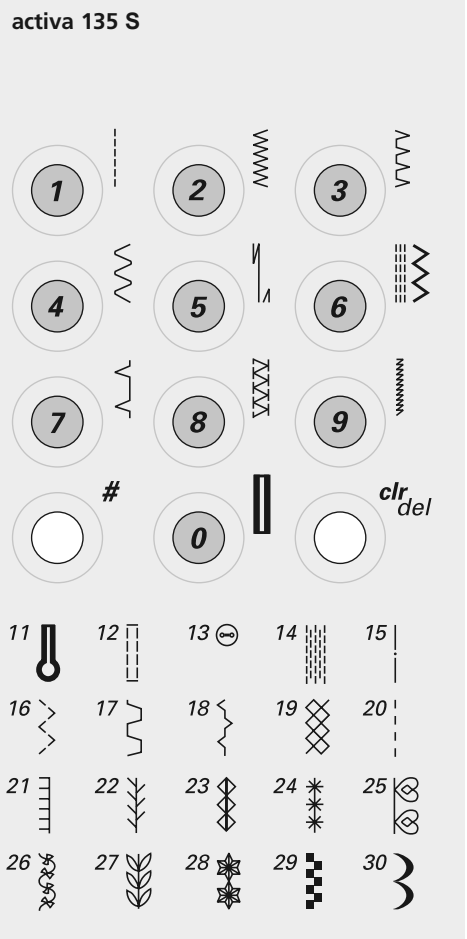

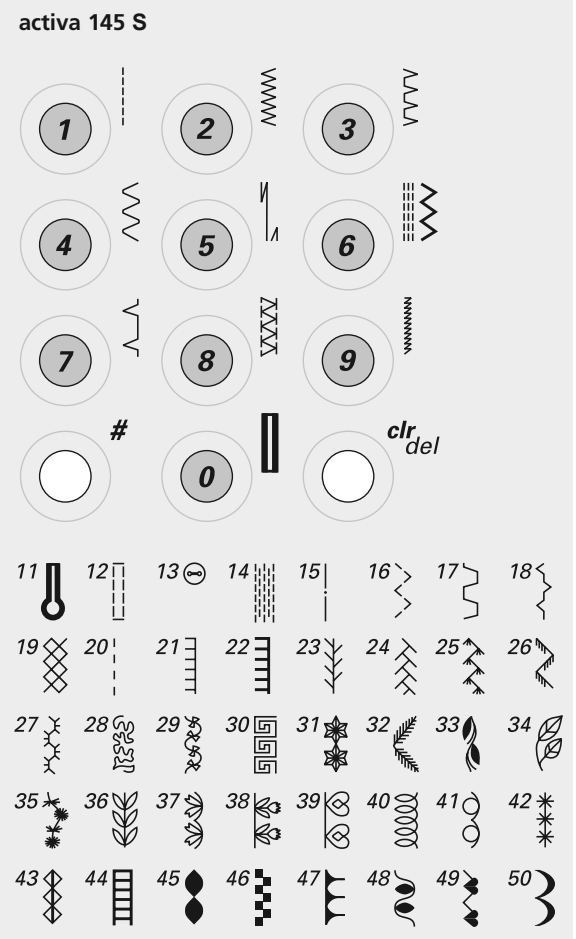

İlmekler

1 Düz ilmek

Bütün streç (esnek) olmayan kumaşlar. Bütün düz ilmek çalışmaları

2 Zig-zag

Kumaş tiplerinin çoğu: ince kumaşların üstten dikişi gibi bütün basit zig-zag dikişler. Elastik ve dantel üzerine dikiş işlemleri

3 Değişken overlok

Özellikle ince jarkeler, streç overlok dikişler ve kenar baskıları için

4 Sürekli ilmek

Kumaş tiplerinin çoğu: Tamir, yamama, takviye dikişleri

5 Tespit ilmeği

Bütün kumaş tipleri. Düz ilmekle dikilmiş dikiş erlerinin başını ve sonunu tespit eder.

6 Üçlü düz ve üçlü zig-zag

Kaba, ağır kumaşlarda takviye dikişleri

7 Kör dikiş

Kumaş tiplerinin çoğu: yumuşak jarseler ve ince kumaşlar üzerine kör kenar baskıları, deniz kabuğu desenle kenar baskısı, dekoratif dikişler

8 Çift overlok

Bütün triko tileri; Overlok= bir işlemde dikiş ve temizleme

9 Süper ilmek

Bütün süper-esnek (streç) kumaşlar için açık dikişİnce ve orta ağır-lıkta kumaşlar için otomatik örme
İnce ve orta ağırlıkta kumaşlar için otomatik örme

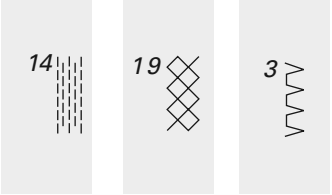

14 Örme programı

19 Baklava ilme

Baklava ilmek İnterlok ve düz kumaş tiplerinin çoğu: görünür dikişler ve baskı kenarları

İnce ile orta arası ağırlıkta dokunmuş kumaşlar; bluzlar, gömlekler, pantolonlar, yatak örtüleri, vb.

Ağır, esnek olmayan kumaşlar, ceketler, paltolar, pantolonlar, günlük giyim, vb.

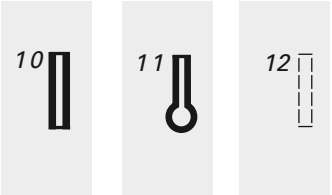

10 Standart düğme deliği

11 Anahtar delikli ilik

Baskı ayağı seçimi

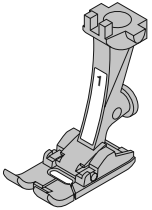

1
Ters patron ayağı
Pratik ve dekoratif İlmekler

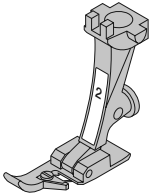

2
Overlok ayağı
Overlocknaht, Overlocksaum, Nahte umnahen

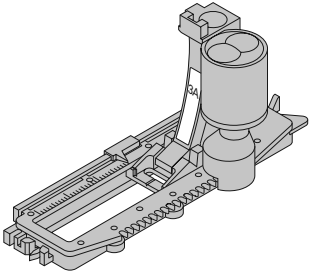

3A
Sürgülü ilik ayağı
Düz kumaşlar üzerinde düğme deliği, örme

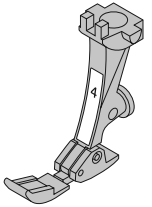

4
Fermuar ayağı
Fermuar dikme

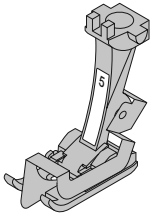

5
Kör ilmek ayağı
Kör baskı kenarları,
Baskı ilmekleri

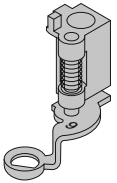

9
Örme ayağı
Hafif ile orta arası ağırlıkta
Kapitoneler için Serbest
kapitone dikiş

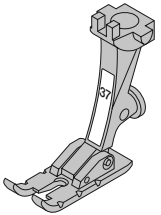

37
Yama ayağı ¼ inç (=6mm)
¼” oder 1/8” yama
(=6 oder 3 mm dikiş toleransı)
(activa 135 **S** için özel bir aksesuar olarak mevcut-tur)

Tespit programı

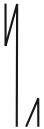

İlmek: **Tespit programı No.5**
İğne: **seçilen kumaşa uygun boyutta ve tipte (bkz. S.57)**
İplik: **pamuklu/polyester**
Besleme dişlisi: **yukarı konumda (dikiş konumunda)**
Baskı Ayağı: **Ters patron ayağı No.1**

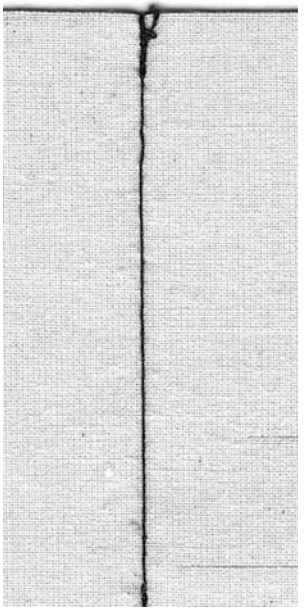

Tespit programı
- Bütün kumaşlar için
- Dikiş başını ve sonunu tespit eder
- Tam olarak önceki ilmeklerin üzerine dikiş yapar

Dikiş başı
- Dikiş bilgisayarı otomatik olarak tespit eder (5 ilek ileri, 5 ilmek geri)
- Düz ilmek ileri dikişe devam eder

Dikiş sonu:
- Hızlı ters düğmesine basın= dikiş bilgisayarı otomatik olarak tespit eder (5 ilmek geri, 5 ilmek ileri)
- Tespit işlemi tamamlandığında otomatik olarak durur.

Teyel ilmek

İlmek: **Teyel ilmek No.15**
İğne: **seçilen kumaşa uygun boyutta ve tipte (bkz. S.57)**
İplik: **pamuklu/polyester**
Besleme dişlisi: **aşağı konumda (örme konumunda)**
Baskı Ayağı: **No.9**

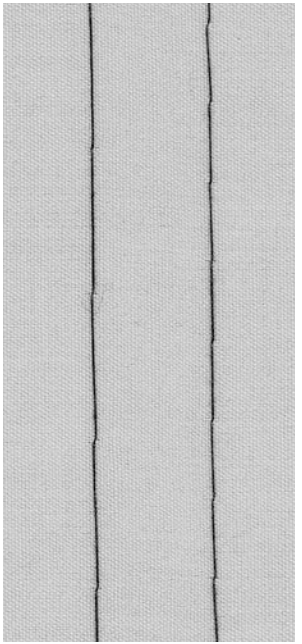

Teyel ilmek

- Çok uzun bir ilmek gerektiren bütün çalışmalar iin
- Teyel dikişler, kenar baskıları, kapitoneler, vb. için
- Sökmesi kolay

Hazırlık

- Tabakaların kaymasını engellemek için teyel yönünde yatay olarak iğneleme çalışması

Teyel işlemi

- Besleme dişlisini aşağıya doğru indirin
- İşi baskı ayağının altına yerleştirin ve bir ilmek dikin; dikişe başlarken iplikleri tutun
- İşi arkadan gerekli ilmek uzunluğuna kadar çekin
- Bir ilmek dikin ve işlemi tekrarlayın

☞ PÜF NOKTASI

İpliğin bağlanması/tespit edilmesi

- Bir dikişin başında ve sonunda birkaç teyel ilmeği dikin

Teyel işlemi

- Sökmesi daha kolay olduğundan teyel için bir ince örme ipliği kullanın.

Kör kenar baskısı

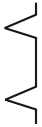

İlmek: **Kör kenar baskısı No.7**
İğne: **seçilen kumaşa uygun boyutta ve tipte (bkz. s.57)**
İplik: **pamuklu/polyester**
Besleme dişlisi: **yukarda (dikiş konumunda)**
Baskı Ayağı: **Kör kenar baskısı ayağı No.1**

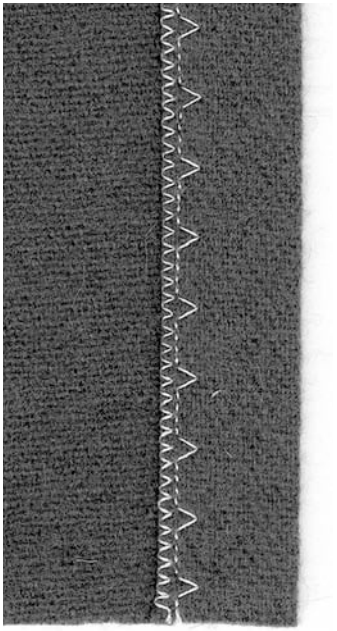

Kör kenar baskısı
Orta-ağır arası ağırlıkta pamuklu, yünlü ve karma kumaşlarda ”görünmez” kenar baskılar için

Hazırlık
- Ham kenarları düzeltin
- Dikiş erini elle dikiş için olduğu gibi hazırlayın
- İşi baskı ayağının altına yerleştirin (çizime bakınız)

Dikiş
- İğne sadece katlanmış kenarı delmelidir (elle dikişte olduğu gibi)
- İlek genişliğini kumaşa uygun şekilde ayarlayın
- 10cm (4”) diktikten sonra, kumaşın her iki tarafını kontrol edin ve eğer gerekirse genişliği yeniden ayarlayın.

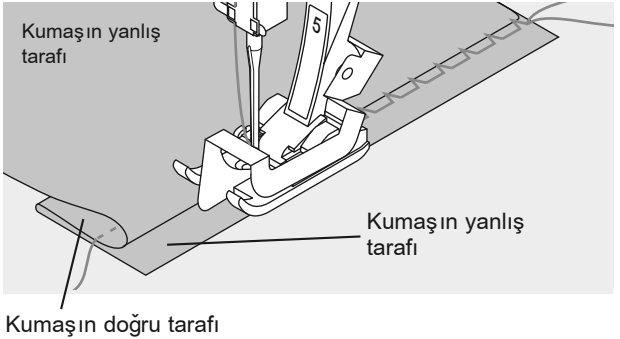

PÜF NOKTASI

İnce ilmek genişlik ayarı
Katlanmış kenarı ayağın metal kılavuzu boyunca dengeli şekilde yönlendirin = dengeli derinlik

Örme programı

İlmek: **Örme programı**
İğne: **Örme programı No.5 seçilen kumaşa uygun boyutta ve tipte (bkz. s.57)**
İplik: **örme ipliği**
Besleme dişlisi: **yukarda (dikiş konumunda)**
Baskı Ayağı: **Ters patron ayağı No.1 İlik ayağı No.3A**

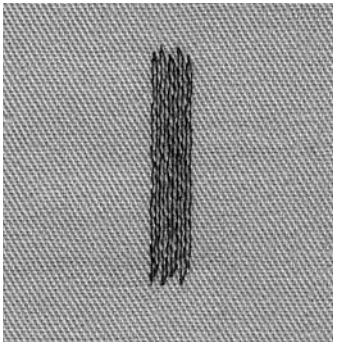

Deliklerin ya da aşınmış yerlerin hızlı şekilde örülmesi
Aşınmış elyafların/ipliklerin değiştirilmesi

Ters patron ayağı No.1 ile örme (otomatik ilmek sayacı)
- iğneyi aşınmış yerin üst sol tarafına yerleştirin
- birinci uzunluğu dikin ve makineyi durdurun
- tespit düğmesine basın: uzunluk programlanır
- örme işlemini tamamlayın; dikiş bilgisayarı otomatik olarak durur.

Büyük alanlar:
- örme alanı, iş ayağın altında hareket ettirilerek genişletilebilir
- ”clr/del” düğmesine basarak programı iptal edin

Sürgülü İlik Ayağıyla No.3A Örme
- 3cm’den (1¼) büyük olmayan küçük yırtıklar ve aşınmış alanlar için kulanın
- Ayak No.1 ile aynı yöntemi kullanın.

PÜF NOKTASI

Takviye
Desteklemek için ince kumaş ya da astar kullanın
Hazırlık
Kumaşın örme halkasının* içine gerilmesi buruşmayı engeller
*Örme halkası özel aksesuar olarak mevcuttur

Tespit programı

İlmek: **Düz ilmek No.1**
İğne: **seçilen kumaşa uygun boyutta ve tipte (bkz. s.57)**
İplik: **pamuklu ya da polyester**
Besleme dişlisi: **yukarda (dikiş konumunda)**
Baskı Ayağı: **Fermuar No.4**
en sağ ya da en sol

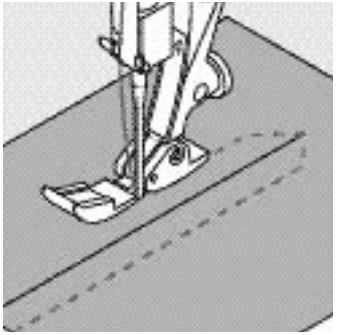

Hazırlık:
- Fermuara teyelleyin
- Kumaş kenarları fermuarın ortasında buluşmalıdır.

Dikiş
- Fermuarı iki tarafından, alttan yukarı doğru yerine dikin
- Bir kere iğne konumu en sağdayken ve bir kere de iğne konumu en soldayken
- Ayağın kenarı fermuarın dişleri boyunca yürümelidir
- İğne fermuar dişlerinin yakınından girer

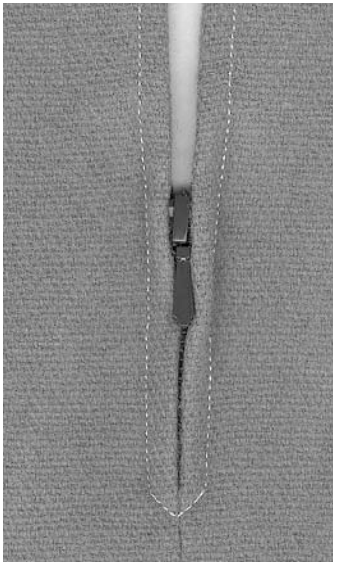

☞ PÜF NOKTASI

Fermuar çekici etrafında dikiş için
- Fermuarı kapatın ve çekiciden yaklaşık 5cm (2”) mesafeye kadar dikin
- İğneyi yerleştirin, baskı ayağını kaldırın, fermuarı açın, ayağı indirin ve dikmeye devam edin.

Dikiş yeri başlangıcı
Dikişi başladığınızda ipliği sağlam tutun= kumaşı hafifçe geriye doğru (birkaç ilmek) çekin

Fermuar ya da kumaş kalın ya da yoğun dokunmuş
Dengeli ilmek oluşturmak için bir 90-100 iğne kullanın

İlikler hakkında öğrenmek istediğiniz her şey

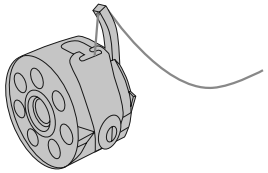

İplik gerginliği
- Bobin ipliğini bobin kasasının parmağından geçirin = bibin gerginliği biraz daha artar
- Bu kumaşın doğru tarafındaki ek yerlerine biraz daha yuvarlak bir görünüm kazandırır
- İlik daha çekici görünür
- Şerit ipliği ilikleri sağlamlaştırır ve görünümlerini güzelleştirir (sayfalar 47, 48)

İlikler sadece pratik kapama araçları olmakla kalmayın aynı zamanda dekoratif etki yaratmak için de kullanılabilirler.
İstediğiniz iliği (No.10 ya da 11) seçin: aşağıdaki pencere ekranda görünür:

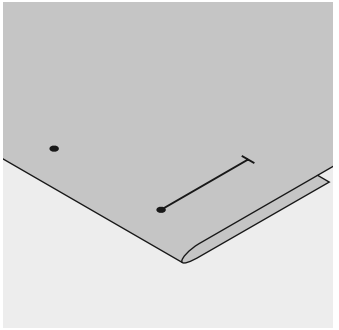

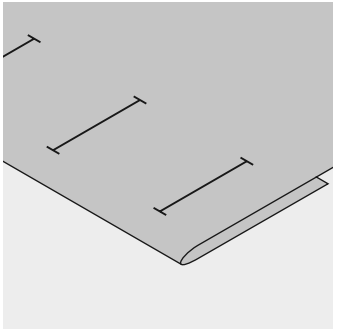

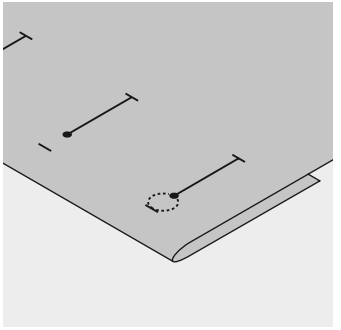

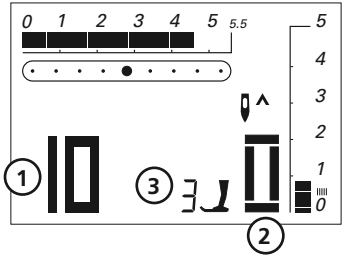

1 İlik numarası
2 İlik sembolü
3 Baskı ayağı numarası

Otomatik iliklerin uzunluğunu işaretleyin
- Sadece bir iliğin uzunluğunu işaretleyin
- Birinci iliği diktikten sonra, sonraki bütün iliklerin uzunluğu otomatik olarak programlanır
- Sadece sonraki bütün iliklerin başlangıcını işaretleyin

Manuel iliklerin uzunluğunu işaretleyin
- Uygun konumda ilik uzunluğunu işaretleyin
- İlik ayağını No.3 (isteğe bağlı aksesuar) kullanarak ilmek atın

Anahtar delikli iliklerin uzunluğunu işaretleyin
- Sadece ek yeri uzunluğunu işaretleyin
- İlik dikildiğinde, doğru uzunluk gözü eklenecektir.

Deneme Dikişi

- Daima kullanmak istediğiniz kumaş ve stabilize edici üzerinde deneme dikişi gerçekleştirin
- Kullanmayı düşündüğünüz ilik tipini seçin
- İliği kumaş üzerinde (çözgüyle ya da çözgüye karşı) aynı yönde dikin
- İliği açın
- Düğmeyi ilikten geçirin ve eğer gerekirse ilik uzunluğunu ayarlayın.

Düzeltmeler

Ek yeri genişliğini ayarlamak için:

- İlmek genişliğin değiştirin

İlmek uzunluğunun değiştirilmesi

- İlmek uzunluğunda yapılacak herhangi bir değişiklik her iki boncğu (daha fazla ya da daha az yoğun) etkiler
- İlmek uzunluğunda herhangi bir değişiklik yaptıktan sonra ilmeği daima yeniden programlayın

Otomatik/manuel ilikler için denge

- 6-kademeli manuel ve otomatik uzunluk iliklerinde yapılan herhagi bir denge değişikliği her iki boncuğu aynı şekilde etkiler, çünkübunlar aynı yönde dikilirler

Not:
Bütün ilikler dikildikten sonra, dengeyi normal ayara geri döndürün.

☞ PÜF NOKTASI

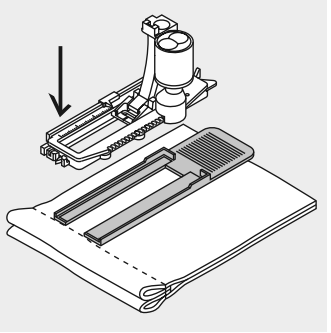

Eğer bir ilik bir dikişe dik açıda dikilecek olursa, ilik düzleyicisinin kullanılmasını tavsiye ederiz. Plakayı arkadan kubaş ile ayağın arasından daha kalın olan bölgeye doğru ve bu bölgenin üzerine yerleştirin.

Otomatik ilik

Not:
Otomatik ilik ayagi No.3A kumas üzerinde son derece düz olmalidir. Eger bir dikis yeri üzerinde düz sekilde durmazsa, uzunluk dogru ölçülemeyebilir.

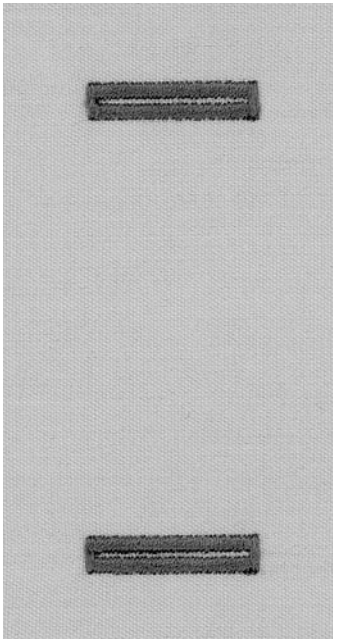

İlmek: **Standart ilik No.10**
İğne: **seçilen kumasa uygun boyutta ve tipte (bkz. Sayfa 57)**
İplik: **pamuklu ya da polyester**
Besleme dişlisi: **yukari konumda (dikis konumu)**
Baskı Ayağı: **Otomatik ilik ayagi No.3A**

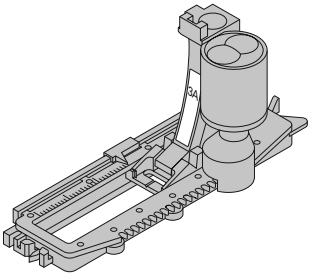

Otomatik standart ilik
- Alt ipligi bobin kasasinin parmagindan geçirin (s.39)
- Ilik ayak No.3A'yi kullanirken, ilik uzunlugu ayak üzerindeki lensle otomatik olarak kaydedilir = maksimum uzunluk dikildiginde tam kopyalama ve otomatik dizi degisir
- Dikis dizisinin her asamasi ekranda yani sönme yoluyla belirtilir

Not:
Herhangi bir otomatik ilik seçildiginde, baski ayagi No.3 ekranda gösterilir

Standart iliği programlama işlemi

1 birinci ek yerini öne doğru dikin, makineyi durdurun

- ekranda ”auto” yazısı ve baskı ayağı 3A gösterilir=ilik uzunluğu programlanır

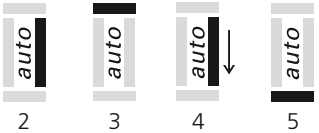

2 makine otomatik olarak terse doğru düz ilmek diker
3 birinci çubuk çivi
4 ikinci ek yeri öne doğru
5 ikinci çubuk çivi ve tespit ilmekleri

- makine durur ve otomatik olarak ilik başına döner

Otomatik ilik

- sonraki bütün ilikler tam olarak aynı uzunlukta dikilecektir (hızlı ters düğmesine basmaya gerek yoktur)
- programı silmek için ”clr/del” düğmesine basın
- programlanan ilik uzun süreli belleğe kaydedilebilir (bkz. sayfa 49)

☞ PÜF NOKTASI

Tam kopyalama
Otomatik fonksiyon, her iliğin öncekiyle tam olarak anı uzunlukta olmasını sağlar

İşaretleme
Sadece iliklerin başlangıcını işaretleyin – büyük zaman tasarrufu!

İlikler için telafi plakaları (özel aksesuar)
Eğer giysinin kenarına yatay olarak bir ilik dikilecekse, telafi plakalarının kullanılması yerinde olacaktır. Bu aksesuar, mükemmel bir ilik yaratacak şekilde sürgülü ilik ayağı için düz bir zemin sağlar (bkz. püf noktaları sayfa 40).

Dikiş hızı

- en iyi sonucu elde etmek için normal hızda dikin
- dengeli bir ek yeri yoğunluğu için bütün ilikleri aynı hızda dikin

Otomatik uzunluğa sahip otomatik anahtar delikli ilik

Her iki ek yeri aynı yönde dikilirler.

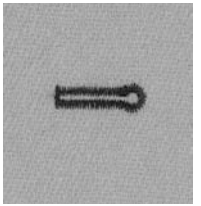

İlmek: **Anahtar delikli ilik No.11**
İğne: **seçilen kumaşa uygun boyutta ve tipte (bkz. Sayfa 57)**
İplik: **pamuklu ya da polyester**
Besleme dişlisi: **yukarı konumda (dikiş konumu)**
Baskı Ayağı: **Otomatik ilik ayağı No.3A**

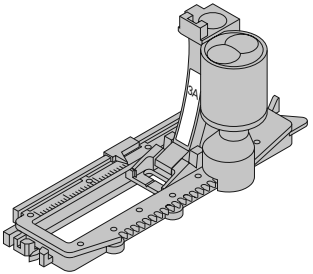

Otomatik anahtar delikli ilik

- Alt ipliği bobin kasasının parmağından geçirin (s.39)
- İlik ayak No.3A'yı kullanırken, ilik uzunluğu ayak üzerindeki lensle otomatik olarak kaydedilir = maksimum uzunluk dikildiğinde tam kopyalama ve otomatik dizi değişir

Anahtar delikli iliğin işaretlenmesi

- Sadece ek yeri uzunluğunu işaretleyin. Doğru göz uzunluğu ilik dikilirken eklenecektir.
- Dikiş dizisinin her adımı ekran üzerinde yanıp sönerek belirtilir

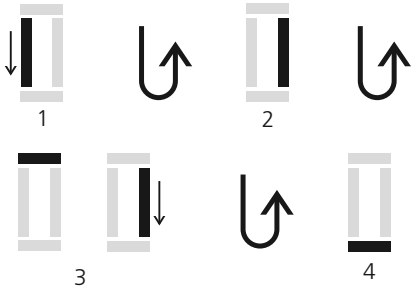

İliğin programlanması

1 düz ilmeyi öne doğru dikin, makineyi durdurun
- hızlı ters düğmesine basın
- ”auto” ve baskı ayağı 3A ekranda gösterilir = ilik uzunluğu programlanır

2 makine gözü otomatik olarak diker
3 birinci ek yeri ters olarak
4 ikinci düz ilmeği diker
5 ikinci ek yerini ters olarak diker
6 çubuk çiviyi ve tespit ilmeklerini diker
- makine durur ve otomatik olarak ilik başına döner

Otomatik ilik
- sonraki bütün ilikler otomatik olarak aynı uzulukta dikilir (hızlı ters düğmesine basılmadan)
- programı silmek için ”clr/del” düğmesine basın
- programlanan ilik uzun süreli belleğine kaydedilebilir (bkz. Sayfa 48)

☞ PÜF NOKTASI

Tam kopyalama
Otomatik fonksiyon, her iliğin öncekiyle tam olarak anı uzunlukta olmasını sağlar

İşaretleme
Sadece iliklerin başlangıcını işaretleyin – büyük zaman tasarrufu!

Çift dikilmiş anahtar delikli ilikler
- anahtar delikli ilikler kalın kumaşlar üzerine iki kere dikilebilir
- birinci iliği diktikten sonra, işi hareket ettirmeyin
- tekrar dikişe başlamak için ayak kumandasına bir kere daha basmanız yeterlidir

Manuel ilik (bütün tipler)

Manuel ilikler özellikle tekli ilikler için ya da mevcut iliklerin tamiri için uygundur.
Tek tek aşamalar çıkartılabilir ya da tekrarlanabilir. Aşama sayısı ilik tipine bağlıdır.
Manuel ilikler kaydedilemez.

İlmek:	**herhangi bir ilik**
İğne:	**seçilen kumaşa uygun boyutta ve tipte (bkz. Sayfa 57)**
İplik:	**pamuklu ya da polyester**
Besleme dişlisi:	**yukarı konumda (dikiş konumu)**
Baskı Ayağı:	**İlik ayağı No.3 (isteğe bağlı aksesuar)**

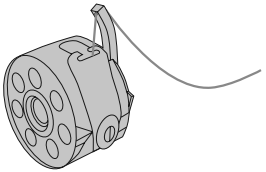

Hazırlık
- istediğiniz iliği seçin
- ekran aşağıdakileri gösterir:
  ilik numarası (10 ya da 11)
  baskı ayağı No.3
  ilik simgesi (birinci aşama ekranda yanıp söner)
- alt ipliği bobin kasasının parmağından geçirin

Daima ilikler için deneme dikişi gerçekleştirin
- kullanmayı düşündüğünüz kumaş ya da stabilize edici üzerinde deneme yapın
- ilikleri aynı çözgü yönünde (çözgüyle birlikte ya da ona karşıt) dikin

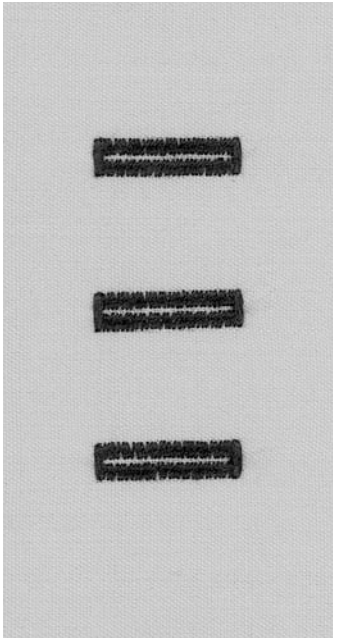

Bir manuel standart iliğin dikilmesi
Her iki ek yeri aynı yönde dikilir

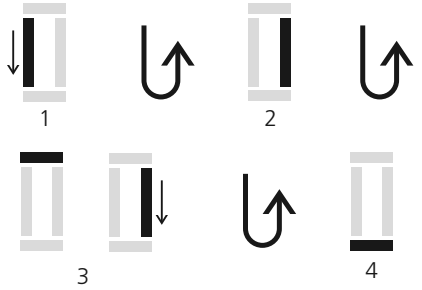

1 birinci ek yerini öne doğru dikin, makineyi durdurun
· hızlı ters düğmesine basın
2 ters düz ilmeği dikin, birinci ilmekte (ilik başlangıcı) makineyi durdurun
· hızlı ters düğmesine basın
3 çubuk çiviyi ve ikinci ek yerini dikin, makineyi durdurun
· hızlı ters düğmesine basın
4 çubuk çiviyi ve tespit ilmeklerini dikin

Manuel anahtar delikli ilik
Hem ileri hem de geri ek yerlerini aynı hızda dikin.

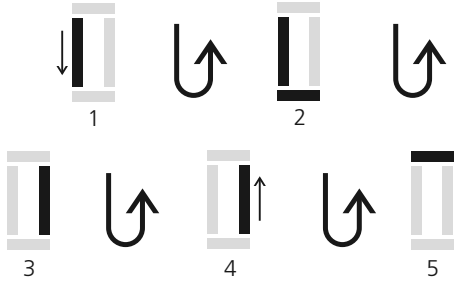

1 düz ilmeyi ileri doğru dikin, makineyi durdurun, hızlı ters düğmesine basın
2 göze ve birinci ek yerine tersine dikin, makineyi birinci ilmekte (ilik başlangıcı) durdurun, hızlı ters düğmesine basın
3 düz ilmeyi ileri doğru dikin ve anahtar deliğinde durdurun, hızlı ters düğmesine basın
4 ikinci ek yerini tersine dikin, makineyi birinci ilmekte (ilik başlangıcı) durdurun, hızlı-ters düğmesine basın
5 çubuk çiviyi ve tespit ilmeklerini dikin.

Ş erit iplikli ilik

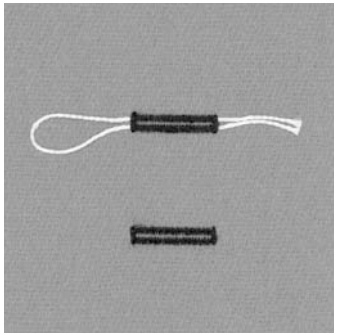

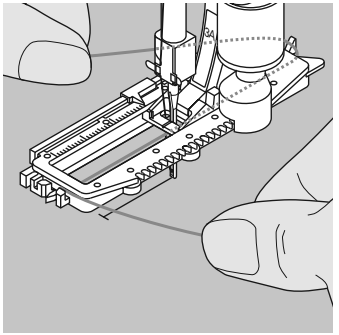

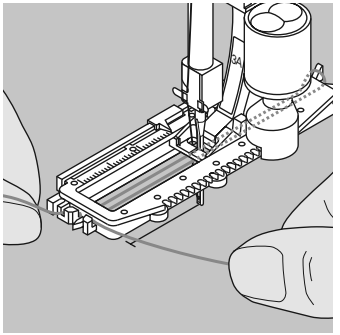

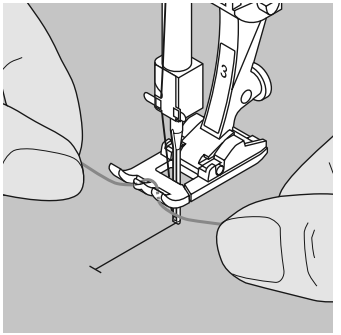

Ş erit iplik
- şerit kordon ilikleri sağlamlatırır ve görünümlerini güzelleştirir
- kordonun ilmeği iliğin aşınmaya en müsait ucunda bulunmalıdır
  kordon ilmeği = düğmenin üzerine dikildiği ye
- işi uygun şekilde yerleştirin
- şerit kordon standart ve esnek ilikler için özellikle tavsiye edilir

İdeal kordonlar
- Perle ipliği No.8
- Güçlü el dikiş ipliği
- İnçe kroşe iplik

Kordonun sürgülü ilik ayağına No.3A geçirilmesi
- İğneyi iliğin başına yerleştirin
- Baskı ayağını yukarı kaldırın
- Kordonu ayağın altından sağa doğru yönlendirin
- Kordonu ayağın arkasındaki pimin üzerinden geçirin
- Kordonları ayağın önüne getrin
- Bunları yarığın içine doğru çekin
- İliği dikin

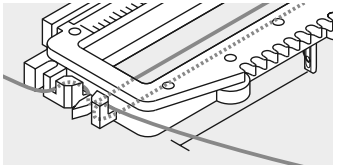

Dikiş
- İliği normal şekilde dikin
- Kordonu sıkı tutmayın
- İlik kordon üzerinde oluşacak ve onu örtecektir

Kordonu baskı ayağının No.3 üzerinden geçirin
- İğneyi iliğin başına yerleştirin
- Baskı ayağını yukarıya kaldırın
- Kordonu ayağın önündeki orta pimin üzerinden geçirin

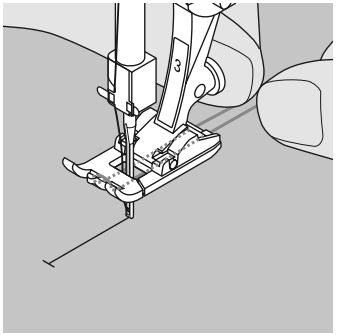

- Kordonun her iki ucunu ayak tabanındaki oluların içine yerleştirin ve geriye doğru çkein
- Baskı ayağını aşağıya indirin

Dikiş

- İliği normal şekilde dikin
- Kordonu sıkı tutmayın
- İlik kordonun üzerine oluşacak ve onu örtecektir.

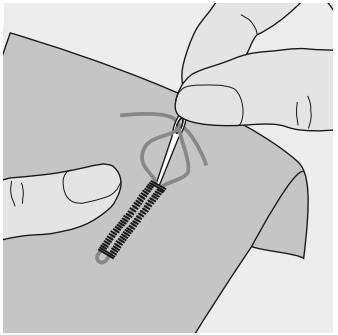

- Kordonu ilikten çekin
- Kordonları kumaşın arkasına doğru çekin
- Düğümleyin ya da ilmekle tespit edin.

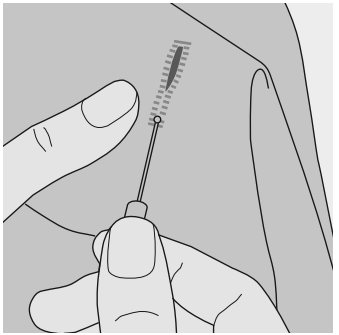

Dikiş yeri sökücüsüyle iliklerin kesilerek açılması

- İlmekleri çekmek için dikiş yeri sökücüsünün arkasını kullanın
- Her iki uçtan ortaya doğru kesin

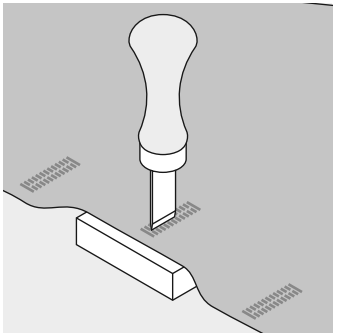

- Kumaşı tahta üzerine yerleştirin
- Kesiciyi iliğin ortasına yerleştirin
- Elinizle ya da bir çekiçle kesiciyi aşağıya doğru bastırın

Programlanmış ilikler

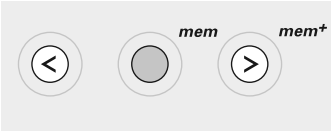

Programlanmış iliklerin uzun süre belleğine kaydedilmesi
- Programlama işleminden sonra ”mem+” düğmesine basın
- Şimdi ilk uzun süre belleğine kaydedilir

Kaydedilmiş iliklerin açılması
Makine bağlantısının kesilmesinden sonra bile programlanmış kayıtlı ilikler yeniden kullanım için açılabilir
- İliği seçin
- “mem”- düğmesin basın
- programlanmış iliği dikin
- eğer yeni bir boyut kaydedilmişse herhangi bir stil iliğinin sadece bir tanesi ”mem+” düğmesiyle kaydedilebilir; önceden aydedilmiş olan iliğin üzerine yazılır.

Otomatik örme programı da programlanmış iliklerle aynı şekilde kaydedilebilir ve açılabilir.
İlikleri değiştirilmesi
- ilmek uzunluğunda ve genişliğinde yapılan değişiklikler her iki ek yerini etkiler
- ilmek uzunluğunu değiştirdikten sonra, iliği yeniden programlayın
- değiştirilen ilmek uzunluğu/genişlikleri ”clr/del” düğmesine basılarak silinebilir.

Denge
- dengede yapılan herhangi bir değişiklik hem manuel hem de otomatik uzunluk iliklerinin ek yerlerini etkiler
- çünkü her iki ek yeri aynı yönde dikilirler
- anahtar delikli iliklerdeki herhangi bir bozulma dengeyle düzeltilebilir

Ek yeri yoğunluğunu dengeyle değiştirirken, programlanmış iliği ”clr/del” düğmesiyle silin. Değiştirilen denge ayarlarını yeniden programlayın.

Not:
Bütün ilikler dikildikten sonra, dengeyi normal ayara döndürün!

Düğme dikme programı

İlmek: **Düğme dikme programı No.13**
İğne: **delikler arasındaki mesafeye bağlıdır**
İplik: **seçilen kumaşa uygun boyutta ve tipte (bkz. Sayfa 57)**
Besleme dişlisi: **İpamuklu ya da polyester**
Baskı Ayağı: **aşağı konumda (örme konumu)**
Ayak No.9
Düğme dikme ayağı No.18 (isteğe bağlı aksesuar)

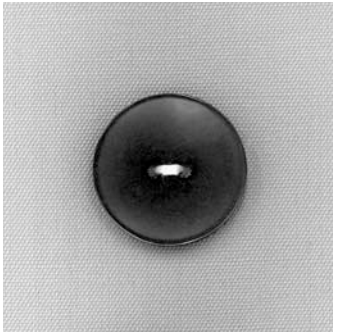

Düğmelerin dikilmesi
- 2 ya da 4 delikli düğmeler diker
- sadece dekoratif amaçlı düğmeler dikilir
- bir iplik göbeklenmesi yaratmadan dikilebilir
- göbek (=düğme ve kumaş arasındaki iplik) uzunluğu ayak No.18 ile gerektiği şekilde daha kısa ya da daha uzun yapılabilir

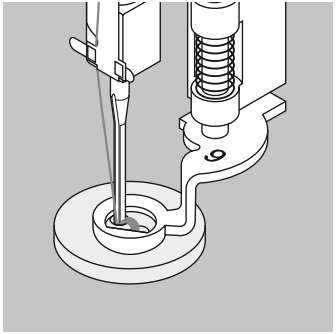

Ayak No.9 ile düğmelerin dikilmesi
- Düğme Dikme programını seçin
- Tespit ilmeklerini dikin; dikiş yapmaya başlarken iplikleri tutun
- İlikler arasındaki mesafeleri el çarkıyla kontrol edin ve gerekirse ilmek uzunluğunu ayarlayın
- Dikin
- Program tamamlandığında makine otomatik olarak durur ve sonraki düğme için hazır olur

İplikleri başı ve sonu
- İplikler tespit edilirler ve düzeltilebilirler

Ek sağlamlık için
- Düğmeyi diktikten sonra, üst iplik uçlarını ters tarafa çekin ve düğümleyi

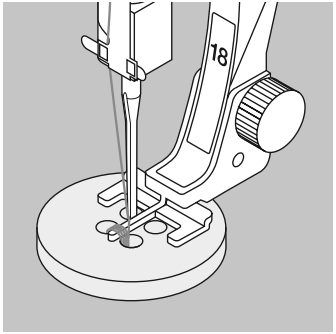

Ayak No.18 ile düğmelerin dikilmesi

- Ayak üzerindeki vidayla gövde uzunluğunu ayarlayın
- Düğme dikme programını seçin ve Ayak No.9 için sözkonusu olduğu gibi (sayfa 50) aynı şekilde devam edin.

İpliklerin başı ve sonu

- İplikler tespit edilirler ve düzeltilebilirler

Ek sağlamlık için

- Düğmeyi diktikten sonra, üst iplik uçlarını ters tarafa çekin ve düğümleyin ya da
- Elle bir ”göbek” dikmek için üst iplik uçlarını kullanın

☞ PÜF NOKTASI

4 delikli düğme

- Ön delikleri dikin
- Düğmeyi dikkatlice öne doğru getirin
- Arka delikleri dikin
- Diyagonal olarak birleşen ipliği kesin

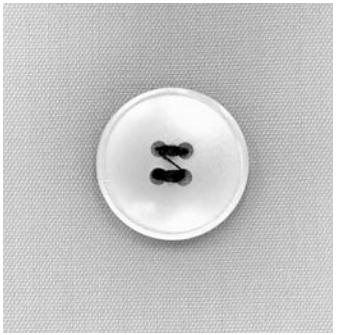

Değişken-overlok dikiş

İlmek:	**Değişken overlok No.3**
İğne:	**seçilen kumaşa uygun boyutta ve tipte (bkz. sayfa 57)**
İplik:	**pamuklu ya da polyester**
Besleme dişlisi:	**yukarı konumda (dikiş konumu)**
Baskı ayağı:	**Overlok Ayak No.2**
	Ters patron ayağı No.1

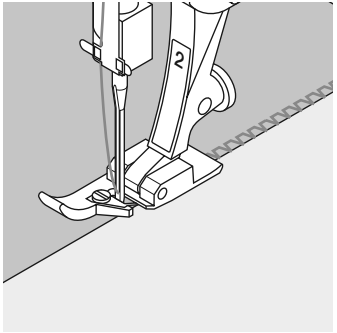

Overlok Ayağı No.2 özellikle overlok dikişler için tasarlanmıştır. Ayak üzerideki pim, dikiş yerinin elastik olması için her ilmekte daha fazla iplik kullanır.

Kapalı dikiş
İpek, jarse ve interlok gibi ince, yumuşak kumaşlarda esnek dikiş

Diki°
- İşlenmemiş kenarı overlok ayak üzerindeki pim boyunca yönlendirin
- Pim üzerinde ve kumaşın kenarı üzerinde dikiş oluşacaktır.

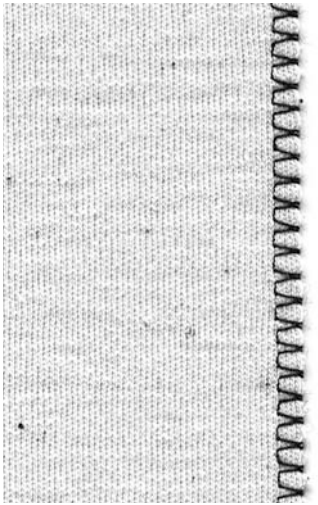

☞PÜF NOKTASI

Trikolar ve jarse
İlmeklerin zarar görmelerini engellemek için bir yeni iğne kullanın

Esnek kumaşların dikilmesi
Eğer gerekirse bir esnek iğne (130/705H-S) kullanın = iğne ucu elyaflar arasında kayar

Çift overlok dikiş

İlmek:	**Çift overlok No.8**
İğne:	**seçilen kumaşa uygun boyutta ve tipte (bkz. sayfa 57)**
İplik:	**pamuklu ya da polyester**
Besleme dişlisi:	**yukarı konumda (dikiş konumu)**
Baskı ayağı:	**Overlok Ayak No.2 ya da**
	Ters patron ayağı No.1

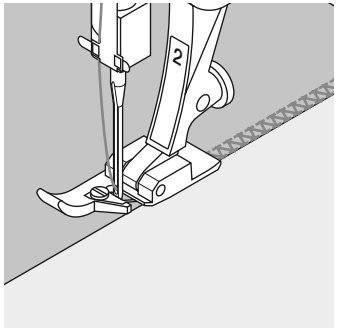

Overlok Ayağı No.2 özellikle overlok dikişler için tasarlanmıştır. Ayak üzerideki pim, dikiş yerinin elastik olması için her ilmekte daha fazla iplik kullanır.

Kapalı dikiş
Bol trikolarda overlok dikiş ve trikolarda ve jarselerde çapraz dikiş

Diki°
- İşlenmemiş kenarı overlok ayak üzerindeki pim boyunca yönledirin
- Pim üzerinde ve kumaşın kenarı üzerinde dikiş oluşacaktır.

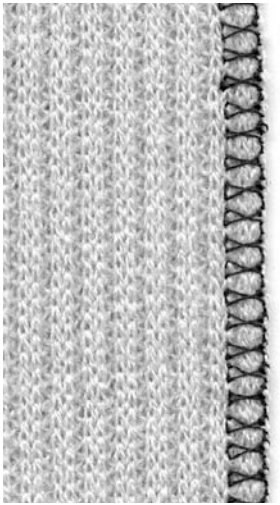

☞ PÜF NOKTASI

Trikolar ve jarse
İlmeklerin zarar görmelerini engellemek için bir yeni iğne kullanın

Esnek kumaşların dikilmesi
Eğer gerekirse bir esnek iğne (130/705H-S) kullanın = iğne ucu elyaflar arasında kayar

Değişken-overlok dikiş

İlmek:	**Değişken overlok No.3**
İğne:	**seçilen kumaşa uygun boyutta ve tipte (bkz. sayfa 57)**
İplik:	**pamuklu ya da polyester**
Besleme dişlisi:	**yukarı konumda (dikiş konumu)**
Baskı ayağı:	**Overlok Ayak No.2 ya da**
	Ters patron ayağı No.1

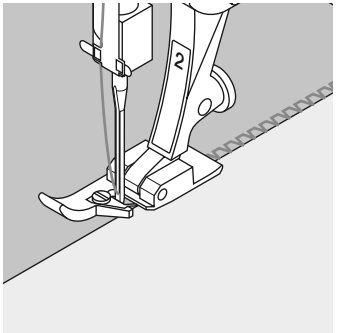

Overlok Ayağı No.2 özellikle overlok dikişler için tasarlanmıştır. Ayak üzerideki pim, dikiş yerinin esnekliğini muhafaza etmek için her ilmekte daha fazla iplik kullanır.

Overlok dikiºle ribana
Bütün ince pamuklu, sentetik ve karma elyaf jarseler için
Hazırlık
- Ribanayı ikiye katlayın
- Açıklığa iğneleyin ve teyelleyin; sağ taraf dışarı doğru

Dikiº
- İşlenmemiş kenar üzerine Değişken-overlok dikin
- Kenarı ayak üzerindeki pim boyunca yönlendirin

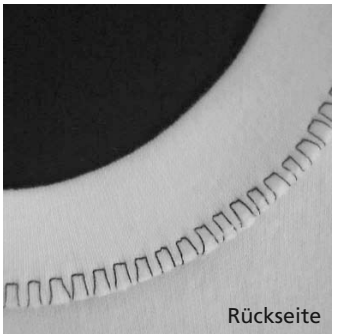

☞ PÜF NOKTASI

İğne durağı aşağı konumda
Ribana ayarını sona erdirdiğinizde iğne kumaşta kalır

Değişken-overlok dikiş

İlmek:	**Baklava No.19**
İğne:	**gerektiği şekilde, üniversal, bilya uçlu ya da esnek**
İplik:	**pamuklu ya da polyester**
Besleme dişlisi:	**yukarı konumda (dikiş konumu)**
Baskı ayağı:	**Baskı ayağı: Ters patron ayağı No.1**

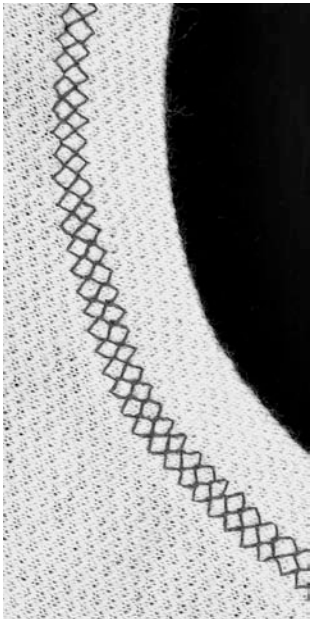

Görünür dikiº yeriyle ribana
Bütün pamuklu, yünlü, sentetik ve karma elyaf jarse kumaşlar için

Hazırlık
ters tarafa 1 cm (3/8”) bastırın

Dikiº
- Sağdan, kenardan bir ayaklık genişlikten itibaren dikin
- Artan kumaşı (ters taraf) temizleyin

Denge/düzeltmeler

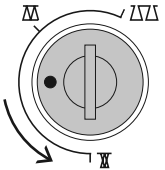

İlmeği bir araya getirin

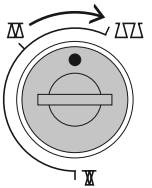

ilmeği açın

Not:
Bütün ilikler dikildikten sonra, dengeyi normal ayara döndürün!!

PÜF NOKTASI

İğne durağı aşağı konumda
Ribana ayarını sona erdirdiğinizde iğne kumaşta kalır

Dikiş makinesi iğneleriyle ilgiliönemli bilgiler

Dikiş makinesi, iğne ve iplik
BERNINA makineniz 130/705H iğne istemi kullanır.

İğne ve iplik
En yaygın satılan iğneler 70-120 arasındaki numaralardır.
İğne ne kadar inceyse, numarası da o kadar küçüktür. Tablo, hangi iplik için hangi iğnenin uygun olduğunu göstermektedir.

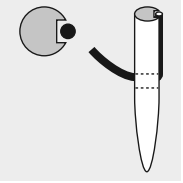

İplik için uygun iğne
Dikiş yaparken, iplik iğne üzerindeki uzun oluktan geçer.

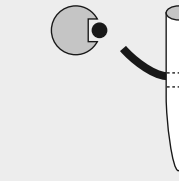

İplik için uygun iğne
Eğer iğne çok inceyse, oluk iplik için çok dar kalacak ve hatalı dikiş ya da iplik kopması meydana gelebilecektir.

İğne	70	80	90	100	110–120
Örme ipliği	●	●			
Nakış ipliği		●			
Merserize pamuk ipliği		●	●		
Sentetik iplik iplik		●	●		
Kalın iplikler, sentetik merserize . iplik			●	●	
Dekoratif dikiş yerleri için ilik ipliği (kordonet)				●	●

İğne ve iplik
İğnenin durumu
İğne mükemmel durumda olmalıdır. Bozuk iğneler sorun yaratabilir.

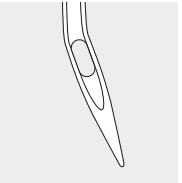

bükülmüş iğne

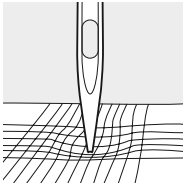

küt iğne

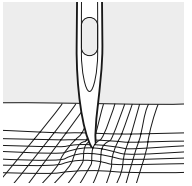

kanca yapmış iğne

Eğer uygun iğne kullanılırsa özel malzemeleri dikmesi daha kolay olur. BERNINA satıcınızda özel iğneler mevcuttur.

İğne masası	Tanımlama	İğne ucu	Uygun kullanım yeri	
Standart iğnel	130/705 H	Normal uç, hafif yuvarlak	Dokuma, iğne sentetik ve doğal elyaflar için üniversal iğne; örn. keten, şifon, patiska, organze, yünlü, saten, dekoratif dikiş, nakış	
Özel iğneler	130/705-SES	İnce yuvarlak uç	Ince trikolar, özelikle sentetik elyaflar için	
	130/705 H-SUK	Orta yuvarlak uç	Sentetik ya da dogal elyaftan yapilma daha agir trikolar	
	130/705 H-S	Orta yuvarlak uç	Narin ya da zorlu esnek kumaslar için özel igne	
	130/705 H-J	Ekstra ince uç	Tulumlar, agir keten, kot, kanvas. Yogun kumaslari kolayca deler	
	130/705 H-LR + H-LL	Kesici uç	Dogal ve sentetik deri, plastik, kaplamali ve mumlu kumas	
Çift iğne	130/705 H ZWI	Genişlikler: 1,6/2,0/2,5 3,0/4,0	Esnek kumaslarda görünür kenar baskilar, dekoratif dikis	
Üçlü iğne	130/705 H DRI	Genişlikler: 2,5/3,0	Dekoratif dikis	
Kenar baskı dikiş iğnesi	130/705 H HO		Bol dokuma kumaslarda kenar baski dikisi	

Besleme dişlisi ve kumaş besleme

Besleme dişlisi ve ilmek uzunluğu
Her ilmekle, besleme dişlisi bir kademe ilerler. Bu kademenin uzunluğu seçilen ilek uzunluğuna göre değişir. Aşırı kısa ilmek uzunluğunda, kademeler de kısadır. Tam hızda dikiş yaparken bile kumaş ayağın altında oldukça yavaş hareket eder. İlikler saten dikiş ve deoratif dikişler çok kısa bir ilmek uzunluğuyla dikilirler.

Önemli

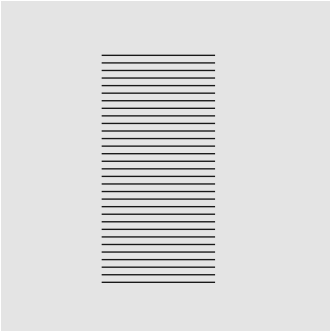

Kumaşın dengeli sürün

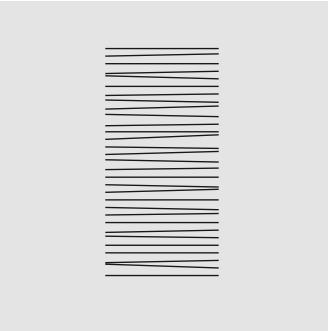

Çekme ya da itme boşluklar yaratabilir

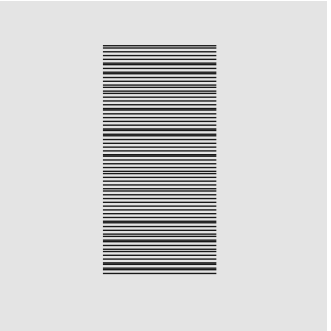

Geride tutma düğümler yaratacaktır

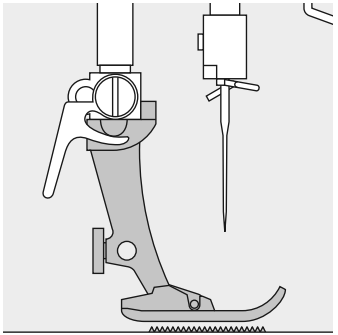

Besleme dişlisi, ayak düzken normal olarak çalışabilir

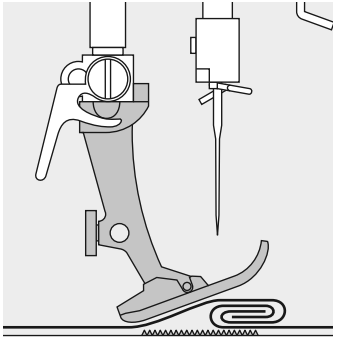

Eğer ayak açılı duruyorsa, örneğin kalından inceye ya da tersi şekilde dikiş yapılıyorsa, besleme dişlisi kumaşı kavrayıp besleyemez ve kumaş yukarı kalkar

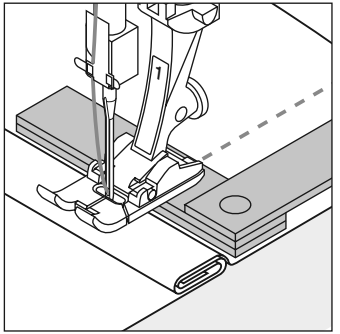

Düz olmayan tabakalar
Bu sorunu çözmek için, baskı ayağının altında iğnenin gerisine gerekti kadar bir , iki ya da üç telafi plakası yerleştirin

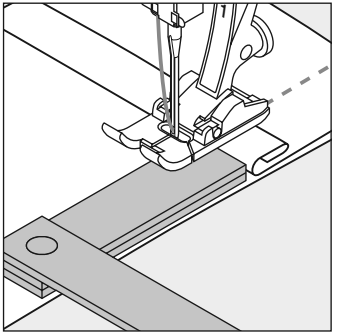

Ayağın önündeki yüksekliği düzeltmek için, iğnenin akınında, ayağın sağına bir ya da daha fazla plaka yerleştirin.
Ayak tekrar düzleninceye kadar dikin ve sonra plakaları kaldırın.

Kalın kumaşlar; Besleme dişlisi ve köşelerin dikilmesi

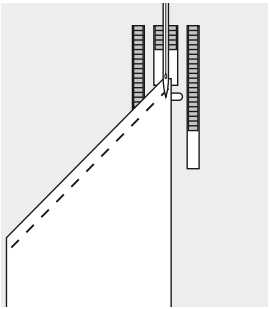

İki dişli sırası arasındaki boşluk, dikiş plakası deliğinin genişliği nedeniyle göreceli olarak büyüktür. Köşeleri dikerken, aslında kumaşın sadece küçük bir bölümü besleme dişlisinin üzerindedir ve bu nedenle kumaşı iyi bir şekilde kavrayamaz.

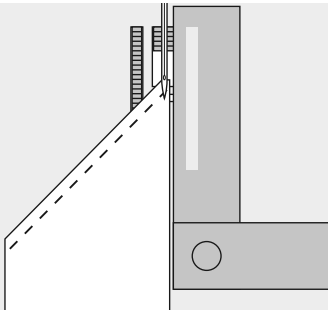

Kumaşın kenarına mümkün olduğunca yakın şekilde bir ya dadaha fazla telafi plakası yerleştirerek bunu düzeltin.

Temizleme

Eğer makine soğuk bir odada saklanıyorsa, makineyi kullanmadan yaklaşık bir saat önce sıcak bir odaya getirilmelidir.

Temizleme

Makineyi her kullanımdan sonra temizleyin

- Açma kapama düğmesini döndürerek 0 konumuna getirin
- Baskı ayağını ve iğneyi çıkarın
- Serbest kol kapağını açın
- Dikiş plakasını (tornavida TORX kullanarak) sökün
- Kaldırın çıkarın
- Fırçayla bölgeyi temizleyin
- Dikiş plakasını yerine takın

Kancanın temizlenmesi

- Açma kapama düğmesini döndürerek 0 ko umuna getirin
- Bobin kasasını çıkarın
- Serbest bırakma kolunu sola doğru itin
- Kilitleme kolunu sola doğru itin ve kanca yuvası kapağını aşağıya doğru katlayın
- Kancayı çıkarın
- Bir bezle ya da fırçayla kanca yuvasını temiZleyin, asla sivri bir alet kullanmayın
- Eğer gerekirse el çarkını döndürerek, kanca sürücüsü sol tarafta kalacak şekilde kancayı yerine takın
- Kanca yuvası kapağını kapatın ve kilitleme koluyla tespit edin; kilitleme pimine geçmelidir.
- El çarkını döndürerek kontrol edin
- Bobin kasasını sokun

Ekranın ve makinenin temizlenmesi

- Bir nemli mezle silin

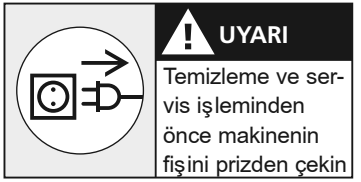

Yağlama

- kanca bölgesine 2-3 damla yağ damlatın
- işinizin kirlenmesini önlemek amacıyla makinede iplik takılı olmadan kısa bir süre çalıştırın

Makineyi temizlemek için asla alkol, benzin, ispirto ya da başka tipte bir çözücü kullanmayın.

Emniyet kılavuzuna bakınız!

Dikiş ışığı

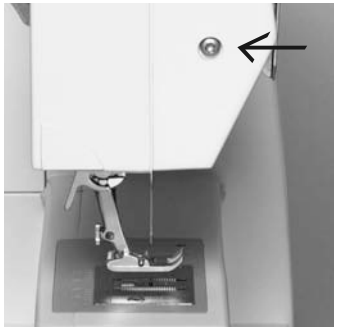

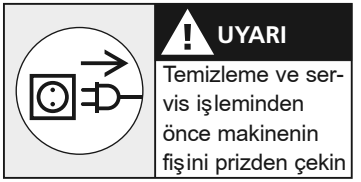

12 V 5 **W tipi ampul kullanın W 2.1 x 9.5 d.**

Ampulün değiştirilmesi

- Açma kapama düğmesini döndürerek ”0” konumuna getirin
- Vidayı gevşetin
- Hafifçe kaldırarak ve tepeden ayırarak çıkarın
- Ampulü çıkarın
- Yeni ampul takın
- Kapağı yerine takın ve vidayı sıkıştırına

Ampuller ısınırlar.
Çıkarmadan önce soğumasını bekleyin.

Emniyet kılavuzuna bakınız!

CFL**

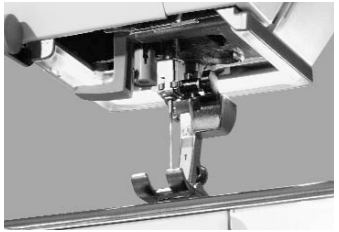

Kumaş Kapağı**
Normal ampulün aksine, CFL dikiş ışığı daha çok parlaklığa ve uzun ömür e sahiptir.

Lütfen not ediniz:
Bozuk CFL dikiş ışığı sadece yetkili bir teknisyen tarafından değiştirilmelidir. Dikiş bilgisayarı yetkili BERNINA satıcısına getirilmelidir.

** özel aksesuar olarak elde edilebilinir

Arıza tespiti

Çoğu durumda, aşağıda belirtilenleri kontrol ederek arızaları tespit edebilir ve giderebilirsiniz.

Aşağıdakileri kontrol edin:
- Üst ve alt iplikler doğru geçirilmiş olmalıdır
- İğne doğru yerleştirilmiş olmalıdır
- İğne boyutu doğru olmalıdır – iğne/iplik tablosuna bakınız: sayfa 57
- Makine temiz olmalıdır – iplik artıklarını fırçayla süpürün
- Kanca yuvası temiz olmalıdır
- Gerdirme diskleri arasında ya da bobin kasası yayının altında sıkışmış iplikler olmamalıdır
- Bobin kasa içinde düzgün çalışmalıdır ya da eğer kalıntı ya da iplik tiftiği varsa temizlenmelidir

Üst iplik koptuysa
- Üst iplik çok gergindir
- İğneler kötü kalitedir. İdeal olarak, iğneler **BERNINA** satıcısından satın alınmalıdır.
- İğne bükük ya da küttür.
- Kötü kaliteli, düğümlenmiş ya da kurumuş iplik kullanılmıştır.
- Doğru masura diski kullanın
- Dikiş plakası ya da kanca ucu hasarlıdır. Makinenizi **BERNINA** satıcınıza götürün.

Alt iplik koptuysa
- Alt iplik çok gergindir.
- Bobin bobin kasasında taklıyor. Bobini çıkarıp tekrar yerine takın.
- İplik plakasındaki delik iğne yüzünden hasar görmüş. Bunun bir uzman tarafından tamir edilmesi gerekir.
- İğne küt ya da bükülmüş.

İlmek atlaması
- Yanlış iğneler kullanılmıştır. Sadece 130/705SH sistemi kullanın.
- İğne küt, bükülmüş ya da yanlış yerleştirilmiştir.
- Yerleştirirken sağdan yukarıdoğru itin.
- İğne tepeye kadar sokulmutur.
- İğne ucu dikilmekte olan kumaşa uygun değildir. Eğer gerekirse triko kumaşlar için bir yuvarlak uçlu iğne ve sert deri için kesici uç kullanın.

İğne kırıldıysa
- İğne kelepçe vidası gevşektir.
- Kumaş baskı ayağının arksından değil önünden doğrudışarı alınmıştır.
- Kalın bölge üzerinde dikiş yaparken, iğne halen kumaşın içindeyken kumaş çekilmiştir.
- Kötü kaliteli, düzensiz sarımış ya da düğümlenmiş iplik
- İğnelerle ilgili bilgi için 56 ve 57 numaralı sayfalara bakınız.

Kusurlu dikiş
- Gerdirme diskleri arasında iplik kalıntıları
- Bobin kasa yayı altında iplik kalıntıları
- Alt iplik halen bobin kasasının parmağına geçirilmiş durumda
- Makineye pedal aşağıdayken iplik geçirilmiş.
- Yanlış iplik geçirme. Üst ve alt iplikleri kontrol edin.
- Doğru masura diski kullanın.

Makine çalışmıyor ya da yavaş çalışıyor
- Fiş doğru takılmamış
- Açma/kapama düğmesi kapalı konumda
- Makine soğuk bir odada durmuş.
- Bobin sarıcısı halen açık durumda.

2 Önemli Güvenlik Talimalari
6 Ayrıntılar
10 Dikiş makinasının kurulması
21 Çalıştırma talimatları
30 Dikişler
33 Baskı Ayaği
Seçilen pratik dikişler:
34 Tespit programı
35 Teyel ilmek
36 Kör kenar baski
37 Örme programı
38 Fermuarlar
39 Ilikler
50 Dügme dikme programı
52 Overlok
55 Baklama
56 Igne, Iplik, Kumas Besleme
60 Temizleme, Bakim, Ariza Tespiti
63 Içindekiler

Impressum
Satz, Layout, DTP: Silvia Bartholdi
Zeichnungen: Müller-Melzer ID, Kreuzlingen

© copyright 2003 by Fritz Gegauf AG, Steckborn

02/04 TR 030 529 52 19