bernette
BERNINA

my world

my bernette

bernette 20
BERNINA

bernette 25
BERNINA

Ohjekirja

502020.75.34_021H2D0801_1011_IM_bernette 20 25_FI

TURVALLISUUSMÄÄRÄYKSET

Kun käytät sähkölaitetta noudata perusturvallisuusmääräysten lisäksi seuraavia ohjeita:

Tutustu kaikkiin ohjeisiin huolella ennen koneen käyttöä.

Pidä ohjekirja aina saatavilla ja jos luovutat koneen toiselle henkilölle anna aina ohjekirja koneen mukaan

HUOMIO:

1. Kytke koneesta virta pois aina poistuessa koneen luota.
2. Kytke kone irti sähköverkosta käytön jälkeen ja ennen koneen puhdistusta.

TURVALLISUUSSYISTÄ noudata seuraavia ohjeita:

1. Laite ei ole tarkoitettu lasten leikkeihin. Noudata erityistä varovaisuutta kun lapset ovat koneen lähellä ja valvo huolellisesti lasten koneen käyttöä.
2. Käytä konetta ainoastaan tässä ohjekirjassa kuvattuun tarkoitukseen. Käytä ainoastaan mainittuja valmistajan suosittelemia lisävarusteita.
3. Älä koskaan käytä konetta, jonka johto tai pistoke on vahingoittunut, kone ei toimi häiriöttä, kone on pudonnut, vahingoittunut tai kastunut. Toimita kone valtuutettuun BERNINA-huoltoon.
4. Älä koskaan käytä konetta, jonka ilma-aukot ovat tukossa. Pidä koneen ja jalkasäätimen ilma-aukot puhtaina nukasta, pölystä ja kankaanjätteistä.
5. Pidä sormet pois liikkuvista osista, erityisesti neulan alueella.
6. Käytä aina alkuperäistä bernette-pistolevyä. Väärä pistolevy saattaa aiheuttaa neulan katkeamisen.
7. Älä käytä vääntyneitä tai muuten vahingoittuneita neuloja.
8. Älä vedä tai työnnä kangasta ompelun aikana. Se saattaa aiheuttaa neulan katkeamisen.
9. Kytke koneesta virta pois ("O") kun suoritat toimenpiteitä neulan alueella, kuten langanpujotus, neulan vaihto, puolakotelon irrottaminen ja asettaminen paikoilleen, paininjalan vaihto jne.
10. Kytke kone pois sähköverkosta (pistoke irti pistorasiasta) aina kun irrotat koneen puhdistusta varten.
11. Älä pudota tai laita mitään esineitä koneessa oleviin aukkoihin.
12. Älä käytä konetta ulkoilmassa.
13. Älä käytä konetta samassa tilassa, jossa on käytössä aerosol (spray) tuotteita tai muita räjähdysalttiita aineita.
14. Kun kytket koneen pois sähköverkosta, ensin virta pois ("O") ja sen jälkeen irrota pistoke pistorasiasta.
15. Älä irrota pistoketta pistorasiasta johdosta vetämällä. Tartu pistokkeeseen ei johtoon.
16. Koneen vääränlaisesta käytöstä aiheutuneet vahingot ovat käyttäjän vastuulla.
17. Konetta ei pidä jättää valvomatta jos siinä on virta kytkettynä.
18. Tämä laite on varustettu kaksoiseristyksellä. Käytä ainoastaan alkuperäisiä bernette-osia ja tarvikkeita.

KAKSOISERISTETTYJEN LAITTEIDEN HUOLTO

Kaksoiseristetyssä laitteessa on maadoituksen sijasta kaksi eristysjärjestelmää, eikä siihen saa lisätä mitään maadoittavia osia. Kaksoiseristetyn laitteen huolto vaatii järjestelmän perinpohjaista tuntemista, joten laite tulee toimittaa huoltoa varten valtuutettuun BERNINA-huoltoon. Valtuutetussa BERNINA-huollossa käytetään ainoastaan alkuperäisiä varaosia.

Kaksoiseristetty tuote on merkitty joko kahdella sanalla:

”Double insulation” tai ”Double insulated” tai vaihtoehtoisesti merkillä " ⧈ ".

SÄILYTÄ NÄMÄ OHJEET !

Tämä ompelukone on tarkoitettu kotitalouskäyttöön.

YMPÄRISTÖNSUOJELU

BERNINA on yhtiönä sitoutunut hyvin voimakkaasti ympäristön suojeluun. Kehitämme jatkuvasti tuotteitamme ja niiden valmistusmenetelmiä niin, että olemme ympäristön suojelun edelläkävijä.

Huolehdi tuotteen asianmukaisesta hävittämisestä.

Tuote on kierrätettävä elektroniikkatuotteita koskevan lain edellyttämällä tavalla.

Lisätietoja saat bernette-jälleenmyyjältä.

Huomio:

Tämä ompelukone on tarkoitettu vain kotikäyttöön. Intensiivisellä tai ammattikäytöllä tarvitaan erityistä huolellisuutta säännölliseen puhdistukseen ja huoltoon. Intensiivisen tai ammattikäytön johdosta aiheutuvia kulumisen merkkejä, myös takuun aikana, ei korvata automaattisesti. Valtuutettu huolto on päätöksestä velvollinen.

Kaikki oikeudet pidädetään

Teknisistä ja tuotannollisista syistä emme vastaa tämän tuotteen mahdollisista ennakoimattomista muutoksista. Tässä ohjekirjasssa mainitut tarvikkeet saattavat vaihdella maittain.

Turvallisuusohjeet 1

Sisällysluettelo 4

Koneen yleiskuva 5

Koneen osat 5
Tarvikkeet malliin 20 6
Tarvikkeet malliin 25 7

Koneen valmistelu 8

Koneen kytkeminen 8
Jalkasäädin 8
Ompelupöytä 9
Alalangan puolaus 10
Puolan asettaminen paikoilleen 12
Ylälangan pujotus 13
Neulalangoitin 15
Neulan vaihto 16
Langankatkaisin 16
Langankireys 17
Paininjalan puristuksen säätö 17
Paininjalan vaihto 18
Kaksivaiheinen paininjalka 19
Syöttäjän nostaminen tai laskeminen 19

Tärkeitä ompeluaiheita 20

Ohje neulan, kankaan ja langan valintaan 20
Taulukko ompelujaloista ja käytöstä, malli 20 21
Taulukko ompelujaloista ja käytöstä, malli 25 22

Kuvaruudun selitys 23

Tietoa LED-näytöstä 23

Koneen käyttö 26

Näppäinten selvitys 26
Toimintonäppäimet 27

Ommelvalinta 31

Ompelun perustekniikat 34

Perustiedot 34
Suoraommel ja neulanasento 36
Siksak-ommel 36
Jousto-ommel 37
Overlock-ommel 38
Piilo-ommel 39
Napin ompelu 40
Napinläven ompelu 41
Reikäommel 44
Parsinta 45
Vetoketjun ompelu 47
Piilovetoketjun kiinnitys 49
Kapea sauma 50
Punosompelu 51
Z-siksak 52
Vanutikkaus 53
Liitosompeleet 55
Simpukkareuna 55
Laskostaminen 56
Smokkipoimutus 57
Parsinta, koruompeleet ja nimikointi: käsivarainen 58
Yläsyöttäjä 60

Erikoistoiminnot 61

Peilikuvaksi kääntäminen, malli 25 61
Kaksoisneulalla ompelu, malli 25 62
Muisti, malli 25 64
Varoitus 75

Huolto 76

Puhdistus 76
LED-lampun vaihto 76

Ongelmien korjaus 77

Ohje ongelmien korjaamiseen 77

Koneen osat

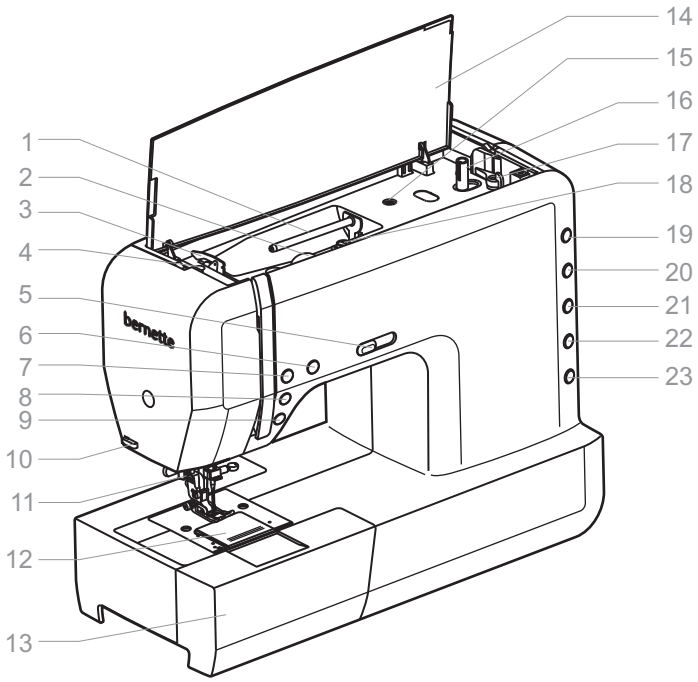

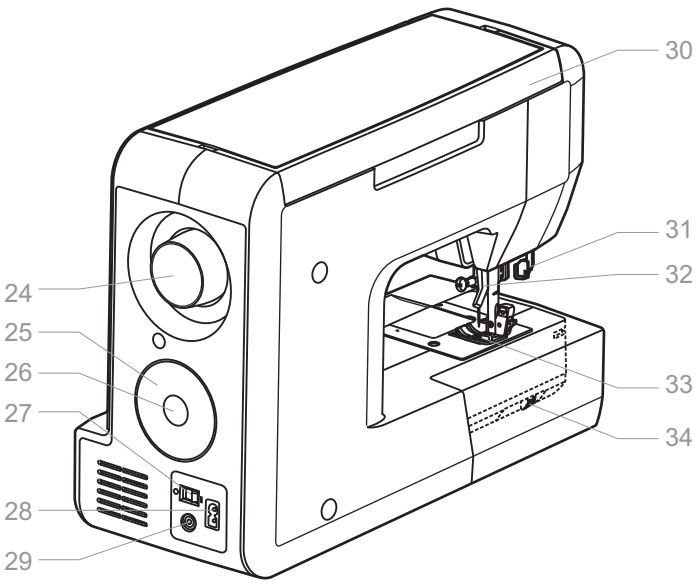

1. Lankarullatappi
2. Langankireyden säädin
3. Ylälangan ohjain
4. Paininjalan puristuksen säätö
5. Liukuva nopeuden säädin
6. Käynnistys/pysäytys - näppäin
7. Autom. päättely
8. Neula ylös/alas
9. Taakseompelun näppäin
10. Langankatkaisin
11. Neulalangoitin
12. Pistolevy
13. Aputaso ja tarvikerasia
14. Kansi
15. Aukko toiselle lankarullatapille
16. Puolaus
17. Puolauksen aloitus/ pysäytys
18. Puolan esikiristin
19. Ommelvalikoiman valinta
20. Tikinpituuden näppäin
21. Ommelleveyden näppäin
22. Toimintonäppäin (malli 25)
23. Muistinäppäin (malli 25)
24. Käsipyörä
25. Säätönappula
26. Asetus-/näyttönäppäin
27. Virtakatkaisin
28. Verkkojohdon liitäntäpistoke
29. Jalkasäätimen liitäntä
30. Kantokahva
31. Yksivaiheisen napinläven säädin
32. Paininjalan nostin
33. Paininjalka
34. Syöttäjän alaslaskin

Tarvikkeet malliin 20

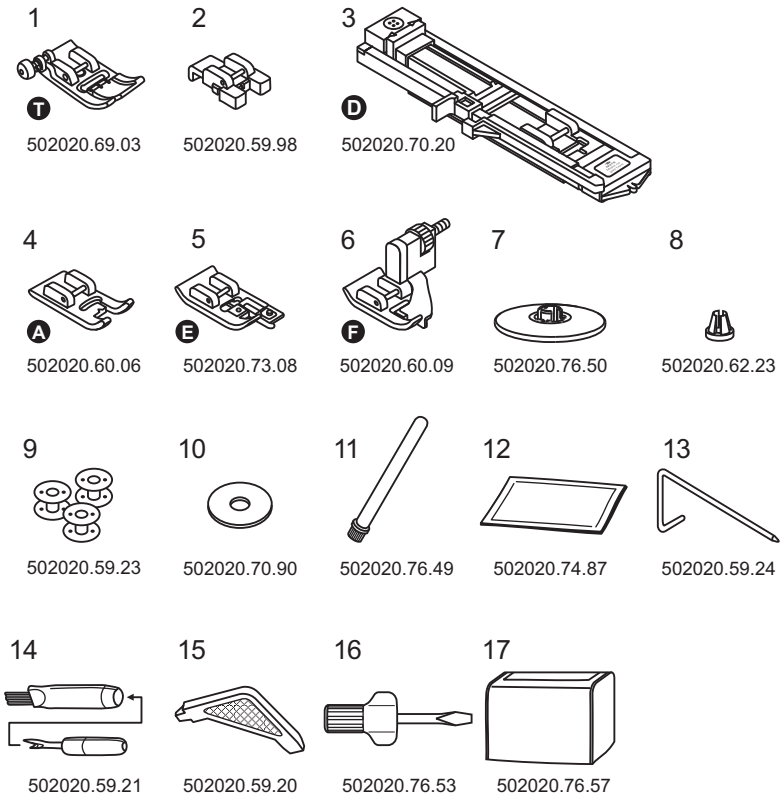

1. Yleisjalka (T)
2. Napinkiinnitysjalka
3. Napinläpijalka (D)
4. Satiiniommeljalka (A)
5. Overlockjalka (E)
6. Piilo-ommeljalka (F)
7. Lankarullan pidikekiekko (iso)
8. Lankarullan pidike (pieni)
9. Puola (3kpl.)
10. Lankarullan alushuopa
11. Lankarullatappi
12. Neulapakkaus (3 neulaa)
13. Reunaohjain
14. Ratkoja/ harja
15. Ruuvimeisselit
16. L-Ruuvimeisselit
17. Suojahuppu

Lisätarvikkeet (eivät sisälly vakiovarusteisiin)

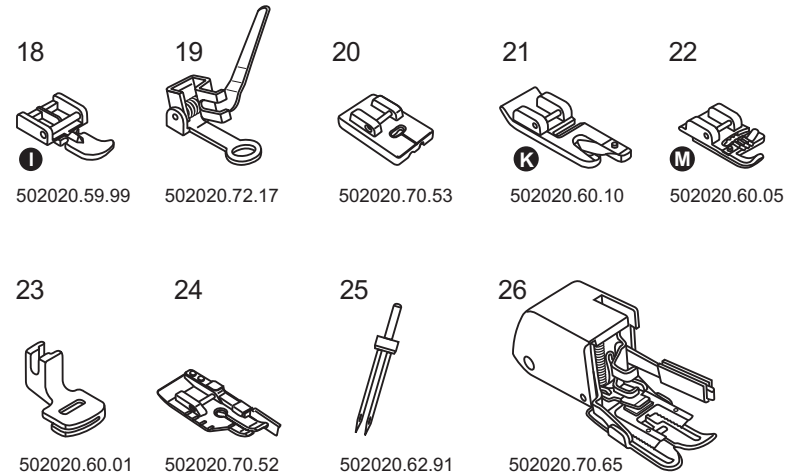

18. Vetoketjujalka (I)
19. Parsintajalka
20. Piilovetoketjujalka
21. Päärmejalka (K)
22. Nyörijalka (M)
23. Poimutusjalka
24. Tilkkutyöjalka 1/4"
25. Kaksoisneula
26. Yläsyöttäjä

Tarvikkeet malliin 25

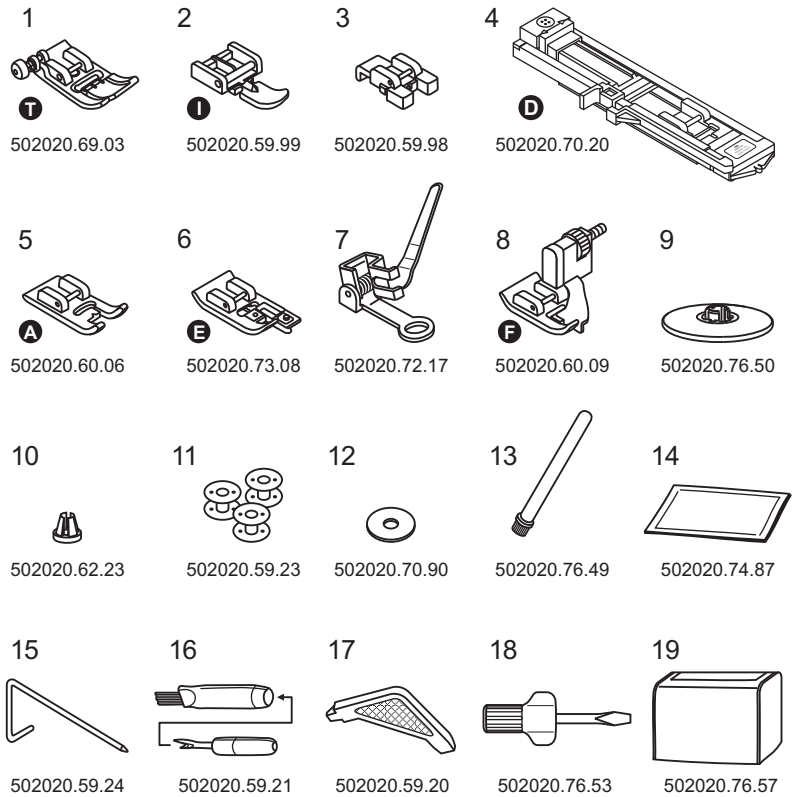

1. Yleisjalka (T)
2. Vetoketjujalka (I)
3. Napinkiinnitysjalka
4. Napinläpijalka (D)
5. Satiiniommeljalka (A)
6. Overlockjalka (E)
7. Parsintajalka
8. Piilo-ommeljalka (F)
9. Lankarullan pidikekiekko (iso)
10. Lankarullan pidike (pieni)
11. Puola (3kpl.)
12. Lankarullan alushuopa
13. Lankarullatappi
14. Neulapakkaus (3 neulaa)
15. Reunaohjain
16. Ratkoja/ harja
17. Ruuvimeisselit
18. L-Ruuvimeisselit
19. Suojahuppu

Lisätarvikkeet (eivät sisälly vakiovarusteisiin)

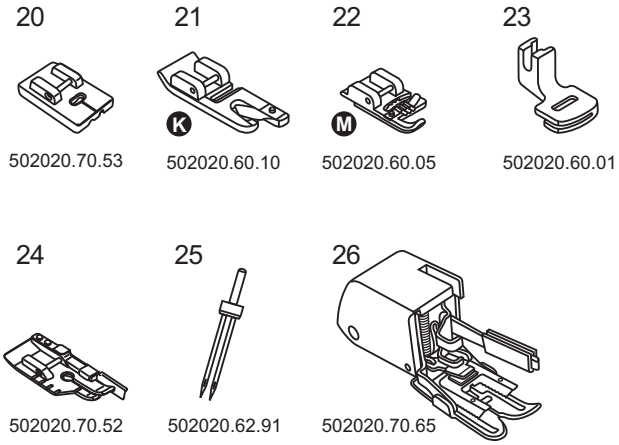

20. Piilovetoketjujalka
21. Päärmejalka (K)
22. Nyörijalka (M)
23. Poimutusjalka
24. Tilkkutyöjalka 1/4"
25. Kaksoisneula
26. Yläsyöttäjä

Koneen kytkeminen

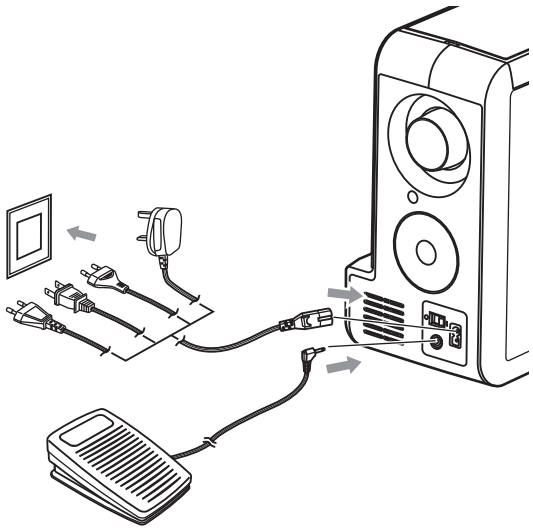

Kytke kone sähköverkkoon kuvan osoittamalla tavalla. Huomioithan, että kone on valmistettu käytettäväksi niissä maissa, joissa sähkön jännite on 220V.

1. Kytke virtajohto koneeseen (2-reikäinen) ja
2. Virtajohdon pistoke pistorasiaan.
3. Kytke virta koneeseen.
4. Ompeluvalo palaa kun koneessa on virta kytkettynä.

Huomio:
Kytke virta pois koneesta "O" ja irrota pistoke pistorasiasta aina kun kone ei ole käytössä.

Jalkasäädin

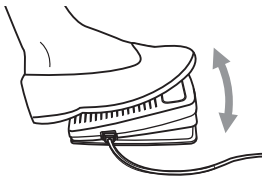

Koneesta tulee olla virta kytkettynä pois "O" kun kytket jalkasäätimen koneeseen. Pistoke on virtajohdon pistokkeen vieressä (katso kuva).

Paina jalkasäädintä kevyesti ja kone aloittaa ompelun. Jalan liikkeellä voit säädellä ompelunopeutta.

Huomio:

Käytä ainoastaan C-9000, mallista CHIEN HUNG TAIWAN LTD.

valmistamaa jalkasäädintä bernette 20/25 ompelukoneessa. Tarvittaessa käänny valtuutetun Bernina jälleenmyyjän puoleen.

Ompelupöytä

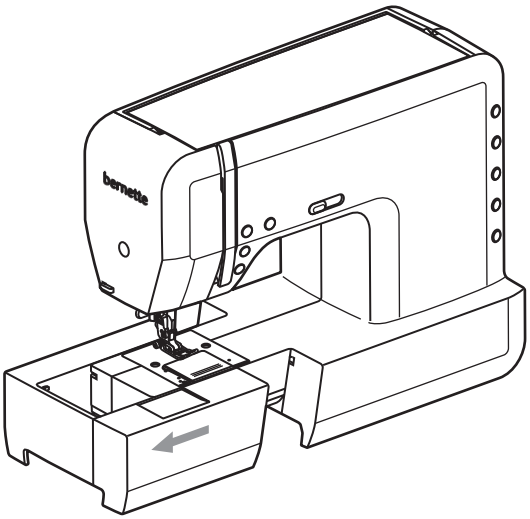

Irrota aputaso koneesta vetämällä sitä vaakatasossa vasemmalle (kuva).

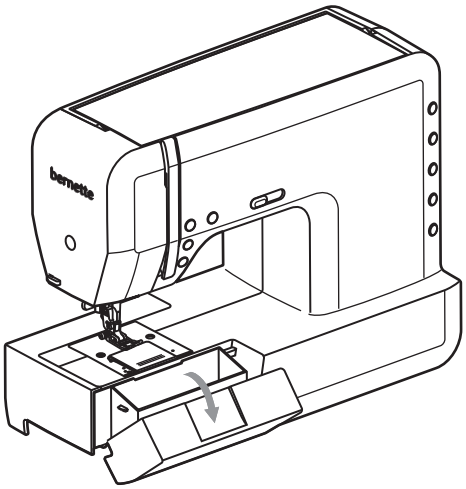

Aputason kannen takana säilytystilaa tarvikkeille.

Avaa kansi vetämällä sen yläreunasta itseesi päin.

Alalangan puolaus

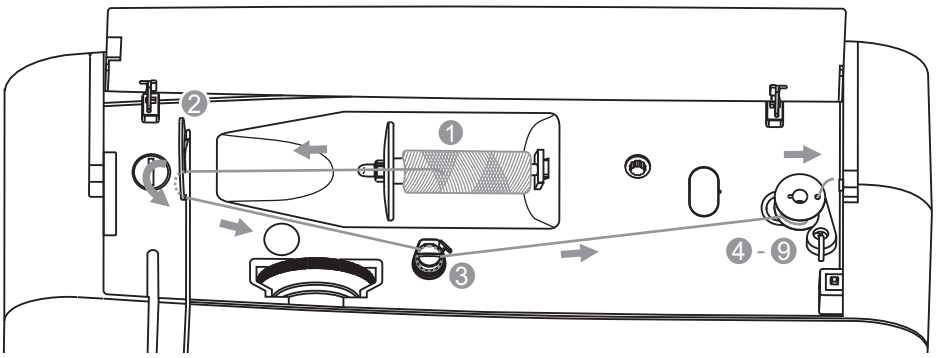

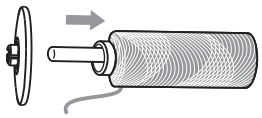

1. Aseta lankarulla tappiin ja aseta sopivan kokoinen lankarullan pidikekiekko pitämään lankarulla paikallaan.
   Valitse kiekko lankarullan koon mukaan.

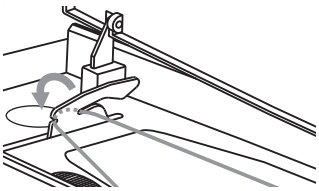

2. Seuraa nuolen suuntaa ja vie lanka ohjaimen takaa eteen puolauksen kiristimeen.

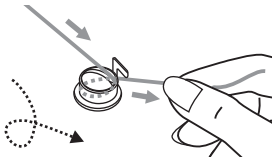

3. Vie lanka myötäpäivään kiristimen ympäri.

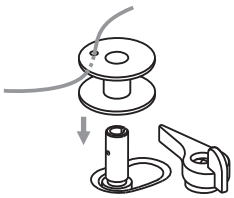

4. Työnnä langan pää puolassa olevasta reiästä läpi (kuva) ja aseta puola puolausakseliin.

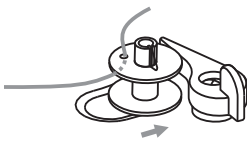

5. Työnnä puolaa oikealle puolauksen käynnistyskytkintä vasten.

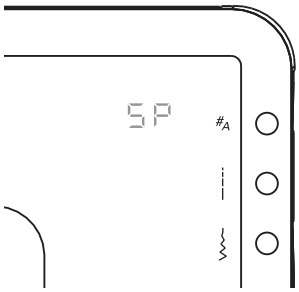

Vihje:
Jos puolaustappi työnnetään oikealle, ilmestyy näyttöön symboli "SP".

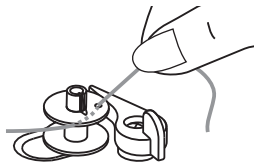

6. Pidä langasta kiinni.

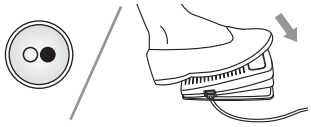

7. Käynnistä puolaus jalkasäätimellä tai käynnistys-/pysäytys painikkeesta.

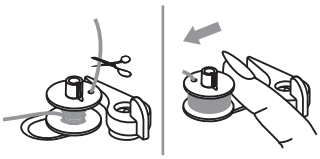

8. Kun puolan ympärillä on lankaa muutama kierros pysäytä puolaus ja leikkaa langan pää pois ja jatka puolausta. Puolauksen moottori pysähtyy automaattisesti kun puola on täynnä. Työnnä puola vasemmalle.

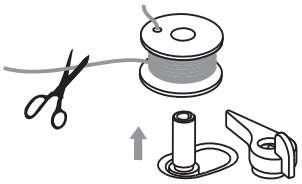

9. Irrota puola akselista ja katkaise lanka.

Huomio:
Puolausakselin ollessa puolausasennossa kone on kytketty pois ompelutoiminnosta, myöskään käsipyörä ei toimi. Ompelun aloittamiseksi työnnä puolausakseli vasemmalle ompeluasentoon.

Puolan asettaminen paikoilleen

Huomio:

- Kytke koneesta virta pois "O" kun langoitat konetta tai asetat puolaa paikalleen.
- Neulan tulee olla sen ylimmässä asennossa.
- Jos langoitus on väärin ei kone tee tikkiä ollenkaan tai tikki on erittäin huonoa.

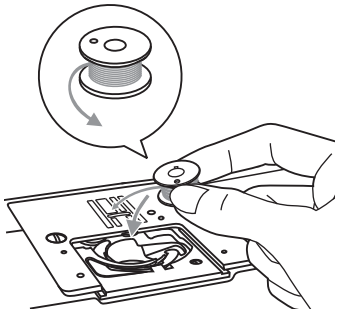

Avaa sukkulan kansi vetämällä sitä itseesi päin.

Aseta puola puolakoriin siten, että lankaa vedettäessä puola pyörii vastapäivään.

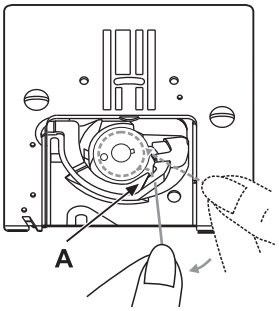

Vie lanka nuolen osoittamalla tavalla puolakorin sivussa olevan uran kautta "sormen" (A) alle ja edelleen vasemmalle (B).

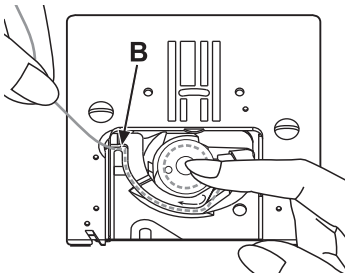

Tarkista, että lanka on puolakorin langankiristyksen jousen alla. Paina puolaa kevyesti sormella ja vedä samanaikaisesti langasta. Jos lanka juoksee kevyesti ilman vastusta, ei se ole kiristysjousen alla. Pujota lanka uudelleen.

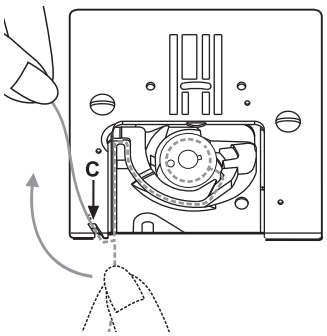

Vie lanka vasemmalle pistolevyn taakse (B) ja eteen (C)

Katkaise ylimääräinen lanka ohjaimessa olevalla terällä vetämällä lankaa nuolen suuntaan taaksepäin.

Sulje sukkulan kansi työntämällä se takaisin paikalleen.

Ylälangan pujotus

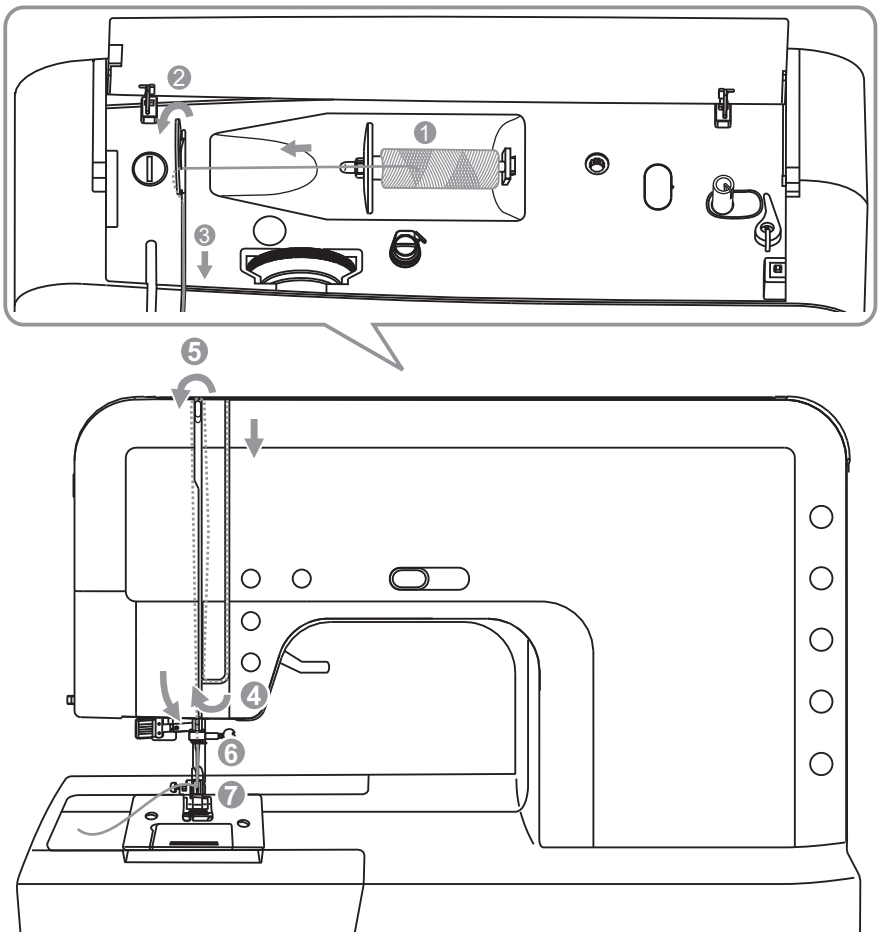

Huomio :
Jos langoitus on väärin ei kone tee tikkiä ollenkaan tai tikki on erittäin huonoa.

Nosta paininjalka ylös, niin ylälangan kiristys vapautuu ja koneen voi langoittaa. Langannostajan tulee olla sen ylimmässä asennossa, myöskin neula ylimmässä asennossa.

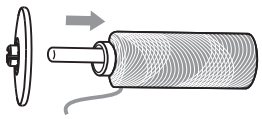

1. Aseta lankarulla tappiin ja aseta sopivan kokoinen lankarullan pidikekiekko pitämään lankarulla paikallaan.
   Valitse kiekko lankarullan koon mukaan.

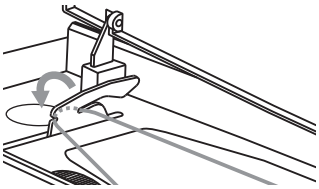

2. Vie lanka nuolen suuntaan ohjaimen takaa eteenpäin.

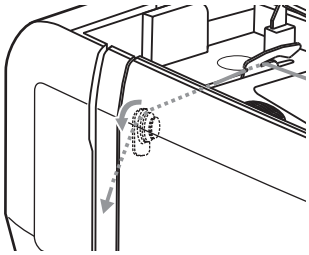

3. Vedä lankaa eteenpäin, kiristyslevyjen väliin ja alaspäin.

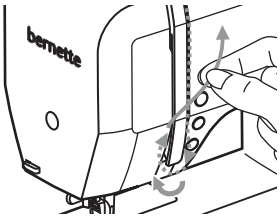

4. Vie lankaa edelleen alaspäin ja ohjaimen ympäri oikealta vasemmalle.

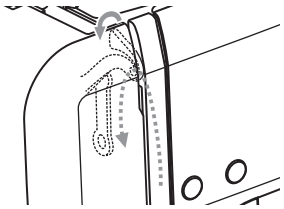

5. Vie lanka ylös ja oikealta vasemmalle, jolloin lanka jää langannostajan loveen. Vedä lanka neulavarren langanohjaimen suuntaan.

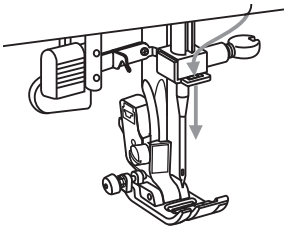

6. Vie lanka ohjaimeen oikealta vasemmalle.

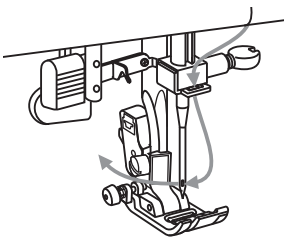

7. Käytä koneen rungon sivulla olevaa lankaleikkuria. Jätä lanka reilun 10 cm pituuteen.

   Pujota lanka neulansilmään edestä taaksepäin tai käytä automaattista neulalangoitinta. Seuraavalla sivulla ohjeet neulalangoittimen käytöstä.

Neulalangoitin

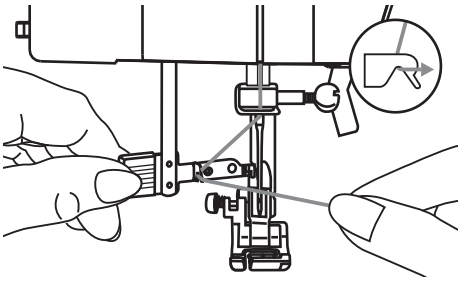

Nosta neula yläasentoon ja laske paininjalka alas

Huomio:
Kytke koneesta virta pois "O" !

Paina langoitin ohjaimesta alas. Vie lanka hakasen alta vasemmalle ja edelleen oikealle (kuva vieressä)

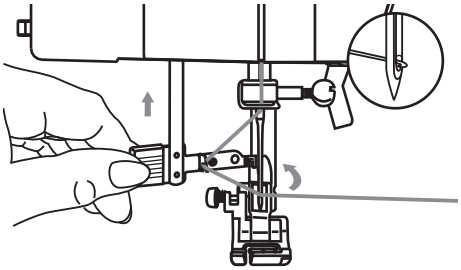

Langoitin kääntyy automaattisesti oikeaan asentoon ja langoittimen koukku tulee neulansilmästä läpi.

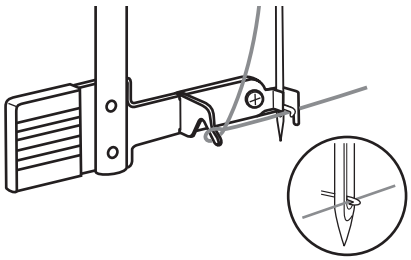

Vie lanka oikealle neulan edestä ja nosta lankaa alhaalta ylöspäin siten, että lanka jää langoittajan koukkuun.

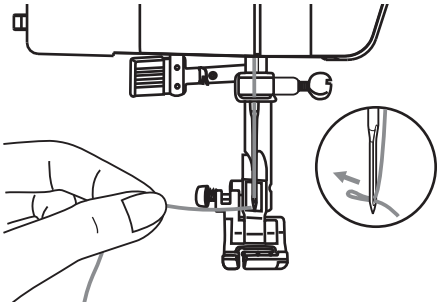

Vapauta langoitin hitaasti ja samanaikaisesti päästä langasta irti.

Langoittajan koukku vetää langan neulansilmään muodostaen lenkin.

Vedä lankalenkki neulansilmästä läpi.

Neulan vaihto

Huomio:
Kytke koneesta virta pois "O" !

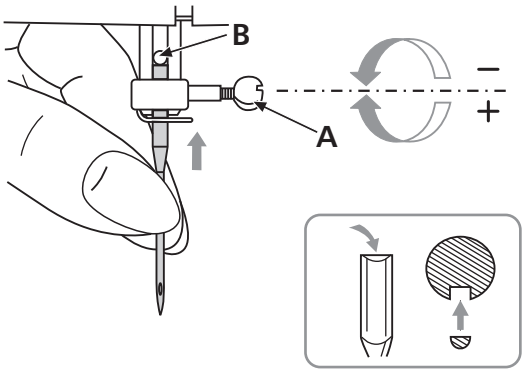

Vaihda neula riittävän usein.

Neula tylsyy käytössä ja neulan kärki voi myös vahingoittua aiheuttaen ongelmia.

Aseta neula paikalleen:

A. Löysennä neularuuvia ja kiristä se uudelleen kun neula on paikallaan.

B. Työnnä neula niin ylös kuin mahdollista. Neulan kantaosan litteän puolen tulee olla taaksepäin.

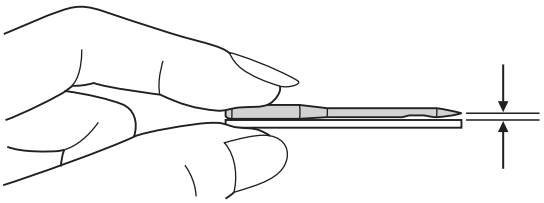

Käytä vain hyväkuntoisia ja laadukkaita neuloja.

Vialliset neulat aiheuttavat ongelmia:

- onko neula taipunut
- onko neula tylsä
- onko neulan kärki taipunut

Langankatkaisin

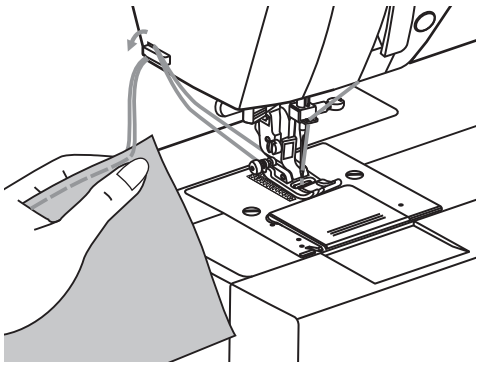

Lankaleikkuri koneen rungossa.

1. Koneen langoituksen jälkeen leikkaa lankojen päät
2. Sauman lopussa leikkaa langat.

Sauman lopussa nosta paininjalka ja vedä työ taaksepäin pois paininjalan alta.

Vie langat katkaisijaan kuvan nuolen suuntaan.

Langat ovat sopivan mittaisia seuraavan sauman aloittamiseen.

Langankireys

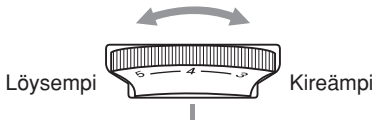

- Ylälangan kireyden perussäätö on "4"
- Lisää ylälangan kireyttä kääntämällä säätöpyörää seuraavaan suurempaan numeroon.
- Vähennä ylälangan kireyttä kääntämällä säätöpyörää seuraavaan pienempään numeroon.
- Koristeompeleista tulee kauniimpia kun ylälangan kireyden säätö on hiven löysemmällä.

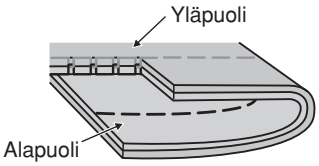

Normaali kireys suoraompeleelle.

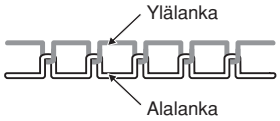

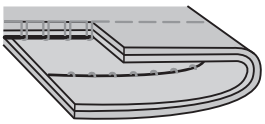

Ylälangan kiristys on liian löysä suoraompeleelle.
Lisää kiristystä (käännä suurempaan numeroon).

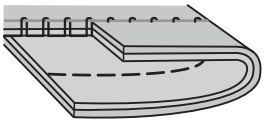

Ylälangan kiristys on liian kireä suoraompeleelle. Vähennä kiristystä (käännä pienempään numeroon)

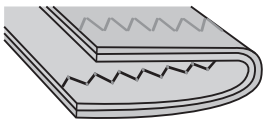

Normaali kireys siksak- ja koristeompeleelle.

Paininjalan puristuksen säätö

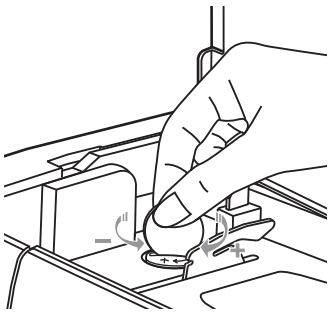

Paininjalan puristus on säädetty tehtaalla valmiiksi sopimaan kaikkiin yleisimpiin materiaaleihin ja ompeluprojekteihin.

Joskus voi kuitenkin tulla tarve paininjalan puristuksen säätämiseen.

Ommeltaessa erittäin ohuita materiaaleja kevennä puristusta kääntämällä säätöä vastapäivään.

Erittäin paksuille kankaille lisää puristusta kääntämällä säätöä myötäpäivään.

Palauta paininjalan puristuksen säätö perusasetukseen kääntämällä ruuvia siten, että se on koneen runkolevyn pinnan tasalla.

Paininjalan vaihto

Huomio:
Kytke koneesta virta pois "O" !

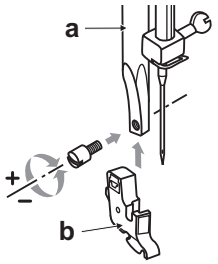

Paininjalan varsiosan kiinnittäminen

Nosta neula ja paininjalka yläasentoon (a).

Kiinnitä paininjalan varsiosa (b) ruuvilla koneen paininjalan varteen.

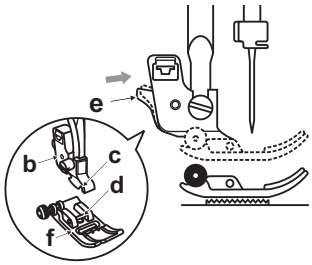

Paininjalan kiinnittäminen

Laske paininjalkaa alas siten, että varsiosan (b) ura (c) on jalkaosan kiinnitystapin (d) kohdalla.

Paina lukitussalpaa (e) ylöspäin ja laske paininjalka alas asti, jolloin jalkaosa lukkiutuu paikalleen automaattisesti.

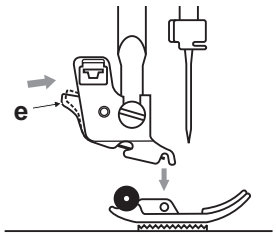

Paininjalan irrottaminen

Nosta paininjalka yläasentoon.

Paina sormella lukitussalpaa (e) ylöspäin ja paininjalka irtoaa varsiosasta.

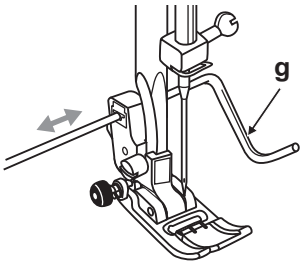

Ommelohjaimen kiinnittäminen

Kiinnitä ommelohjain (g) paininjalan takana olevaan pidikkeeseen.

Säädä etäisyys ommeltavan työn mukaan.

Esim. käänteet, laskokset, tikkaukset.

Kaksivaiheinen paininjalka

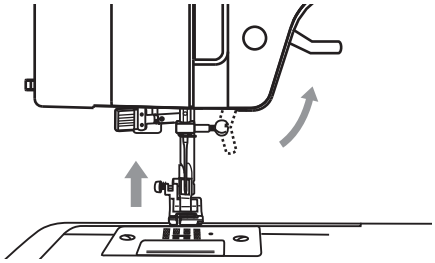

Paininjalan nostin nostaa ja laskee paininjalan.

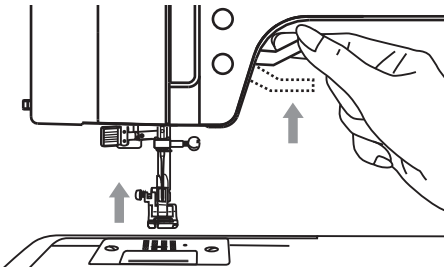

Paksuja tai monikerroksisia kankaita ommeltaessa paininjalan voi nostaa vielä vähän korkeammalle helpottaen työn asettamista paininjalan alle.

Syöttäjän nostaminen tai laskeminen

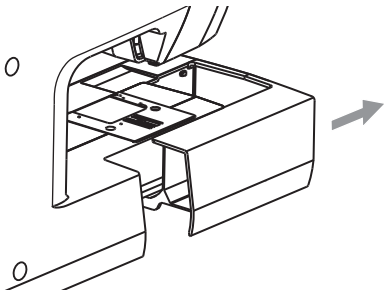

Poista aputaso/tarvikerasia koneesta. Syöttäjän säätö on koneen vapaavarren takana.

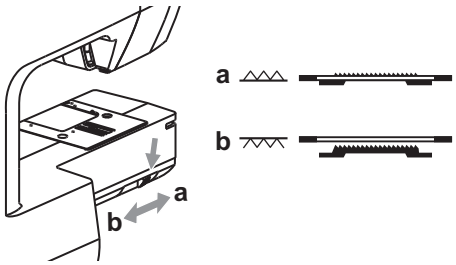

Siirtämällä säädin asentoon " " (b) laskeutuu syöttäjä ala-asentoon.

Esim. käsivarainen parsinta ja kirjonta, sekä nappien ompelu.

Siirtämällä säädin asentoon " " (a) nousee syöttäjä ylös.

Syöttäjä ei nouse välittömästi säätimen siirtämisen jälkeen ylös. Aloita ompelu tai pyöritä käsipyörästä, syöttäjä nousee ylös ompeluasentoon ensimmäisen tikin myötä.

Ohje neulan, kankaan ja langan valintaan

TÄRKEÄÄ:

Lanka valitaan käyttötarkoituksen mukaan. Täydellisen ompelutuloksen saavuttamiseen on laadulla ja materiaalilla ratkaiseva merkitys. Suositellaan käytettäväksi laadukkaita merkkituotteita.

Neula ja lanka täytyy valita huolella. Oikea neulan vahvuus riippuu valitusta langasta ja ommeltavasta kankaasta. Langan vahvuus, neulan koko ja kärjen muoto määräytyvät valitun kankaan mukaan.

NEULAT	KANKAAT	LANKA
9-11/65-75	Erittäin ohuet kankaat, voile, organza, silkki, batisti, erilaiset krepit, ohuet neulokset, puuvilla ja keinokuidut.	Ohut lanka, puuvilla tai keinokuitu.
12/80	Ohuehkot villa- ja puuvillakankaat, satiinit, flanellit.	Useimmat koneompeluun käytettävät yleislangat ovat laadultaan polyester tai polyester/puuvilla sekoitusta ja soveltuvat käytettäväksi miltei kaikkiin materiaaleihin. Käytä aina ylä- ja alalankana samanlaatuista lankaa.
14/90	Keskipaksut villa- ja puuvillakankaat, neulokset.	
16/100	Paksut villa- ja puuvillakankaat, farkku, markiisi, tikkikankaat, ohuemmat huonekalukankaat.	
18/110	Erittäin paksut villa- ym. kankaat, huonekalukankaat.	Paksumpi lanka. Lisää tarvittaessa paininjalan puristusta.

HUOMIOI SEURAAVA:

Käytä aina ommeltavan materiaalin paksuuteen sopivaa neulaa ja lankaa.

Neula, kangas valintataulukko

NEULAT	NEULATYYPIN KUVAUS	KÄYTTÖ
HA x 1 15 x 1	Farkkuneula, erittäin terävä kärki 80-110 Mikrokuituneula, erittäin ohut, hiven pyöristetty kärki 60-90	Tiheäkudoksiset paksut kankaat, esim: farkku, purjekangas mikrokuitukankaat, ohuet silkit.
15 x 1/ 130/ 705H	Perusneula, hiven pyöristetty kärki 60-110	Luonnonkuitu - keinokuitu - ja sekoitekankaat. Yleisneula, sopii miltei kaikille kangastyypeille.
15 x 1/ 130/ 705H (SUK)	Pallokärkineula 70-100	Kaikki neulokset; trikoot, lyckra, jersey.
130PCL/ 705H-LR/LL	Nahkaneula 90-110	Nahka, keinonahka, mokka, kerni, muovipintaiset kankaat.

Huomio:

- Kaksoisneulalla ommeltaessa käytä molemmissa neuloissa samanlaatuista lankaa.
- Vaihda neula riittävän usein. Viallinen/tylsä neula aiheuttaa ongelmia ommeltaessa ja ommeljälki on huono.
- Eurooppalaiset neulojen koot 70-80-90..., vastaavat Amerikassa ja Japanissa 10-12-14...

Taulukko ompelujaloista ja käytöstä, malli 20

Kaksoisneulan käyttö joissain koristeompeleissa lisää niiden näyttävyyttä.

PAININJALKA	KÄYTTÖ	NEULA	PAININJALKA	KÄYTTÖ	NEULA
Yleisjalka (T)	Useimmat ompelutyöt, tilkkutyöt, koristeompeleet, rypytys ym.		Piilo-ommeljalka (F)	Piilo-ommel	
Vetoketjujalka (I)	Vetoketjun kiinnittäminen		Päärmejalka (K) *	Kapea päärme	
Napinkiinnitysjalka	Napin kiinnitys		Nyörijalka (M) *	Nyörien ja kuminauhojen kiinnitys	
Napinläpijalka (D)	Napinläpien ompelu		Piilovetoketjujalka *	Piilovetoketjun kiinnittäminen	
Satiiniommeljalka (A)	Satiiniompeleet		Poimutusjalka *	Poimutus	
Overlockjalka (E)	Reunahuolittelu, saumaus		Yläsyöttäjä *	Paksujen ja monikerroksisten materiaalien ompelu	
1/4"-tilkkutyöjalka *	Tilkkutyöt, tikkaus				
Parsintajalka	Parsinta, käsivarainen tikkaus, monogrammit		Kaksoisneula *		

* merkityt ovat lisätarvikkeita

Taulukko ompelujaloista ja käytöstä, malli 25

Kaksoisneulan käyttö joissain koristeompeleissa lisää niiden näyttävyyttä.

PAININJALKA	KÄYTTÖ	NEULA	PAININJALKA	KÄYTTÖ	NEULA
Yleisjalka (T)	Useimmat ompelutyöt, tilkkutyöt, koristeompeleet, rypytys ym.		Piilo-ommeljalka (F)	Piilo-ommel	
Vetoketjujalka (I)	Vetoketjun kiinnittäminen		Päärmejalka (K) *	Kapea päärme	
Napinkiinnitysjalka	Napin kiinnitys		Nyörijalka (M) *	Nyörien ja kuminauhojen kiinnitys	
Napinläpijalka (D)	Napinläpien ompelu		Piilovetoketjujalka *	Piilovetoketjun kiinnittäminen	
Satiiniommeljalka (A)	Satiiniompeleet		Poimutusjalka *	Poimutus	
Overlockjalka (E)	Reunahuolittelu, saumaus		Yläsyöttäjä *	Paksujen ja monikerroksisten materiaalien ompelu	
1/4"-tilkkutyöjalka *	Tilkkutyöt, tikkaus				
Parsintajalka	Parsinta, käsivarainen tikkaus, monogrammit		Kaksoisneula *		

* merkityt ovat lisätarvikkeita

Tietoa LED-näytöstä

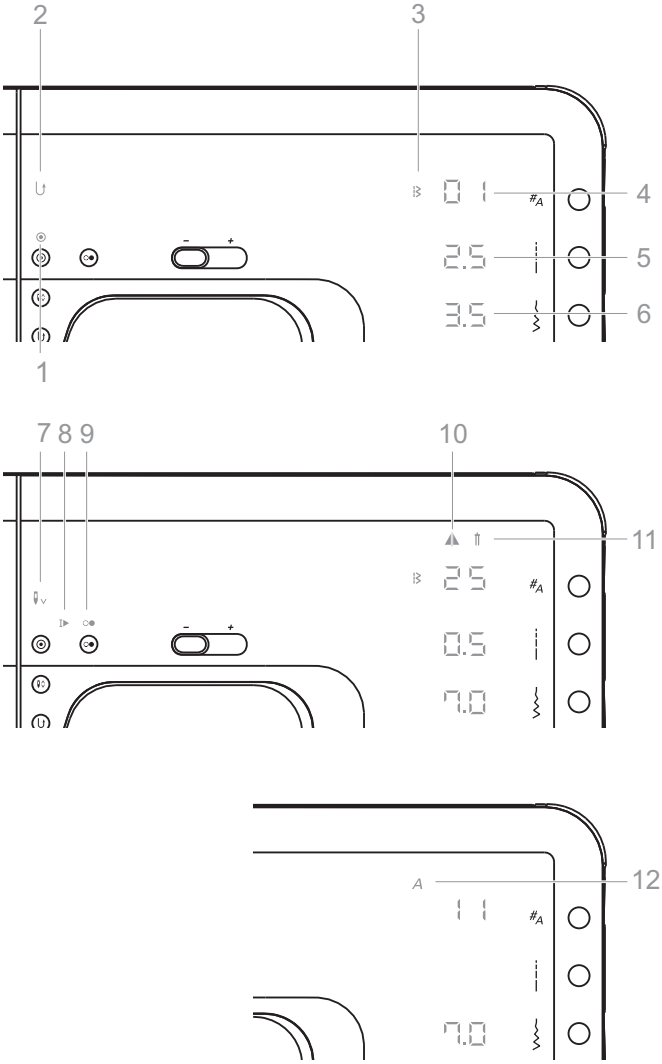

Perusvalikon näyttö, malli 25

1. Automaattinen päättely
2. Taaksepäinompelu
3. Ommelvalikoima
4. Ompeleen numero
5. Tikinpituus (mm)
6. Ompeleen leveys (mm)
7. Neulastop alas
8. Autom. pysäytys kuvion lopussa
9. Kone ompelee
10. Peilikuva
11. Kaksoisneulatoiminto
12. Aakkoset

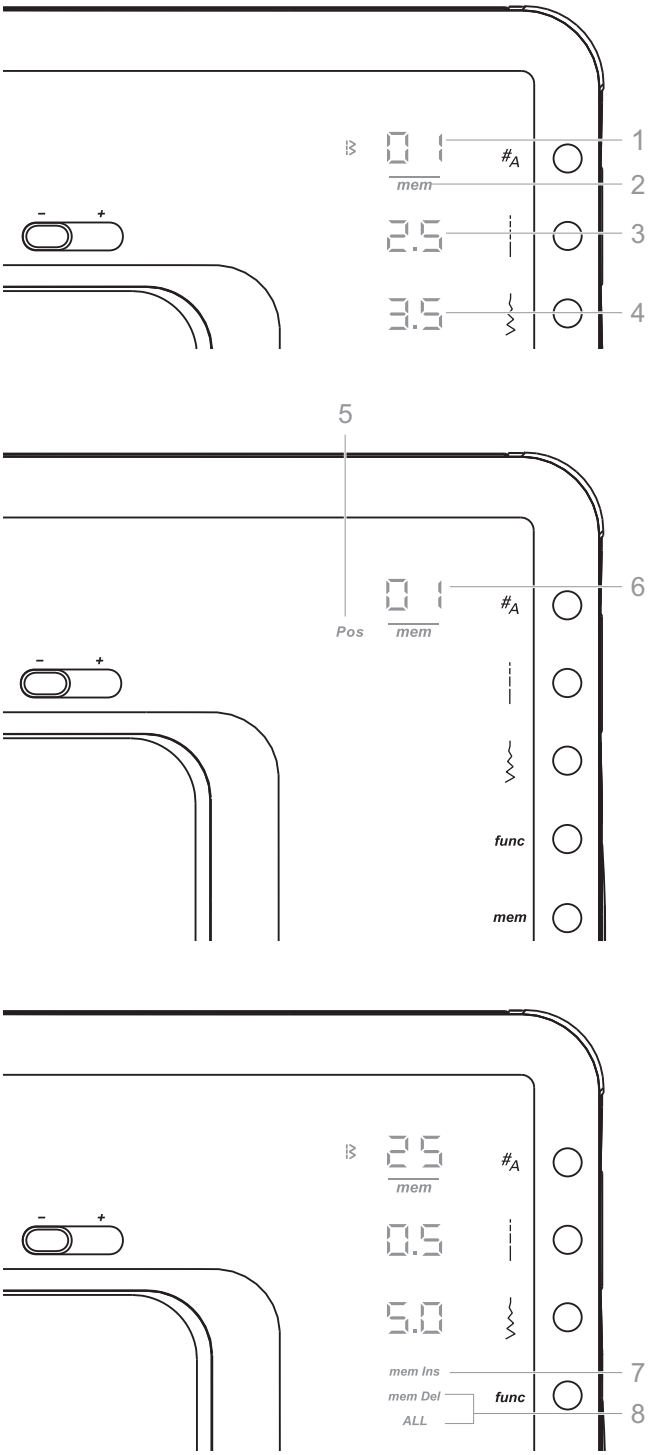

Muistivalikon näyttö, malli 25

1. Ompeleen numero
2. Muistivalikko valittuna
3. Tikinpituus (mm)
4. Ompeleen leveys (mm)
5. Muistipaikan näyttö
6. Muistipaikka
7. Muistiin tallentamisen -toiminto
8. Muistista poistaminen/muistin tyhjennys

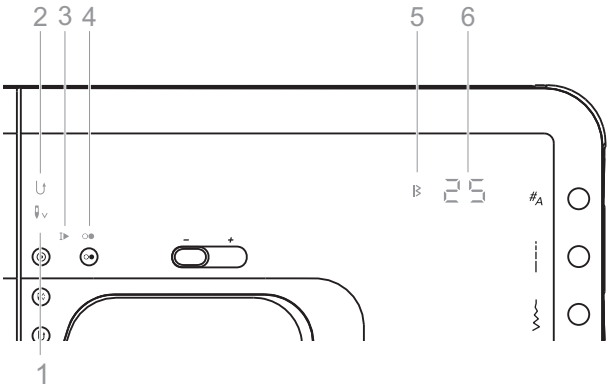

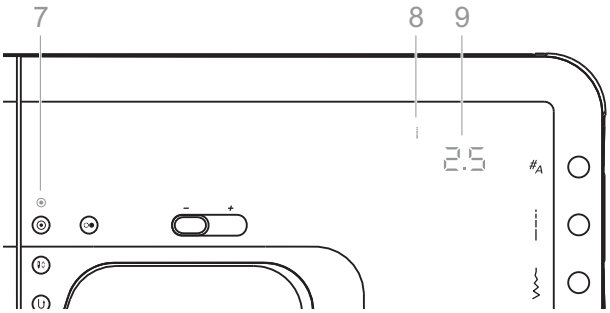

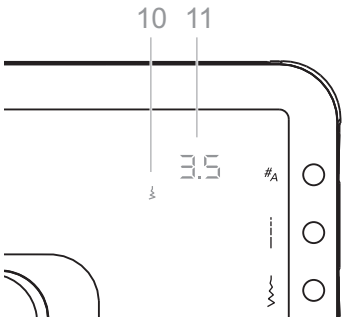

Perusvalikon näyttö, malli 20

1. Neulastop alas
2. Taaksepäinompelu
3. Autom. pysäytys kuvion lopussa
4. Kone ompelee
5. Ommelvalikoima
6. Ompeleen numero
7. Automaattinen päättely
8. Tikinpituuden valikko
9. Tikinpituus (mm)
10. Ommelleveyden valikko
11. Ompeleen leveys (mm)

Näppäinten selvitys

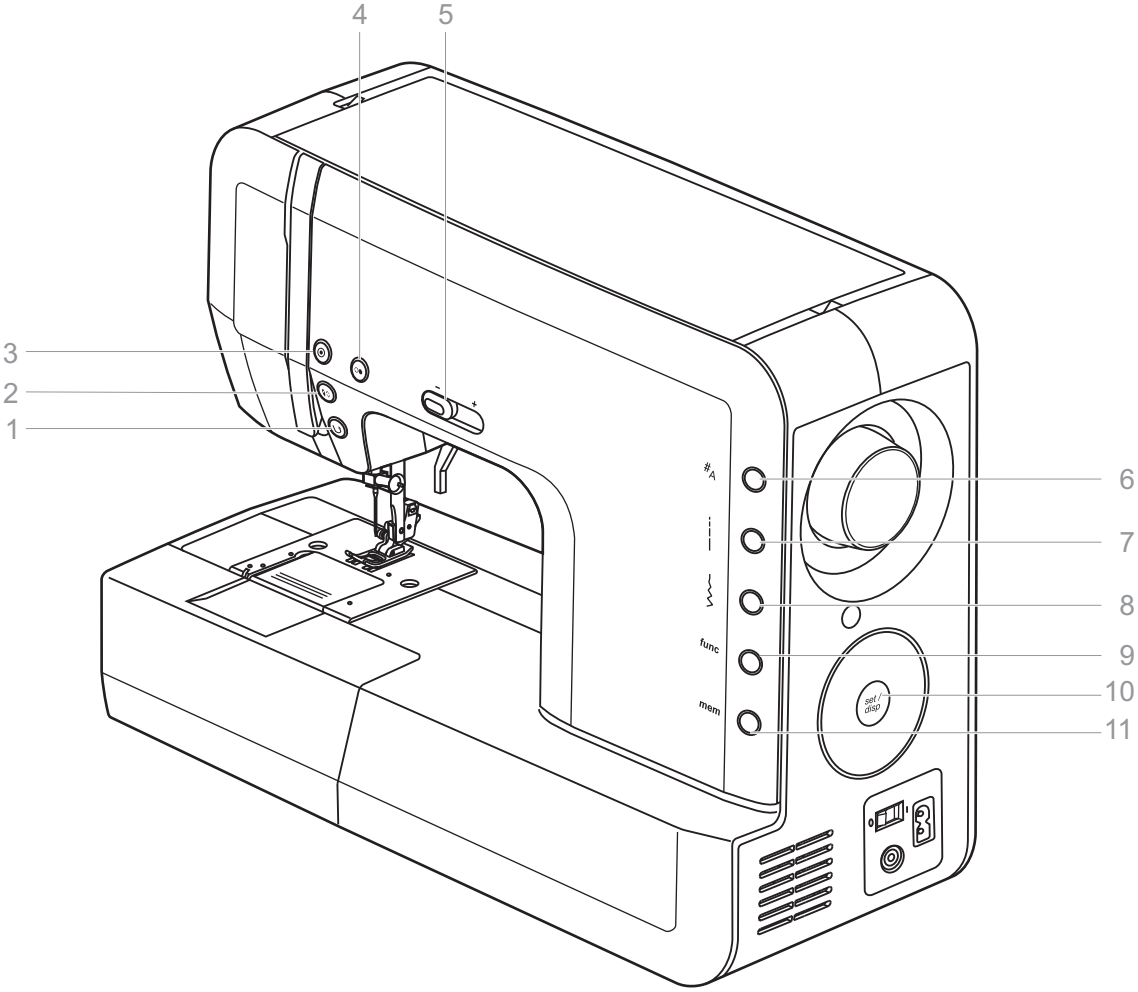

1. Taakseompelun näppäin
2. Neula ylös/alas
3. Autom. päättely
4. Käynnistys/pysäytys -näppäin
5. Liukuva nopeuden säädin
6. Ommelvalikoiman valinta
7. Tikinpituuden näppäin
8. Ommelleveyden näppäin
9. Toimintonäppäin (malli 25)
10. Asetus-/näyttönäppäin
11. Muistinäppäin (malli 25)

Toimintonäppäimet

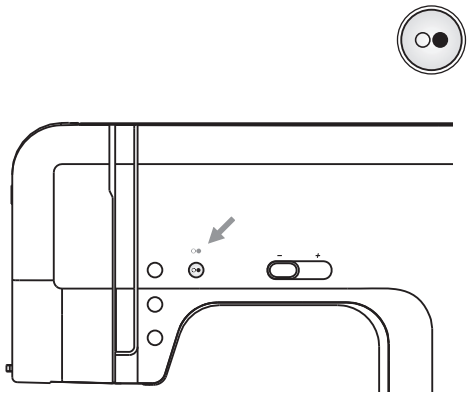

Käynnistys/pysäytys -näppäin

Käynnistää ja pysäyttää koneen. Näin voit ommella ilman jalkasäädintä.

Jos ompelet tai puolaat koneella, ilmestyy käynnistys/pysäytys näppäimen symboli.

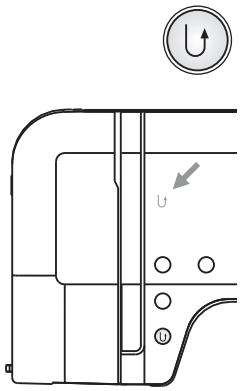

Taakseompelun näppäin

Kone ompelee taaksepäin kun näppäin on alas painettuna tai jatkuva taaksepäin ompelu valittuna.

Symboli " ↺ " taaksepäinompelulle ilmestyy.

Vain ompeleet 01-05 ja 24 voi ommella taaksepäin.

Paina päättelynäppäintä ennen ompelun aloittamista ja kone ompelee jatkuvasti taaksepäin. Symboli " ↺ " näytöllä.

Paina päättelynäppäintä uudelleen ja toiminto kytkeytyy pois käytöstä.

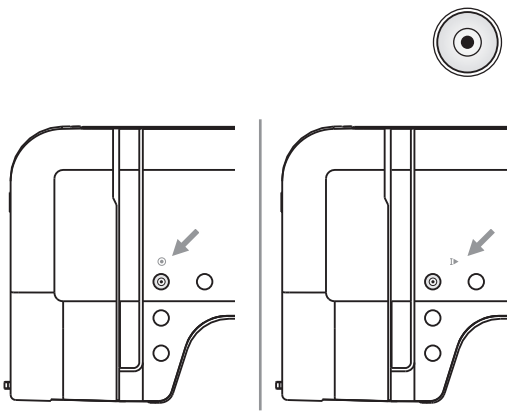

Autom. päättely

Ompeleet 01-05 ja 24 : kone ompelee 3 pistoa samaan paikkaan valitun ompeleen alkuun ja jatkaa valitulla ompeleella.

Kun toiminto on valittu symboli " ⦿ " näytöllä ja se sammuu kun kone on ommellut päättelypistot.

Muut ompeleet, paitsi 01-05, 10, 24, 50-60: kone ompelee valitun ompeleen loppuun asti, 3 päättelypistoa ja pysähtyy automaattisesti.

Kun toiminto on valittu symboli " I▶ " näytöllä ja se sammuu kun valitaan seuraava ommel tai painetaan ompeleen loppu " ⦿ " näppäintä.

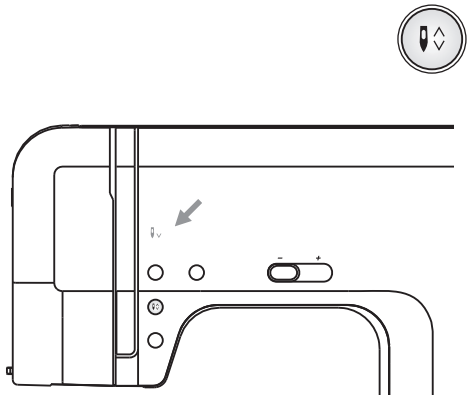

Neula ylös/alas

Jos painat näppäintä, tekee neula puolikkaan tikin. Neulan asennosta riippuen se pysähtyy vastakkaiseen asentoon, joko ylös tai alas. Samalla määräytyy neulanasento pysäytettäessä ompelu (ylös tai alas).

Jos neula pysähtyy alas, ilmestyy symboli " ↓ " neula alhaalla.

Huomio:

Jos painat neulastop-näppäintä koneen käydessä = ompelun aikana pysähtyy kone välittömästi.

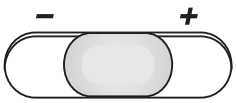

Liukuva nopeuden säädin

Liukusäätimellä voit muuttaa ompelunopeutta koneen käydessä. Säätimen asento määrittää jalkasäätimen suurimman nopeuden.

Hitaammin: siirrä (-) suuntaan.

Nopeammin: siirrä (+) suuntaan.

Jos käytät konetta käynnistys/pysäytys näppäimellä, määrää liukusäätimen asema ompelunopeuden.

Ommelvalikoiman valinta

Paina kerran ommelvalikoiman valintanäppäintä valitaksesi ompeleen.

Näppäintä kaksi kertaa painamalla valitset kirjaimet.

" 123 " Ompeleen valinta numeroilla - 60

" A " Aakkoset, numerot ja erikoismerkit - 95 (malli 25)

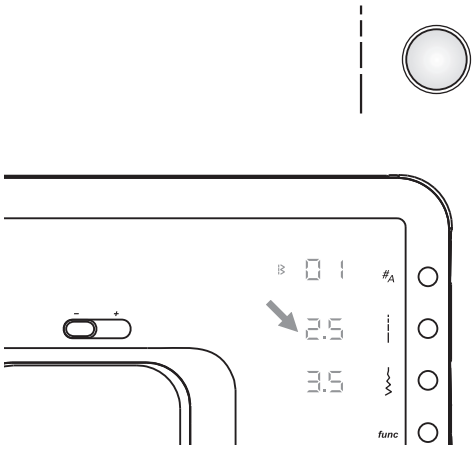

Tikinpituuden näppäin

Kun valitset tikinpituuden, paina tikinpituuden näppäintä (tikinpituuden valikko).

Lyhyempi tikinpituus: Käännä valintasäädintä vastapäivään.

Pidempi tikinpituus: Käännä valintasäädintä myötäpäivään.

Kun valitset ompeleen, kone säätää automaattisesti suositeltavan tikinpituuden. Tämä näytetään lukuna kuvaruudussa.

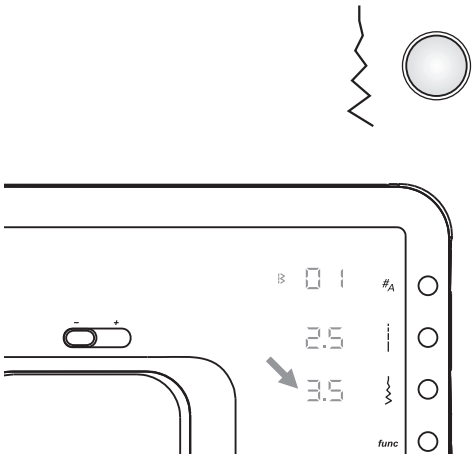

Ommelleveyden näppäin

Kun haluat säätää ompeleen leveyden, paina ommelleveyden näppäintä (ommelleveyden valikko).

Kapeampi ommel: Käännä valintasäädintä vastapäivään.

Leveämpi ommel: Käännä valintasäädintä myötäpäivään.

Voit säätää piston leveyden 0.0 ja 7.0 mm välille. Tietyille ompeleille on rajattu ompeleen leveys.

Kun valitset ompeleen, kone säätää automaattisesti suositeltavan ompeleen leveyden. Tämä näytetään lukuna kuvaruudussa.

Toimintonäppäin malli 25

Kun valitset toiminnon (peilikuva tai kaksoisneula), paina toimintonäppäintä.

Katso luvusta Erikoistoiminnot tämän näppäimen yksityiskohtainen käyttö.

Muistinäppäin (malli 25)

Näppäintä painamalla valikko aukeaa ja sulkeutuu. Muistiin voidaan tallentaa ompeleita sekä kirjaimia ja muodostaa näistä kokonaisuuksia. Tarkemmat ohjeet muistin käytöstä sivuilla 64-71.

Huomio:

Ompeleita 10, 50-60 ei voi tallentaa koneen muistiin.

Asetus-/näyttönäppäin

Perusvalikossa voit tätä näppäintä painamalla tallentaa ommelnumeron tai tikinpituuden ja ompeleen leveyden.

Toimintovalikossa voit tällä näppäimellä vaihtaa ja tallentaa toiminnon.

Muistivalikossa voit tällä näppäimellä tallentaa tai hakea ompeleen.

Tallennettu ommel voidaan muokata (esim. tikinpituus, ompeleen leveys ja voit muuttaa toiminnot peilikuva ja kaksoisneula).

Ompeleet

Ommel		Leveys (mm)		Pituus (mm)		Painin-jalka	Toiminto				
		Auto	Manuaalinen	Auto	Manuaalinen		Taaksepäin ompelu	Automaa-ttipäättely	Peilikuva/ paininjalka (malliin 25)	Kaksoisneula (malliin 25)	Muisti (malliin 25)
Suoraommel	01	3.5	0.0-7.0	2.5	0.0-4.5	T	*	*		*	*
	02	0.0	0.0-7.0	2.5	0.0-4.5	T	*	*		*	*
Vahvistettu suoraommel	03	3.5	0.0-7.0	2.5	1.0-3.0	T	*	*		*	*
Siksak	04	5.0	0.0-7.0	2.0	0.3-4.5	T	*	*		*	*
3-askel-siksak	05	5.0	2.0-7.0	1.0	0.3-4.5	T	*	*		*	*
Kaksois overlock	06	5.0	3.5-7.0	2.5	1.0-3.0	E		*	*/T	*	*
Piilo-ommel	07	3.5	2.5-7.0	1.0	0.5-4.5	F		*	*/T	*	*
Overlock	08	3.5	3.5-7.0	1.0	0.5-4.5	E		*	*/T	*	*
Kapea jousto-ommel	09	2.0	1.0-6.0	2.5	1.0-3.0	T		*	*	*	*
1-vaihe napinläpi	10	5.0	2.5-7.0	0.5	0.3-1.0	D					
Vahvistettu siksak	11	5.0	2.5-7.0	2.5	1.0-3.0	T		*		*	*
Stretch overlock	12	5.0	3.5-7.0	2.5	1.0-3.0	E		*	*/T	*	*
Kenno-ommel	13	7.0	2.5-7.0	2.5	1.0-3.0	A		*		*	*
Universal	14	5.0	2.5-7.0	2.0	1.0-3.0	T		*		*	*
Poimutusommel	15	6.0	2.5-7.0	1.5	1.0-4.5	T		*		*	*
Joustopiilo-ommel	16	3.5	2.5-7.0	1.5	0.5-4.5	F		*	*/T	*	*
Universalstich	17	5.0	2.5-7.0	2.0	1.0-4.5	T		*		*	*
Superstretch	18	4.0	2.5-7.0	2.0	1.0-3.0	T		*	*	*	*
Yksinkertainen overlock	19	4.0	2.5-7.0	1.0	1.0-3.0	T		*	*	*	*
Liitosommel	20	5.0	2.5-7.0	2.5	1.0-3.0	T		*		*	*
Perusoverlock	21	5.0	3.5-7.0	2.5	1.0-3.0	E		*	*/T	*	*
Pykäpisto	22	3.5	2.5-7.0	2.5	1.5-3.0	T		*	*	*	*
Sulkaommel	23	5.0	2.5-7.0	2.5	1.0-3.0	A		*		*	*
Käsintehdyn näköinen ommel	24	3.5	0.0-7.0	2.5	1.0-3.0	T	*	*		*	*
Simpukka-ommel	25	7.0	2.5-7.0	0.5	0.3-1.0	A		*	*	*	*
Koristeommel	26	7.0	2.5-7.0	0.5	0.3-1.0	A		*		*	*
Ristipisto	27	6.0	3.0-7.0	1.0	1.0-3.0	A		*	*	*	*
Koristeommel	28	7.0	2.5-7.0	0.5	0.3-1.0	A		*		*	*
Satiiniompeleet	29	7.0	2.5-7.0	0.5	0.3-1.0	A		*	*	*	*
	30	7.0	2.5-7.0	0.5	0.3-1.0	A		*	*	*	*

* : säätöjä voi muuttaa

Huomio:

Kuvion **harmaa** osa on yksi ommel.

Ommel		Leveys (mm)		Pituus (mm)		Painin-jalka	Toiminto				
		Auto	Manuaalinen	Auto	Manuaalinen		Taaksepäin ompelu	Automaa-ttipäättely	Peilikuva/ paininjalka (malliin 25)	Kaksoisneula (malliin 25)	Muisti (malliin 25)
Satiiniompeleet	31	7.0	2.5-7.0	0.5	0.3-1.0	A		*	*	*	*
	32	7.0	2.5-7.0	0.5	0.3-1.0	A		*	*	*	*
Satiiniompeleet	33	7.0	2.5-7.0	0.5	0.3-1.0	A		*	*	*	*
	34	7.0	4.0-7.0	0.5	0.3-1.0	A		*		*	*
	35	7.0	4.0-7.0	0.5	0.3-1.0	A		*	*	*	*
	36	7.0	4.0-7.0	0.5	0.3-1.0	A		*		*	*
Kiemura-ommel	37	6.0	4.5-7.0	1.0	1.0-3.0	A		*		*	*
Koristeommel	38	5.0	3.0-7.0	2.5	1.5-4.5	A		*		*	*
Ristipistot	39	6.0	5.0-7.0	1.0	1.0-3.0	A		*		*	*
	40	6.0	5.0-7.0	1.0	1.0-3.0	A		*	*	*	*
Koristeompeleita	41	7.0	3.0-7.0	2.0	1.0-3.0	T		*		*	*
	42	7.0	4.0-7.0	2.5	1.5-3.0	A		*		*	*
	43	7.0	5.0-7.0	2.0	2.0-3.0	A		*		*	*
	44	7.0	4.0-7.0	3.0	2.5-4.5	A		*		*	*
Satiiniompeleet	45	7.0	2.5-7.0	0.5	0.3-1.0	A		*	*	*	*
	46	7.0	2.5-7.0	0.5	0.3-1.0	A		*	*	*	*
Koristeompeleita	47	5.0	2.5-7.0	2.5	1.5-3.0	T		*	*	*	*
	48	7.0	3.5-7.0	2.0	1.5-3.0	T		*	*	*	*
	49	7.0	3.0-7.0	2.0	1.5-3.0	A		*	*	*	*
Parsinta	50	7.0	3.5-7.0	2.0	1.0-2.0	D					
	51	7.0	3.5-7.0	2.0	1.0-2.0	D					
1-vaiheinen napinläpi	52	5.5	3.0-7.0	0.5	0.3-1.0	D					
	53	5.0	2.5-5.5	0.5	0.3-1.0	D					
	54	6.0	3.0-7.0	0.5	0.3-1.0	D					
	55	5.0	2.5-5.5	0.5	0.3-1.0	D					
	56	5.0	2.5-5.5	0.5	0.3-1.0	D					
	57	7.0	5.5-7.0	0.5	0.3-1.0	D					
	58	7.0	5.5-7.0	0.5	0.3-1.0	D					
	59	6.0	3.0-7.0	1.5	1.0-3.0	D					
Sirkka	60	7.0	5.0,6.0,7.0	-	-	A					

* : säätöjä voi muuttaa

Huomio:

Kuvion **harmaa** osa on yksi ommel.

Kirjaimet, numerot ja erikoismerkit

01	02	03	04	05	06	07	08	09	10
1	2	3	4	5	6	7	8	9	0

11	12	13	14	15	16	17	18	19	20	21	22	23	24	25	26	27	28	29	30	31	32	33	34	35	36
A	B	C	D	E	F	G	H	I	J	K	L	M	N	O	P	Q	R	S	T	U	V	W	X	Y	Z

37	38	39	40	41	42	43	44	45	46	47	48	49	50	51	52	53	54	55	56	57	58	59	60	61	62
a	b	c	d	e	f	g	h	i	j	k	l	m	n	o	p	q	r	s	t	u	v	w	x	y	z

63	64	65	66	67	68	69	70	71	72	73	74	75	76	77	78	79	80	81	82	83	84	85	86	87	88
Ä	Å	Æ	Ñ	Ö	Ø	Ç	Ü	ä	ã	å	æ	ë	è	é	ê	ñ	ö	õ	ø	ì	ç	ü	ũ	ß	&

89	90	91	92	93	94	95
?	!	_	’	,	.	-

Huomio :

- Kun kirjaimia ommellaan yksittäisinä ompeleina, antaa kone ompeleen leveydeksi = kirjaimen korkeudeksi 7 mm. Ompelijan tulee itse sijoittaa kukin kirjain riville. Isot ja pienet kirjaimet eivät automaattisesti sijoitu oikein perusriville. (kuva alla)

- Kun kirjaimia tallennetaan muistiin, antaa kone ompeleen leveydeksi = kirjaimen korkeudeksi 5,5 mm, jolloin kaikki kirjaimet sijoittuvat automaattisesti oikein perusriville.

- Jos muistiin on tallennettu ainoastaan isoja kirjaimia, ompelee kone ne 7 mm korkeina.

Perustiedot

Päättely

Kone päättelee sauman alun ja lopun ompelemalla taaksepäin sen ajan kun näppäintä pidetään alas painettuna.

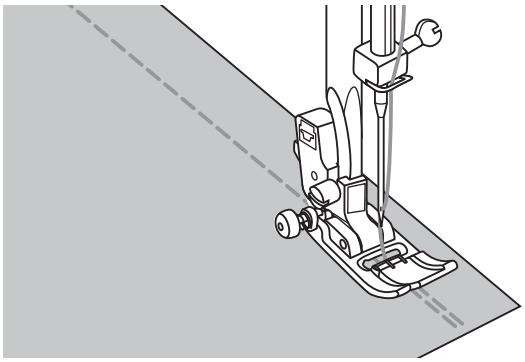

Sauman alussa ompele 4-5 tikkiä eteenpäin ja pidä seuraavien 4-5 tikin ompelun ajan päättelynäppäin alas painettuna, vapauta näppäin ja kone jatkaa ompelua eteenpäin.

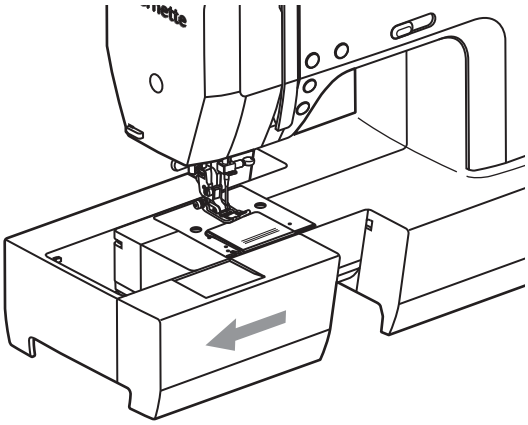

Vapaavarsi

Putkimaisten töiden ompeluun. Esim. housun lahkeet, hihat.

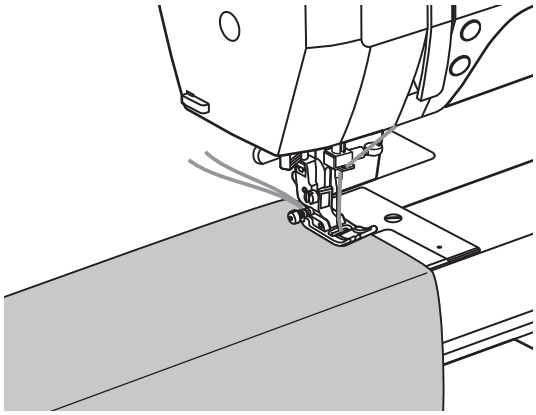

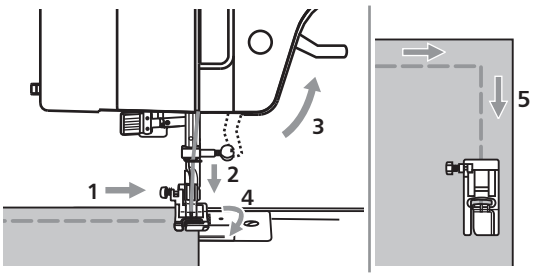

Kulmien ompelu

1. Pysäytä kone.
2. Laske neula alas pyörittämällä käsipyörää tai painamalla neulastop painiketta.
3. Nosta paininjalka ylös.
4. Neulan ollessa kankaassa käännä työ.
5. Laske paininjalka alas ja jatka ompelua.

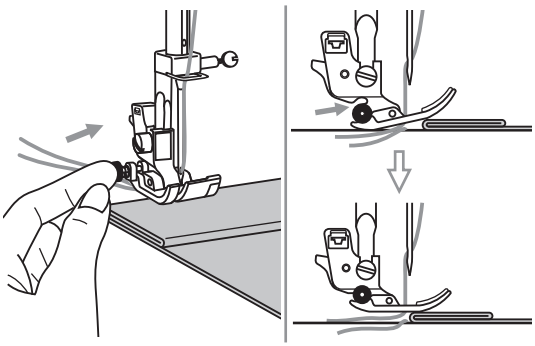

Paksujen kankaiden ompelu

Musta nappula paininjalan takaosassa vasemmalla lukitsee paininjalan vaakatasoon, kun painat sen alas ennen paininjalan laskemista. Sen avulla saavutat säännöllisen syötön ommeltaessa paksuja kohtia (esim. useita kangaskerroksia farkkujen saumaa ommeltaessa). Kun paininjalka on paksun kohdan edessä, laske neula ja nosta paininjalka. Paina paininjalan kärki alas ja paina musta nappula alas. Laske paininjalka ja jatka ompelua.

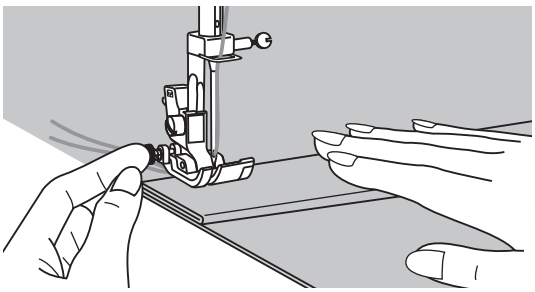

Musta nappula vapautuu automaattisesti parin tikin jälkeen.

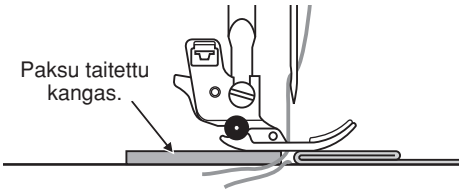

Vaihtoehtoisesti voi paininjalan taakse asettaa paksuksi taitetun kankaan. Ompele paksun kohdan eteen, laske neula alas ja nosta paininjalka ylös. Aseta tuki paininjalan takaosan alle, laske paininjalka alas ja jatka ompelua. (Kuva)

Suoraommel ja neulanasento

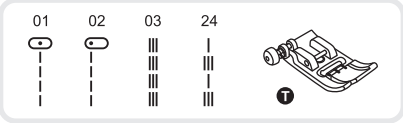

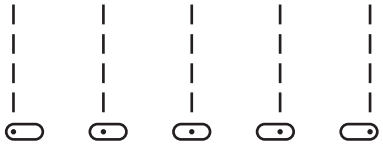

Neulan asennon muuttaminen

Nämä asetukset koskevat vain ompeleita 01-03 ja 24.

Esiohjelmoitu asetus on ”3.5”, keskellä.

Paina ompeleen leveyden näppäintä, kun haluat ommelleveyden valikkoon.

Jos pyörität säädintä vastapäivään, siirtyy neulan asento vasemmalle.

Jos pyörität säädintä myötäpäivään, siirtyy neulan asento oikealle.

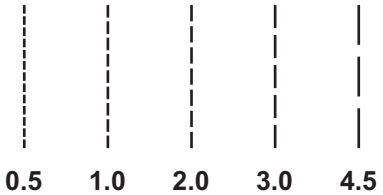

Tikin pituuden muuttaminen

Tikin pituuden näppäintä painamalla valitset tikin pituuden valikon.

Lyhentääksesi tikin pituutta pyöritä säädintä vastapäivään.

Pitempään tikkiin pyöritä säädintä myötäpäivään.

Yleisesti pätee sääntö, mitä paksumpi kangas, lanka ja neula, sitä pitempi tikin pituus.

Siksak-ommel

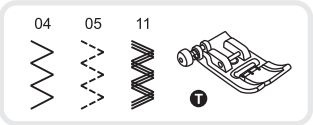

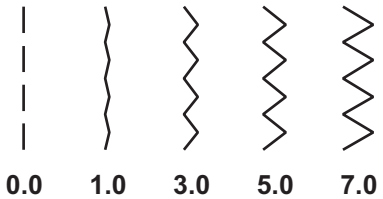

Ompeleen leveyden muuttaminen

Siksak-ompeleen maksimi leveys on "7.0mm".

Leveyttä voi muuttaa "0.0-7.0" välillä.

Suuntaan "+" leveämpi ommel, suuntaan "-" kapeampi ommel.

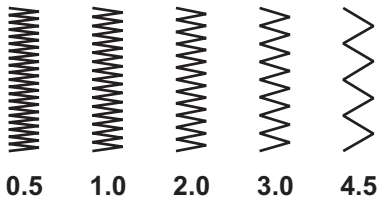

Ompeleen pituuden muuttaminen

Pituutta voi muuttaa "0.3-4.5mm" välillä. Huolitteluun pituus "1.0-2.5".

Erittäin tiheää siksak-ommelta kutsutaan satiini-ompeleeksi (pituuden säätö 0.3mm)

Jousto-ommel

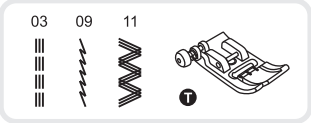

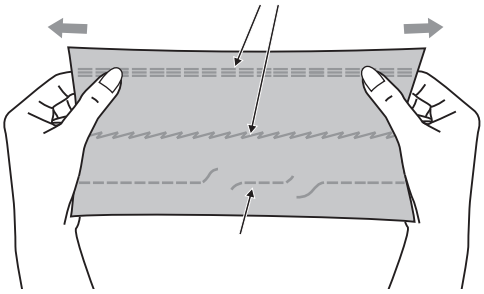

Ommel: 03 ja 11 Vahvistettu suoraommel ja siksak. Erittäin lujat ja hiven joustavat saumat. Ommel: 09 Erittäin joustava kapea sauma. Joustaville materiaaleille.

Suorita ensin koeompelu ja testaa ompeleen joustavuus käytettävässä materiaalissa. Koneen valikoimassa on myös muita joustavia ompeleita.

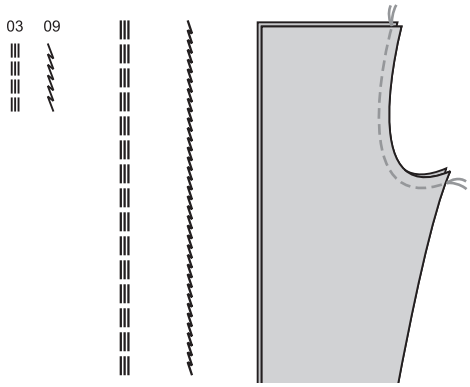

Vahvistetut ompeleet sopivat erittäin hyvin kovaan kulutukseen joutuviin saumoihin, kuten esimerkiksi housujen haarasaumaan.

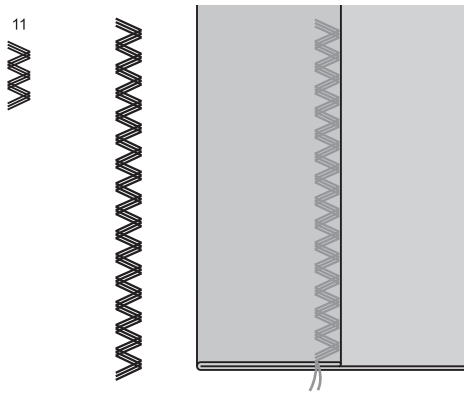

Vahvistettu siksak paksuille ja koville kankaille. Esim: farkku ja markiisi. Voidaan käyttää myös koristeluun.

Overlock-ommel

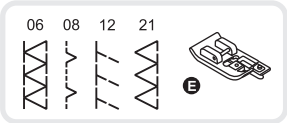

Ompelu overlock-jalalla (E)

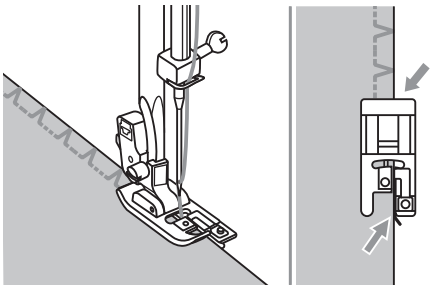

Ommeltaessa ohjaa ommeltavan materiaalin reunaa paininjalan ohjainta vasten.

Huomio:
Ompeleet: 06, 08, 12 ja 21 käytä aina overlock-jalkaa. Älä säädä ommelta kapeammaksi kuin "3.5". Kapeammalla säädöllä neula osuu paininjalkaan ja katkeaa.

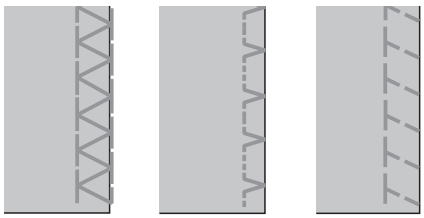

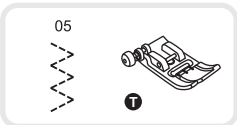

Ompelu yleisjalalla (T)

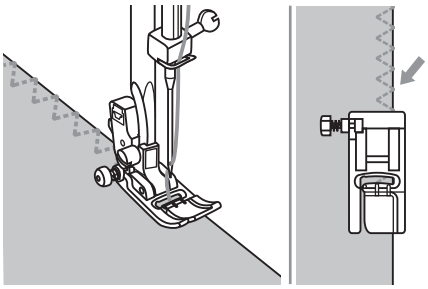

Ommeltaessa yleisjalalla säädä ompeleen leveys niin, että oikeassa reunassa ommel muodostuu ommeltavan materiaalin reunan yli. (katso kuva)

Piilo-ommel

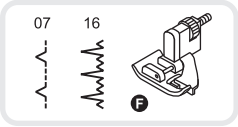

Ommel:07 Piilo-ommel kaikille kankaille

Ommel:16 Piilo-ommel joustaville materiaaleille

Paininjalka: piilo-ommeljalka (F)

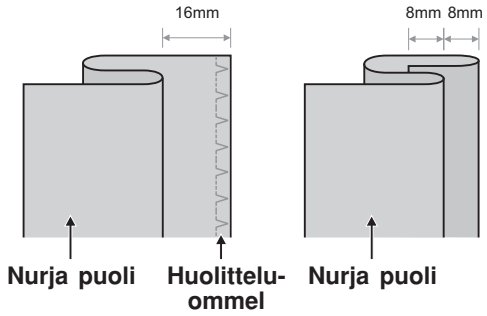

Huomio:
Siisti piilo-ommel vaatii hiven harjoittelua. Suorita aina ensin koeompelu.

Taita työn reuna kuten kuvassa nurja puoli päällepäin.

Huolittele reuna ensin, ellet tee piilo-ommelta aivan reunaan.

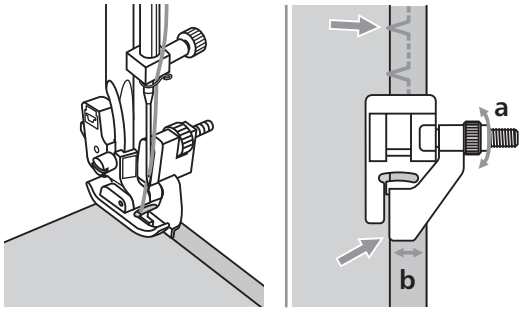

Aseta työ paininjalan alle. (katso kuva) Käännä käsipyörästä kunnes neula tulee alas vasemmalle. Neulan tulisi juuri ja juuri lävistää taitteen reuna. Mikäli neula jää liian kauas tai lävistää liikaa kangasta taitteesta, säädä paininjalan ohjauslevyä.

Siirrä ohjauslevyä (b) pyörittämällä nupista (a).

Suorita uusi koeompelu.

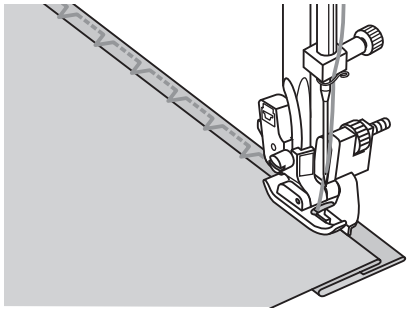

Ompele hitaalla nopeudella ja ohjaa kankaan taitetta tarkasti paininjalan ohjauslevyä vasten.

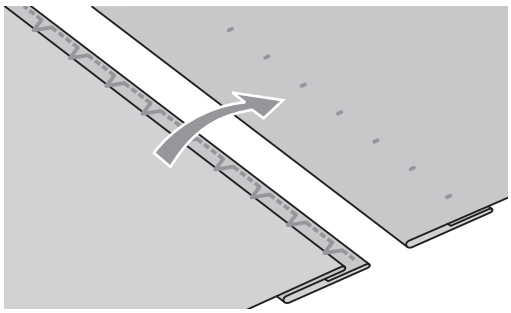

Käännä kangas. Oikealla puolella näkyy hyvin pienet pistot.

Napin ompelu

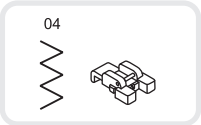

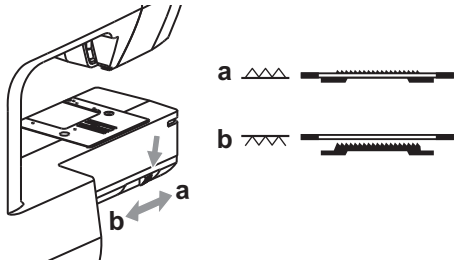

Ommel: 04 siksak, leveys 2.5-4.5

Paininjalka: napinkiinnitysjalka

Syöttäjä: ala-asento " "

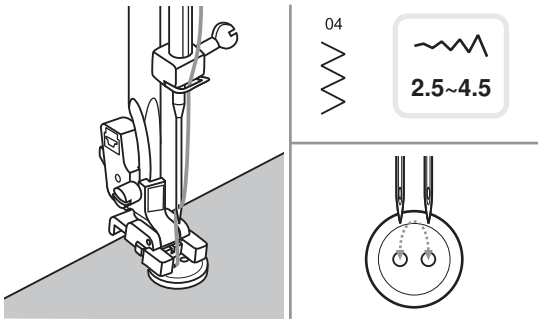

Aseta nappi paikalleen ja laske paininjalka alas. Tarkista, että napin reiät ovat tarkkaan vaakasuunnassa.

Pyöritä käsipyörästä ensimmäinen pisto napin molempiin reikiin ja säädä ompeleen leveyttä tarpeen mukaan sopivaksi niin, että neula liikkuu vapaasti koskettamatta napin reikien reunoja.

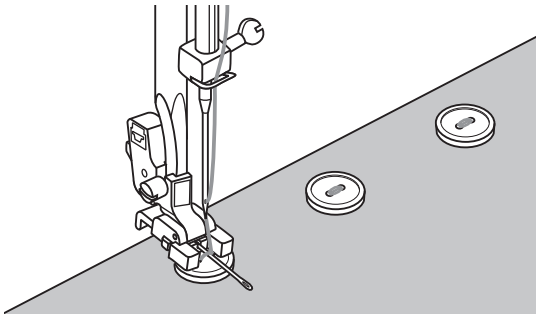

Ennen ompelun aloittamista paina "⦿" automaattipäättely painiketta ja kone ompelee päättelypistot napinkiinnitys-ohjelman alkuun ja loppuun.

Nappiin saa pidemmän kaulan kun napin päälle reikien väliin asettaa esim. hammastikun tai paksun neulan.

4-reikäset napit: ompele ensin 2 reikää edessä ja siirrä työtä itseesi päin ja ompele takana olevat reiät.

Napinläven ompelu

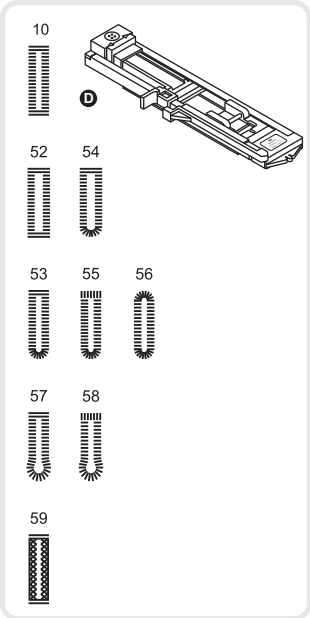

2.5~7.0	0.3~1.0
3.0~7.0	0.3~1.0
2.5~5.5	0.3~1.0
5.5~7.0	0.3~1.0
3.0~7.0	1.0~2.0

10: Ohuille ja keskipaksuille kankaille.
52: Vaakasuorille napinläville puseroihin ja paitoihin ohuesta ja keskipaksusta kankaasta.
53: Ohuille ja keskipaksuille kankaille.
54: Vaakasuorille napinläville puseroihin ja paitoihin ohuesta ja keskipaksusta kankaasta.
55: Vaakasuorille napinläville paksusta kankaasta.
56: Ohuille ja keskipaksuille kankaille.
57: Pukuihin ja päällystakkeihin.
58: Takkeihin paksuista kankaista.
59: Farkkuihin tai joustokankaisiin paksuista kankaista.

Huomio :
Suorita aina ensin napinläven koeompelu samaa materiaalia olevalle erilliselle tilkulle.

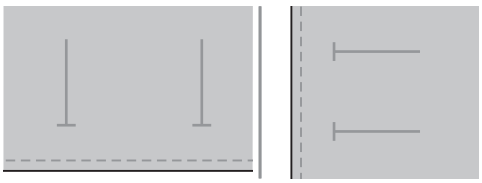

Merkitse räätälin liidulla/-kynällä napinläpien paikat.

Napinläven maksimi pituus on 3cm.

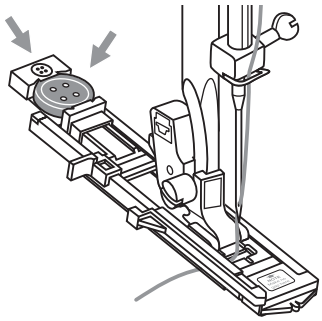

Kiinnitä napinläpijalka koneeseen.

Avaa paininjalan takaosassa oleva nappilusikka ja aseta nappi paikalleen kuvan osoittamalla tavalla.

Ommeltavan napinläven koko määrittyy tämän napin mukaan.

Vie ylälanka paininjalan neula-aukosta alapuolelle.

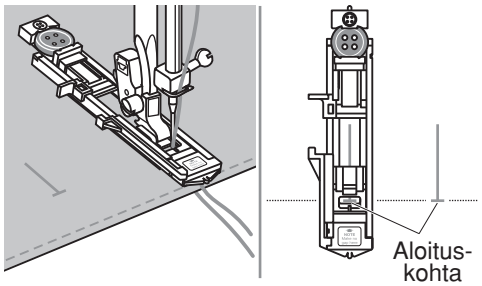

Valitse napinläpi.

Säädä napinläven leveys ja tikin tiheys ommeltavan materiaalin mukaan. Aseta työ paininjalan alle siten, että napinläven keskiviiva on paininjalan aukon keskellä.

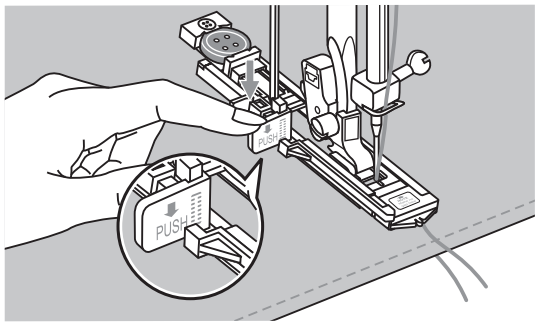

Vedä napinläven pituuden mittausvipu alas ja työnnä sitä taaksepäin.

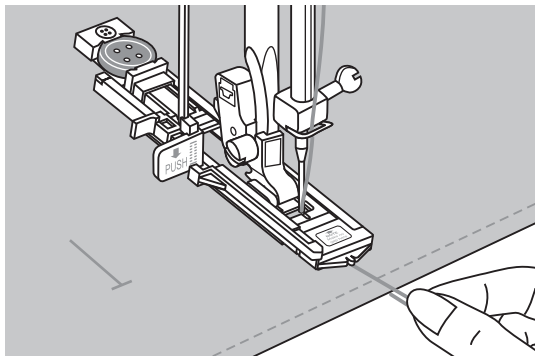

Aloittaessasi napinläven ompelun pidä ylälangan päästä kiinni.

Huomio:

Kun napinläpi on muuten valmis ompelee kone vielä päättelypistot ja sitten pysähtyy.

* Oheisissa kuvissa napinläpien ompelujärjestys.

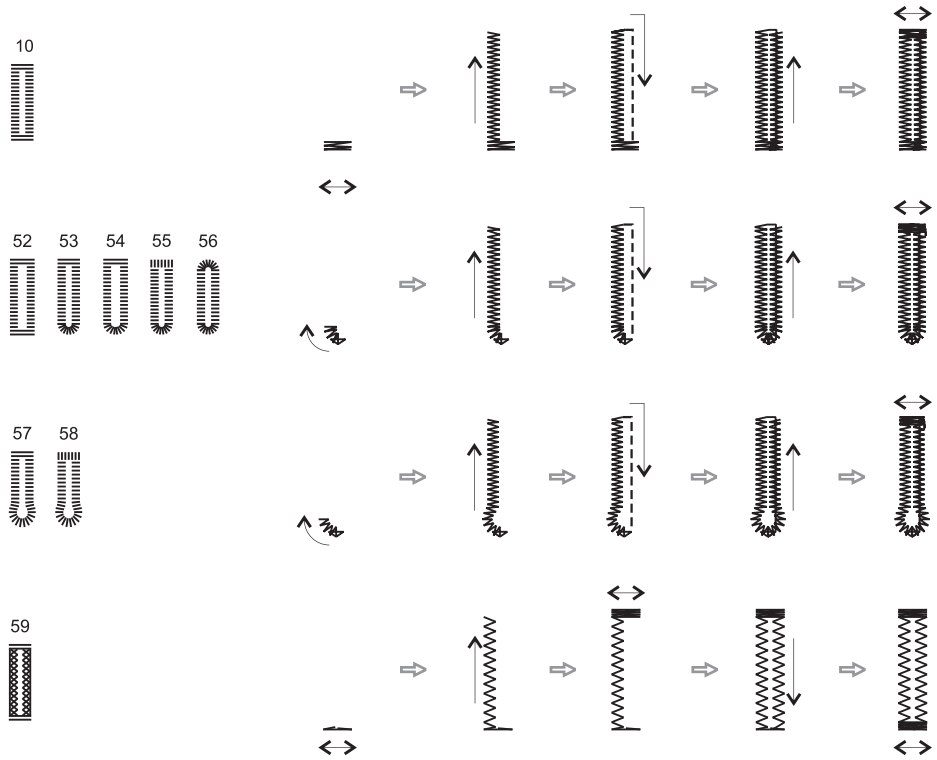

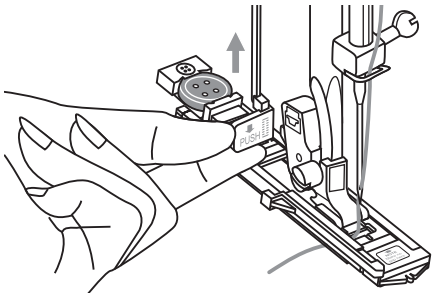

Nosta paininjalka ylös ja katkaise langat.

Seuraavan napinläven ompelua varten siirrä paininjalka takaisin ompelun aloituskohtaan.

Kun kaikki napinlävet on ommeltu palauta mittausvipu yläasentoon.

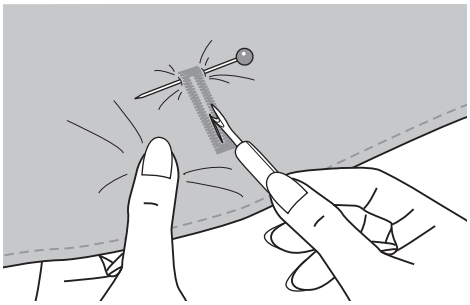

Leikkaa napinläpi auki ratkojalla. Aloita päistä kohti keskikohtaa.

Aseta neula napinläven aukon päähän poikittain suojaksi estämään napinläven pään leikkaamista vahingossa.

Napinläven ompelu joustavalle materiaalille

Käytä tukilankaa vahvistamaan napinläpeä.

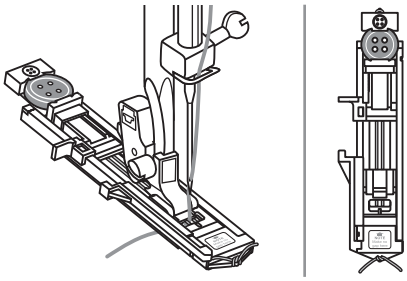

Vie tukilanka paininjalan takana olevaan pidikkeeseen ja sen alle, vedä tukilangan päät paininjalan eteen. Aseta tukilanka uriin ja pidä sen päistä kiinni tai solmi napinläven ompelun ajaksi.

Säädä ompeleen leveys siten, että ommel peittää tukilangan kokonaan.

Laske paininjalka alas ja aloita ompelu.

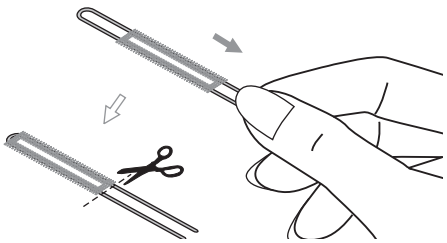

Kun napinläpi on valmis, vedä tukilangan päistä niin, että lenkki sulkeutuu. Leikkaa tukilankojen päät pois.

Huomio:

Suorita ensin koeompelu erilliselle tilkulle. Käytä tukimateriaalia tarpeen mukaan.

Reikäommel

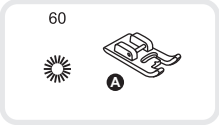

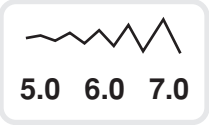

Ommel: 60 sirkka
Paininjalka: Satiiniommeljalka (A)

Säädä ompeleen leveyden säädöstä sirkan koko: pienempi = "–" tai suurempi = "+"

A. Pieni: 5.0mm

B. Keskikoko: 6.0mm

C. Suuri: 7.0mm

Vie neula kankaaseen sirkan aloituskohtaan ja laske sitten paininjalka alas.

Ompele sirkka. Kone pysähtyy automaattisesti kun sirkka on valmis.

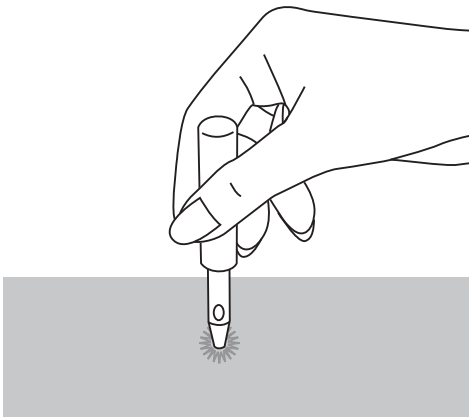

Leikkaa sirkka auki lävistämällä reiän keskikohta lävistimellä.

* Kuvassa oleva työkalu ei kuulu koneen perustarvikkeisiin.

Huomio:

Tarvittaessa ompele sirkka kahteen kertaan päällekkäin samaan paikkaan.

Parsinta

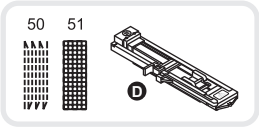

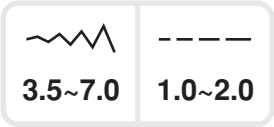

Ommel: 50 parsinta ohuille ja keskipaksuille materiaaleille

Ommel: 51 vahvistettu parsinta paksuille materiaaleille

Ommelvalinta: 50 tai 51

Paininjalka: napinläpijalka (D)

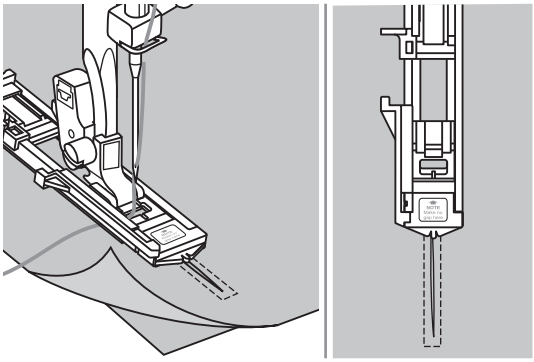

Harsi tai kiinnitä nuppineuloilla tukimateriaali tai kangas vahvikkeeksi parsittavan alueen alle. Laske paininjalka alas. Jos parsittava on viilto, aseta se paininjalan keskelle (kuva).

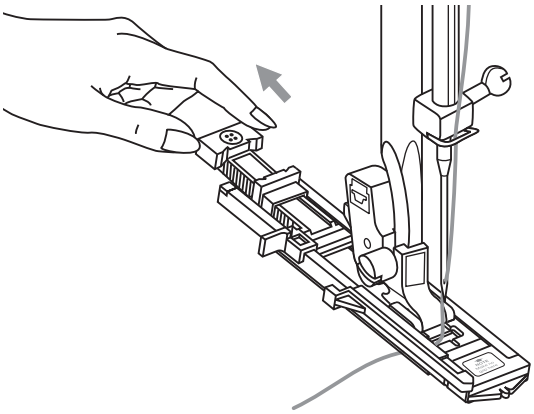

Avaa paininjalan takaosassa oleva nappilusikka. Tällä määritetään parsinnan pituus (toimii samalla tavalla kuin napinläven koon mittaaminen).

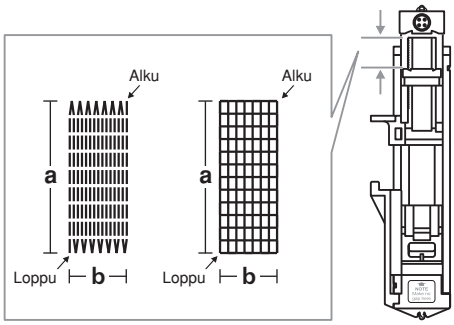

Parsinnan kokoa voi säätää tarpeen mukaan. Parsintaohjelman maksimi pituus n. 3cm ja leveys 7mm.

a. Parsinnan pituus.

b. Parsinnan leveys.

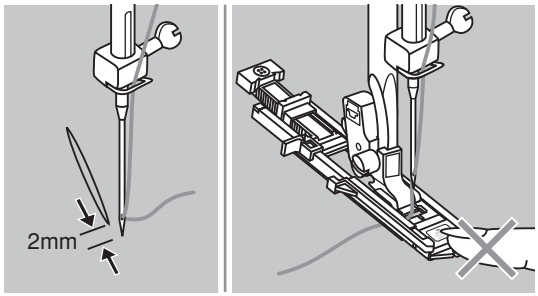

Aseta korjattava työ paininjalan alle siten, että parsinnan aloituskohta on ainakin 2mm repeämän etupuolella.

Huomio:

Kun lasket paininjalan alas älä työnnä sitä taaksepäin, aloituskohta siirtyy.

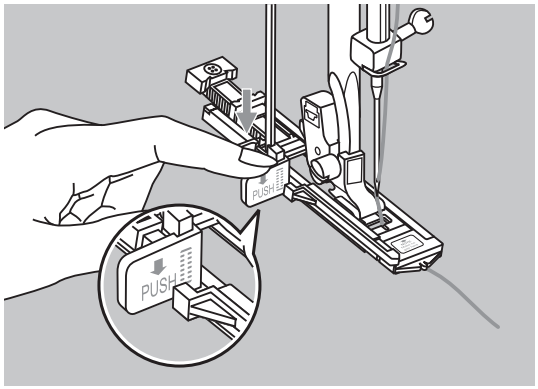

Vie ylälanka paininjalan neula-aukosta alapuolelle.

Vedä napinläven pituuden mittausvipu alas ja työnnä sitä taaksepäin.

Aloittaessasi parsinnan pidä ylälangan päästä kiinni.

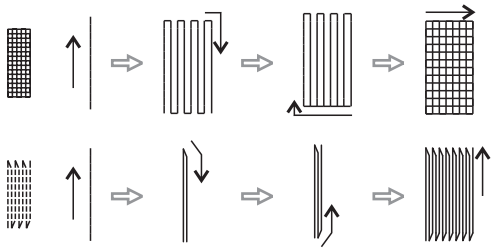

Parsintaohjelman ompelu alkaa edestä taaksepäin.

Kuvassa molempien parsintaohjelmien ompelujärjestys.

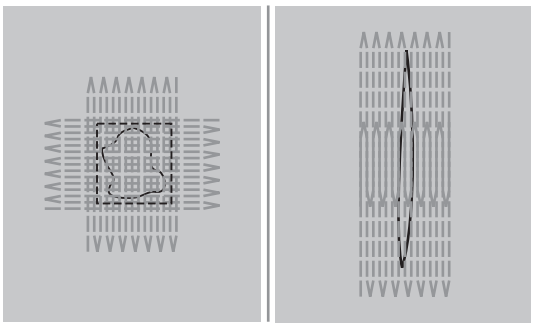

Jos parsittava alue on suurempi, ompele parsintaohjelma useampaan kertaan vierekkäin.

Vetoketjun ompelu

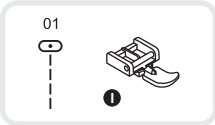

Ommel: 01 suoraommel neula keskellä
Paininjalka: vetoketjujalka (I) (paininjalka on lisätarvike, malli 20)

Huomio:
Kun vetoketjujalka on käytössä, tulee ommelvalinnan olla aina suoraommel neula keskellä.

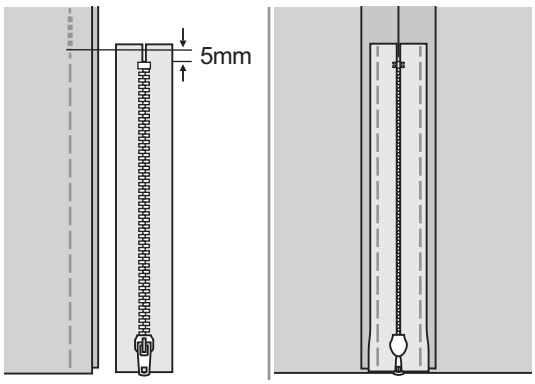

Vetoketju sauman keskellä

- Harsi tai ompele sauma ja silitä se auki
- Aseta vetoketju sauman päälle oikea puoli alaspäin.
- Harsi vetoketju siten, että kankaan reunat (sauma) on vetoketjun hammastuksen keskellä.

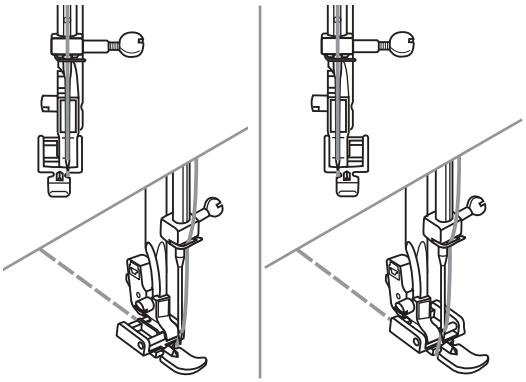

- Vetoketjujalka voidaan kiinnittää koneeseen oikealle tai vasemmalle puolelle, riippuen kumpaa vetoketjun sivua ommellaan.

- Kiinnitä paininjalka koneeseen siten, että jalkaosa on neulan vasemmalla puolella ja ompele vetoketjun vasen sivu alhaalta ylöspäin.

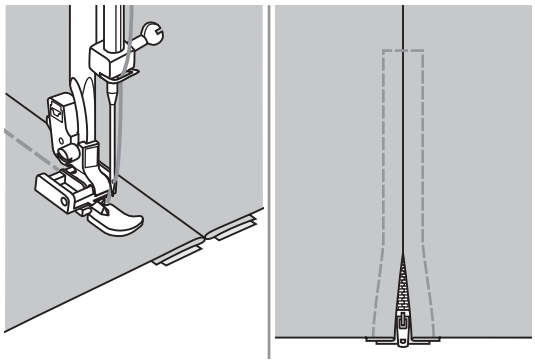

- Vaihda paininjalka toiselle puolelle ja ompele vetoketjun oikea sivu samalla tavalla alhaalta ylöspäin.

- Ompele sauman alkuun vahvistava ommel poikittain. Poista harsintalanka ja silitä tai prässää.

Vetoketju sivuhalkiossa

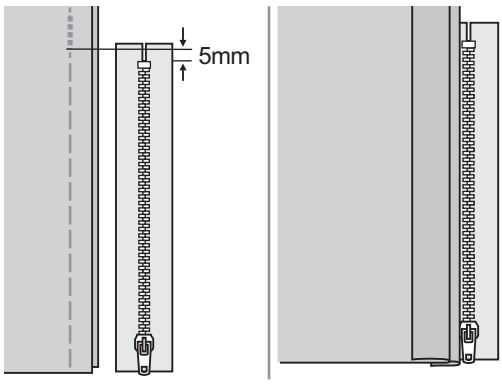

- Harsi tai ompele sauma ja silitä se auki.

- Taita saumanvara siten, että taite on 3mm päässä saumasta. (Kuva)

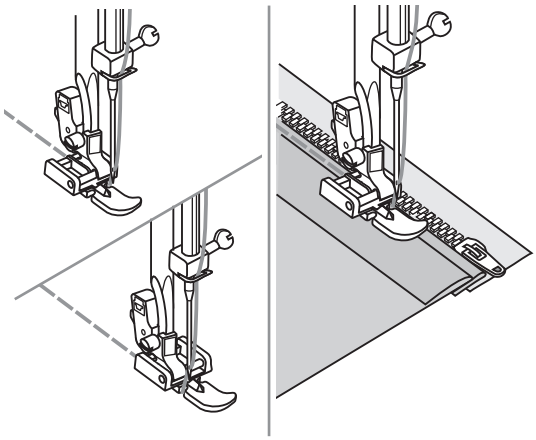

- Kiinnitä paininjalka koneeseen siten, että jalkaosa on neulan vasemmalla puolella.

- Ompele vetoketjun vasen sivu alhaalta ylöspäin.

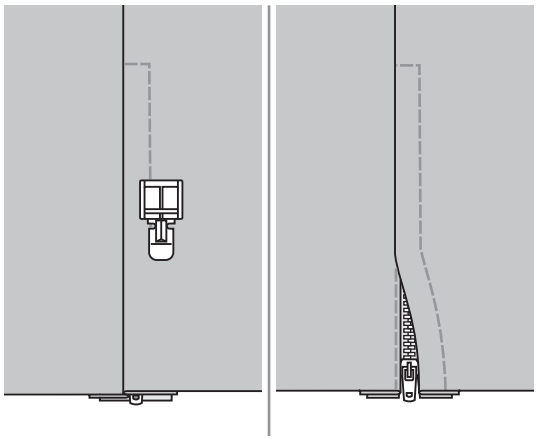

- Käännä työ oikea puoli ylöspäin.
- Vaihda paininjalka toiselle puolelle.
- Ompele oikea sivu, aloittaen poikittain tulevasta vahvistavasta saumasta.

- Kun saumasta on noin 5cm ompelematta, pysäytä kone neula alhaalla.

  Pura saumaa sen verran, että vetoketjun liuku on mahdollista vetää neulan ohi.

  Laske paininjalka alas ja ompele sauma loppuun.

Piilovetoketjun kiinnitys

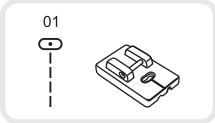

Ommel: suoraommel 01 neula keskellä

Paininjalka: Piilovetoketjujalka (paininjalka on lisätarvike)

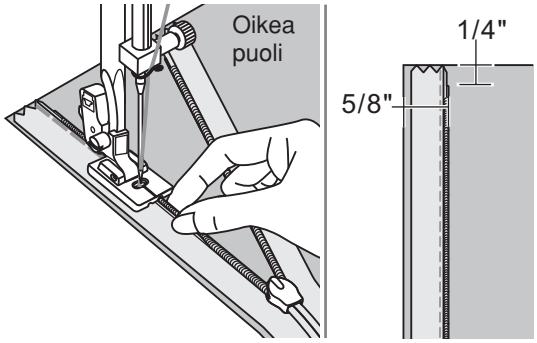

Paikalleen ommeltuna kangas peittää piilovetoketjun kokonaan ja se avautuu saumasta.

Aseta avatun vetoketjun oikea puoli kankaan oikeaa puolta vasten siten, että vetoketjun hammastus alkaa n. 1.5 cm päästä kankaan yläreunasta.

Laske paininjalka alas siten, että vetoketjun hammastus jää paininjalan oikeapuoleiseen uraan.

Ompele sauma ja päättele. Jätä alapäästä pari senttiä ompelematta (helpottaa viimeistelyä merkittävästi).

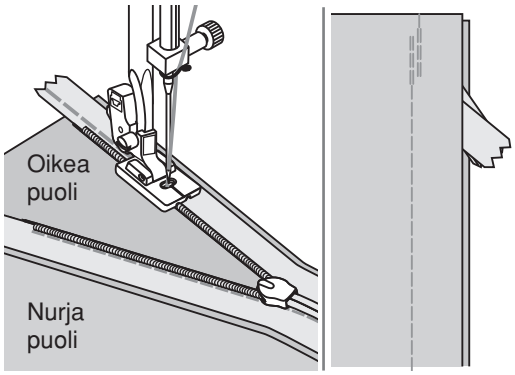

Aseta vetoketjun toinen sivu muuten samalla tavalla mutta peilikuvaksi kangasta vasten.

Laske paininjalka alas siten, että vetoketjun hammastus jää paininjalan vasemmanpuoleiseen uraan.

Ompele sauma ja päättele. Jätä alapäästä pari senttiä ompelematta.

Sulje vetoketju, aseta kankaat oikeat puolet vastakkain ja vedä vetoketjun "häntä" sivulle.

Kiinnitä nuppineuloilla tai harsi sauma.

Vaihda tavallinen paininjalka koneeseen ja ompele mahdollisimman läheltä vetoketjun kiinnitysommelta.

Kapea sauma

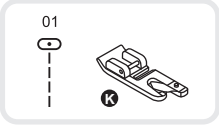

Ommel: 01 suoraommel, pituus 1.5-3.0

Paininjalka: päärmejalka (K) (paininjalka on lisätarvike)

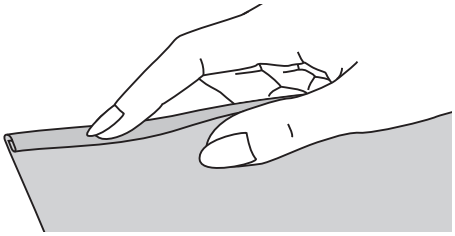

Leikkaa kankaan reuna (revitty ei käy) Tee päärmeen alkuun kaksinkertainen 3mm leveä taite.

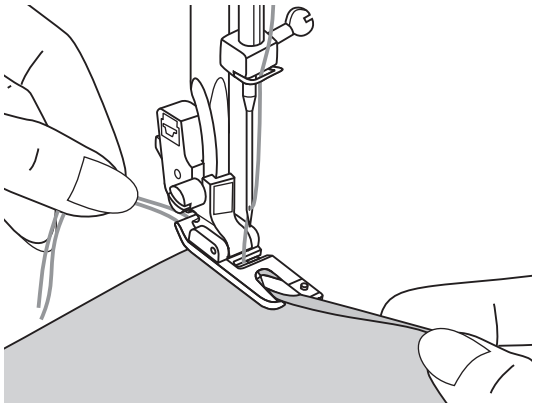

Ompele kankaan reunaan muutama pisto ja irrota työ koneesta.

Paininjalka ylhäällä vedä langoista kankaan reuna paininjalan uraan.

Laske paininjalka alas ja aloita ompelu vetämällä langoista kevyesti. (Kuva)

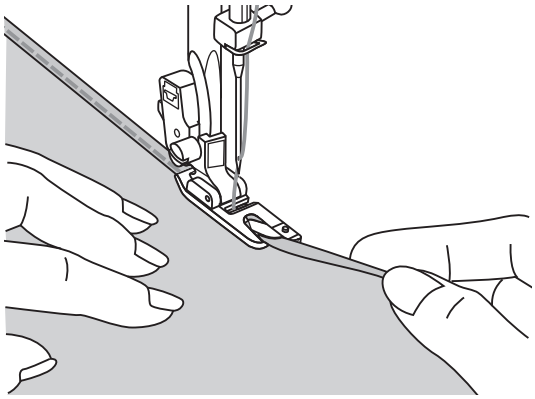

Vedä kangasta hiven vasemmalle niin, että se pysyy tasaisesti ohjaimessa ompelun aikana.

Punosompelu

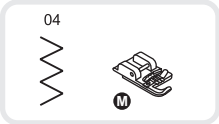

Ommel: siksak 04

Paininjalka: Nyörijalka (M) (paininjalka on lisätarvike)

Paininjalassa voi käyttää useita erilaisia koristelankoja, esim: helmikirjontalankaa, erilaisia puuvilla-ja villalankoja sekä ohuita nyörejä.

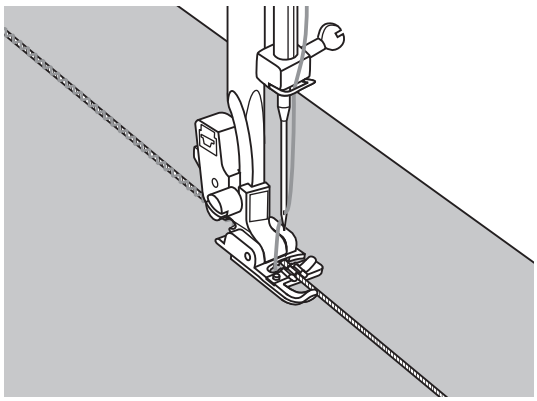

Yhden nyörin kiinnitys

Vie nyöri paininjalassa olevasta aukosta läpi paininjalan alapuolelle. Vedä nyörin pää noin 5cm paininjalan taakse. Paininjalan ura pitää nyörin paikallaan siten, että se jää ompeleen alle.

Valitse ommel ja säädä ompeleen leveys sopivaksi niin, että se peittää nyörin.

Ompele hitaalla nopeudella ja ommellessa nyörin tulisi juosta vapaasti, ettei se kiristä.

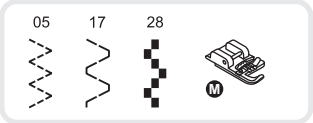

Ommel: 05, 17 tai 28

Paininjalka: Nyörijalka M (paininjalka on lisätarvike)

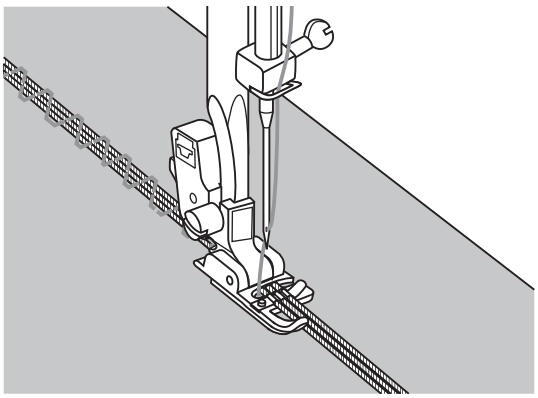

Kolmen nyörin samanaikainen kiinnitys

Paininjalassa on kolme uraa, joten sillä voi kiinnittää 1-2 tai 3 nyöriä samanaikaisesti.

Vie neulalanka vasemmalle ja aseta nyörit paininjalan uriin ja vedä ne taakse n. 5 cm. Valitse ommel ja säädä ompeleen leveys sopivaksi niin, että se peittää nyörit.

Ompele hitaalla nopeudella ja ommellessa nyörien tulisi juosta vapaasti.

Z-siksak

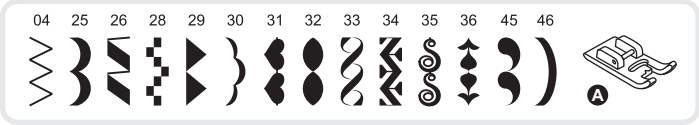

3.5~7.0	0.3~1.0

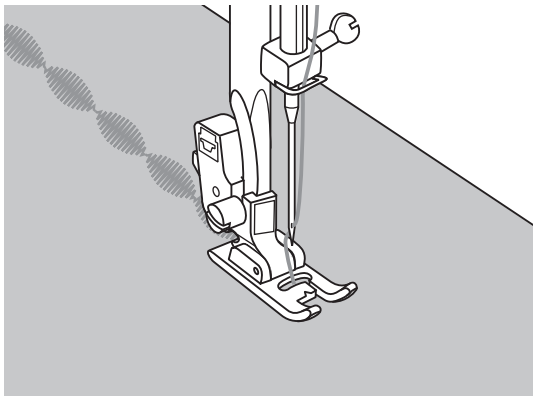

Käytä satiiniommeljalkaa (A) jonka pohja on muotoilu erityisesti satiiniompeleita varten. Ommeltaessa tiheää satiiniommelta kangas syöttyy tarkasti ja näin ompeleista tulee tasaisia ja kauniita. Säädä ompeleen pituus ja leveys työn materiaaliin sopivaksi.

Käytä kirjontalankaa ja ompele useampi ommel rinnakkain, niin saat koristeluun lisää näyttävyyttä.

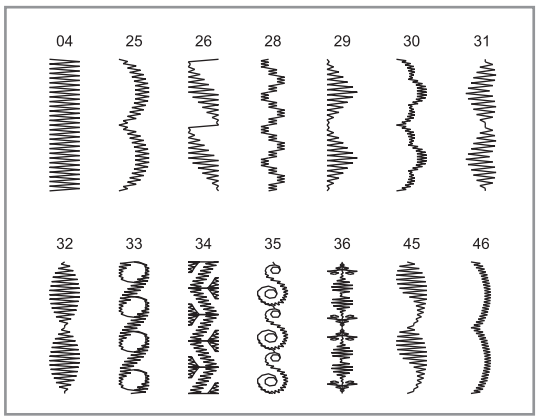

Huomio:
Käytä tarpeen mukaan tukimateriaalia työn alla. Käytä aina tukimateriaalia jos kangas on ohut tai joustava.

Vanutikkaus

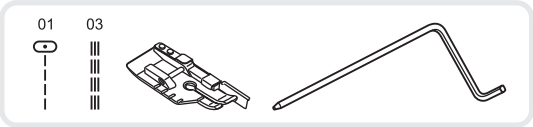

3.5	1.0~3.0

Paininjalka: Tilkkutyöjalka 1/4" (paininjalka on lisätarvike)

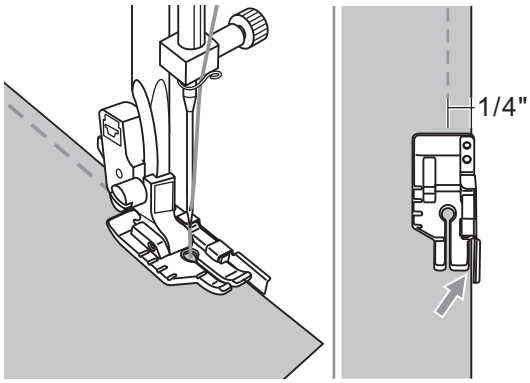

Tilkkutyöt:

Saumanvara: 1/4" = 6mm Aseta työ paininjalan alle siten, että kankaan reuna on ohjaimen kohdalla.

Huomio:

Tilkkutyöjalassa on pieni neula-aukko. Sillä voi ommella vain suoraa ommelta neula keskellä.

Saumanvara: 1/8" = 3mm aseta työ paininjalan alle siten, että kankaan reuna on paininjalan vasemman "varpaan" kapean osan ulkoreunan kohdalla.

Paininjalassa on 6mm merkit neulasta eteen- ja taaksepäin.

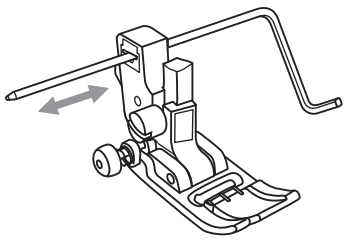

Reunaohjain

Kiinnitä reunaohjain paininjalassa olevaan pidikkeeseen haluamallesi etäisyydelle neulasta.

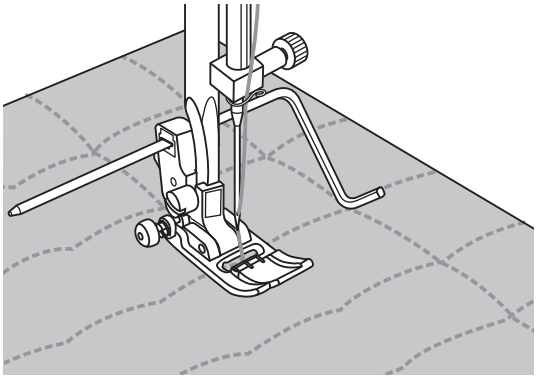

Ohjaa reunaohjainta ensimmäisen ompeleen mukaan ja jatka seuraavat aina edellisen mukaan. Ruudukkoa varten käännä työ ja ompele toinen suunta samalla tavalla.

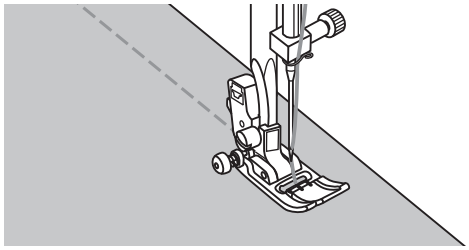

Käsintehdyn näköinen ommel

Tässä ompeleessa puolalanka tulee näkyviin työn päälipuolelle. Käytä neulassa monofilamenttilankaa ja puolassa puuvillalankaa, jonka paksuus on 30-40. Lisää ylälangan kiristystä, riippuu ommeltavan työn paksuudesta. Suorita ensin koeompelu.

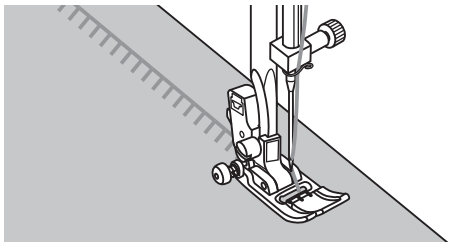

Pykäpisto

Kaikkiin tilkkutöihin. Sopii hyvin myös applikointiin.

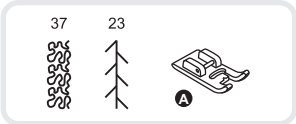

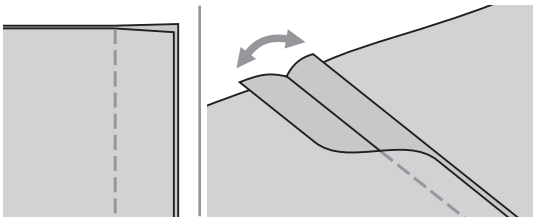

Tilkkutyön tikkaus

Avaa sauma ja silitä saumanvarat. (Kuva)

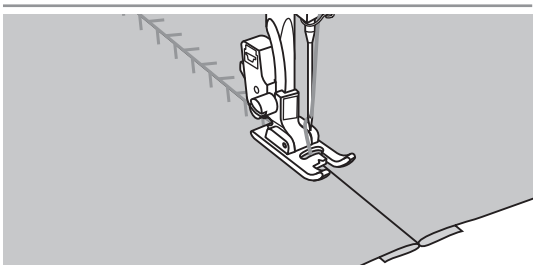

Aseta työ paininjalan alle siten, että sauma on paininjalan keskellä.

Ompele tarkasti saumaa pitkin.

Liitosompeleet

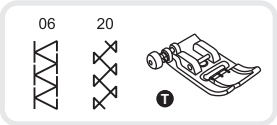

Ommel: 06 ja 20
Paininjalka: yleisjalka (T)

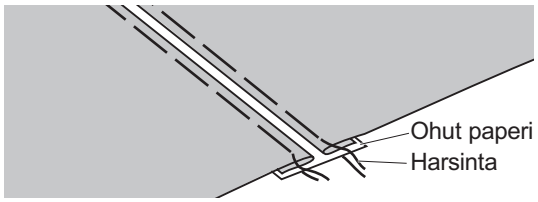

- Taita kankaiden reunat ja harsi ohuelle paperille tai vesiliukoiselle tukimateriaalille niin, että väliin jää 4mm rako.

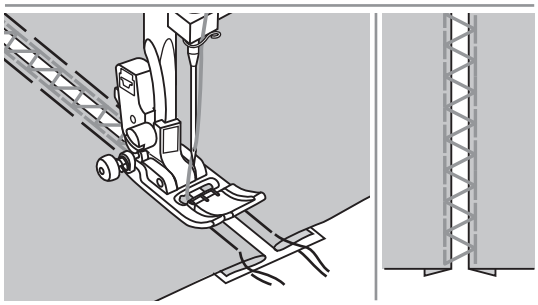

- Säädä ompeleen leveys riittävän leveäksi.
- Ompele sauma ja lopuksi poista tuki.

Simpukkareuna

Ommel: 25
Paininjalka: satiiniommeljalka (A)

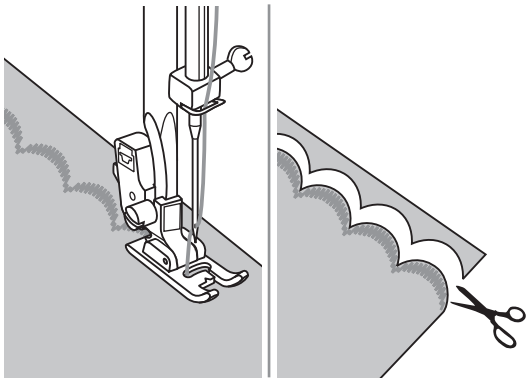

- Ompele kankaan reunan linjaa pitkin paininjalan leveyden päähän reunasta.
  Jos kangas on ohut tai pehmeä voi sitä ensin kovettaa tärkillä, jolloin ompeleesta tule tasainen.
- Leikkaa kangas varovasti ompeleen muodon mukaan, ettei ompeleesta katkea lankoja.

Laskostaminen

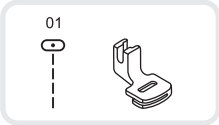

Ommel: 01

Paininjalka: poimutusjalka (paininjalka on lisätarvike)

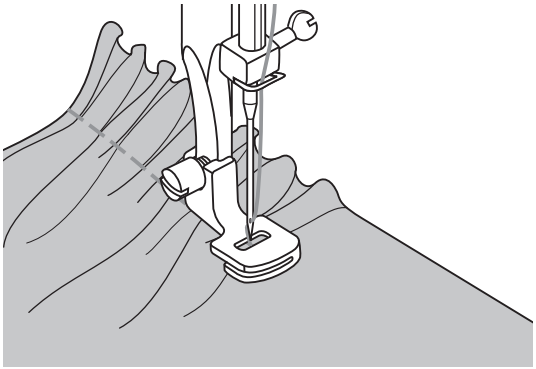

Poimutus

Kiinnitä poimutusjalka koneeseen ja vähennä ylälangan kiristystä, suositeltava kireys alle 2.

Aseta kangas paininjalan alle kankaan oikea puoli ylöspäin. Ompele kankaan reunan suuntaisesti, tarvittaessa käytä reunaohjainta apuna.

Kankaan poimuttaminen tällä tavalla sopii ohuille ja pehmeille kankaille.

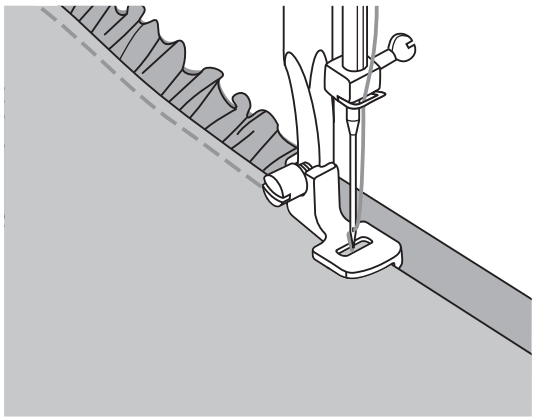

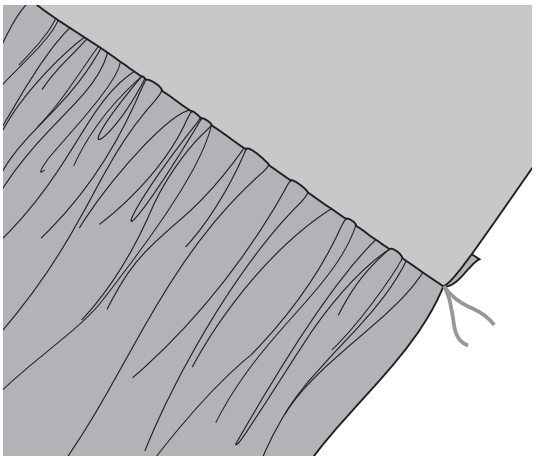

Samanaikainen poimutus ja saumaus toiseen kankaaseen

Paininjalassa on kaksi erillistä reittiä kankaalle, jolloin on mahdollista, että ommeltaessa toinen pysyy suorana ja toinen poimuttuu.

1. Aseta poimutettava kangas paininjalan alle kankaan oikea puoli ylöspäin.
2. Aseta suorana pysyvä kangas paininjalan loveen kankaan oikea puoli alaspäin.
3. Ohjaa molempia kankaita suoraan. Paininjalka on toispuolinen ja vaatii ohjausta toisin kuin tavalliset paininjalat.
4. Älä jarruta poimuttuvaa kangasta.

Huomio:

- Kiinnitä poimutettava kangas esim. 25cm välein. Suorita aina ensin koeompelu samalle ja samaan suuntaan leikatulle kankaalle.
- Ompelun jälkeen käännä päälikangas ja silitä sauma.
- Kapeat poimutettavat kaitaleet kannattaa leikata kankaasta poikkisuuntaan, poimuttuvat paremmin.
- Ompele hidastetulla nopeudella.

Smokkipoimutus

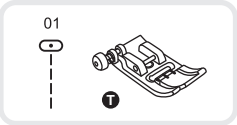

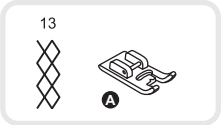

Ommel: suoraommel 01

Paininjalka: yleisjalka (T)

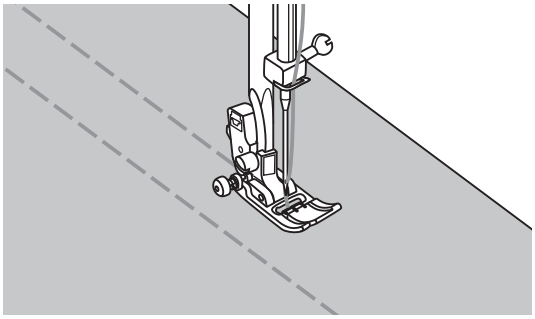

Säädä tikin pituus 4.0mm ja löysennä ylälangan kiristystä.

Ompele rypytettävälle alueelle suoria rivejä n.1cm päähän toisistaan.

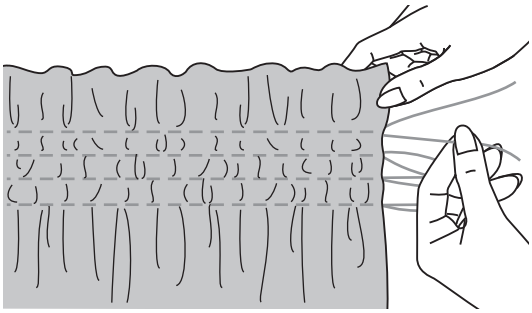

Solmi langat toisesta päästä.

Vedä kaikista puolalangoista saman verran. Tasaa rypytys koko matkalle.

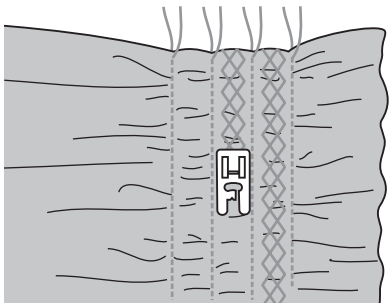

Ommel: kenno-ommel 13 tai joku muu koristeommel

Paininjalka: satiiniommeljalka (A)

Ompele koristeommel rypytyslankojen väliin. Huomio ommellessa, että joillain ompeleilla on selvä kulkusuunta.

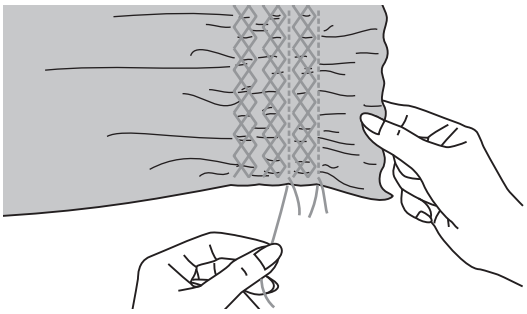

Vedä rypytyslangat kokonaan pois.

Parsinta, koruompeleet ja nimikointi: käsivarainen

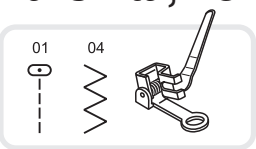

Paininjalka: Parsintajalka (paininjalka on lisätarvike, malli 20)

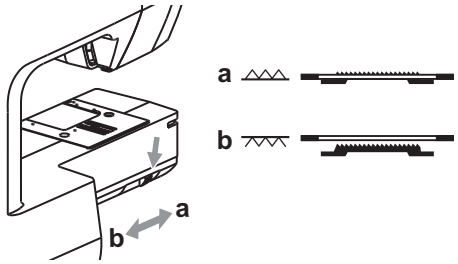

Laske syöttäjä ala-asentoon "⩘"

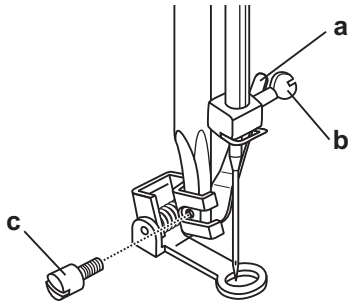

Poista paininjalan varsiosa.

Kiinnitä parsintajalka koneen paininjalan varteen siten, että paininjalan ohjainvipu (a) jää neulatangon ruuvin taakse.

Työnnä jalka paikalleen, ruuviaukko jää ohjainten väliin. Kiristä ruuvi (c)

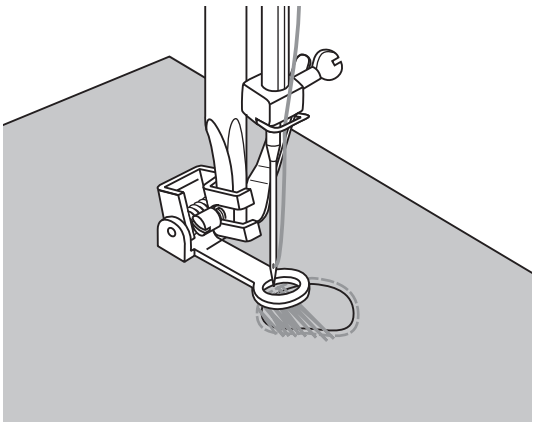

Parsinta

Ompele ensin kierros tai kaksi paikattavan alueen ympäri. Ompele pistoja eteen- ja taaksepäin riveihin vasemmalta oikealle. Käännä työ ja ompele toinen kerros ristiin toisen päälle.

Ompele parsinta hiven paikattavan alueen ulkopuolelle, näin paikkauksesta tulee kestävämpi.

Huomio:

Käyttämällä kehystä apuna tulee ompeleesta tasaisempaa ja työ on helpompaa.

Tikinpituus muodostuu kankaan liikkeen ja ompelunopeuden mukaan. Käsivaraisessa tikkauksessa koneen syöttäjä ei ole käytössä.

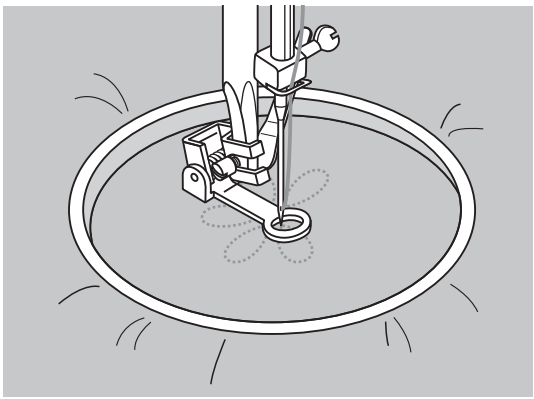

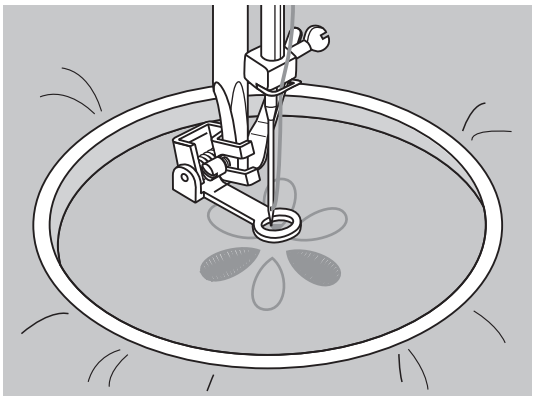

Kirjonta

Valitse siksak-ommel ja säädä ompeleen leveys työhön sopivaksi.

Aloita ompelu kuvion ääriviikoista ja ompele kuvion keskustaa kohden. Ohjaa työtä niin, että ompeleet tulevat lähekkäin.

Ohjaa kehystä molemmin käsin ja pidä ompelunopeus ja kehyksen liike tasaisena. Nopeampi kehyksen liike pidentää tikkiä.

Päättele ommel painamalla automaatti-päättely näppäintä. Kone päättelee ompeleen ja pysähtyy.

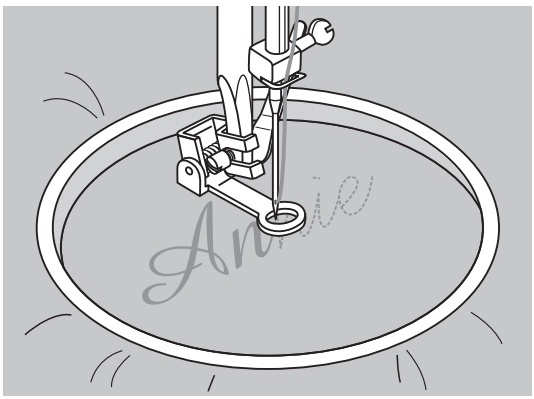

Nimikointi

Kirjoita nimi ensin kankaalle esim. haituvalla merkkauskynällä. Valitse siksak-ommel ja säädä ompeleen leveys työhön sopivaksi.

Päättele ommel painamalla automaatti päättely näppäintä. Kone päättelee ompeleen ja pysähtyy.

* Kirjontakehys ei kuulu koneen varusteisiin.

Yläsyöttäjä

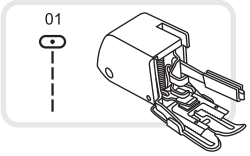

Paininjalka: Yläsyöttäjä (paininjalka on lisätarvike)

Yläsyöttäja on lisätarvike.

Useimmat ompelutyöt sujuvat erittäin hyvin tavallisia paininjalkoja käyttäen. Joskus saattaa kuitenkin tulla tilanteita, joissa lisäapu on tarpeen.

Yläsyöttäjä "kulkee" tahdissa koneen oman syöttäjän kanssa. Näin monikerroksiset työt, esim: vanu kankaiden välissä syöttyvät tasaisesti. Myöskin poikkiraidalliset tai ruudulliset kankaat, raidat ja ruudut pysyvät tarkasti kohdakkain yläsyöttäjän ainutlaatuisen mekaniikan ansiosta.

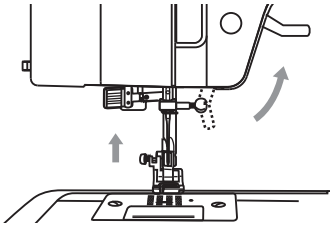

Nosta paininjalka yläasentoon.

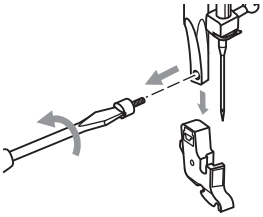

Irrota paininjalan varsiosa koneen paininjalan varresta.

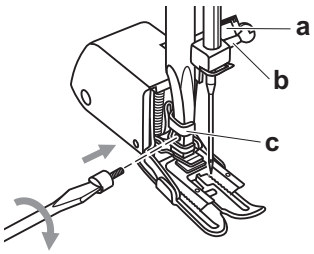

Kiinnitä yläsyöttäjä seuraavan ohjeen mukaan:

- Vie yläsyöttäjän ohjain (a) neulatangon ruuvin yläpuolelle (b).
- Vie yläsyöttäjä takakautta vasemmalta oikealle ja eteen siten, että yläsyöttäjän kiinnitys tulee paininjalan varren alle (c)
- Laske paininjalka alas.
- Ruuvaa paikalleen yläsyöttäjän kiinnitysruuvi ja kiristä se.
- Tarkista, että molemmat kiinnitysruuvit ovat tiukasti kiinni (neulan ja paininjalan)

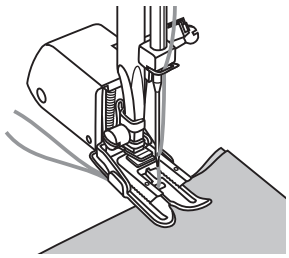

Nosta alalanka ylös ja vie molemmat langat paininjalan alle ja taakse.

Peilikuvaksi kääntäminen, malli 25

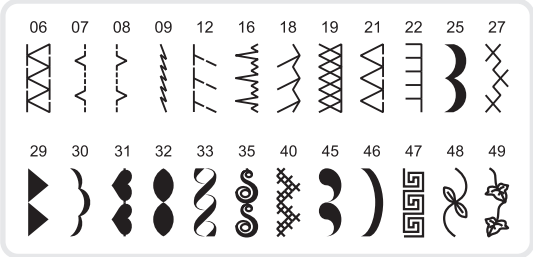

Huomioi:
Kaikki ompeleet, jotka voidaan kääntää peilikuvaksi, näytetään kuvassa vasemmalla.

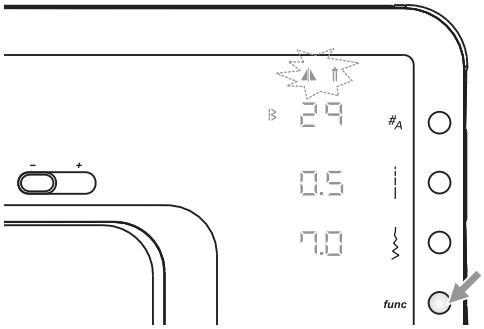

Ompeleen valinta.
Avaa toiminto-ohjelma painamalla toimintonäppäintä.

Huomioi:
Ensin vilkkuvat molemmat symbolit (peilikuva ja kaksoisneula) yhtä nopeasti.

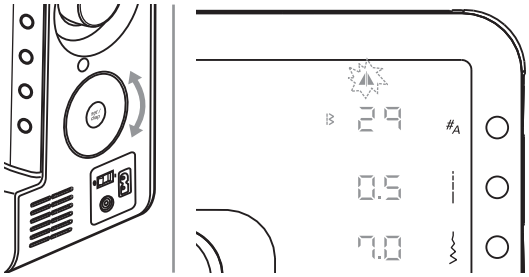

Selaa valintasäätimellä peilikuva.

Huomioi:
Kun aloitat selaamisen, vilkkuu vain valittu toiminto.

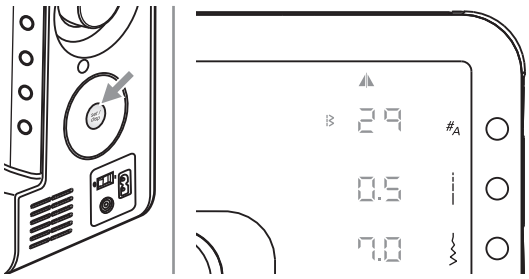

Paina asetus-/näyttönäppäintä, kun vaihdat peilikuvatoimintoon ja tallennat sen.

Huomioi:
Voit yhdistää peilikuvaompeleen muiden ompeleiden kanssa.

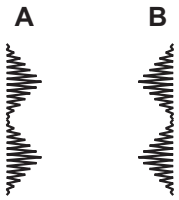

A: Normaalin ompeleen ompelu
B: Peilikuvaompeleen ompelu

Kaksoisneulalla ompelu, malli 25

Kaksoisneula on lisätarvike.

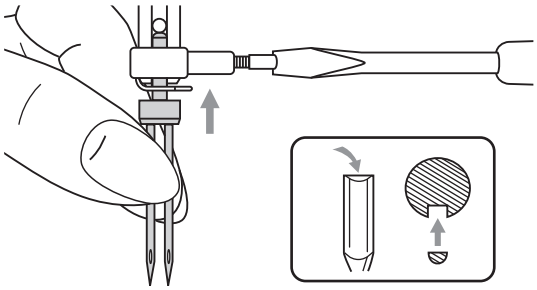

Kiinnitä kaksoisneula koneeseen.

Huomio:

Kaksoisneulalla ommeltaessa käytä aina yleisjalkaa (T).

Käytä kaksoisneulaa jonka leveys on 2 mm. Koneen kaksoisneulan rajoitin-toiminto rajaa ompeleen maksimi leveyden 2 mm neulan mukaan.

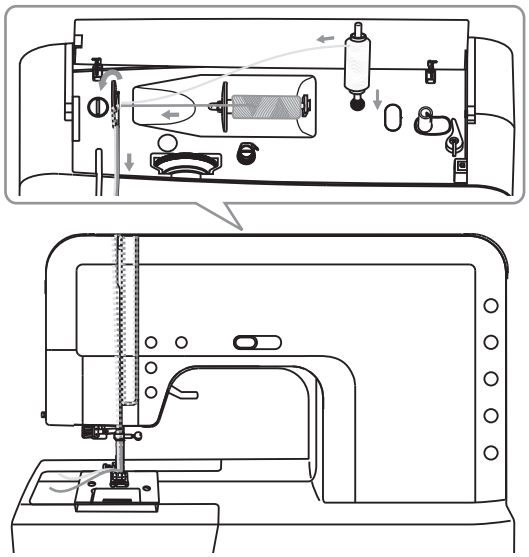

Nosta koneen lankatappi pystyyn ja langoita ensimmäinen lanka, joka tulee vasempaan neulaan.

Aseta lisälankatappi sitä varten koneen päällä puolauslaitteen takana olevaan aukkoon.

Langoita oikeaan neulaan tuleva lanka, jätä lanka pois neulan yläpuolella olevasta ohjaimesta.

Langoita kumpikin lanka erikseen.

Huomio:

Käytä aina molemmissa neuloissa samanlaatuista ja paksuista, vaikka eri väristä lankaa.

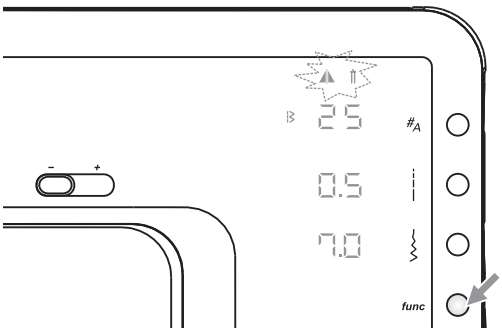

Valitse ommel.

Avaa toiminto-ohjelma painamalla toimintonäppäintä.

Huomioi:

Ompeleita 10, 50 - 60 kuin myös aakkosia ei voida ommella kaksoisneulalla.

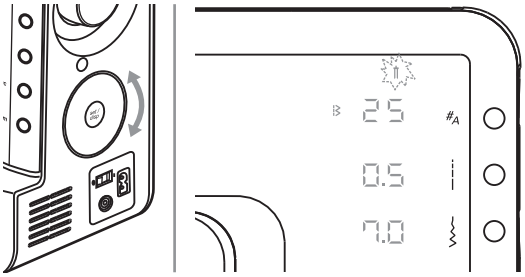

Selaa valintasäätimellä kaksoisneulatoiminto.

Huomioi:
Ensin vilkkuvat molemmat symbolit (peilikuva ja kaksoisneula) yhtä nopeasti. Kun aloitat selaamisen, vilkkuu vain valittu toiminto.

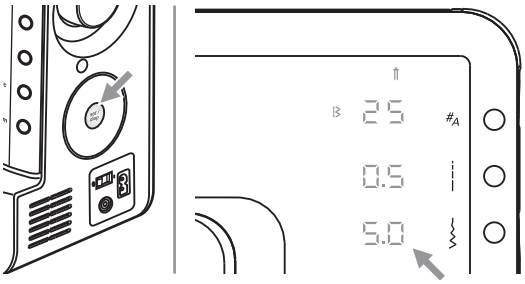

Paina asetus- /näyttönäppäintä kun vaihdat kaksoisneulatoimintoon ja tallennat sen.

Maksimi ompeleen leveys kaksoisneulaompeluun kavennetaan automaattisesti.

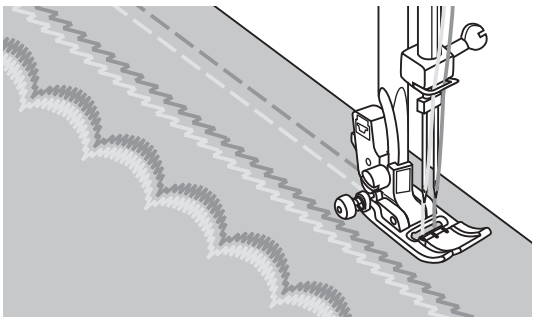

Ompeleeseen tulee kaksi pistoriviä vierekkäin.

Tärkeää!
- Kun ompelet kaksoisneulalla, hitaat toiminnot ja suhteellisen hidas ommelnopeus takaavat hyvän pistonlaadun.
- Kun olet valinnut kaksoisneulatoiminnon, pysyy toiminto päällä, vaikka valitset toisen ompeleen. Lopettaaksesi toiminnon täytyy kaksoisneulatoiminto valita uudelleen.

Muisti, malli 25

Muistitoiminnon avulla voit yhdistellä ja tallentaa erilaisia ompeleita. Voit hakea tallennetut ommelyhdistelmät uudelleen ja ne pysyvät tallennettuina koneen sulkemisen jälkeen.

Huomioi:

-Muistipaikkoja on 30.

-Voit valita, yhdistellä ja ommella ompeleita eri ommelvalikoimista tai aakkosista.

-Ompeleita 10 ja 50-60 et voi tallentaa.

-Kun ompelet ompeleita muistista, et voi käyttää taaksepäinompelun näppäintä.

Ommelyhdistelmän asetus

Avaa muistitoiminto painamalla muistinäppäintä ja tallenna aakkosten yhdistelmä tai koruommel.

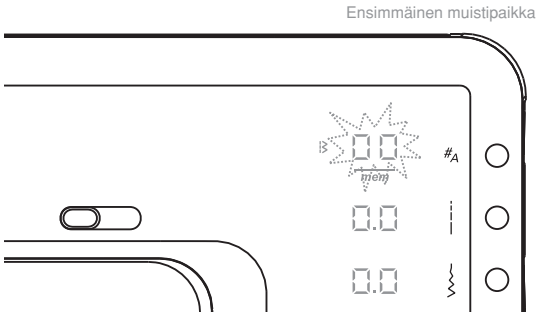

Muistinäppäimen painamisen jälkeen vilkkuu ommelnumero.

Valitsemasi muistivalikko " mem " näytetään ommelnumeron alapuolella.

Kun valitset aakkosvalikoiman, paina ommelvalintanäppäintä kaksi kertaa.

Jos ommel on jo tallennettu, ei ommelnumero vilku. Katso "tallennettujen ompeleiden haku ja muokkaaminen" sivulta 68.

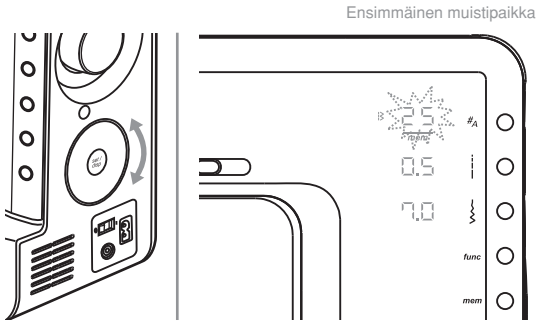

Valitse haluttu ommel pyörittämällä säädintä.

Esim. 25

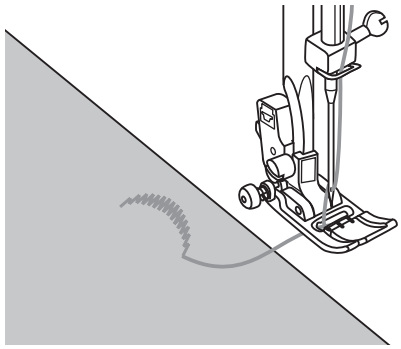

Tärkeää:

Ennen ommelasetusta:

- Voit muuttaa valitun ompeleen ominaisuuksia, esim. tikinpituus, ompeleen leveys, peilikuva, kaksoisneula, painamalla vastaavaa näppäintä.
- Painamalla käynnistys-/pysäytysnäppäintä tai jalkasäädintä voit suorittaa koeompelun. Kone pysähtyy automaattisesti kuvion lopussa.

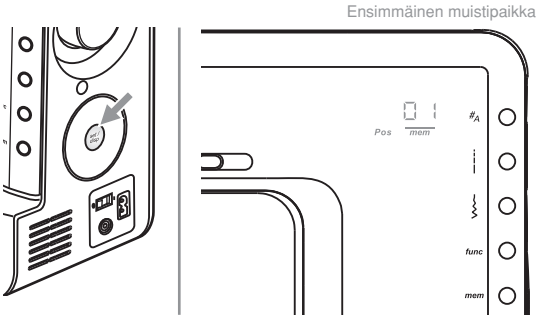

Kun tallennat ompeleen, paina asetus-/näyttönäppäintä.

Näppäimen painamisen jälkeen määritä muistipaikka (01 = ensimmäinen muistipaikka). Tämä ilmestyy kahdeksi sekunniksi näyttöruutuun.

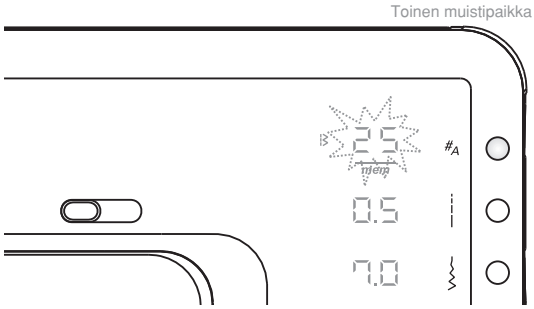

Ommelnumero vilkkuu viimeksi ohjelmoidun ompeleen jälkeen.

Toista yllä mainitut toimenpiteet seuraavien ompeleiden tallentamiseen.

Huomioi:

- Kun olet painanut asetus-/näyttönäppäintä ompeleen tallentamista varten, paina käynnistys- / pysäytysnäppäintä tai jalkasäädintä, valitun ompeleen koeompelua varten.
- Jos muisti on täynnä, eli 30 muistipaikkaa on varattu, kuuluu kolme lyhyttä äänimerkkiä.

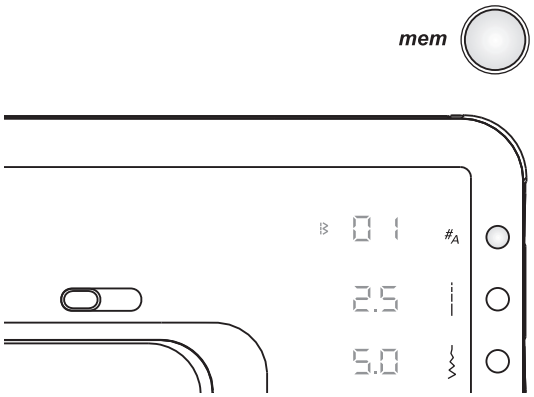

Paina muistinäppäintä, kun haluat poistua muistivalikosta ja palata perusvalikkoon.

Muistiasetusvalikko

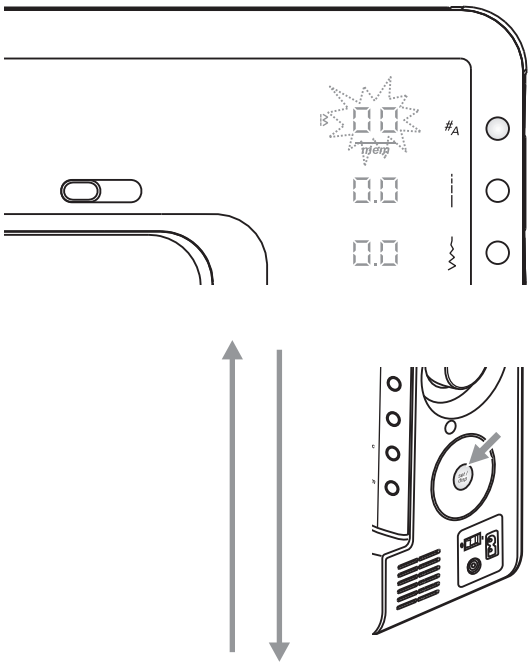

valikko haku/muokkaus

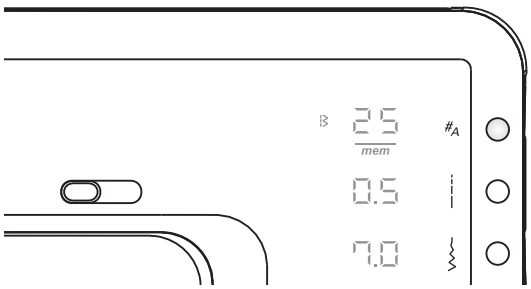

Vaihto muistiasetuksesta hakuun ja muokkaukseen

Jos et ole tallentanut yhtään ommelta, paina muistinäppäintä saapuaksesi muistiasetusvalikkoon.

Muussa tapauksessa paina muistinäppäintä, avataksesi valikon haku/muokkaus.

Huomioi ommelnumeroilmoitus näyttöruudussa.

Tallennetun ompeleen haku ja ompelu

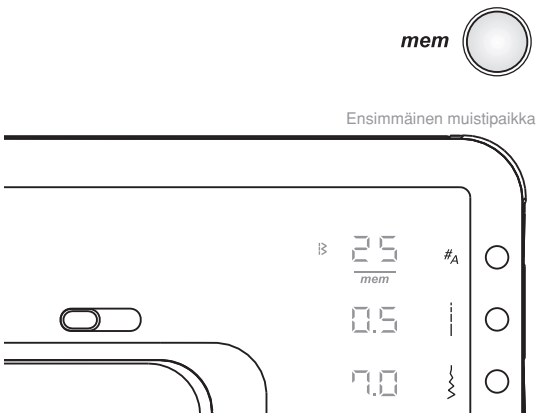

Avaa muistivalikko painamalla muistinäppäintä. Ensimmäisen muistipaikan ommel ilmaantuu näyttöön.

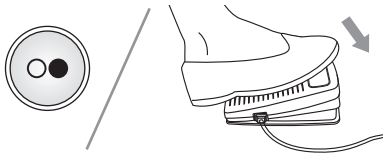

Aloita ompelu käynnistys-/lopetusnäppäimellä tai jalkasäätimellä.

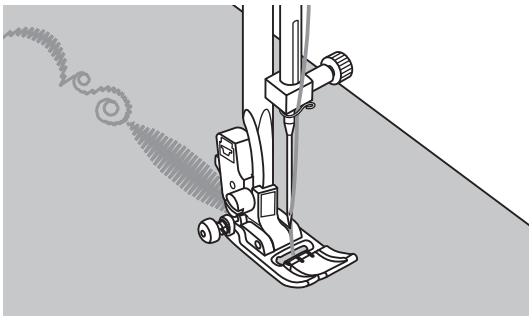

Ompelun aikana näkyvät ommeltiedot näytössä.

Tallennetun ompeleen haku ja muokkaus

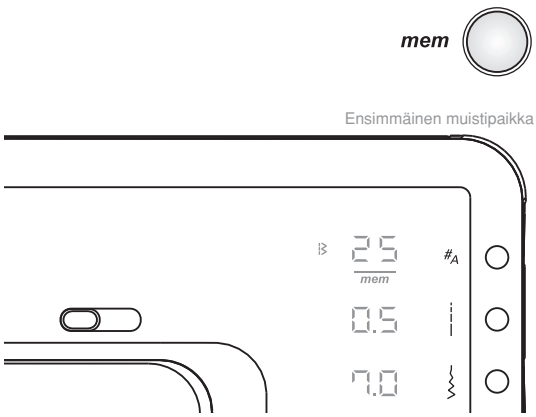

Avaa muistivalikko haku/muokkaus painamalla muistinäppäintä. Ensimmäisen muistipaikan ommel ilmaantuu näyttöön.

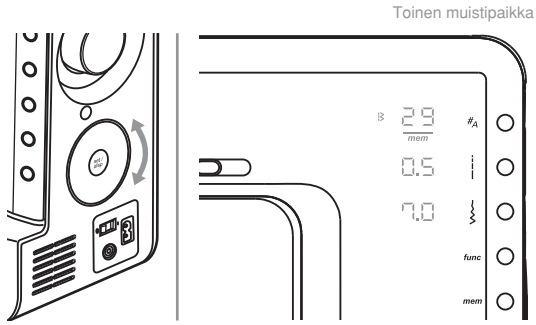

Pyörittämällä säädintä voit käydä läpi ompeleet ja niiden asetukset.

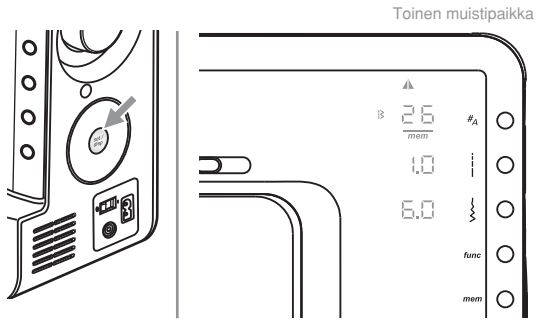

Kun haluat muuttaa ommelta tai asetuksia, paina vastaavaa näppäintä (esim. ommelvalinta/aakkoset, tikinpituus, ompeleen leveys tai toimintonäppäin).

Paina asetus-/näyttönäppäintä, kun haluat tallentaa muutokset ja palata muistivalikkoon haku/muokkaus.

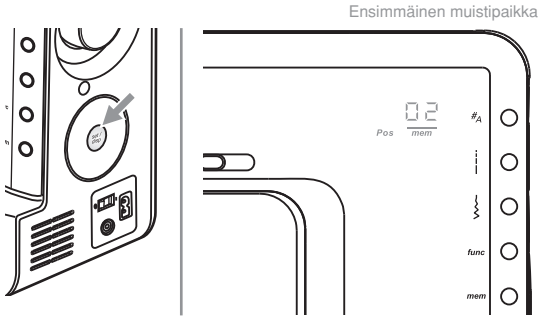

Jos painat asetus-/näyttönäppäintä, ilman että ominaisuus vilkkuu, ilmaantuu näyttöön valitun ompeleen muistipaikka.

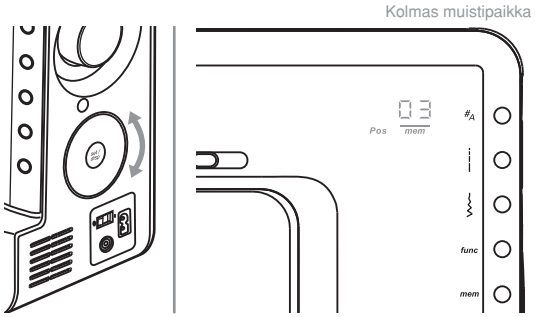

Pyörittämällä säädintä voit käydä läpi muistipaikat luvun mukaan ja voit etsiä tietyn paikan.

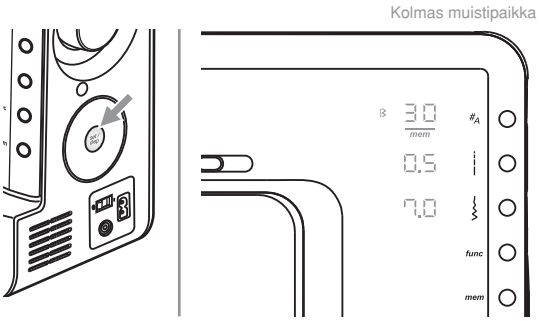

Paina vielä kerran asetusnäppäintä, kun haluat palata muistivalikkoon haku/muokkaus.

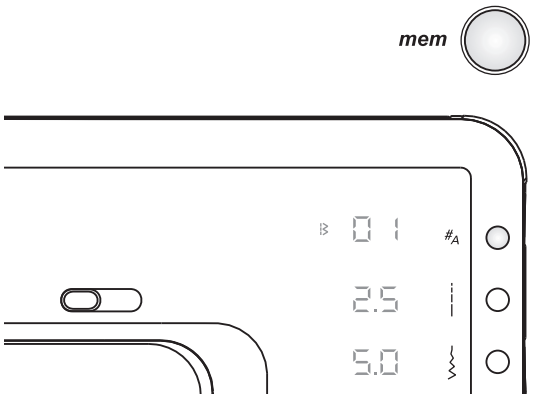

Paina muistinäppäintä, kun haluat poistua muistivalikosta ja palata perusvalikkoon.

Tallennetun ompeleen vaihto

Avaa muistivalikko painamalla muistinäppäintä. Ensimmäisen muistipaikan ommel ilmestyy näyttöön.

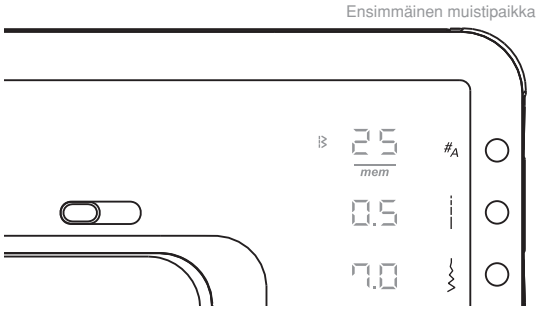

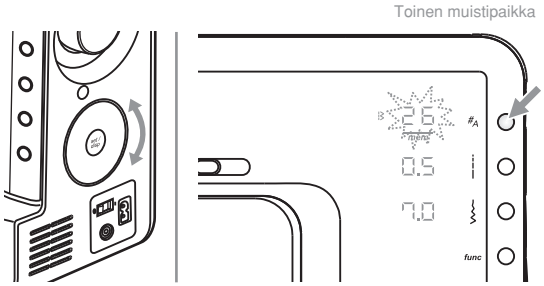

Valitse ommel, jonka haluat vaihtaa, pyörittämällä säädintä.

Paina ommelvalikoimanäppäintä, ommelnumero alkaa vilkkua.

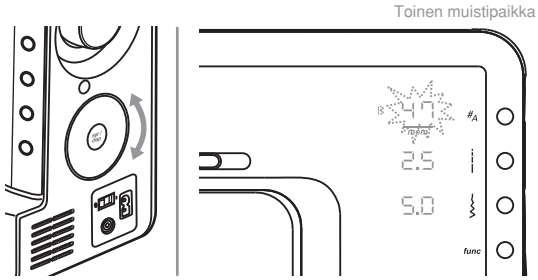

Valitse haluamasi ommel pyörittämällä säädintä. (esim. 47)

Tärkeää:

Ennen ommelasetusta:

- Voit muuttaa valitun ompeleen ominaisuuksia, esim. tikinpituus, ompeleen leveys, peilikuva, kaksoisneula, painamalla vastaavaa näppäintä.
- Painamalla käynnistys- / pysäytysnäppäintä tai jalkasäädintä voit suorittaa koeompeleen. Kone pysähtyy automaattisesti kuvion lopussa.

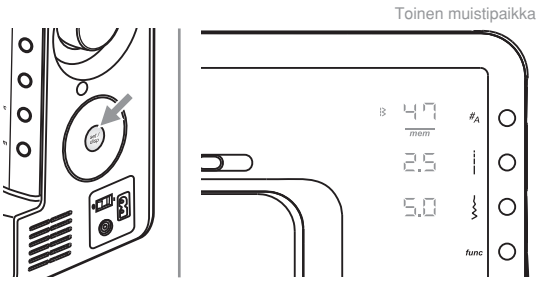

Paina asetus-/näyttönäppäintä, kun haluat tallentaa ompeleen ja palata muistivalikkoon haku/muokkaus.

Paina muistinäppäintä, kun haluat poistua muistivalikosta ja palata normaaliin valikkoon.

Seuraavien ompeleiden lisääminen

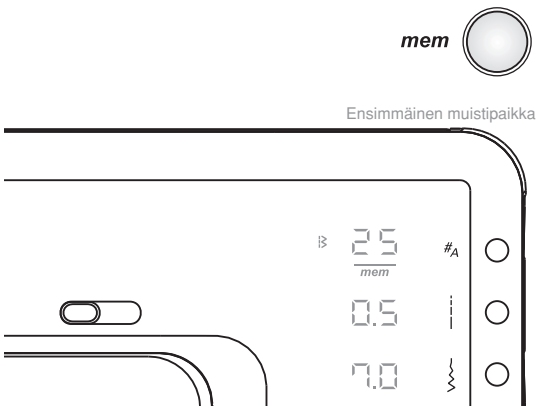

Avaa muistivalikko haku/muokkaus painamalla muistinäppäintä. Ensimmäisen muistipaikan ommel ilmestyy näyttöön.

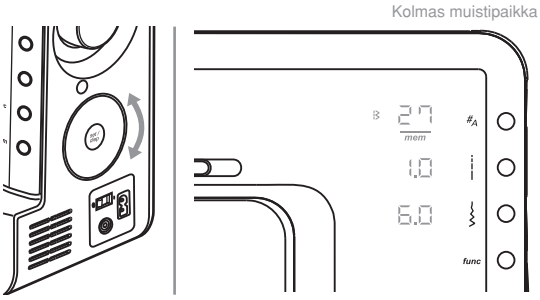

Valitse ommel, jonka haluat lisätä, pyörittämällä säädintä.

Jos valitset kolmannen paikan, siirtyy kolmannelle paikalla tallennettu ommel neljännelle paikalle.

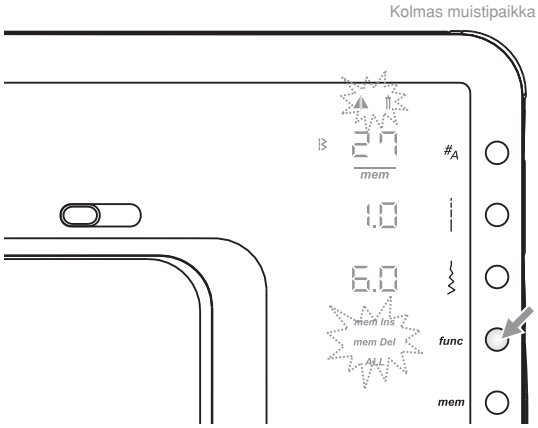

Paina toimintonäppäintä, kun avaat toiminto-ohjelman.

Huomioi:

Ensin vilkkuvat kaikki toimintosymbolit yhtä nopeaan. Kun aloitat selaamisen, vilkkuu vain valittu toiminto.

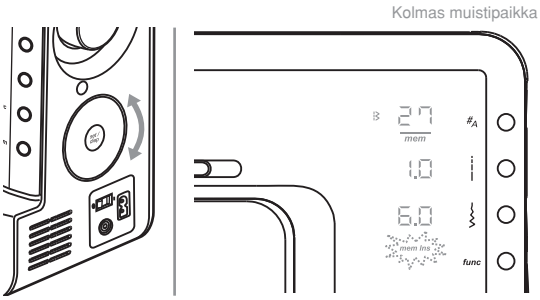

Valitse säätimellä toiminto lisäys.

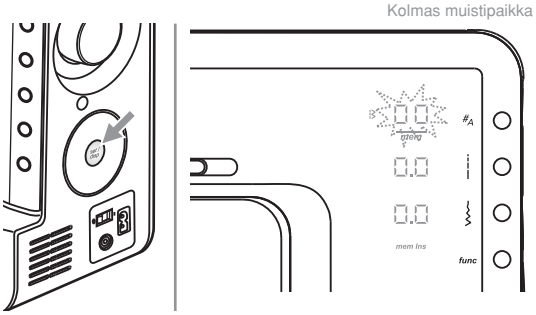

Paina asetus-/näyttönäppäintä, kun lisäät tyhjän muistipaikan.

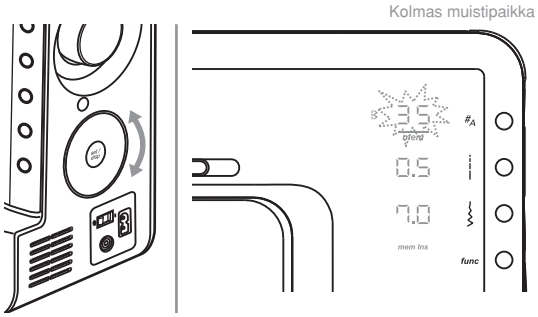

Pyöritä säädintä, kun valitset halutun ompeleen (esim. 35).

Tärkeää:

Ennen ommelasetusta:

- Voit muuttaa valitsemasi ompeleen ominaisuuksia, esim. tikin pituutta ja ompeleen leveyttä.
- Painamalla käynnistys-/pysäytysnäppäintä tai jalkasäädintä voit suorittaa koeompelun. Kone pysähtyy automaattisesti kuvion lopussa.

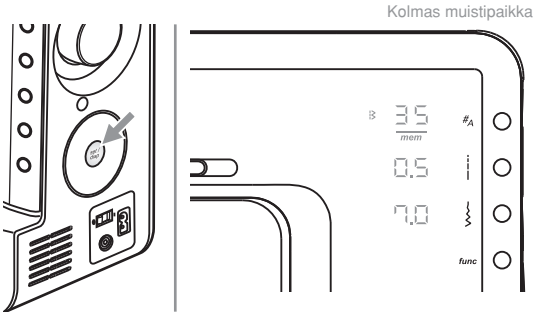

Paina asetus-/näyttönäppäintä, kun haluat tallentaa ompeleen ja palata muistivalikkoon haku/muokkaus.

Tärkeää:

Lisättyjen ompeleiden ominaisuuksien muuttamiseen, esim. peilikuva tai kaksoisneula, paina toimintonäppäin ja valitse säätimellä haluamasi toiminto.

Paina muistinäppäintä, kun haluat poistua muistivalikosta ja palata normaaliin valikkoon.

Ompeleen poistaminen

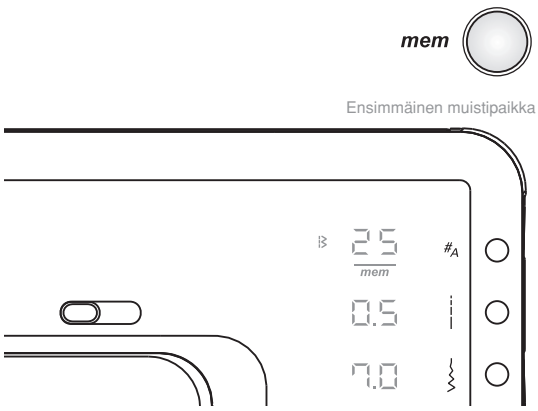

Avaa muistivalikko haku/muokkaus painamalla muistinäppäintä. Ensimmäisen muistipaikan ommel ilmestyy kuvaruutuun.

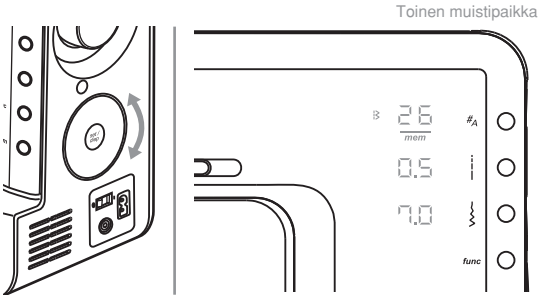

Pyöritä säädintä, kun valitset poistettavan ompeleen.

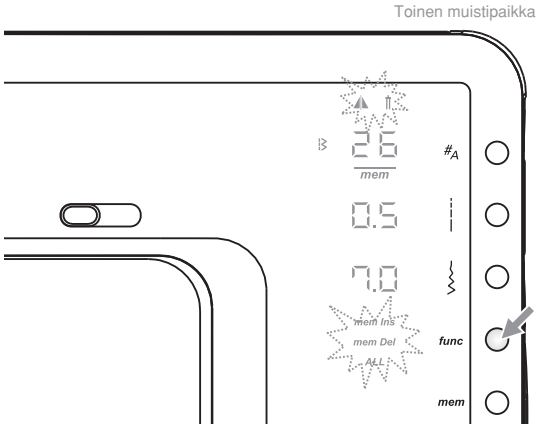

Paina toimintonäppäintä avataksesi toiminto-ohjelman.

Huomioi:
Ensin vilkkuvat kaikki toimintosymbolit yhtä nopeaan. Kun aloitat selaamisen, vilkkuu vain valittu toiminto.

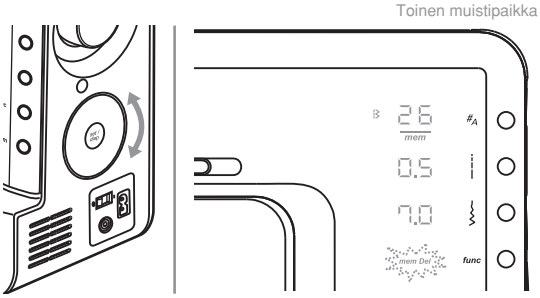

Valitse säätimellä toiminto poistaminen.

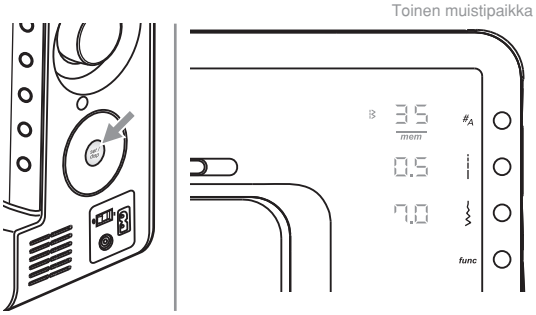

Paina asetus-/näyttönäppäintä poistaaksesi ompeleen ja palataksesi valikkoon haku / muokkaus.

Kaikki ompeleet poistettavan ompeleen yläpuolella siirtyvät yhdellä muistipaikalla alas.

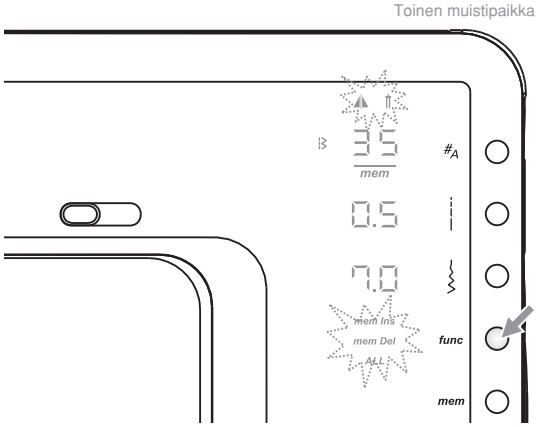

Poista kaikki

Avaa toiminto-ohjelma painamalla toimintonäppäintä poistaaksesi kaikki ompeleet.

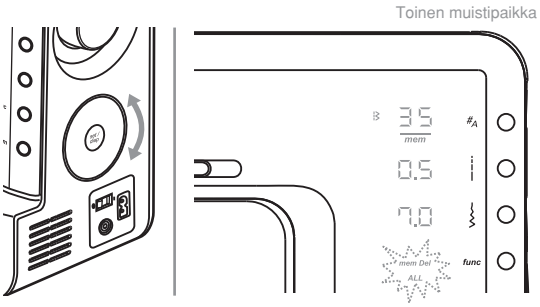

Valitse säätimellä toiminto poista kaikki.

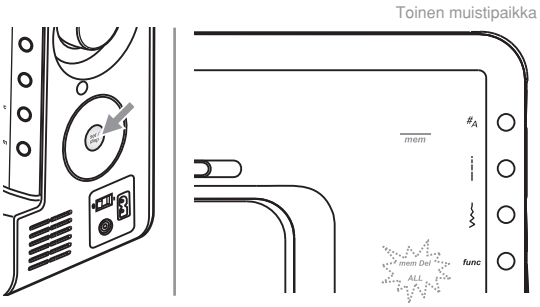

Paina asetus-/näyttönäppäintä 2 sekuntia, kun haluat poistaa kaikki tallennetut ompeleet ja palata muistiasetusvalikkoon.

Varoitus

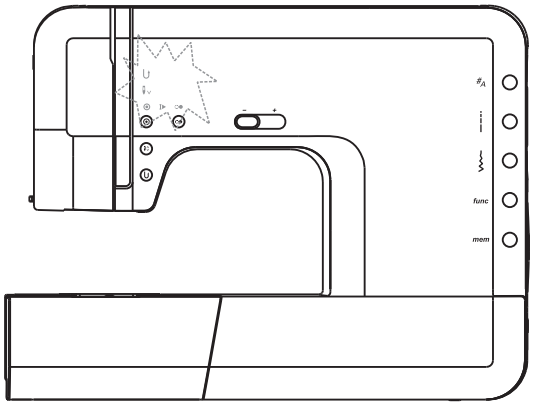

Varoitusilmoitus

Ompelukone on tukossa

Huutomerkki tarkoittaa, että lanka on juuttunut kiinni ja käsipyörä ei pääse pyörimään tai kangas on liian paksu.

Moottoriohjaus keskeyttää sähköntuonnin moottoriin ja kaikki LED-lamput vaikutusalueella (koneen oikea puoli) sammuvat, lukuun ottamatta 5 lamppua koneen rungossa, jotka vilkkuvat 2 sekuntia.

Katso luku ”ongelmien poistaminen” sivuilta 77-78.

Äänimerkit

- Oikea käyttö: yksi äänimerkki
- Väärä käyttö: kolme lyhyttä äänimerkkiä
- Häiriö tai tukos koneessa: kolme lyhyttä äänimerkkiä
- Muisti täynnä: kolme lyhyttä äänimerkkiä

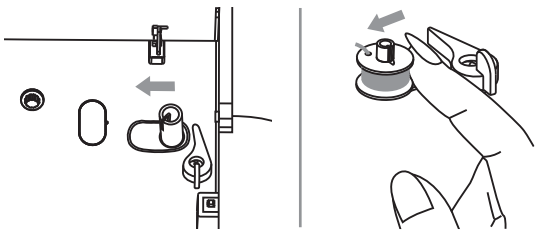

Puolaustapin työntäminen takaisin vasemmalle

Kun painat jotain näppäintä puolan ollessa täynnä tai puolaustapin ollessa oikealla, kuulet kolme lyhyttä äänimerkkiä. Työnnä puolaustappi vasemmalle aloitusasentoon.

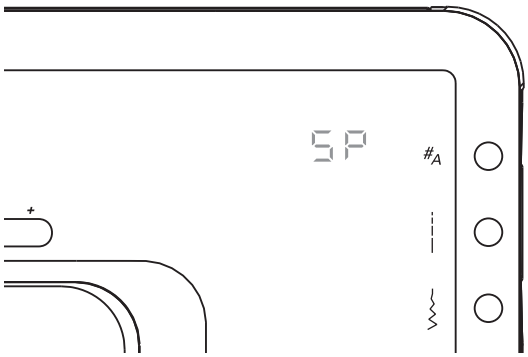

Vihje:

Jos puolaustappi työnnetään oikealle, ilmestyy näyttöön symboli "SP".

Puhdistus

Huomio:
Kytke aina ennen puhdistusta virta pois koneesta. ("O") ja pistoke irti pistorasiasta.

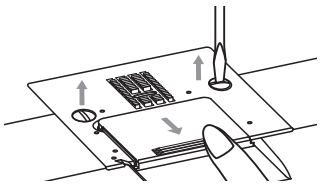

Pistolevyn irrottaminen.

Nosta neula yläasentoon. Irrota paininjalka. Poista sukkulan kansi, avaa pistolevyn kiinnitysruuvit, nosta pistolevy pois paikaltaan.

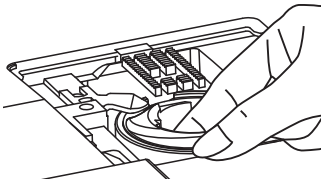

Vedä puolakoria oikealle ja nosta se ylös.

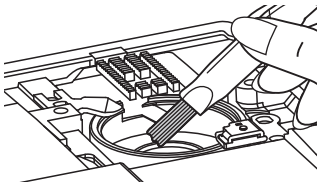

Puhdista sukkula.

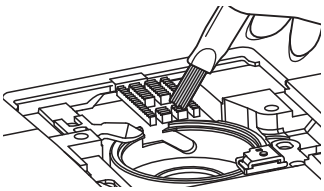

Puhdista koko sukkulan alue, sekä syöttäjä. Käytä harjaa ja nukkaamatonta pehmeää kuivaa kangasta.

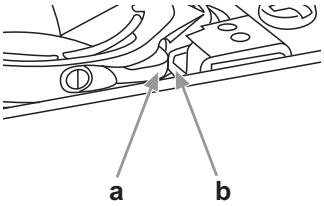

Aseta puolakori takaisin paikalleen siten, että sukkula-radan ohjain (a) ja puolakorin ohjain (b) tulevat kohdakkain.

Aseta pistolevy paikalleen ja kiinnitä ruuvit. Laita puola, sukkulan kansi ja paininjalka takaisin paikoilleen.

Huomio, tärkeää:
Poista langanpätkät ja kankaasta irronnut nukka sukkulan alueelta riittävän usein.
Muovista vaakasukkulaa ei saa öljytä!
Huolla kone valtuutetussa Bernette-huoltoliikkeessä.

LED-lampun vaihto

Tässä ompelukoneessa on erittäin pitkäikäinen LED-lamppu, jonka pitäisi kestää koko koneen käyttöiän. Jos lamppu kuitenkin pitää vaihtaa, vie kone valtuutettuun Bernette-huoltoon.

Ohje ongelmien korjaamiseen

Useimmissa tapauksissa mahdollinen vika ja ratkaisu löytyy tarkistamalla oheisesta taulukosta. Muussa tapauksessa toimita kone valtuutettuun Bernina-huoltoon.

Ongelma	Mikä aiheuttaa	Ratkaisu	Sivulla
Ylälanka katkeaa	1. Onko kone langoitettu oikein.	1. Langoita kone uudelleen.	13
	2. Ylälanka liian kireällä.	2. Vähennä ylälangan kiristystä.	17
	3. Liian paksu lanka tähän neulaan.	3. Vaihda koneeseen paksumpi neula	20
	4. Neula asetettu väärin paikoilleen.	4. Tarkista, että neula on oikein paikallaan, litteä puoli taaksepäin.	16
	5. Lanka kiertynyt lankatapin ympäri.	5. Irrota lankarulla ja kierrä lanka rullan ympäri.	13
	6. Neula on vahingoittunut.	6. Vaihda koneeseen uusi neula.	16
Alalanka katkeaa	1. Onko puola oikein paikallaan.	1. Irrota puola ja laita takaisin paikalleen. Langan pitää juosta tasaisesti.	12
	2. Puolakotelo väärin langoitettu.	2. Langoita puolalanka uudelleen.	12
	3. Alalanka on liian kireällä.	3. Säädä alalangan kiristys sopivaksi.	17
Hyppytikit	1. Neula asetettu väärin paikoilleen.	1. Tarkista, että neula on oikein paikallaan, litteä puoli taaksepäin.	16
	2. Neula on vahingoittunut.	2. Vaihda uusi neula koneeseen.	16
	3. Neula on väärän kokoinen.	3. Käytä lankaan sopivan kokoista neulaa.	20
	4. Paininjalka ei ole oikein paikallaan.	4. Tarkista paininjalan kiinnitys.	31-32
	5. Onko kone langoitettu oikein.	5. Langoita kone uudelleen.	13
	6. Paininjalan puristusta liikaa.	6. Vähennä paininjalan puristusta.	17
Neula katkeaa	1. Neulan kärki vahingoittunut.	1. Vaihda uusi neula koneeseen.	16
	2. Neula asetettu väärin paikalleen.	2. Tarkista, että neula on oikein paikallaan, litteä puoli taaksepäin.	16
	3. Neula ei sovellu ommeltavaan materiaaliin.	3. Vaihda kankaaseen ja lankaan sopiva neula.	20
	4. Väärä paininjalka.	4. Vaihda paininjalka.	31-32
	5. Neulan kiinnitysruuvi on löysällä.	5. Kiristä neulan kiinnitysruuvi.	16
	6. Käytössä oleva paininjalka ei sovellu valitulle ompeleelle.	6. Katso ohjeista käytettävään ompeleeseen suositeltava paininjalka.	31-32
	7. Ylälanka liian kireällä.	7. Löysennä ylälangan kiristystä.	17
Hyppy-tikkejä	1. Kone ei ole oikein langoitettu.	1. Langoita kone uudelleen.	13
	2. Puolan langoitus ei ole oikein.	2. Langoita puolalanka uudelleen.	10
	3. Neula, lanka, kangas yhdistelmä on väärä.	3. Vaihda ommeltavaan materiaaliin sopivat neula ja lanka.	20
	4. Langankireydet väärin.	4. Tarkista lankojen kireydet.	17
Ommel kiristää tai kupruilee	1. Kankaaseen liian paksu neula.	1. Vaihda kankaaseen sopiva neula.	20
	2. Väärä tikinpituus.	2. Säädä tikinpituus sopivaksi.	29
	3. Ylälanka liian kireällä.	3. Vähennä ylälangan kiristystä.	17

Ongelma	Mikä aiheuttaa	Ratkaisu	Sivulla
Ommel kiristää tai kupruilee	1. Ylälanka liian kireällä.	1. Löysennä ylälangan kiristystä.	17
	2. Kone ei ole oikein langoitettu.	2. Langoita kone uudelleen.	13
	3. Liian paksu neula käytettävä kankaaseen.	3. Vaihda kankaaseen ja lankaan sopiva neula.	20
	4. Liian pitkä tikki käytettävään kankaaseen.	4. Lyhennä tikinpituutta.	29
	5. Paininjalan puristus liian tiukka.	5. Vähennä paininjalan puristusta.	17
Ompeleet kasautuvat	1. Väärä paininjalka.	1. Vaihda paininjalka.	31-32
	2. Ylälanka liian kireällä.	2. Löysennä ylälangan kiristystä.	17
Kone jumittaa	1. Lankaa takertunut sukkulaan.	Puhdista koko sukkulan alue. Pyöritä käsipyörää eteen- ja taaksepäin. Langoita kone uudelleen.	76
	2. Syöttäjässä nukkaan ja langanpätkiä		
Kone on äänekäs	1. Nukkaa ja langanpätkiä sukkulassa.	1. Puhdista sukkula ja syöttäjä.	76
	2. Neula on vahingoittunut.	2. Vaihda koneeseen uusi neula.	16
	3. Lankaa takertunut sukkulaan.	Puhdista koko sukkulan alue. Pyöritä käsipyörää eteen- ja taaksepäin. Langoita kone uudelleen.	76
	4. Syöttäjässä nukkaa ja langanpätkiä.		
Epätasainen ommel ja syöttö	1. Huonolaatuinen lanka.	1. Käytä parempilaatuista lankaa.	20
	2. Puolalanka väärin langoitettu.	2. Irrota puola koneesta ja langoita uudelleen.	12
	3. Kangasta vedetty ompelun aikana.	3. Älä vedä työtä, kone syöttää hyvin paksunkin materiaalin.	--
Kone ei toimi ollenkaan	1. Koneeseen ei ole kytketty virtaa.	1. Kytke virta koneeseen.	8
	2. Virtajohto ei ole kytketty mihinkään.	2. Virtajohdon pistoke pistorasiaan.	8

bernette
BERNINA

FI - 11/2010
502020.75.34 / 021H2D0801
©BERNINA International AG
Steckborn CH, www.bernina.com

For more information visit
www.mybernette.com