BERNINA

«Vi garantisco completa soddisfazione»

H.P. Ueltschi
Proprietario di BERNINA
Fabbrica di macchine per cucire

Scegliere **BERNINA** significa fare un acquisto sicuro, che vi renderà felici per molti anni, perché la soddisfazione dei clienti è da oltre 100 anni la cosa più importante per la nostra azienda familiare. Io personalmente ci tengo molto ad offrire precisione svizzera di altissima qualità con una tecnologia del cucito orientata verso il futuro ed un servizio dopo vendita completo.

BERNINA activa 220, 230 e 240 mettono in rilievo un design giovane e moderno, combinato con il massimo comfort d'uso, per dare a Voi, care/cari clienti **BERNINA**, ancora più piacere del cucito.

Godetevi il nuovo cucito creativo con **BERNINA**: Il vasto assortimento di accessori e le nostre pubblicazioni con molte nuove idee e consigli pratici vi daranno un piacevole aiuto, ed anche il personale specializzato dei nostri concessionari **BERNINA** vi consiglierà volentieri nelle vostre esigenze.

www.bernina.com
BERNINA International AG • CH-8266 Steckborn/Svizzera

031611.73.03_0608_a220 a230 a240_IT

ISTRUZIONI IMPORTANTI RIGUARDO LA SICUREZZA

Usando un oggetto elettrico bisogna osservare le seguenti prescrizioni di sicurezza:

Leggere attentamente tutte le indicazioni prima di usare questa macchina per cucire.

Se l'oggetto elettrico non viene usato, staccarlo sempre dalla rete elettrica estraendo la spina dalla presa di corrente.

PERICOLO

Per ridurre il rischio di scosse elettriche:

1. Non lasciare mai la macchina per cucire incustodita, finché è collegata alla corrente.

2. Al termine del lavoro e prima di pulirla staccare sempre la spina dalla presa di corrente.

3. Prima della sostituzione della lampadina staccare la spina dalla presa di corrente. Usare unicamente lampadine dello stesso tipo (12 Volt/5 Watt).

AVVERTIMENTI

Per evitare incidenti come bruciature, incendi, scosse elettriche e ferite osservare i punti seguenti:

1. Non usare la macchina per cucire come giocattolo. E' richiesta una prudenza maggiore se la macchina è usata nelle vicinanze di bambini oppure dai bambini stessi.

2. Usare la macchina per cucire solamente come mezzo per ottenere lo scopo spiegato in questo libretto d'istruzioni. Usare solo gli accessori raccomandati dal produttore.

3. Non usare la macchina per cucire, se:
   • il cavo e/o la spina sono difettosi,
   • la macchina cuce con problemi,
   • la macchina è caduta o danneggiata
   • la macchina è caduta nell'acqua.
   Portare la macchina per cucire da un rivenditore autorizzato o un punto di servizio per farla revisionare oppure riparare.

4. Durante l'uso della macchina per cucire fare attenzione di non bloccare le aperture di ventilazione e tenerli liberi da lanugine, polvere e residui di stoffa.

5. Tenere lontano le mani da tutte le parti in movimento. Prestare particolarmente prudenza nelle vicinanze dell'ago della macchina.

6. Usare sempre una placca d'ago originale **BERNINA**. Una placca sbagliata può provocare la rottura dell'ago.

7. Non usare degli aghi storti o spuntati.

8. Durante la cucitura non tirare o spingere la stoffa, ciò può provocare la rottura dell'ago.

9. Mettere l'interruttore principale sempre su «0» durante le operazioni manuali nella zona di movimento dell'ago, quali p. es. l'infilatura, la sostituzione dell'ago o del piedino, ecc.

10. Durante le operazioni di manutenzione spiegate in questo libretto d'istruzione come per es. la lubrificazione o la sostituzione della lampadina ecc., staccare sempre la macchina per cucire dalla rete elettrica estraendo la spina dalla presa di corrente.

11. Non introdurre degli oggetti nelle aperture della macchina per cucire.

12. Non usare la macchina per cucire all'aria aperta.

13. Non usare la macchina per cucire in un locale dove sono usati prodotti aerosol (p. es. bombolette spray) oppure ossigeno.

14. Per disinserire la macchina per cucire mettere l'interruttore principale su «0» e staccare la spina dalla presa di corrente.

15. Staccare la corrente tirando la spina e non il cavo.

16. Per eventuali danneggiamenti provocati da un uso improprio di questa macchina per cucire non si assume nessuna responsabilità.

17. Questa macchina è dotata di un doppio isolamento. Usare solamente pezzi di ricambio originali. Osservare l'indicazione per la manutenzione di prodotti con doppio isolamento.

MANUTENZIONE DI PRODOTTI CON DOPPIO ISOLAMENTO

Un prodotto con doppio isolamento è dotato di due unità d'isolamento invece di una presa di terra. Un prodotto con doppia isolamento non contiene materiale di presa di terra. Il prodotto con doppio isolamento richiede una manutenzione precisa ed una buona conoscenza del sistema. Per questo motivo la manutenzione di questi prodotti deve essere effettuata unicamente da personale qualificato. Per servizio e riparazione usare solamente pezzi di ricambio originali. Un prodotto con doppio isolamento è contrassegnato con la scritta: «Isolamento doppio».

Il prodotto può portare anche il simbolo ⧈ .

SI PREGA DI CONSERVARE CON CURA QUESTE PRESCRIZIONI DI SICUREZZA!

Questa macchina per cucire è destinata al solo uso domestico.

Dettagli della macchina per cucire computerizzata

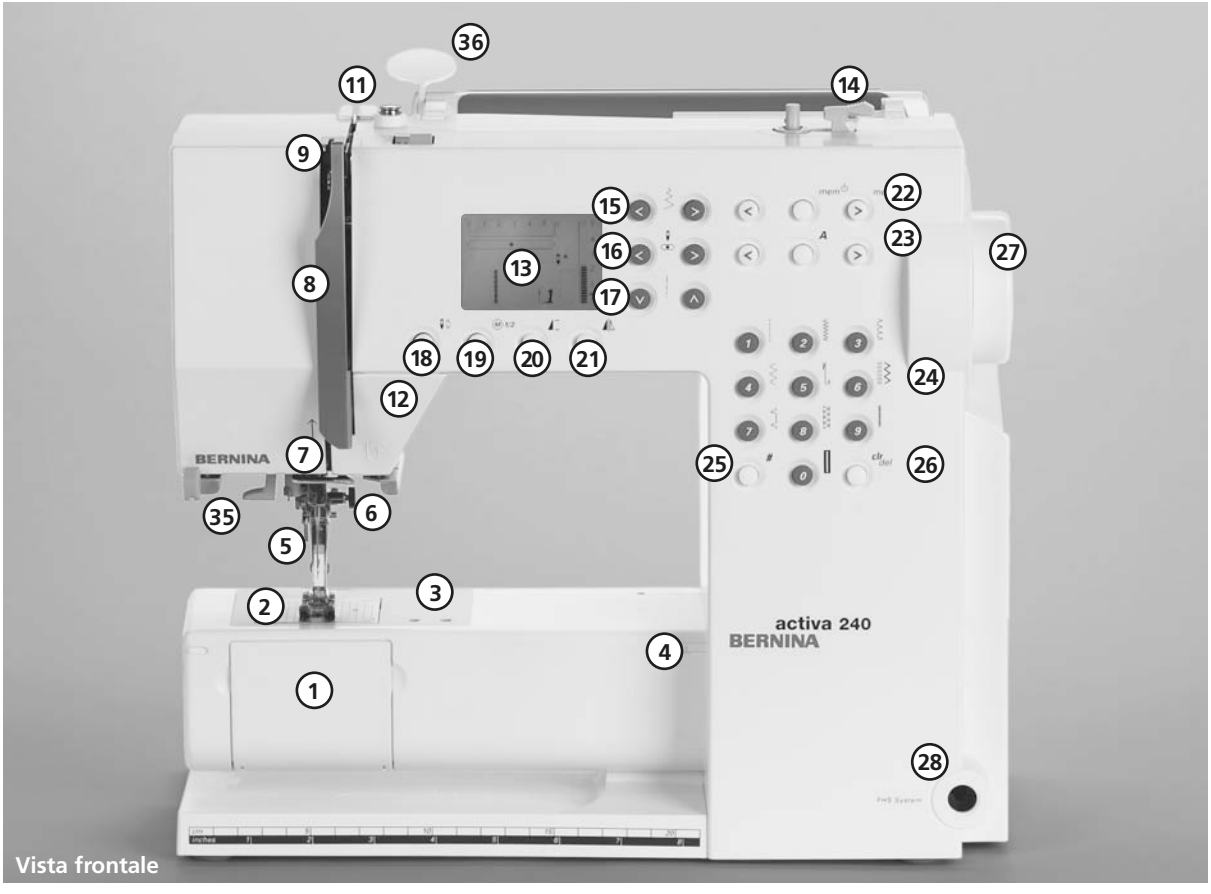

Vista frontale

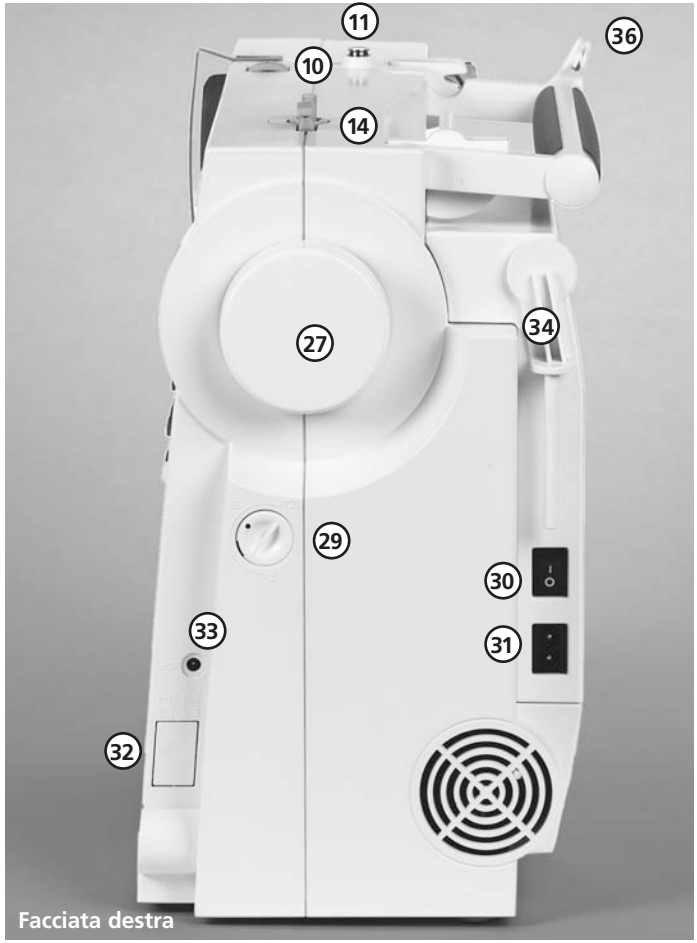

Facciata destra

1 Coperchio ribaltabile
2 Placca d'ago
3 Fissaggio per accessori speciali
4 Fissaggio piano supplementare
5 Piedino
6 Morsetto dell'ago con vite di fissaggio
7 Guida filo
8 Copertura leva tendifilo
9 Canale guida filo
10 Regolazione della tensione del filo
11 Pre-tensione del filarello
12 Pulsante avanti-indietro
13 Display
14 Filarello con interruttore e tagliafilo
15 Pulsanti larghezza del punto
16 Pulsanti posizione dell'ago
17 Pulsanti lunghezza del punto
18 Arresto dell'ago alto/basso
19 1/2 velocità del motore
20 Fine disegno
21 Effetto specchio
22 mem (memoria)
23 Alfabeto
24 Pulsanti selezione punto
25 Pulsante # selezione punti
26 clr/del
27 Volantino
28 Innesto per leva alzapiedino FHS
29 Regolazione del bilanciamento
30 Interruttore principale
31 Raccordo per cavo di rete
32 Abbassamento della griffa
33 Foro per innesto alza piedino
34 Perno portafilo (pieghevole)
35 Infilatore ago
36 supporto per la tabella dei punti

Vista posteriore

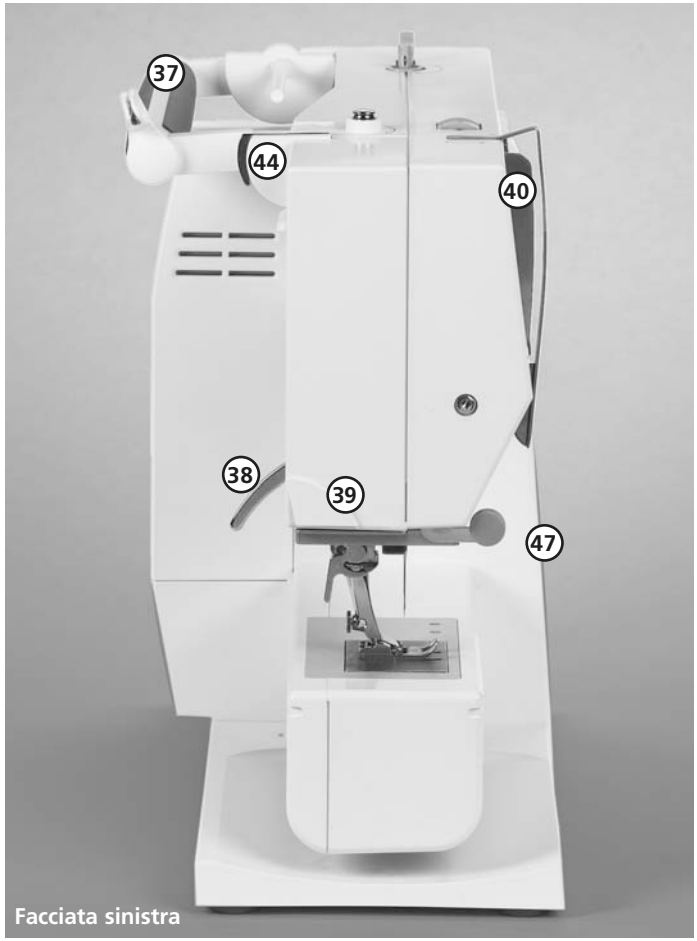

Facciata sinistra

37 Maniglia
38 Leva alzapiedino
39 Tagliafilo
40 Leva tendifilo
41 Foro fissaggio per telaio da rammendare
42 Fissaggio scatola accessori
43 Disco tensione del filo
44 Guidafilo posteriore
45 Perno portafilo orizzontale
46 Attacco per scatola accessori
47 Supporto per lenti d'ingrandimento

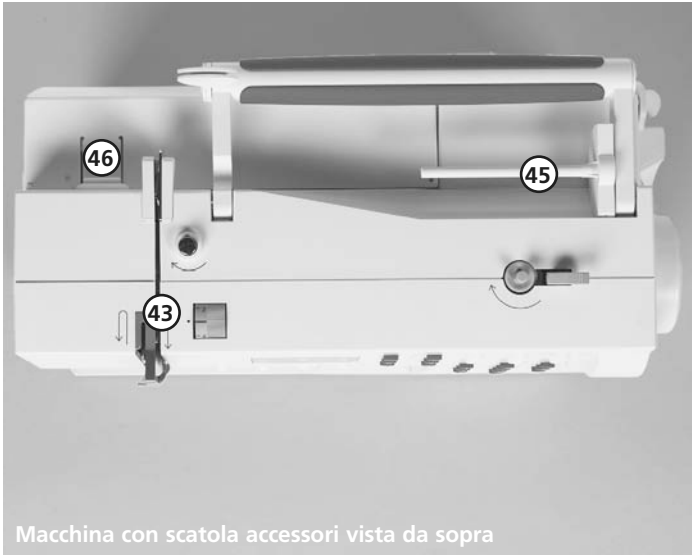

Macchina con scatola accessori vista da sopra

Accessori

- reostato
- manuale d'istruzione
- cavo di rete
- Piano supplementare (activa 230/240)
- foglio di garanzia
- Scatola accessori
- Sistema mani libere (FHS)-Alzapiedino* (**220/230)
- borsetta di tela per accessori standard (activa 220)

Accessori standard*:
4 bobine (+1 nella capsula)
assortimento aghi 130/705H
taglia asole
cacciavite piccolo
chiavetta Torx
pannello
riga guidabordi
calibri compensatorii
3 dischi svolgifilo
supporto di gomma piuma
oliatore
Piastra compensatrice per l'asolatore automatico

Coperchio di stoffa
- protegge da polvere e sporcizia
- scompartimento accessori incorporato

Lenti d'ingrandimento **
Per un cucito piy confortevole vi consigliamo il set dei lenti d'ingrandimento BERNINA. Disponibile presso il rivenditore autorizzato BERNINA.

Attenzione!
Quando le lenti d'ingrandimento non sono montate, il supporto deve essere sempre coperto con la gomma di protezione, per evitare qualsiasi pericolo di lesioni.

Unità Start-Stop**

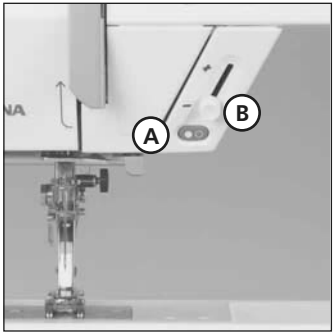

* possono variare secondo il paese di vendita p. 36

** disponibile come accessorio opzionale

Si prega di osservare attentamente le prescrizioni di sicurezza!

Con l'unità Start-Stop (SSU) il processo di cucitura può essere effettuato manualmente.
- premere il tasto Start-Stop **A** = funzionamento di cucitura attivo
- con il regolatore di velocità **B** è possibile regolare manualmente la velocità di cucitura
- per interrompere o terminare il funzionamento di cucitura = ripremere il tasto Start-Stop **A**

Nota:
Se è collegato l'azionatore a pedali non è possibile gestire il funzionamento di cucitura con l'unità Start-Stop.

CFL (220/230)**
Paragonata con una lampadina normale la luce CFL si distingue per la sua capacità di illuminazione superiore e per la sua estrema durata.

Attenzione:
Una luce CFL difettosa deve essere sostituita esclusivamente da un concessionario BERNINA!

Scatola accessori (230 e 240)

Posizionare la scatola accessori
- estrarre i sostegni pieghevoli (fino all'incastro)
- posizionare la scatola

Sistemare gli accessori
Gli accessori standard si trovano in una bustina di plastica.
La scatola dispone di un cassetto piccolo ed un cassetto grande (**B** e **C**) , posto per le bobine **D** e ganci per i piedini **E**. (Ulteriori ganci e cassetti sono disponibili come accessori opzionali)
- inserire le bobine

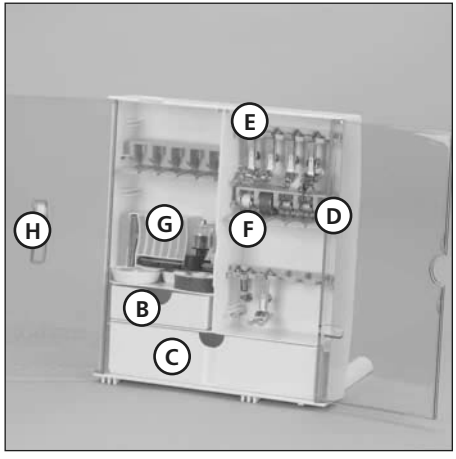

- per estrarre una bobine = premere leggermente il tasto **F**
- inserire lo stelo del piedino di cucitura nel supporto **E**
- conservare i piedini a soletta nel cassetto grande **C**
- per gli aghi è previsto lo scomparto **G**

Agganciare la scatola accessori alla macchina
- chiudere gli sportelli
- ripiegare i sostegni
- agganciare la scatola alla macchina (l'attacco a scatto **A** deve incastrarsi)

- inserire la leva alzapiedino nell'apposita apertura **H**
  Attenzione: Abbassare prima la leva alzapiedino!

Rimozione della scatola accessori:
- premere leggermente l'attacco a scatto **A** in cima della scatola
- togliere la scatola, tirandola indietro

Disponibile come accessorio opzionale per activa 220

Cavo di rete

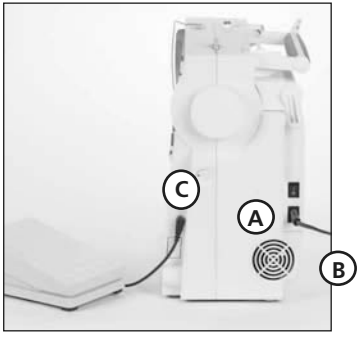

Il cavo di rete
A inserire nella macchina per cucire
B collegare con la presa di corrente

Cavo del reostato
Collegare il reostato **C** con la macchina

Interruttore principale

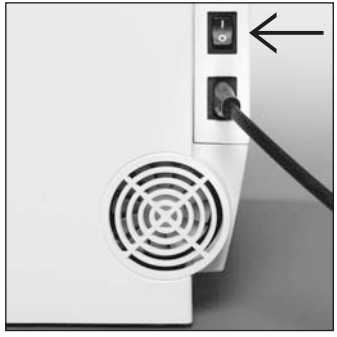

L'interruttore si trova sul lato del volantino.
1 la macchina è accesa
0 la macchina è spenta

L'illuminazione si accende e si spegne automaticamente con l'interruttore principale.

Si prega di osservare attentamente le prescrizioni di sicurezza!

Reostato = pedale

Regolazione della velocità di cucito

- La velocità del cucito viene regolata con la pressione del reostato.

Riavvolgimento del cavo

- riavvolgere il cavo
- fermare l'estremità del cavo (spina) nell'apposita scanalatura

Durante il cucito

- svolgere il cavo

Piano supplementare*

Il Piano supplementare ingrandisce la superficie di lavoro.

Montare il piano supplementare
- alzare ago e piedino
- spingere il piano sopra il braccio libero e innestarlo nei perni di montaggio con un po' di pressione

Rimozione del piano supplementare
- alzare ago e piedino
- sbloccare il piano dal fissaggio
- togliere il piano, tirando verso sinistra

Scala misure
Il numero «0» corrisponde alla posizione centrale dell'ago

Righello
- inserire il righello da sinistra o da destra nell'apposita scanalatura
- può essere spostato a piacere sul piano supplementare

Attenzione:
Togliere eventualmente il piedino o la suola del piedino (activa 220) per inserire il righello!

*Disponibile come accessorio opzionale per activa 220

Sistema mani libere (FHS)- Alzapiedino*

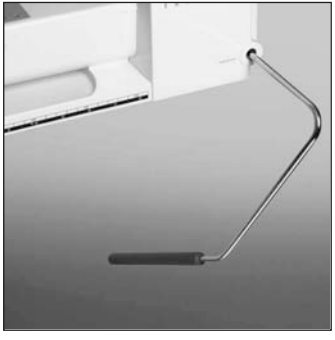

Montaggio della leva FHS
Inserire la leva nell'apposito foro sul frontale della macchina: La leva FHS deve essere facilmente raggiungibile con il ginocchio nell'abituale posizione di lavoro.

Nota:
In caso di bisogno il concessionario BERNINA può adattare la posizione della leva FHS alle esigenze della cliente.

Alzare e abbassare la leva alzapiedino FHS
- la leva FHS alza ed abbassa il piedino
- premere la leva verso destra = il piedino si alza e la griffa si abbassa contemporaneamente
- la griffa ritorna alla sua posizione normale dopo aver eseguito il primo punto

*Disponibile come accessorio opzionale per activa 220, 230

Avvolgimento del filo inferiore

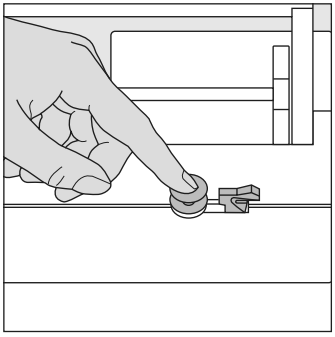

Avvolgere il filo inferiore sulla spolina

- accendere la macchina
- porre una spolina vuota sul perno del filarello

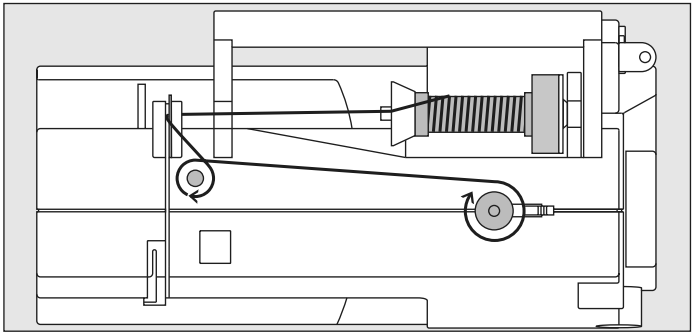

- portare il filo dal rocchetto nel guidafilo sul retro della macchina e intorno alla pre-tensione seguendo la freccia
- avvolgere il filo (2/3 giri) sulla spolina vuota e tagliare il filo in eccesso con l'apposito tagliafilo del filarello.
- premere l'interruttore del filarello verso la spolina
- premere il reostato
- il filarello si ferma automaticamente a spolina piena
- togliere la spolina

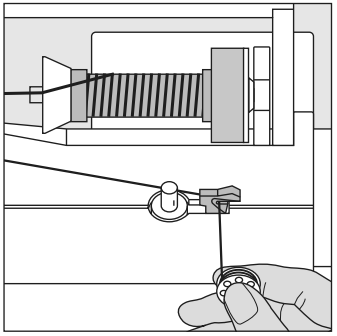

Tagliafilo

- tirare il filo attraverso il tagliafilo

Indicazione:
Usando il filarello con il perno portafilo verticale (p. 17), adattare eventualmente la velocità.

Capsula

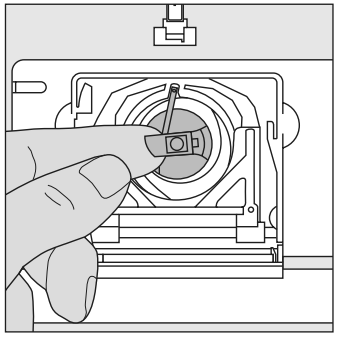

Estrarre la capsula
- alzare l'ago
- l'interruttore principale su «0»
- aprire lo sportello del crochet
- afferrare la levetta della capsula
- estrarre la capsula

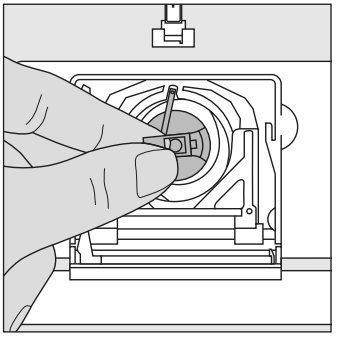

Inserire la capsula nel crochet
- tenere la capsula tramite la levetta
- il gancino della capsula è rivolto verso l'alto
- introdurre la capsula nel crochet e farla scattare in posizione

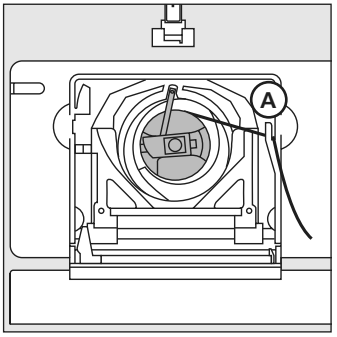

Tagliafilo del filo inferiore
- inserire la capsula
- tagliare il filo con il tagliafilo **A**
- chiudere lo sportello del crochet

Indicazione:
Non è più necessario estrarre il filo inferiore dalla placca d'ago, perché la lunghezza del filo è adatta per iniziare subito a cucire.

Si prega di osservare attentamente le prescrizioni di sicurezza!

Introduzione della spolina

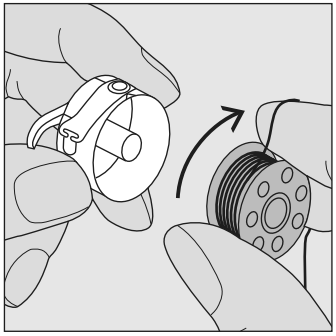

Inserire la spolina
Inserire la spolina nella capsula nel modo, che il filo risulta avvolto nel senso orario.

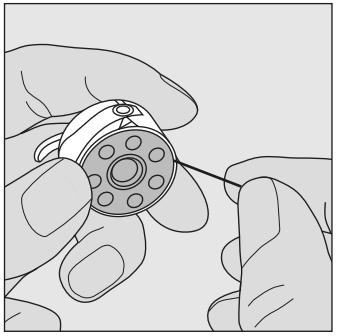

Passare il filo da destra nell'intaglio della capsula.

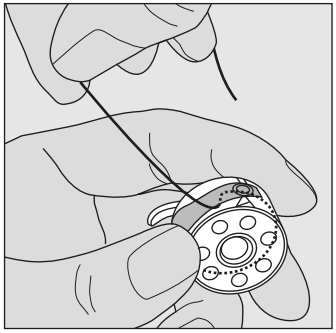

Passare il filo verso sinistra sotto la molletta …

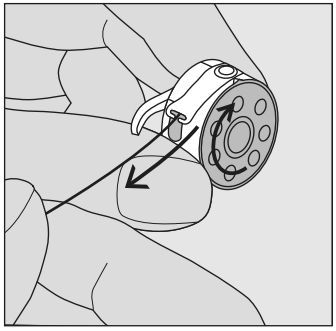

… finché si trova nell'intaglio a forma di T all'estremità della molletta.
La spolina deve girare nel senso orario.

Sostituzione dell'ago

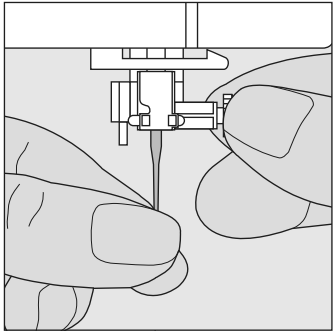

Rimozione dell'ago
- alzare l'ago
- interruttore principale su «0»
- abbassare il piedino
- allentare la vite del morsetto dell'ago
- togliere l'ago

Introduzione dell'ago
- introdurre l'ago con la parte piatta rivolta indietro
- introdurre l'ago fino all'arresto
- riavvitare la vite di fissaggio

Si prega di osservare attentamente le prescrizioni di sicurezza!

Cambio del piedino (activa 230/240)

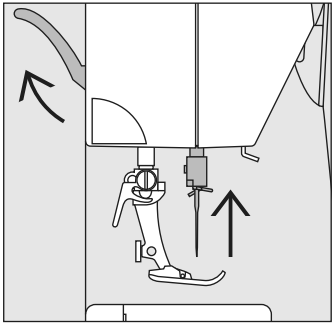

Cambiare il piedino
- alzare l'ago ed il piedino
- interruttore principale su «0»

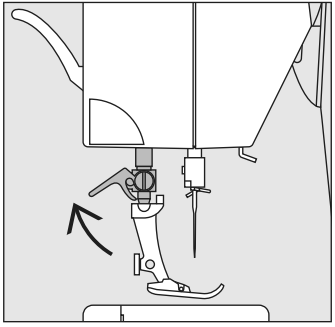

Alzare la leva di fissaggio
- premere la leva di fissaggio verso l'alto
- togliere il piedino

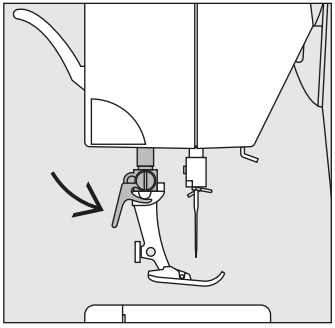

Fissaggio del piedino
- mettere il piedino sul cono d'attacco
- abbassare la leva di fissaggio

Si prega di osservare attentamente le prescrizioni di sicurezza!

Cambio del piedino (activa 220)

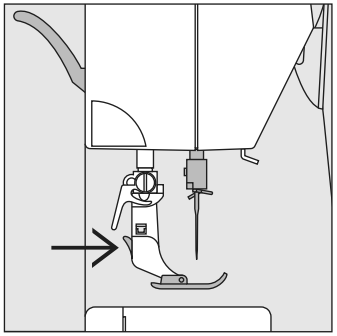

Cambiare la suola del piedino
- alzare l'ago ed il gambo del piedino
- girare l'interruttore principale sulla posizione «0»
- premendo il bottoncino sul gambo del piedino = la suola del piedino si sgancia

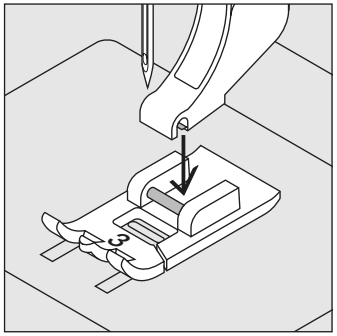

Attacco della suola del piedino
- porre la nuova suola sotto il gambo in modo che il perno trasversale venga a trovarsi esattamente sotto l'apertura del gambo

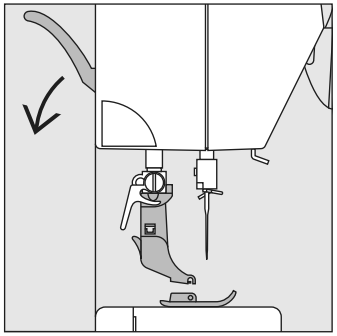

- abbassare la levetta alza piedino; la nuova suola si innesta

Si prega di osservare attentamente le prescrizioni di sicurezza!

Perno portafilo supplementare

Perno portafilo verticale pieghevole
- si trova sul retro della macchina dietro il volantino
- indispensabile per cucire con più di un filo (p.e. ago gemello)
- girare ed alzare il perno
- per dare più sostegno a rocchetti grandi, usare il supporto di gomma piuma **A**

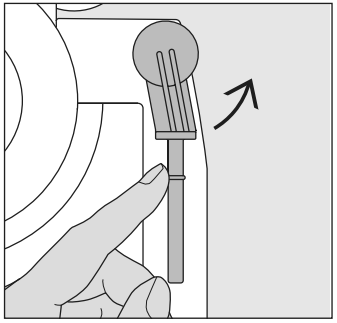

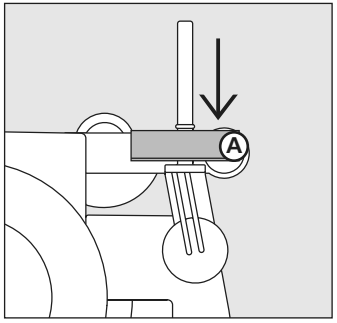

Infilatura del filo superiore

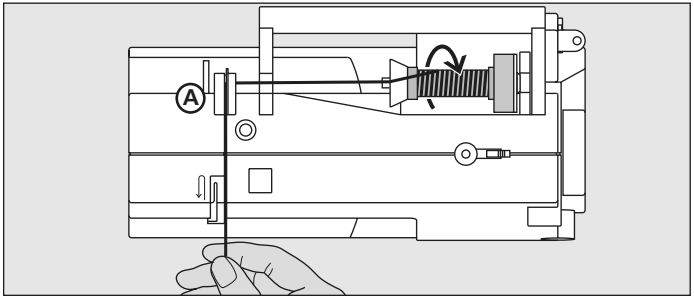

Inserire la spola

- alzare l'ago e il piedino
- mettere l'interruttore principale su «0»
- Montare il supporto di gomma piuma
- introdurre il filo sul perno portafilo (rotazione del filo in senso orario)
- inserire i dischi svolgifilo adatti (diametro della spola = grandezza del disco); tra la spola ed il disco non ci deve rimanere dello spazio aperto
- tenere fermo il filo e farlo passare nel guidafilo posteriore **A**
- tirarlo in avanti facendolo passare nella fessura di tensione superiore

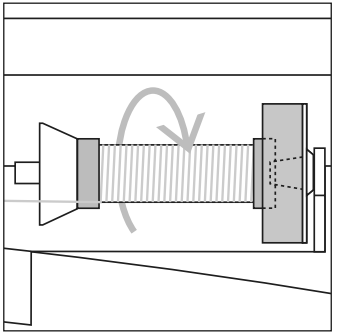

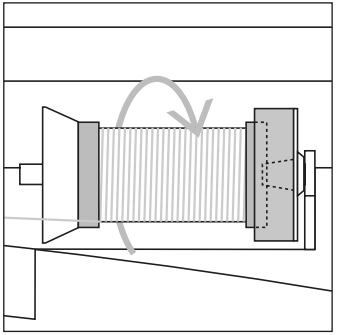

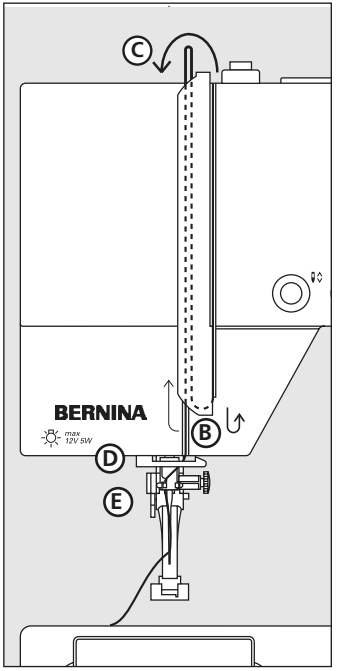

Tirare il filo giù
guidarlo lungo la copertura della leva tendifilo(lato destro) verso il basso intorno al punto **B**

Si prega di osservare attentamente le prescrizioni di sicurezza!

Tirare il filo su
ritornare con il filo lungo il lato sinistro della copertura al punto **C** (leva tendifilo), seguendo la direzione della freccia

Tirare il filo giù
tornare verso il basso tirando il filo attraverso le guide **D** e **E**

Infilatore automatico dell’ago

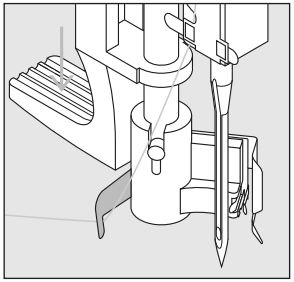

Agganciare il filo
· **alzare l’ago**
· Portare il filo dietro verso sinistra

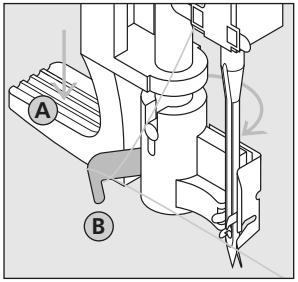

Abbassare la leva
· abbassare la leva **A** e portare il filo intorno al gancio **B** a destra verso l’ago

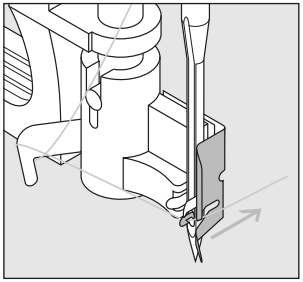

Filo davanti all’ago
· passare il filo da davanti nell’ apposita guida e agganciare (gancetto di ferro)

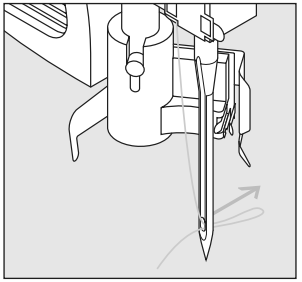

Lasciare leva e filo
· lasciare la leva **A** ed il filo
· tirare il cappio di filo attraverso la cruna dell’ago

Estrazione del filo inferiore

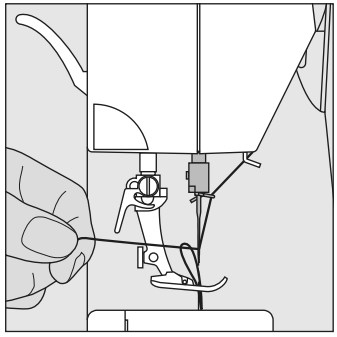

Estrazione del filo inferiore
- tenere fermo il filo superiore
- cucire un punto
- tirare il filo superiore ed estrarre il filo inferiore attraverso la placca d'ago
- tirare ambedue i fili indietro attraverso l'intaglio del piedino
- tagliare i fili facendoli passare sul tagliafilo

Indicazione:
Il filo inferiore va tirato su manualmente solo per lavorazioni particolari. Normalmente è sufficiente la quantità di filo, che rimane quando si usa il tagliafilo sullo sportello del crochet.

Tagliafilo

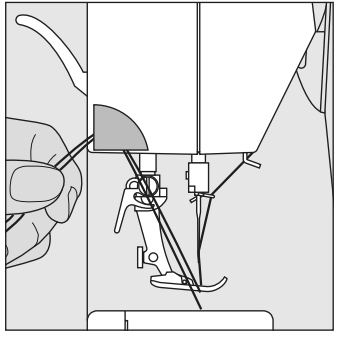

Tagliafilo laterale
- tirare il filo superiore ed il filo inferiore dall'avanti indietro facendoli passare sul tagliafilo
- i fili si staccano automaticamente cucendo il primo punto

Placca d'ago*

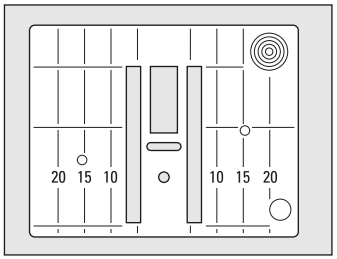

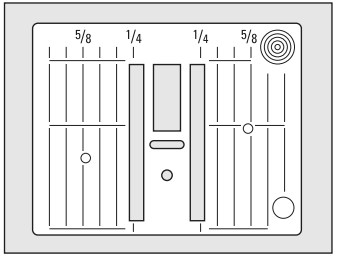

Marcatura sulla placca dell'ago

- sulla placca dell'ago è indicata la lunghezza in mm e in pollici
- le indicazioni in mm si trovano sulla parte anteriore
- le indicazioni in pollici si trovano sulla parte posteriore
- la misura indicata si riferisce alla distanza tra l'ago e la marcatura sulla placca dell'ago
- le indicazioni in pollici e mm si trovano a destra e a sinistra
- sono un ottimo aiuto per la precisa esecuzione di cuciture, trapunto, ecc.
- le marcature trasversali aiutano a cucire angoli, asole, ecc.

Indicazione: Sostituzione della placca ago vedi a pag. 65

*possono variare secondo il paese di vendita

Griffa-Trasportatore

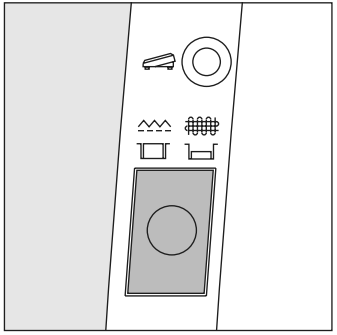

Pulsante sotto il volantino

Pulsante pari con la superficie laterale della macchina = griffa su cucire

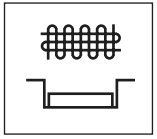

Pulsante premuto = griffa abbassata per lavori guidati a mano libera (rammendo, ricamo a mano libera e quilting a mano libera)

Tensione del filo

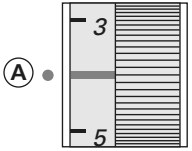

Regolazione base
- la marcatura rossa sulla rotella di regolazione è pari con la marcatura **A**
- per lavori normali di cucito non è necessario spostare la tensione
- per lavori particolari di cucito la tensione può essere adattata tramite la rotella della regolazione

La tensione del filo viene regolata in modo ottimale nella fabbrica BERNINA, usando il filo Metrosene 100/2 della casa Arova Mettler, Svizzera.

Lavorando con filati e tessuti particolari un adattamento della tensione può diventare necessario, inoltre si consiglia di adattare anche lo spessore ed il tipo d'ago al materiale utilizzato.

Formazione del punto ottimale
- I fili si annodano al centro della stoffa

Tensione del filo superiore troppo forte
- il filo inferiore viene tirato sul diritto della stoffa
- allentare la tensione del filo superiore = spostare la rotella della regolazione tra 3-1

Tensione del filo superiore troppo lenta
- il filo superiore viene tirato sul rovescio della stoffa
- Aumentare la tensione del filo superiore = spostare la rotella della regolazione tra 5-10

Esempio:

	Tensione del filo	ago
Filo metallizzato	ca. 3	90
Filo trasparente (monofil)	ca. 2–4	80

Indicazioni generali

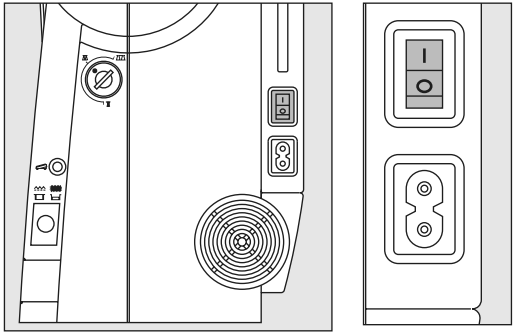

Accendere la macchina
- Interruttore principale su «1»
- la macchina è subito pronta per l'uso

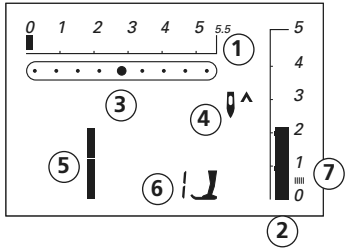

Sul display appaiono le seguenti indicazioni

1 Larghezza del punto, la regolazione base lampeggia (sempre visibile)
2 Lunghezza del punto, la regolazione base lampeggia (sempre visibile)
3 Posizione dell'ago (9 posizioni)
4 Arresto dell'ago alto/basso (generalmente si ferma in alto))
5 Punto n.1 (Punto diritto)
6 Indicazione del piedino 1 (sul display viene sempre indicato il piedino adatto al punto selezionato)
7 Punto cordoncino (Satin); zigzag molto fitto

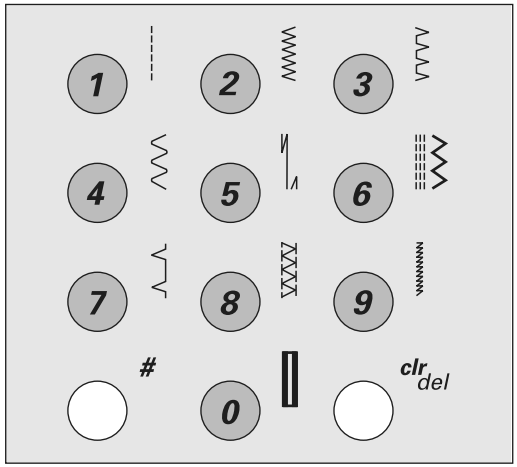

Selezione* del punto

- punti 1–10:
  premere il pulsante relativo; il numero del punto e la regolazione base della larghezza / lunghezza del punto sono sempre indicati sul display
  Attenzione: con il tasto 0 viene selezionato il numero 10 (asola normale)
- punti 11–50 (activa 220), oppure 11–70 (activa 230), oppure 11–99 (activa 240):
  premere il pulsante # e digitare il numero desiderato

*Tabella dei punti a pag. 32–33; Activa 230 PE vedi appendice A1

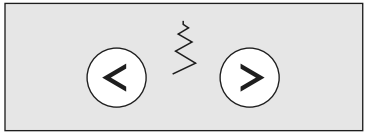

Regolazione della larghezza del punto

- tasto sinistro = punto più stretto
- tasto destro = punto più largo
- la regolazione base del punto è sempre visualizzata = punto lampeggiante sulla scala della regolazione

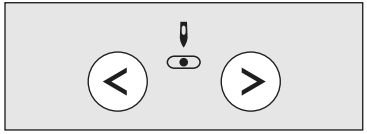

Regolazione della posizione dell'ago

- tasto sinistro = posizionare l'ago verso sinistra
- tasto destro = posizionare l'ago verso destra

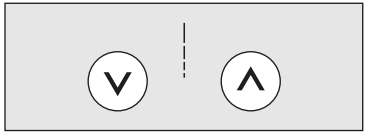

Regolazione della lunghezza del punto

- tasto sinistro = punto più corto
- tasto destro = punto più lungo

Funzioni

Una funzione è …
attivata, appena il suo simbolo appare sullo schermo.
disattivata, appena il suo simbolo non è più indicato sullo schermo.

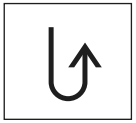

Cucire indietro temporaneamente
- premere il pulsante
- la macchina cuce indietro, finché il pulsante rimane premuto (lungh.massima 3mm)

Applicazioni:
- programmare la lunghezza dell'asola
- programmare la lungh. del rammendo automatico
- finire il programma punto diritto con fermatura automatica (n. 5)
- fermare il punto manualmente all'inizio ed alla fine della cucitura

Cucire indietro permanentemente:
- premere il tasto due volte
- la macchina cuce il punto selezionato permanentemente indietro
- per cancellare il cucito indietro: premere il tasto una volta

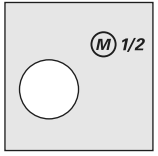

1/2 Velocità del motore
- premere il pulsante= la macchina cuce con1/2 velocità del motore
- premere nuovamente il pulsante, la macchina torna alla massima velocità

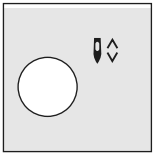

Arresto dell'ago alto/basso
Nella regolazione base la freccia è rivolta verso l'alto
- premere il pulsante
- sul display la freccia è rivolta in giù = la macchina si ferma con l'ago abbassato
- premere nuovamente il pulsante: la macchina si ferma con l'ago alzato

Attenzione:
Tenere premuto il pulsante = l'ago si alza o si abbassa automaticamente

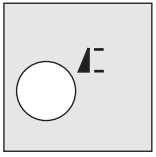

Fine motivo
- premere il pulsante
- la macchina si ferma alla fine di un motivo individuale o alla fine di una combinazione di motivi (nella memoria)

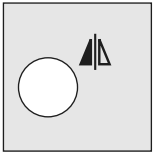

Effetto specchio (orizzontale)*
- premere il pulsante
- il punto selezionato viene specchiato orizzontalmente

*activa 240

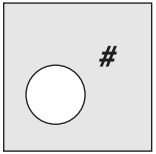

Pulsante #
- pulsante per la selezione dei punti (vedi pag. 24)

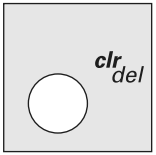

clr (clear)
- premere il pulsante = la macchina torna alla regolazione base
- funzioni attivate vengono cancellate

  Eccezioni:
  - arresto dell'ago alto/basso,
  - 1/ 2 velocità del motore
  - asole programmate; per cancellare la lunghezza dell'asola programmata = premere «crl/del» due volte (non con activa 220)

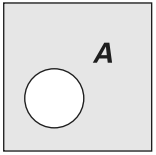

Alfabeti, numeri
(activa 220 solo alfabeto stampatello)
- un tipo di scrittura viene visualizzato sul display
- selezionare l'alfabeto desiderato = premere l'apposito pulsante
- premere il pulsante destro = lettere e numeri scorrono in avanti(A B C ...)
- premere il pulsante sinistro = lettere/numeri scorrono indietro (@Ç? ...)

Alfabeto/numeri/segni d'interpunzione
ABCDEFGHIJKLMNOPQRSTUVWXYZ
Ä Ö Ü Å ÆŒØÑÈÉÊÀÂ
01234567890_-.'&?Ç@

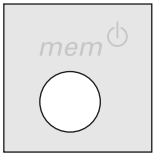

mem (memoria)
- premere il pulsante «mem»
- sul display appare «mem»
- i posti disponibili della memoria (30) ed il cursore lampeggiano
- il pulsante sinistro ed il pulsante destro «mem» servono per sfogliare il contenuto della memoria e per programmare ricami, lettere e cifre
- il pulsante «mem» serve per la programmazione

Memoria personale
- modifiche della lunghezza/larghezza del punto vengono memorizzate automaticamente
  Esempio:
  - cucire un punto modificato (p.e.zigzag)
  - selezionare un altro punto e cucire (p.e punto diritto)
  - tornando al punto zigzag precedente tutte le modifiche impostate rimangono programmate

Ripristino della regolazione base
- ripristino manuale di singoli punti
- premendo il pulsante «crl/del» o spegnendo la macchina tutte le modifiche vengono cancellate

Applicazione:
- per tutti i punti
- molto utile per lavorazioni che richiedono l'uso di vari punti

Memoria

La memoria consente la combinazione di 30 disegni, lettere o cifre.
La memoria è una memoria a lungo termine – il contenuto rimane programmato, finché viene cancellato. Un'interruzione della corrente o la disinserzione della macchina non hanno influenza sul programma memorizzato. Modifiche della lunghezza/larghezza del punto e della posizione dell'ago possono essere fatte in qualsiasi momento.
Disegni, lettere o numeri singoli possono essere cancellati o soprascritti.

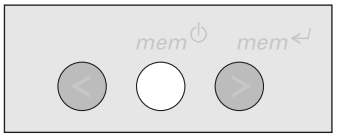

Pulsanti memoria
- tasto sinistro (<) = scorrimento indietro del contenuto della memoria
- tasto centrale «mem»= aprire e chiudere la memoria
- tasto destro «mem» = programmare la memoria e scorrimento in avanti della memoria

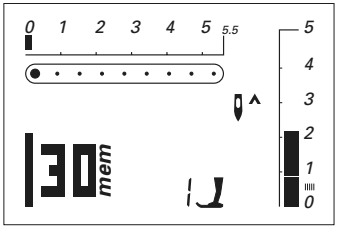

Aprire la memoria
- premere il tasto «mem»
- la memoria si apre, sul display appare «mem »
- a memoria vuota lampeggiano il numero 30 (= capacità della memoria) ed il cursore a sinistra
- se la memoria non è vuota, appaiono i numeri dei punti o delle lettere/cifre salvati; fare scorrere in avanti il contenuto della memoria, finché il cursore e l'indicazione dei posti vuoti lampeggiano

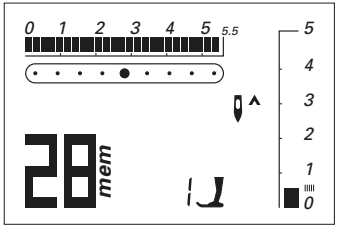

Esempio: Punto memorizzato
- il numero memorizzato (28) è visualizzato

Programmazione dei punti vedi a pag. 28

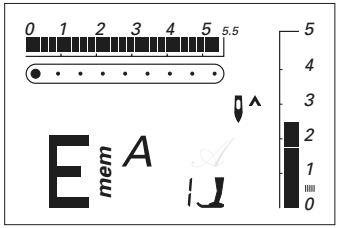

Esempio: Lettera d'alfabeto memorizzata
- la lettera memorizzata (E) è visualizzata

Programmazione di lettere o numeri a pag. 29

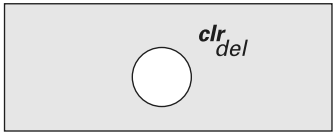

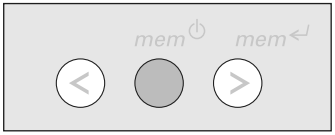

Cancellare l'intero contenuto della memoria

- premere il tasto «clr/del» e premere contemporaneamente anche il tasto «mem»
- lasciare i due tasti
- abbandonare la memoria, premendo il tasto «mem»
- l'intera memoria è cancellata

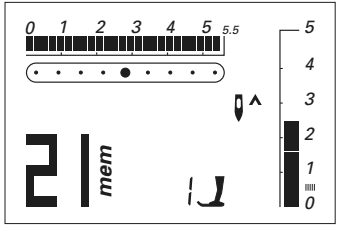

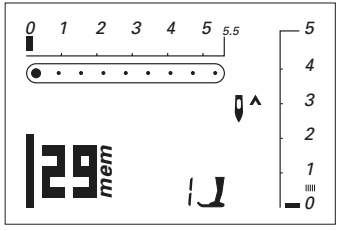

Programmazione di punti utili e decorativi

- aprire la memoria (vedi pag.27)
- selezionare il punto desiderato (vedi pag.24)
- il numero del punto (21) è indicato sul display
- premere il tasto «mem» (tasto per memorizzare) = il programma è memorizzato
- l'indicazione della memoria libera (in questo caso 29 posti) ed il cursore lampeggiano

- selezionare il prossimo punto; salvare con il tasto «mem» ecc.

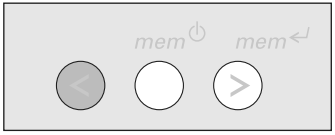

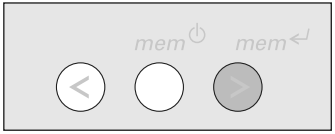

Attenzione: 220:
I seguenti programmi speciali non possono essere salvati nella memoria:
No. 5, Programma fermapunto
No. 10-11, Asole
No. 12, Programma per attaccare bottoni
No. 13, Programma di rammendo
No. 16, Punto per imbastitura

Attenzione: 230:
I seguenti programmi speciali non possono essere salvati nella memoria:
No. 5, Programma fermapunto
No. 10–12, Asole
No. 13, Programma per attaccare bottoni
No. 14, Asola rotonda
No. 15, 13, Programma di rammendo
No. 19, Punto per imbastitura

Scorrimento indietro

- premere il tasto sinistro = i punti programmati scorrono indietro

Scorrimento in avanti

- premere il tasto «mem» = i punti programmati scorrono in avanti

Inizio del cucito

- premere il reostato = la macchina per cucire computerizzata va automaticamente all'inizio della combinazione programmata
- attivare la funzione «Fine disegno» ( ) = la macchina si ferma automaticamente alla fine della combinazione programmata

Attenzione: 240:
I seguenti programmi speciali non possono essere salvati nella memoria:
No. 5, Programma fermapunto
No. 10–14, Asole
No. 15, Programma per attaccare bottoni
No. 16, Asola rotonda
No. 17, Programma di rammendo
No. 21, Punto per imbastitura

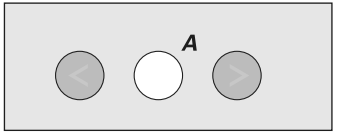

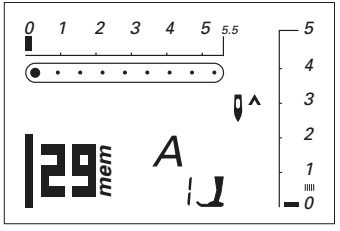

Programmazione di lettere,numeri e segni d'interpunzione

- aprire la memoria (vedi pag. 27)
- premere il pulsante dell'alfabeto
- selezionare la lettera/cifra (vedi pag. 26)
- premere «mem», la lettera/cifra è programmata
- i posti liberi della memoria (qui 29) ed il cursore lampeggiano
- selezionare la prossima lettera/cifra, programmare con «mem», ecc.
- programmazione di parole:
- per distanziare le parole selezionare (_) e programmare

Indicazione:
Ogni modifica della larghezza/lunghezza del punto si riflette sull'intero Alfabeto. Per modificare lettere/numeri singoli, bisogna effettuare la modifica manualmente e per ogni singolo motivo.

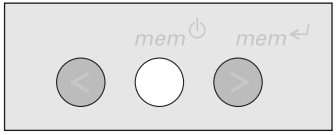

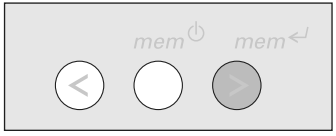

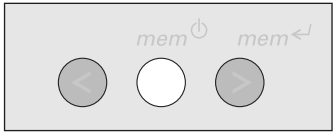

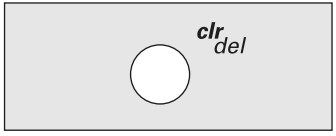

Correzioni della memoria

Sostituzione di ricami, lettere e cifre singoli già programmati

- premere il pulsante destro/sinistro, far scorrere il contenuto della memoria, fino all'apparizione del punto da sostituire
- eseguire la correzione = selezionare la modifica desiderata:
  numero del punto
  lettera
  cifra
  lunghezza/larghezza del punto
  posizione dell'ago
  ecc.
- premere «mem» = la programmazione è modificata (soprascritta)

Cancellazione di punti, lettere e numeri singoli

- selezionare il motivo da cancellare nella memoria
- premere «clr/del»
- il motivo singolo è cancellato

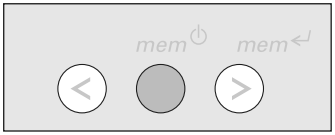

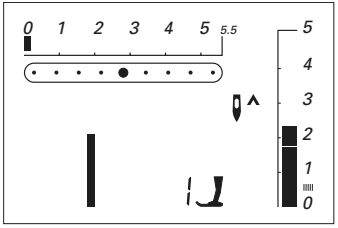

Uscire dalla memoria

- premere il tasto « » = il contenuto completo della memoria viene memorizzato
- la memoria è chiusa

L'indicazione « » sullo schermo si spegne

Il contenuto della memoria rimane memorizzato anche se la macchina viene staccata dalla rete di corrente.
Il contenuto della memoria può essere richiamato in qualsiasi momento.

Il contenuto della memoria è perduto, se la macchina viene spenta prima di uscire dalla memoria con il pulsante « ».

Bilanciamento

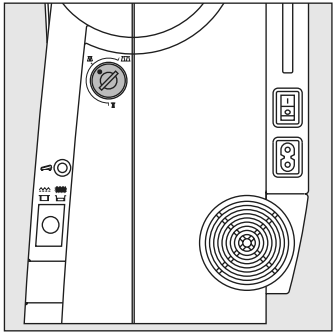

Prima di lasciare la fabbrica ogni macchina per cucire **BERNINA** viene testata e campionata su stoffa di cotone e con il filo Metrosene 100/2 della casa Arova Mettler, Svizzera.

Materiali, fili e rinforzi diversi possono alterare la formazione dei punti programmati in modo, che non chiudono più o che vengono cuciti sovrapposti (troppo largo, troppo stretto).

Il bilanciamento corregge il punto e lo adatta nel modo migliore a qualsiasi materiale.

Impiego:
Punti utili, p.e. punto nido d'ape su jersey, punti decorativi, asole, ecc.

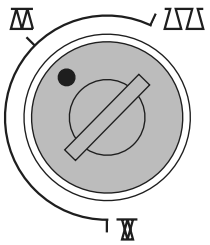

Posizione normale

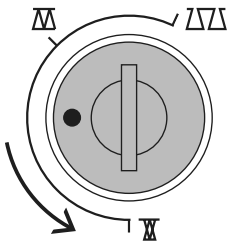

Avvicinare i punti
(accorciamento della lunghezza del punto)

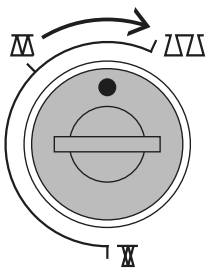

Distanziamento dei punti
(allungamento della lunghezza del punto)

Indicazione:
Al termine del lavoro con il bilanciamento modificato, riportare la manopola sempre alla posizione normale.

Tabella punti*

activa 220 / 230 / 240

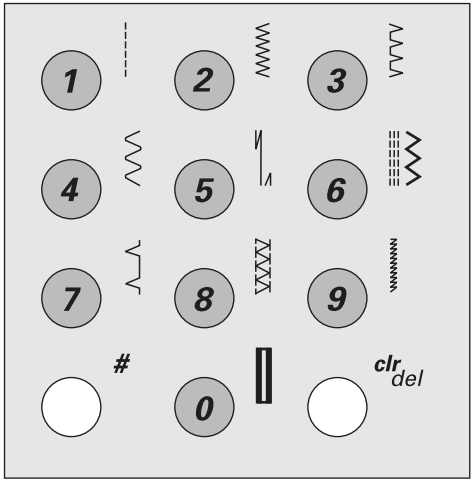

Punti utili e decorativi

1 Punto diritto
2 Punto zigzag
3 Punto vari-overlock
4 Punto serpentino
5 Punto diritto con programma fermapunto
6 Punto diritto triplo e punto zigzag triplo
7 Punto invisibile
8 Punto overlock doppio
9 Punto super-stretch
10 Asola

activa 220

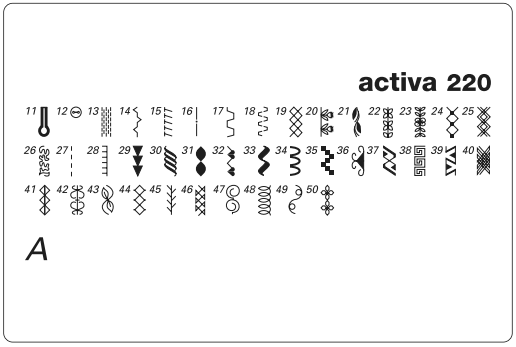

11 Asola a goccia
12 Programma per attaccare bottoni
13 Programma di rammendo
14 Punto increspato
15 Stretch overlock
16 Punto per imbastitura
17 Punto universale
18 Punto lycra
19 Punto a nido d'ape
20-25, 29-50 Punti decorativi
26-28 Punti per quilting

*Activa 230 PE vedi appendice A1

activa 230

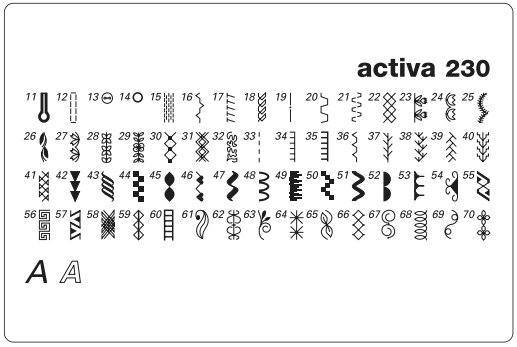

11 Asola a goccia
12 Asola a punto diritto
13 Programma per attaccare bottoni
14 Asola rotunda
15 Programma di rammendo
16 Punto increspato
17 Stretch overlock
18 Punto maglia
19 Punto per imbastitura
20 Punto universale
21 Punto lycra
22 Punto a nido d'ape
23-31, 42-70 Punti decorative
32-41 Punti per quilting

activa 240

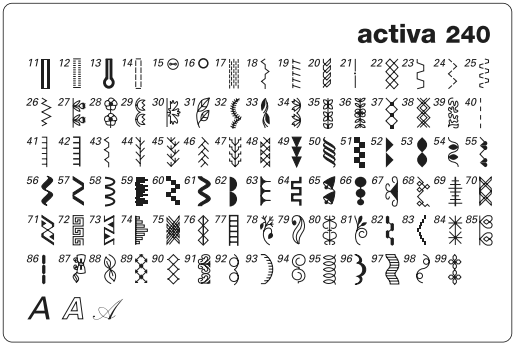

11 Asola standard stretta
12 Asola elastica
13 Asola a goccia
14 Asola a punto diritto
15 Programma per attaccare bottoni
16 Asola rotunda
17 Programma di rammendo
18 Punto increspato
19 Stretch overlock
20 Punto maglia
21 Punto per imbastitura
22 Punto a nido d'ape
23 Punto universale
24 Zigzag cucito
25 Punto lycra
26 Punto stretch
27-38, 49-99 Punti decorative
39-48 Punti per quilting

Punti: Selezione*

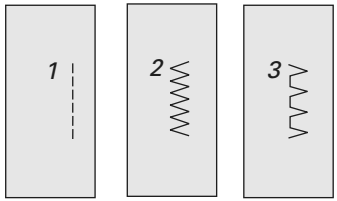

1 Punto diritto — Per stoffe non elastiche e tutti i lavori a punto diritto

2 Punto zigzag — Per lavori a zigzag come la rifinitura e l'applicazione di nastri elastici e pizzi

3 Vari-Overlock — Per jersey leggero; cucitura overlock elastica ed orlo elastico

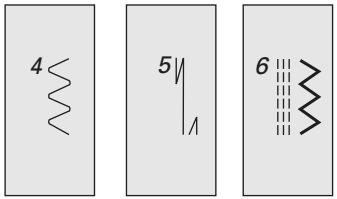

4 Punto serpentino — Per quasi tutti i tipi di materiali; rammendo a punto serpentino, rattoppi, rinforzo di bordi ecc.

5 Programma ferma punti — Per tutti i tipi di stoffe; per fermare i punti all'inizio ed alla fine di cuciture a punto diritto

6 Punto diritto triplo e punto zigzag triplo — Per cuciture resistenti su materiali robusti

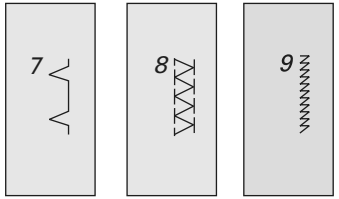

7 Punto invisibile — Per quasi tutti i tipi di stoffe; orlo invisibile, orlo a conchiglia su tessuti morbidi in jersey e tessuti leggeri, cucitura ornamentale

8 Overlock doppio — Per maglia di ogni tipo; cucitura overlock = cucire e rifinire in una sola operazione

9 Punto super stretch — Per materiali molto elastici, cuciture aperte molto elastiche per abbigliamento di ogni tipo

*Activa 230 PE vedi appendice A

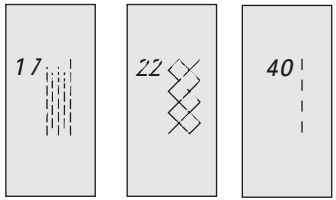

17 Programma di rammendo — Rammendo automatico di tessuti leggeri e medio pesanti

22 Punto nido d'ape — Per tutti i tipi di maglia e stoffe lisce; cucitura a vista per biancheria, abbigliamento, tovaglie ecc.

40 Punto Quilting effetto «fatto a mano» — Effetto fatto a mano: sul diritto un punto e visibile (filo inferiore), il prossimo punto (filo superiore = filo transparente) è invisibile; adattare la tensione al materiale utilizzato (6–9)

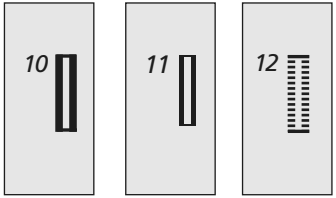

10 Asola normale — Per materiale leggeri e medio pesante; camicette, vestiti, pantaloni, biancheria ecc.

11 Asola standard stretta — Per tessuti di peso leggero o medio: camicie, vestiti, abiti per bambini e neonati, lenzuola, lavori eseguiti a mano, ecc.

12 Asola elastica — Per tutti i tessuti jersey elastici in cotone, lana, seta e materiali sintetici

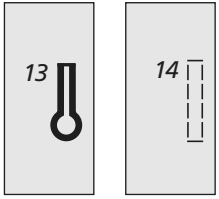

13 Asola a goccia — Per stoffe pesanti (non elastiche); giacche, cappotti, pantaloni, abbigliamento per tempo libero

14 Asola a punto diritto — Programma automatico a punto diritto per l'asola sartoriale a filetto (asolatore automatico n. 3A) oppure per la tasca a filetto (piedion n. 3, accessorio ozionale)

Assortimento piedini

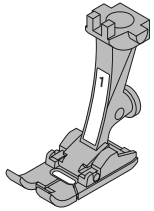

1
Piedino trasporto indietro
punti utili e decorativi

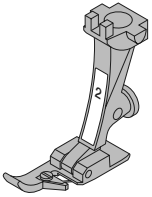

2
Piedino overlock
cucitura overlock, orlo overlock

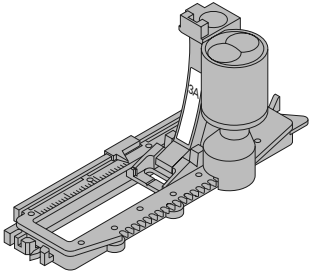

3A
Asolatore automatico
asole su materiali non troppo voluminosi, programma di rammendo

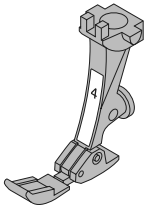

4
Piedino per cerniere
inserire cerniere

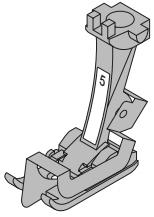

5
Piedino punto invisibile
orlo invisibile,
impunture strette

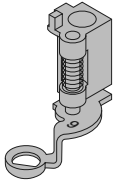

9
Piedino per rammendo
quilting a mano libera su quilt leggeri e medio pesanti; rammendo

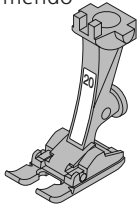

20
Piedino per ricamo aperto
ricamo, applicazioni, cucitura di motivi, monogrammi

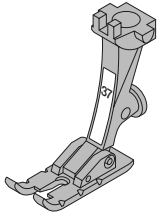

37
Piedino Patchwork 1/4 inch (ca. 6 mm)
lavori patchwork con margine di cucitura di 1/4 inch e 1/8 inch

activa 220 = Gambo del piedino e 5 solette (1, 2, 3, 4, 5)
activa 230 = 7 Piedini (1, 2, 3A, 4, 5, 9, 20)
activa 230 PE = 7 Piedini (1, 3A, 4, 5, 9, 20, 57)
activa 240 = 7 Piedini (1, 2, 3A, 4, 5, 9, 37)

Punto diritto con programma fermapunto

Selezione punto: **programma ferma punto n. 5***
Ago: **spessore e tipo a seconda del materiale**
Filo: **cotone/poliestere**
Griffa: **alzata/su cucire**
Nähfuss: **piedino per trasporto indietro n. 1**
Piedino a soletta per transporto indietro n. 1 (activa 220)

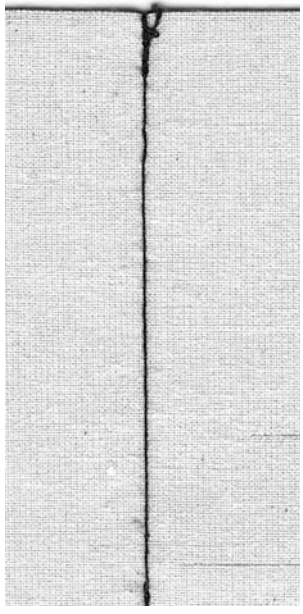

Programma ferma punti
- per tutti i materiali
- per fermare il punto all'inizio ed alla fine della cucitura
- i punti di fermatura vengono posizionati esattamente sopra i punti precedenti

Inizio di cucitura
- la macchina ferma i punti automaticamente all'inizio della cucitura (5 punti in avanti, 5 punti indietro)
- la macchina continua la cucitura a punto diritto

Fine della cucitura
- alla fine della cucitura premere il tasto ferma punti = la macchina ferma i punti automaticamente alla fine della cucitura (5 punti in avanti, 5 punti indietro)
- la macchina si ferma automaticamente alla fine del programma

*Activa 230 PE vedi appendice A2

Punto zigzag

Selezione punto: **punto zigzag n. 2**
Ago: **tipo e spessore a seconda del materiale**
Filo: **filo per cucire/filo da rammendo**
Griffa: **alzata (su cucire)**
Piedino: **piedino per transporto indietro n. 1**
piedino a soletta per transporto indietro n. 1 (activa 220)

Punto zigzag
- per tutti i tipi di materiali
- per rifiniture di bordi
- per lavori decorativi

Cucitura a punto pieno
- punto a zigzag molto fitto (corto) = zigzag pieno
- punto pieno per applicazioni, ricamo, ecc.

Rifinitura di bordi
- punto di rifinitura per quasi tutti i materiali
- guidare il bordo della stoffa al centro del piedino per cucire
- l'ago si abbassa da una parte della stoffa, dall'altra parte nel vuoto
- selezionare un punto zigzag non troppo largo ed una lunghezza non troppo lunga fare attenzione che il bordo sia piatto e non arrotolato
- per un tessuto fine usare il filo da rammendo

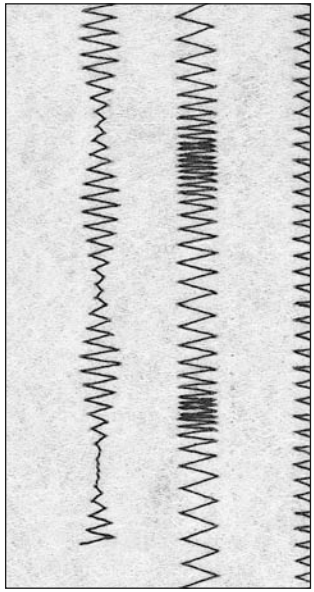

A **B** **C**

A zigzag con larghezza modificata
B zigzag con lunghezza modificata
C rifinitura con punto zigzag

Punto imbastitura

Selezione punto: **Punto imbastitura n. 21 (activa 230 n. 19, activa 220 n. 16)**
Ago: **Spessore e tipo a seconda del materiale**
Filo: **Cottone/Poliestere**
Griffa: **Abbassata/posizione per rammendo**
Piedino: **Piedino per rammendo n. 9 (Disponibile come accessorio opzionale per activa 220)**

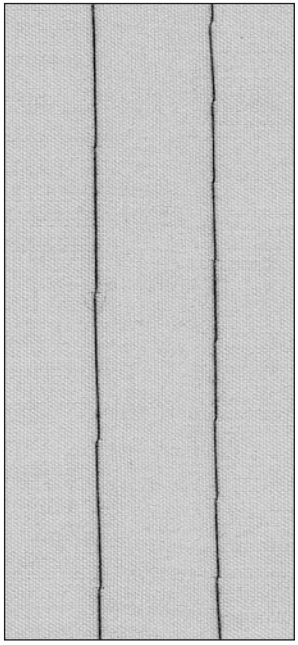

Punto imbastitura
- per tutti i lavori, che necessitano di punti molto lunghi
- per imbastire cuciture, orli, quilts , ecc.
- punti facili da disfare

Preparazione
- fermare gli strati di materiale con degli spilli (orizzontalmente alla direzione d'imbastitura) per evitare che il materiale si sposti

Imbastire
- abbassare la griffa
- posizionare il materiale sotto il piedino e cucire un punto; tenere i fili all'inizio dell'imbastitura
- spostare il cucito indietro per la lunghezza del punto desiderata
- cucire il punto e ripetere il processo

☞ CONSIGLIO

Fermare/fissare il filo
- eseguire all'inizio ed alla fine alcuni punti corti

Imbastire
- utilizzare filo da rammendo sottile; è più facile da eliminare

Orlo invisibile

Selezione punto: **Punto invisibile n. 7**
Ago: **tipo e spessore a seconda del materiale**
Filo: **cotone/poliestere**
Griffa: **alzata/su cucire**
Piedino: **piedino per punto invisibile n. 5**
Piedino a soletta per punto invisibile n. 5 (activa 220)

Orlo invisibile
per orli «invisibili» su stoffe medio pesanti e pesanti di cotone, lana e fibre miste

Preparazione
- rifinire il margine della stoffa
- piegare l'orlo ed imbastire
- ripiegare il cucito in modo, che il margine rifinito è posizionato a destra (vedi illustrazione)
- porre il cucito sotto il piedino con la piega appoggiata alla guida del piedino

Cucire
- l'ago deve forare appena il bordo della stoffa ripiegata (esattamente come l'orlo fatto a mano)
- regolare la larghezza del punto a seconda del materiale
- cucire circa 10 cm, controllare l'orlo sul davanti e sul rovescio e regolare eventualmente la larghezza del punto

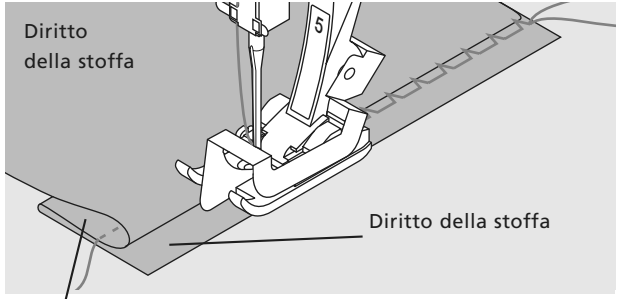

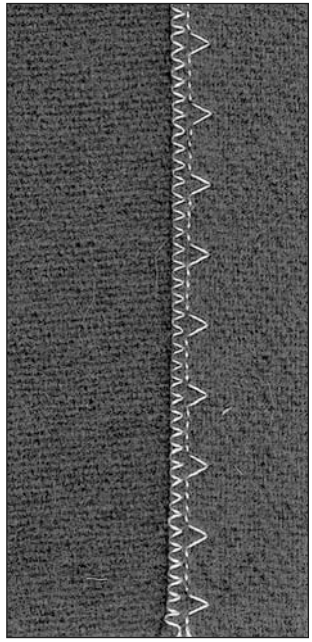

☞ CONSIGLIO

Regolazione precisa della larghezza del punto
guidare il bordo piegato in modo regolare lungo la guida del piedino = cucitura regolare

Programma di rammendo

Selezione punto: **Programma di rammendo n. 17 (activa 230 n. 15, activa 220 n. 13)**
Ago: **tipo e spessore a seconda del materiale**
Filo: **filo per rammendo**
Griffa: **alzata/su cucire**
Piedino: **piedino per transporto indietro n. 1**
piedino a soletta per transporto indietro n. 1 (activa 220)
asolatore automatico n. 3A

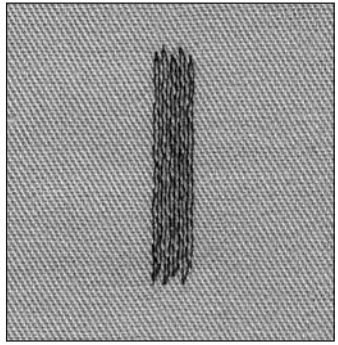

Rammendo veloce di strappi e parti consumate
«sostituzione» dei fili verticali in ogni materiale

Rammendo con il piedino per trasporto indietro n. 1 (sistema contapunti)
- abbassare l'ago in alto a sinistra della parte danneggiata
- eseguire la prima cucitura e fermare la macchina
- premere il tasto ferma punto sul frontale della macchina: la 1. lunghezza è programmata
- finire il rammendo, la macchina si ferma automaticamente
- cancellare la programmazione con il pulsante «clr»

Rammendo di superfici grandi:
- spostare il lavoro e ripetere il programma di rammendo

Rammendo con l'asolatore automatico n. 3A (activa 230, 240)
- solo per strappi piccoli o superfici piccole: lunghezza massima del rammendo 3 cm
- lavorazione come con piedino n. 1

☞ CONSIGLIO

Rinforzo
porre sotto il rammendo della stoffa leggera o garza

Preparazione
tendere materiali leggeri nell'apposito telaio* per rammendo per evitare pieghe ecc.

* Il telaio è disponibile come accessorio opzionale.

Cerniera

Selezione punto:	**Programma ferma punto n. 1**
Ago:	**spessore e tipo secondo il materiale**
Filo:	**cotone/poliestere**
Griffa:	**alzata (su cucire)**
Piedino:	**piedino per cerniere n. 4**
	piedino a soletta per cerniere n. 4 (activa 220)
Posizione dell'ago:	**all'estrema destra oppure all'estrema sinistra**

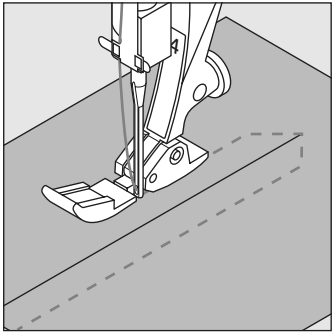

Preparazione
- imbastire la cerniera
- i bordi della stoffa si incontrano sopra il centro della cerniera

Cerniera
- attaccare i lati della cerniera partendo dal basso verso l'alto; cucire parallelamente alla stoffa ripiegata
- spostare l'ago una volta a destra, una volta a sinistra
- il piedino deve scorrere lungo i dentini della cerniera
- l'ago deve penetrare più vicino possibile alla fila dei denti

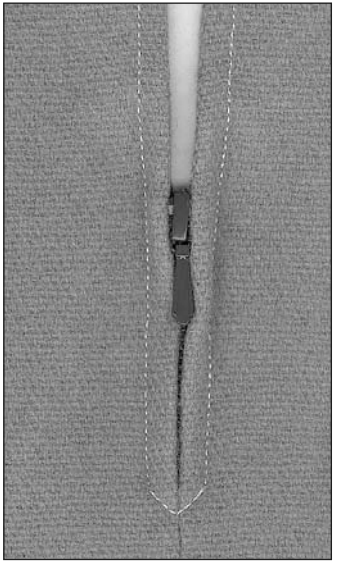

☞ CONSIGLIO

Non cucire sopra il gancino della cerniera
- chiudere la cerniera e cucire fino a circa 5 cm dal gancino
- abbassare l'ago nella stoffa, alzare il piedino, aprire la cerniera, riabbassare il piedino e continuare a cucire

Il trasporto all'inizio della cucitura
- tenere fermi i fili all'inizio della cucitura = eventualmente tirare il cucito leggermente indietro (pochi punti)

La fascia della cerniera e la stoffa sono di un materiale molto rigido e duro
- usare un ago n. 90–100 per ottenere una formazione del punto regolare

Informazioni importanti riguardo asole ed occhielli

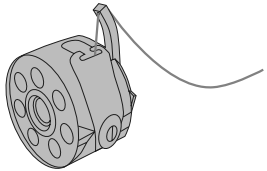

Tensione dell'asola
- infilare il gancio della bobina = la tensione del filo inferiore aumenta
- così l'asola acquista un aspetto leggermente bombato
- l'asola risulta più bella
- il filo di rinforzo rende l'asola ancora più resistente e dona un aspetto perfetto (pag. 45, 46)

Asole sono chiusure pratiche, che possono avere anche una funzione decorativa.

Selezionare l'asola desiderata; sul display sono indicati:

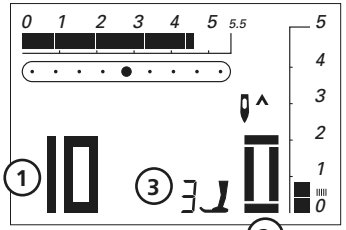

1 il numero dell'asola
2 Il simbolo dell'asola (lampeggia)
3 il piedino

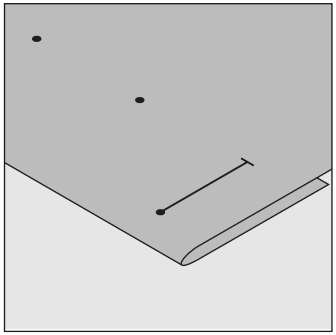

Marcare asole automatiche
- marcare la lunghezza di una sola asola
- dopo aver cucito la prima asola la lunghezza rimane memorizzata
- per le asole seguenti marcare soltanto il punto iniziale
- utilizzare l'asolatore n. 3A

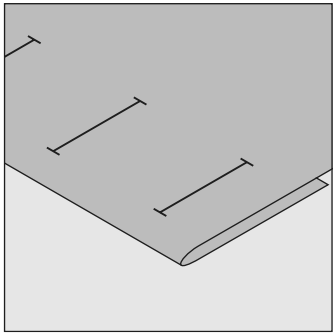

Marcare asole manuali
- marcare la lunghezza dell'asola direttamente sul tessuto
- utilizzare il piedino per asole n. 3 (opzionale)

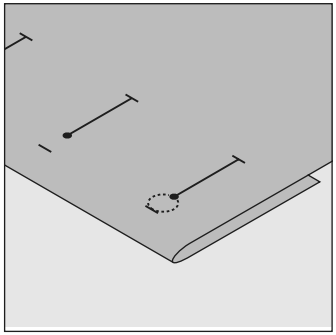

Marcare occhielli a goccia
- marcare soltanto la lunghezza del tratto a punto pieno
- la dimensione della goccia deve essere calcolata nella lunghezza complessiva dell'asola

Prova di cucito
- eseguire la prova di cucito sempre sul tessuto originale
- adoperare il rinforzo originale
- selezionare lo stesso tipo d'asola
- cucire l'asola nella direzione originale (orizzontale o verticale)
- aprire l'asola
- far passare il bottone attraverso l'apertura
- correggere la dimensione dell'asola, se è necessario

Correzioni

Modificare la larghezza dei tratti a punto pieno:
- modificare la larghezza del punto
- modifiche della larghezza del punto sono cancellabili con il tasto «clr/del»

Modificare la lunghezza del punto:
- ogni modifica della lunghezza del punto si riflette su ambedue i tratti a punto pieno (più fitti, più radi)
- modifiche della lunghezza del punto sono cancellabili con il tasto «clr/del»

Nota:
Al termine del lavoro riportare il bilanciamento alla regolazione normale!

Bilanciamento asole automatiche/manuali
Il bilanciamento si riflette su ambedue i tratti a punto pieno di asole automatiche e manuali, perché i due lati sono cuciti nella stessa direzione.

Bilanciamento asole manuali/asole a misurazione ottica
- il bilanciamento si riflette su ambedue i tratti a punto pieno, che vengono cuciti nella stessa direzione

☞ CONSIGLIO

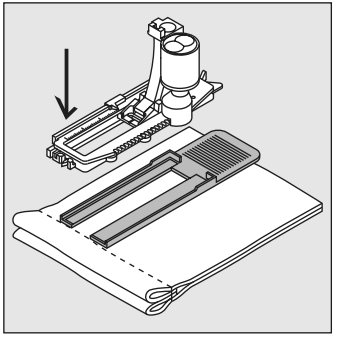

Se l'asola è posizionata orizzontalmente sul bordo dell'indumento, si consiglia l'uso del compensatore per il piedino a slitta (accessorio opzionale). Inserire il compensatore da dietro tra indumento e piedino e posizionarlo fino allo spessore più alto. Così il piedino non deve superare «scalini».

Asola con filo di rinforzo

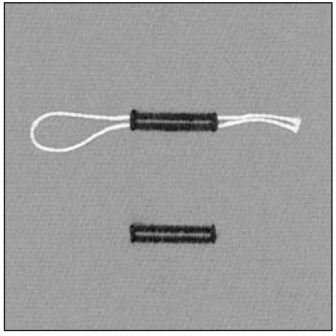

Filo di rinforzo
- il filo inserito rinforza e perfeziona l'asola
- il cappio del rinforzo si trova dall'estremità dell'asola, che è esposta alla trazione del bottone (posizione del bottone)
- posizionare il lavoro sotto il piedino
- l'uso del rinforzo è consigliato soprattutto per l'asola normale

Rinforzo ideale
- filo perlato n. 8
- filo forte per cucito a mano
- cotone sottile per uncinetto

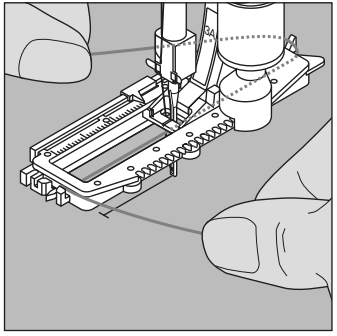

Aggancio del filo rinforzante sull'asolatore automatico n. 3A
- abbassare l'ago all'inizio dell'asola
- il piedino è alzato
- passare il filo da destra sotto il piedino
- agganciare il filo alla staffetta posteriore del piedino

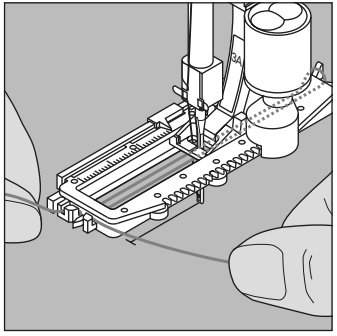

- passare ambedue le estremità del filo rinforzante in avanti

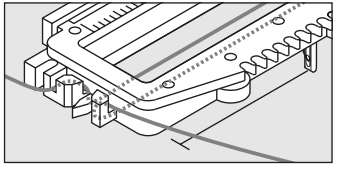

- agganciare le estremità del filo sul davanti del piedino
- eseguire l'asola

Cucire
- cucire l'asola senza trattenere il filo rinforzante
- il filo viene coperto dal punto pieno

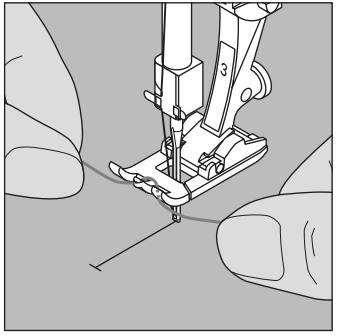

Aggancio del filo rinforzante su piedino n. 3 o piedino a soletta per asole n. 3 (activa 220)
- abbassare l'ago nella stoffa all'inizio dell'asola
- il piedino è alzato
- agganciare il filo rinforzante sulla staffetta centrale del piedino per asole n. 3 (davanti)

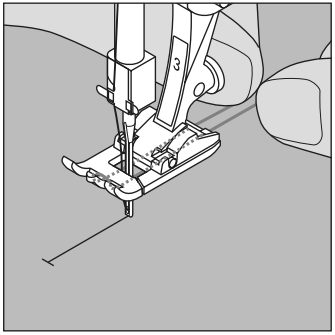

- tenere ambedue le estremità del filo e passarle sotto il piedino (le due estremità del filo scorrono nelle scanalature sotto il piedino)
- abbassare il piedino

Cucire
- cucire l'asola senza trattenere il filo rinforzante
- il filo viene coperto dal punto pieno

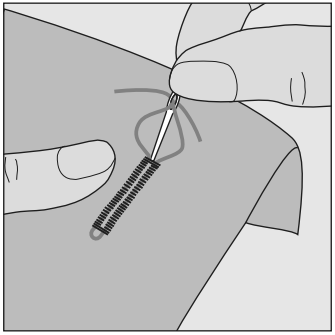

Fermare il filo rinforzante
- tirare il cappio di filo nell'asola finita
- passare le estremità del rinforzo sul rovescio del lavoro (ago per cucire a mano)
- annodare o fermare con alcuni punti

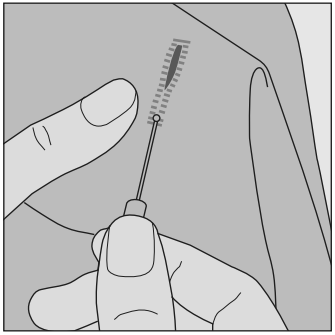

Aprire l'asola tramite il taglia asola
- aprire l'asola, tagliando dall'esterno verso il centro

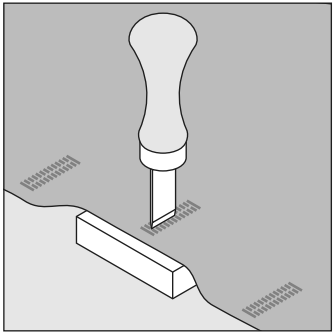

Lesina taglia asola (accessorio opzionale)
- porre un pezzo di legno sotto l'asola
- posizionare la lesina al centro dell'asola
- aprire a mano oppure battendo con un martello sulla lesina

Asole automatiche con misurazione ottica (activa 230/240)

I due tratti a punto pieno sono cuciti sempre nella stessa direzione.

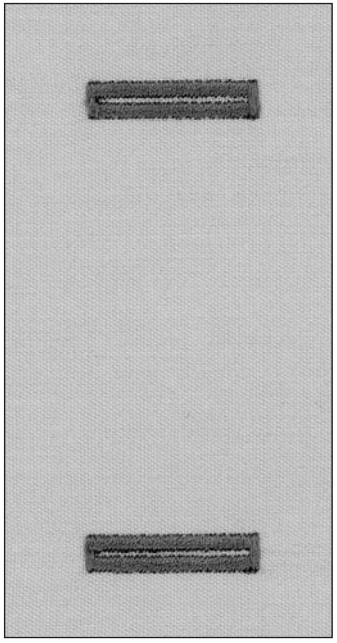

Attenzione:
Il piedino a slitta deve appoggiare in modo uniforme sul materiale, altrimenti la lunghezza non può essere misurata correttamente!

Selezione punto:	**asola n. 10**
Ago:	**tipo e spessore secondo il materiale**
Filo:	**cotone, poliestere**
Griffa:	**alzato (su cucire)**
Piedino:	**asolatore automatico n. 3A**

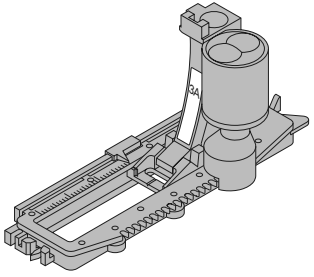

Asola automatica
- infilare il filo inferiore nel foro della capsula (pag. 43)
- il piedino n. 3A misura automaticamente la lunghezza dell'asola grazie alla sua lente ottica = duplicazione esatta e ritorno automatico al raggiungimento della lunghezza massima
- sul display è indicata ogni fase dell'asola – la fase attivata lampeggia

Nota :
Ogni asola automatica indica inizialmente il piedino n. 3

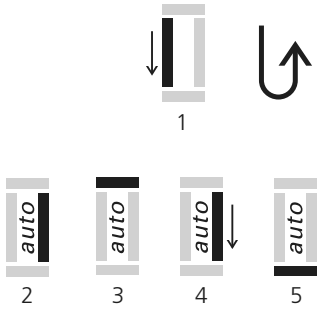

Programmazione dell'asola

1 Cucire il primo tratto a punto pieno in avanti fino alla lunghezza desiderata; fermare la macchina
- premere il tasto ferma punto
- «auto» e asolatore n. 3A appaiono sul display = la lunghezza è programmata

la macchina cuce automaticamente:

2 a punto diritto indietro
3 la prima travetta
4 il secondo tratto a punto pieno in avanti
5 la seconda travetta ed alcuni punti di fermatura
- la macchina si ferma e torna automaticamente all'inizio dell'asola

Sistema automatico
- tutte le asole seguenti sono cucite nella stessa lunghezza (senza premere il tasto fermapunto)
- cancellare la programmazione con il pulsante «clr/del»
- salvare asole programmate nella memoria a lungo termine (pag. 53)

Correzioni (vedi pag. 44)

Bilanciamento
- nell'asola automatica a misurazione ottica il bilanciamento si riflette contemporaneamente su ambedue tratti a punto pieno, perché vengono cuciti nella stessa direzione

Nota:
Al termine del lavoro riportare il bilanciamento alla regolazione normale!

☞ CONSIGLIO

Marcatura
- con le asole programmate marcare solo la lunghezza della prima asola sulla stoffa per tutte le asole seguenti basta marcare il punto iniziale = un vero risparmio di tempo!

Velocità di cucito:
- eseguire le asole a velocità ridotta per un risultato ottimale
- cucire tutte le asole alla stessa velocità per ottenere un punto pieno regolare

Compensatore per asole (accessorio opzionale)
Se l'asola è posizionata orizzontalmente sul bordo dell'indumento, si consiglia l'uso del compensatore per il piedino a slitta.
Questo accessorio garantisce l'appoggio regolare del piedino e quindi un'asola perfetta (vedi pag. 44).

Asole a goccia automatiche con misurazione ottica (activa 230/240)

I due tratti a punto pieno sono cuciti sempre nella stessa direzione.

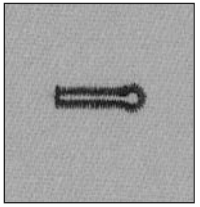

Selezione punto:	**asola a goccia n. 13 (activa 230 n. 11)**
Ago:	**tipo e spessore secondo il materiale**
Filo:	**cotone , poliestere**
Griffa:	**alzato (su cucire)**
Piedino:	**asolatore automatico n. 3A**

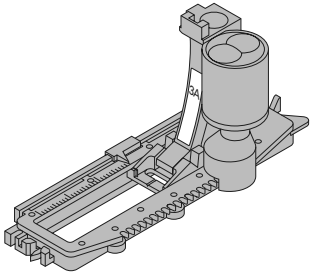

Asola a goccia automatica
- infilare il filo inferiore nel foro della capsula (pag.43)
- il piedino n. 3A misura automaticamente la lunghezza dell'asola grazie alla sua lente ottica = duplicazione esatta e ritorno automatico al raggiungimento della lunghezza massima

Marcare l'asola a goccia
- marcare solo la lunghezza del tratto a punto pieno senza la goccia
- sul display è indicata ogni fase dell'asola – la fase attivata lampeggia

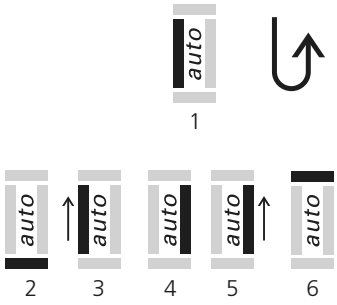

Nota:
Al termine del lavoro riportare il bilanciamento alla regolazione normale!

Programmazione dell'asola a goccia

1 Cucire a punto diritto in avanti, fermare la macchina
- premere il tasto ferma punto
- «auto» e asolatore n. 3A appaiono sul display = la lunghezza
  è programmata la macchina cuce automaticamente:

2 la goccia
3 il primo tratto a punto pieno indietro
4 a punto diritto in avanti
5 il secondo tratto a punto pieno indietro
6 la travetta ed alcuni punti di fermatura

- la macchina si ferma e torna automaticamente all'inizio dell'asola

Sistema automatico

- tutte le asole seguenti vengono cucite nella stessa lunghezza (senza premere il tasto fermapunto)
- cancellare la programmazione con il pulsante «clr/del»
- salvare asole programmate nella memoria a lungo termine (pag. 53)

Correzioni (vedi pag. 44)

Bilanciamento

- nell'asola manuale e asola automatica a misurazione ottica il bilanciamento si riflette contemporaneamente su ambedue tratti a punto pieno, perché vengono cuciti nella stessa direzione
- la goccia dell'asola goccia può essere corretta con il bilanciamento

☞ CONSIGLIO

Asole programmate

- asole programmate garantiscono sempre la stessa lunghezza e perfezione

Marcatura

- con le asole programmate marcare solo la lunghezza della prima asola sulla stoffa
- per tutte le asole seguenti basta marcare il punto iniziale = un vero risparmio di tempo!

Asola a goccia doppia

- su stoffe pesanti si può cucire un'asola a goccia doppia; il primo passaggio viene cucito a punto più rado
- dopo la prima asola non spostare la stoffa
- regolare la lunghezza del punto (più corta) e premere il reostato per cucire la stessa asola una seconda volta esattamente sulla prima

Asola manuale (tutti tipi)

Il metodo dell'asola manuale è adatto per confezionare un'asola singola oppure per la riparazione di asole già esistenti.
Le fasi della lavorazione dipendono dal tipo dell'asola selezionata.
L'asola manuale non è memorizzabile.

Selezione punto:	**tutti tipi di asole**
Ago:	**tipo e spessore secondo il materiale**
Filo:	**cotone , poliestere**
Griffa:	**alzato (su cucire)**
Piedino:	**piedino a soletta per asole n. 3 (activa 220)** **asolatore automatico n. 3 (opzionale activa 230/240)**

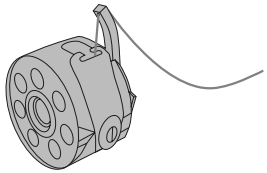

Preparazione
- selezionare l'asola
- sul display sono indicati:
  il numero dell'asola selezionata
  il piedino n. 3
  il simbolo dell'asola lampeggia
- infilare la tensione supplementare della capsula

Fare sempre una prova di cucito
- adoperare sempre il tessuto originale ed il rinforzo originale
- cucire l'asola nella direzione originale (orizzontale o verticale)

Indicazione: Correzioni (vedi pag. 44)

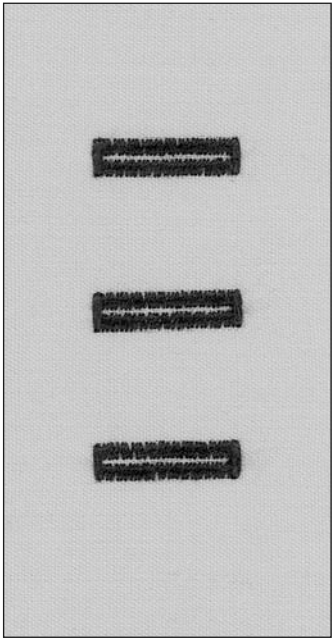

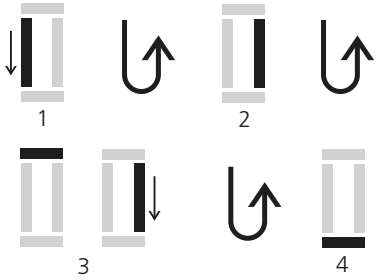

Cucire l'asola manuale
Ambedue lati a punto pieno sono cuciti nella stessa direzione.
Le fasi di lavorazione sono indicate sul display (lampeggiano).

1 Cucire il primo tratto a punto pieno fino ad arrivare alla lunghezza desiderata; fermare la macchina
· premere il pulsante fermapunto
2 Cucire a punto diritto indietro e fermare la macchina all'altezza del primo punto (inizio dell'asola)
· premere il pulsante fermapunto
3 Cucire la travetta superiore ed il secondo tratto a punto pieno; fermare la macchina
· premere il pulsante fermapunto
4 Cucire la travetta inferiore ed eseguire i punti di fermatura

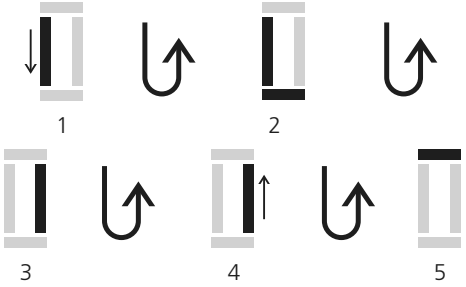

Cucire l'asola a goccia manuale
Cucire ambedue lati a punto pieno con la stessa velocità.
Le fasi di lavorazione sono indicate sul display (lampeggiano).

1 Cucire a punto diritto in avanti; fermare la macchina
· premere il pulsante fermapunto
2 Cucire la goccia ed il 1. lato a punto pieno indietro e fermare la macchina all'altezza del primo punto (inizio dell'asola)
· premere il pulsante fermapunto
3 Cucire a punto diritto in avanti e fermare la macchina all'altezza della goccia
· premere il pulsante fermapunto
4 Cucire il 2. tratto a punto pieno indietro e fermare la macchina all'altezza del primo punto (inizio dell'asola)
· premere il pulsante fermapunto
5 Cucire la travetta ed eseguire i punti di fermatura

Asole programmate (activa 230/240)

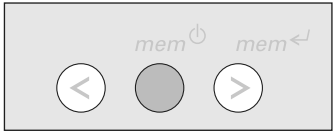

Asole programmate nella memoria a lungo termine
- dopo la programmazione premere il pulsante « mem↵ »
- l'asola è memorizzata nella memoria a lungo termine

Richiamare asole programmate dalla memoria a lungo termine
Asole programmate possono essere richiamate in ogni momento, anche se la macchina è stata spenta.
- selezionare l'asola desiderata
- premere il pulsante « mem⏻ »
- cucire l'asola programmata
- per ogni tipo d'asola solo una lunghezza è memorizzabile; programmando una nuova lunghezza con il pulsante « mem↵ » la lunghezza precedente viene soprascritta
- per cancellare la programmazione premere il pulsante «clr/del»

Punto quilt / Punto a mano

Selezione punto:	**punto quilt n. 40 (activa 230 n. 33, activa 220 n. 27)**
Ago:	**tipo e spessore secondo il materiale**
Filo superiore:	**trasparente**
Filo inferiore:	**filo per cucire/per ricamo**
Trasportatore:	**alzata (su cucire)**
Piedino:	**piedino per trasporto indietro n. 1**
	piedino a soletta per transporto indietro n. 1 (activa 220)

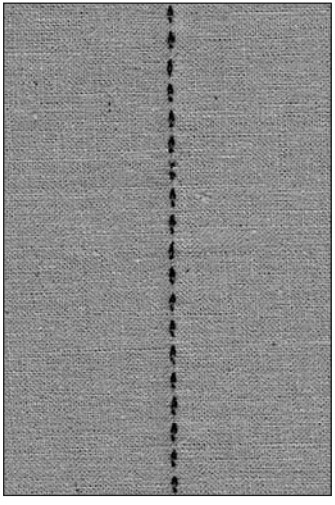

Punto quilt/punto a mano
per tutti i tipi di materiali e lavori che devono sembrare fatti a mano

Prova di cucito
bisogna fare uscire dalla placca d'ago il filo inferiore
1 punto è visibile,
1 punto è invisibile (monofilo) = effetto fatto a mano

Tensione del filo superiore
secondo la stoffa = aumentare la tensione del filo superiore (6–9)

Bilanciamento
adattare eventualmente il punto tramite il tasto bilanciamento

Cucire
il punto quilt si può cucire ad ogni posizione dell'ago

☞CONSIGLIO

Angoli perfetti
- attivare le funzioni «arresto dell'ago», girare il lavoro
- girando, fare attenzione di non spostare i vari strati di stoffa

Il monofilo si strappa
- ridurre la velocità di cucito
- diminuire la tensione del filo superiore

Programma per attaccare bottoni

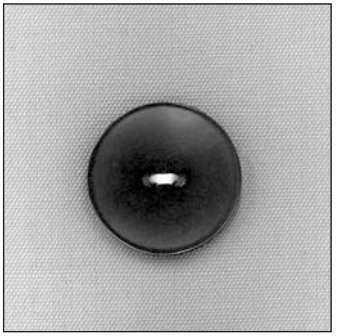

Selezione punto: **Programma per attaccare bottoni n. 15 (activa 230 n.13, activa 220 n. 12)**
Larghezza del punto: **secondo la distanza dei fori del bottone**
Ago: **Spessore e tipo secondo il materiale**
Filo: **Cotone/Poliestere**
Griffa: **Abbassata (posizione per rammendo)**
Piedino: **Piedino per rammendo n. 9 (Disponibile come accessorio opzionale per activa 220)**
Piedino per attaccare bottoni n. 18 (accessori opzionali)

Attaccare bottoni
- per attaccare bottoni con 2 e 4 fori
- cucire bottoni che servono solo come decorazione senza «gambo»
- il «gambo» (= distanza tra stoffa e bottone) può essere regolato al piacere con il piedino n. 18

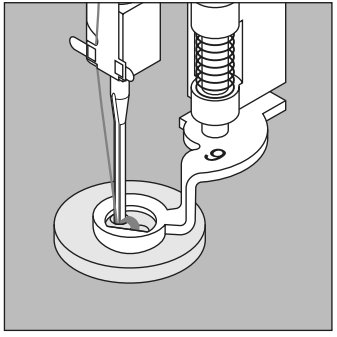

Attaccare bottoni con il piedino n. 9
- selezionare il programma per attaccare bottoni
- controllare la distanza tra i fori girando il volantino e modificare eventualmente la larghezza dello zigzag
- cucire i punti di fermatura, tenendo all'inizio i fili
- cucire il programma
- la macchina si ferma automaticamente alla fine e torna all'inizio del programma

Fili
- i fili sono già fermati e possono essere tagliati

Per una stabilità migliore
- passare i fili superiori sul rovescio della stoffa e annodare

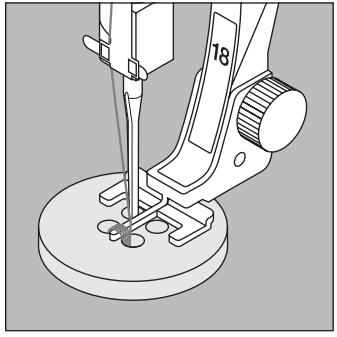

Attaccare bottoni con il piedino n.18
- regolare l'altezza del «gambo» con l'apposita vite sul piedino
- selezionare il programma per attaccare bottoni e procedere come con piedino n. 9 (vedi pag. 55)

Fili
- i fili sono già fermati e possono essere tagliati

Per una stabilità migliore
- passare i fili superiori sul rovescio della stoffa e annodare oppure
- formare a mano con i fili superiori un «gambo»

☞ CONSIGLIO

Attaccare un bottone a 4 fori
- cucire prima i fori anteriori
- spostare il bottone in avanti
- ripetere il programma cucendo i fori posteriori
- tagliare il filo diagonale di connessione

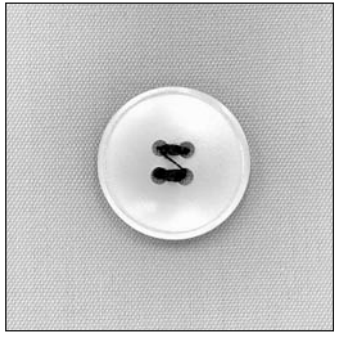

Vari-Overlock

Selezione punto: **punto vari-overlock n. 3**
Ago: **tipo e spessore secondo il materiale**
Filo: **cotone/poliestere**
Griffa: **alzata/su cucire**
Piedino: **piedino overlock n. 2,**
piedino a soletta per punto overlock n. 2 (activa 220)
piedino per trasporto indietro n. 1
piedino a soletta per transporto indietro n. 1 (activa 220)

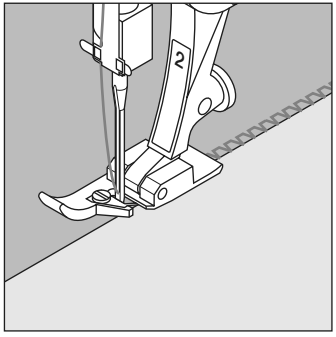

Il piedino n. 2 è stato sviluppato appositamente per i punti overlock. Il punto viene formato intorno alla staffetta del piedino, tenendo piatto il bordo della stoffa e garantendo l'elasticità del punto.

Cucitura chiusa
Cucitura elastica per materiali leggeri e morbidi come jersey di seta, materiali in maglia sottile.

Cucire
- guidare la staffetta del piedino lungo il bordo tagliato
- il punto viene formato lungo il bordo della stoffa ed intorno alla staffetta del piedino

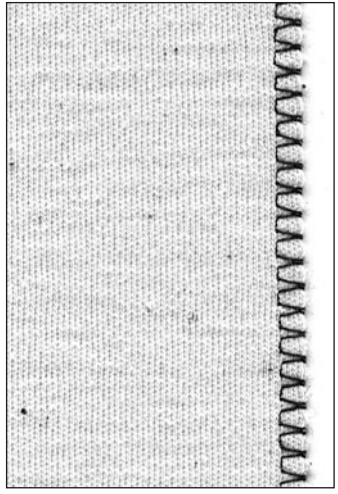

☞ CONSIGLIO

Maglia
- usare un ago nuovo per evitare di danneggiare le maglie

Cucire materiale elastico
- usare un ago stretch (130/705 H-S) = quest'ago «scivola» tra le maglie

Overlock doppio

Selezione punto: **Overlock doppio n.8**
Ago: **tipo e spessore secondo il materiale**
Filo: **cotone /poliestere**
Griffa: **alzata /su cucire**
Piedino: **piedino overlock n. 2,**
piedino a soletta per punto overlock n. 2 (activa 220)
piedino per trasporto indietro n. 1
piedino a soletta per transporto indietro n. 1 (activa 220)

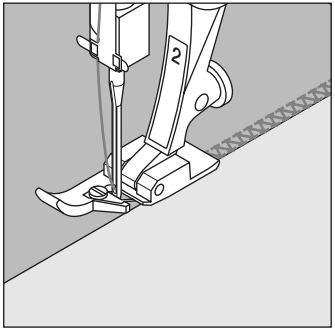

Il piedino n. 2 è stato sviluppato appositamente per i punti overlock. Il punto viene formato intorno alla staffetta del piedino, tenendo piatto il bordo della stoffa e garantendo l'elasticità del punto.

Cucitura chiusa
Cucitura overlock per maglia e cucitura orizzontale (orlo) su stoffe elapunti

Cucire
- guidare la staffetta del piedino lungo il margine della stoffa

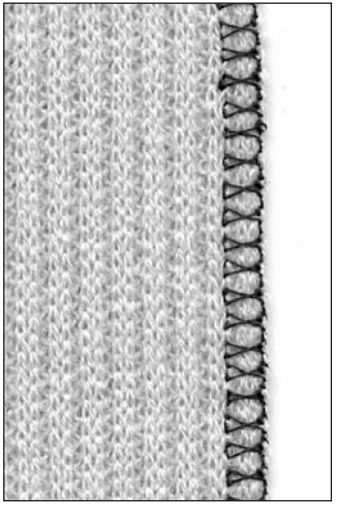

☞ CONSIGLIO

Maglia
- usare un ago nuovo per evitare di danneggiare le maglie

Cucire materiale elastico
- usare un ago stretch (130/705 H-S) = quest'ago «scivola» tra le maglie

Polsino /Colletto con cucitura overlock

Selezione punto: **overlock n. 3**
Ago: **tipo e spessore secondo il materiale**
Filo: **cotone/poliestere**
Griffa: **alzata /su cucire**
Piedino: **piedino overlock n. 2,**
piedino a soletta per punto overlock n. 2 (activa 220)
piedino per trasporto indietro n. 1
piedino a soletta per transporto indietro n. 1 (activa 220)

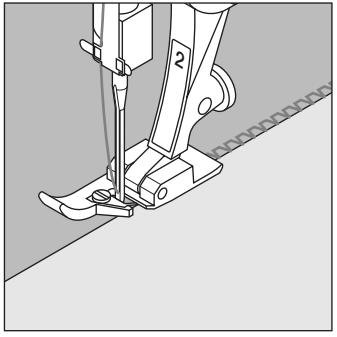

Il piedino n. 2 è stato sviluppato appositamente per i punti overlock. Il punto viene formato intorno alla staffetta del piedino, tenendo piatto il bordo della stoffa e garantendo l'elasticità del punto.

Colletto con cucitura overlock
- per tutti i tipi di maglia leggera di cotone, di fibre sintetiche o miste

Preparazione
- stirare la striscia del colletto/polsino a metà
- appuntare i bordi tagliati del colletto/polsino alla scollatura/manica; diritto contro diritto

Cucire
- eseguire il punto vari-overlock lungo i margini della stoffa, riunendo tutti gli strati e rifinendoli contemporaneamente
- guidare la staffetta del piedino lungo i margini della stoffa
- il punto viene formato lungo il bordo della stoffa ed intorno alla staffetta del piedino

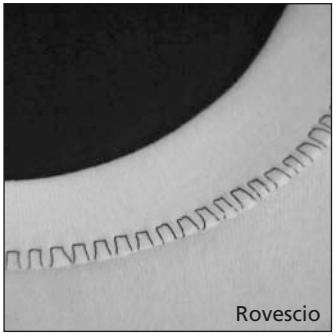
Rovescio

Diritto

☞ CONSIGLIO

Arresto dell'ago in basso
- un grande aiuto per confezionare colletti /polsini

Rifiniture con punto nido d’ape

Selezione punto: **punto nido d’ape n. 22 (activa 230 n. 22, activa 220 n.19)**
Ago: **ago Universale, ago Stretch, ago a punto arrotondata**
Filo: **cotone/poliestere**
Griffa: **alzata/su cucire**
Piedino: **piedino per trasporto indietro n. 1 (activa 220)**

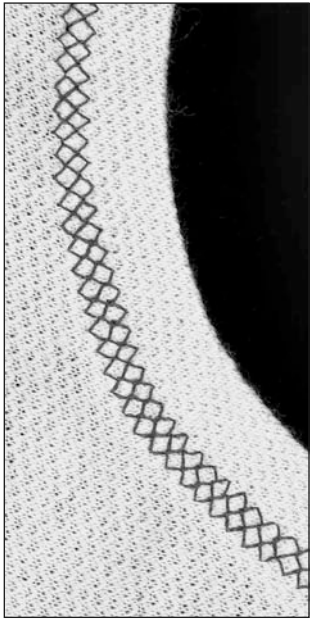

Rifinitura con punto nido d’ape
- per tutti i tipi di materiali in maglia di cotone, lana, fibre sintetiche e miste

Preparazione
- stirare 1 cm di bordo sul rovescio; eventualmente imbastire

Cucire
- cucire il punto nido d’ape sul diritto; distanza = larghezza del piedino
- alla fine del lavoro tagliare via la stoffa in eccedenza sul rovescio

Bilanciamento/Correzione

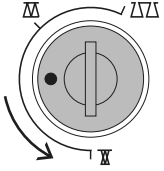

Restringere il punto

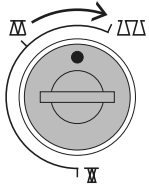

allargare il punto

Nota:
Al termine del cucito ripristinare la regolazione del bilanciamento!

☞ CONSIGLIO

Arresto dell’ago in basso
un grande aiuto per rifinire bordi arrotondati (colli/maniche)

Informazioni importanti sugli aghi della macchina per cucire

Macchina per cucire computerizzata, ago e filo
Questa macchina per cucire **BERNINA** richiede aghi del sistema 130/705H.

Ago e filo
Gli aghi normalmente usati variano dal n. 70 fino al n. 120.
Più fine è l'ago, più basso è il numero.
La tabella riportata accanto indica quale ago è adatto a quale filo.

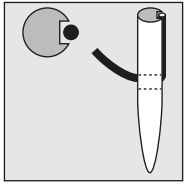

Ago e filo sono adatti
L'ago scorre durante il cucito nella scanalatura lunga sul retro dell'ago.

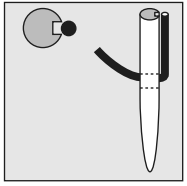

Ago e filo non sono adatti
L'ago è troppo sottile, il filo non ha abbastanza spazio nella scanalatura dell'ago. Il risultato sono punti saltati e difettosi.

Ago e materiale
Stato dell'ago
L'ago deve essere impeccabile. Agi danneggiati creano problemi durante il cucito.

Ago	70	80	90	100	110–120
Filo per rammendo	●	●			
Filo per ricamo		●			
Filo di cotone mercerizzato		●	●		
Filo sintetico		●	●		
Filo grosso Cotone merc. Sintetico			●	●	
Filo per asole per impunture ornamentali (cotone perlato)				●	●

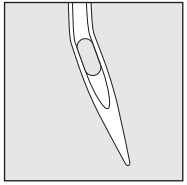

Ago storto

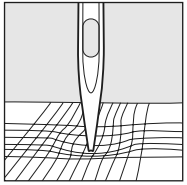

Ago spuntato

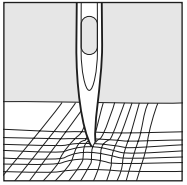

Punta danneggiata

La lavorazione di materiali particolari è più facile con l'apposito ago speciale.
I vari tipi d'ago per macchine per cucire si acquistano dal rivenditore BERNINA.

Ago	Tipo	Punta	Applicazione	
Ago standard	130/705 H	Normale, poco arrotondata	Aghi universali per tessuti sintetici leggeri, lino leggero, chiffon, batista, organdis, lana, velluto, cuciture ornamentali, ricamo	
Aghi speciali	130/705 H-SES	Punta sferica sottile	Maglia leggera, particolarmente adatta per tessuti sintetici	
	130/705 H-SUK	Punta sferica media	Maglia pesante e media, felpa, ecc.	
	130/705 H-S	Punta sferica media	Ago speciale Stretch, tessuti e maglia elasticizzata	
	130/705 H-J	Punta sferica molto sottile	Abbigliamento da lavoro, lino pesante, jeans, tela leggera; penetra bene i materiali di tessitura spessa	
	130/705 H-LR + H-LL	Punta tagliente	Pelle, simil-pelle, plastica, tela cerata	
Ago doppio	130/705 H-ZWI	Distanza ago: 1,6 / 2,0 / 2,5 3,0 / 4,0	Orlo su materiali elastici, nervature, cucito decorativo	
Ago triplo	130/705 H-DRI	Distanza ago: 2,5 / 3,0	Cucito decorativo	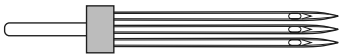
Ago a lancia	130/705 HO	Ago largo	Orlo a giorno in stoffa leggera	

Griffa (trasportatore) e trasporto della stoffa

Griffa e lunghezza del punto
La griffa si sposta ad ogni punto di un passo. La lunghezza dello spostamento dipende dalla lunghezza del punto selezionata. Con punti molto corti gli spostamenti sono molto brevi. La stoffa scorre lentamente sotto il piedino, anche a velocità massima di cucitura. Le asole e la cucitura a punto pieno richiedono una lunghezza del punto molto corta.

Importante

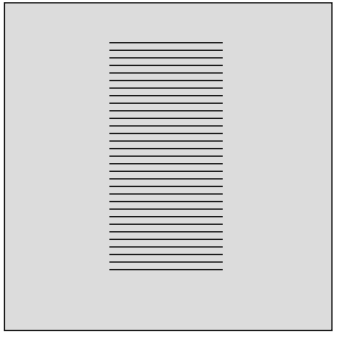

Lasciare scorrere il materiale in modo regolare!

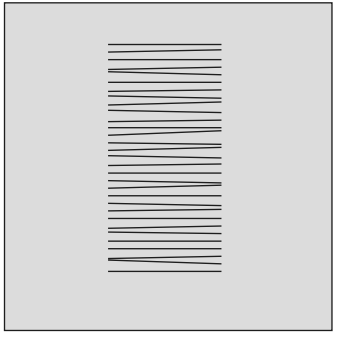

Non tirare, spingere o trattenere il materiale durante il cucito perché causerebbe dei punti irregolari.

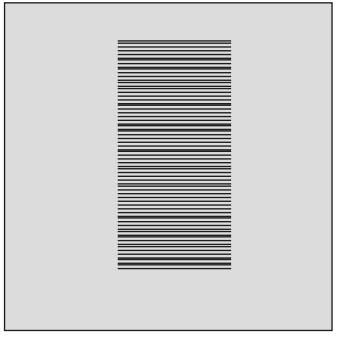

Griffa e trasporto della stoffa con gli spessori

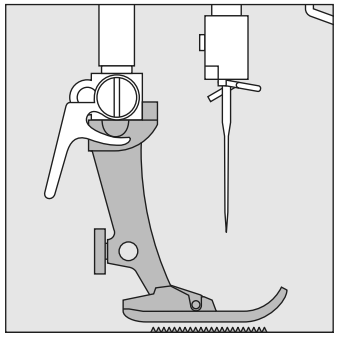

Il trasportatore lavora in modo ottimale solo, se il piedino appoggia perfettamente sul cucito.

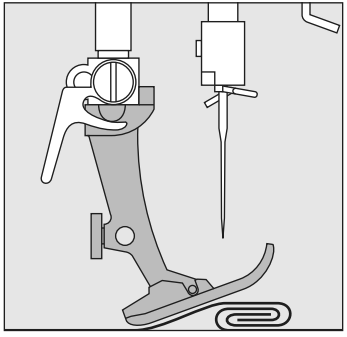

Se il piedino è inclinato per passare su una parte del cucito più alta, la griffa non riesce ad afferrare e trasportare la stoffa. Il lavoro si ferma ammassandosi.

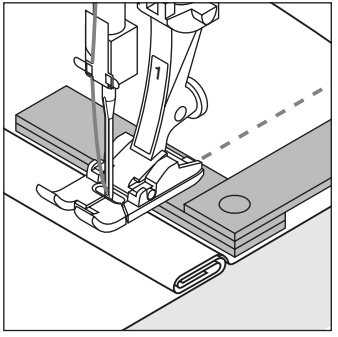

Compensare lo spessore del materiale
Per compensare la differenza dell'altezza porre una o più piastrine verticalmente dietro l'ago e sotto il piedino, oppure

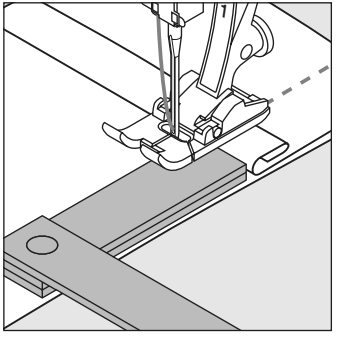

porre le piastrine accanto al piedino (parte destra) appoggiandole quasi all'ago.
Continuare a cucire finché il piedino ha passato il tratto più spesso. Togliere poi le piastrine.

Materiale pesante: Griffa e cucire angoli

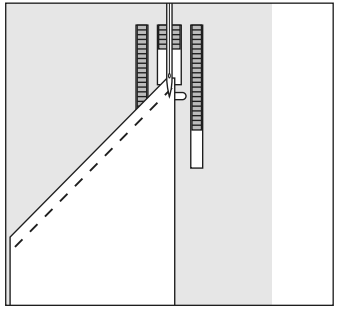

Il trasporto durante la cucitura di angoli è insufficiente, perché solo una piccola parte del materiale si trova realmente sulla griffa.

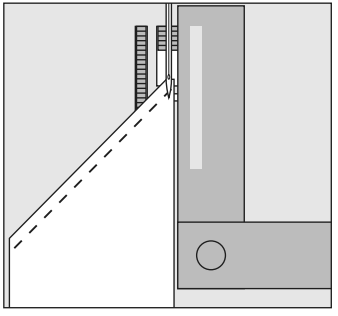

Ponendo sulla destra del piedino una o più piastrine accanto al materiale, la stoffa viene trasportata regolarmente.

Pulizia

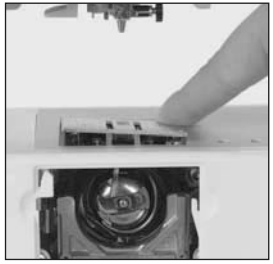

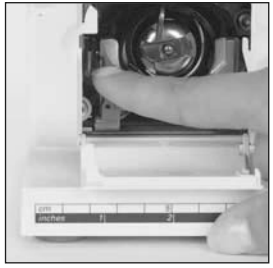

Se la macchina computerizzata per cucire è riposta in un ambiente freddo bisogna tenerla per circa un'ora in un ambiente caldo prima di usarla.

Pulizia
Togliere ogni tanto i residui di filo sotto la placca dell'ago ed attorno al crochet.
- mettere l'interruttore principale su «0»
- togliere il piedino e l'ago
- aprire lo sportello del crochet
- per togliere la placca ago premere l'angolo destro posteriore della placca
- pulire con il pennello
- rimettere la placca d'ago

Pulizia del crochet
- mettere l'interruttore principale su «0» e staccare la spina
- estrarre la capsula
- spingere la levetta di scatto verso sinistra
- aprire il fermaglio a semicerchio con il coperchio nero e estrarre il crochet
- pulire la guida del crochet senza usare oggetti appuntiti
- inserire nuovamente il crochet e, se necessario, girare il volantino fino a quando il trascinatore del crochet si trova a sinistra
- richiudere il coperchio nero della guida del crochet ed il fermaglio; la levetta deve scattare
- per un controllo girare il volantino
- rimettere la capsula

Pulizia dello schermo e della macchina per cucire computerizzata
- pulire con un panno morbido e leggermente inumidito

Lubrificazione
- 1–3 gocce d'olio nella guida del crochet
- cucire brevemente senza filo
- così il lavoro non si macchia d'olio

Indicazione:
Non usare mai alcool, benzina, diluente o liquidi corrosivi per pulire la macchina!

Si prega di osservare attentamente le prescrizioni di sicurezza!

Illuminazione

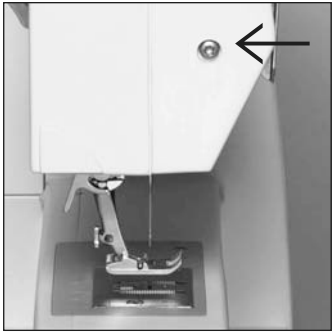

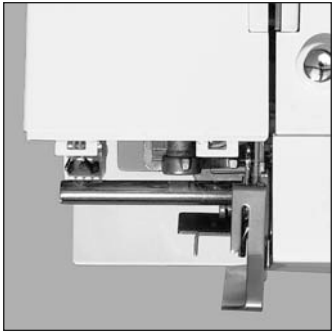

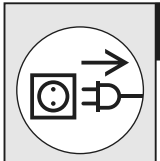

ATTENZIONE

Staccare la macchina per cucire dalla corrente prima di pulirla!

Sostituzione della lampadina

- mettere l'interruttore principale su «0»
- svitare la vite
- togliere il coperchio, girandolo un po' e tirare verso l'alto
- togliere la lampadina tirandola verso il basso
- inserire la nuova lampadina (indicazione)
- rimettere il coperchio di fronte ed avvitarlo

Indicazione:
Usare unicamente lampadine del tipo 12V/5W con base W 2.1 x 9.5 d

Attenzione:
Prima di sostituire la lampadina lasciarla raffreddare!

CFL**

Paragonata con una lampadina normale la luce CFL si distingue per la sua capacità di illuminazione superiore e per la sua estrema durata.

Attenzione:
Una luce CFL difettosa deve essere sostituita esclusivamente da un concessionario BERNINA!

Si prega di osservare attentamente le prescrizioni di sicurezza!

Si prega di osservare attentamente le prescrizioni di sicurezza!

**Disponibile come accessorio opzionale per activa 220, 230

Evitare ed eliminare difetti

Le seguenti indicazioni aiutano a riconoscere la maggior parte dei difetti possibili della macchina per cucire computerizzata.

Controllare se:
- il filo superiore ed il filo inferiore sono infilati correttamente
- l'ago è inserito correttamente
- lo spessore dell'ago è adatto; consultare la tabella a pag. 61
- la macchina è pulita; eliminare i residui dei fili
- la guida del crochet è stata pulita
- tra i dischi della tensione e sotto la molla della capsula sono rimasti incastrati dei resti di filo
- la spolina gira bene nella capsula

Il filo superiore si strappa
- la tensione del filo superiore è troppo forte
- aghi di qualità inferiore; acquistare gli aghi sempre presso una rappresentanza **BERNINA**
- l'ago è spuntato o storto
- il filo impiegato è di qualità inferiore, il filo è annodato, troppo vecchio o secco
- usare un disco svolgi filo adatto
- il foro della placca d'ago o la punta del crochet sono danneggiati; portare la macchina per cucire computerizzata dal concessionario BERNINA

Il filo inferiore si strappa
- la tensione del filo inferiore è troppo forte
- la spolina del filo inferiore non gira bene nella capsula; sostituire la spolina
- l'ago ha danneggiato il foro nella placca d'ago; fare levigare la placca da un tecnico di macchine per cucire
- l'ago è spuntato o storto

Punti saltati
- gli aghi non sono adatti; impiegare solamente aghi del sistema 130/705H
- l'ago è storto o spuntato oppure non inserito correttamente; nell'inserirlo spingerlo in alto a fondo
- gli aghi sono di qualità inferiore o lucidati male
- la punta dell'ago non è adatta al materiale; se è necessario, impiegare punte sferiche per materiale a maglia e punte taglienti per pelle dura

L'ago si spezza
- la vite per il fissaggio dell'ago non è avvitata correttamente
- il cucito è stato tirato in avanti anziché indietro
- cucendo sopra zone molto spesse il materiale è stato spinto mentre l'ago era abbassato nella stoffa; usare il piedino per jeans
- filo di qualità inferiore, mal ritorto oppure con nodi
- informazioni sugli aghi per cucire a pagina 61, 62

Formazione difettosa del punto
- residui di filo sono tra i dischi della tensione
- residui di filo sono sotto la molla della capsula
- il filo inferiore è ancora infilato nel gancino della capsula
- infilatura non corretta; controllare l'infilatura del filo superiore ed inferiore
- usare un disco svolgifilo adatto

La macchina non funziona oppure cuce solo lentamente
- la spina non è innestata correttamente
- l'interruttore principale su posizione «0»
- la macchina proviene da un ambiente freddo
- il filarello è ancora inserito

Indice

A

Accessori 8, 9
Ago, filo e trasporto della stoffa 63, 64
Ago 61, 62
Asole 43–53
- asola a goccia automatica con misurazione ottica 49
- asola automatica con misurazione ottica 47
- asola con filo di rinforzo 45
- asole manuali 51
- asole programmate 53
- correzione dell'asola 44
- marcare asole 43

B

Bilanciamento 31, 60

C

Capsula 14
Cavo 10
Cerniera 42
Colletto/polsino con punto overlock 59
CFL 8, 66
Copertura di tela 8
Cucitura overlock 59
Cucitura overlock doppia 58

D

Dettagli della macchina per cucire computerizzata 4–7
Difetti 67
Display 23

E

Eliminare difetti 67

F

Filo, ago, trasporto della stoffa 63, 64
Filo inferiore 13, 20
- estrarre 20
- avvolgere 13

Funzioni / Pulsanti delle funzioni 25
- 1/2 velocità del motore 25
- alfabeto, numeri, segni d'interpunzione 26
- clr/del (clear/delete) 26
- mem (memoria) 26
- fine disegno 25
- arresto dell'ago alto/basso 25
- pulsante # 26
- cucire indietro 25
- effetto specchio orizzontale 25

G

Griffa 21, 63

I

Illuminazione 66
Imbastitura 39
Indicazioni per la sicurezza 2, 3
Indicazioni per l'uso 23
Infilatura del filo superiore 18
Infilatore automatico dell'ago 19
Inserire la capsula 14

L

Lenti d'ingrandimento 8
Leva alzapiedino 12
Luce 66

N

Nido d'ape 60

M

Maglia 57, 58
Manutenzione 65, 66
Memoria 27
- abbandonare la memoria 30
- aprire la memoria 27
- correzioni della memoria 29
- programmare lettere, numeri e segni di interpunzione 29
- programmare punti utili e decorativi 28
- pulsanti della memoria 27
- scorrimento avanti 28
- scorrimento indietro 28

Modificare la larghezza del punto 24
Modificare la lunghezza del punto 24

O

Orlo invisibile 40

P

Perno portafilo 17
Piano supplementare 12
Piedini 36
Placca d'ago 21
Posizione dell'ago 24
Programma per attaccare bottoni 55
Programma di fermatura per quilter A2
Programma di rammendo 41
Punto imbastitura 39
Pulizia 65, 66
Punti 32–35
Punto diritto con fermatura automatica 37
Punto nido d'ape 60
Punto penna A6
Punto per applicazioni A3
Punto Quilting «effetto fatto a mano» A5
Punto stippling A4

R

Rammendo 41
Reostato 11
Rifiniture con punto nido d'ape 60
Righello guida distanza 12

S

Scatola accessori 9
Selezione del punto 24
Sostituzione dell'ago 15
Sostituzione della lampadina 66
Sostituzione del piedino 16, 17
Spessori 64
Stoffe elasticizzate 57, 58

T

Tabella dei punti 32, 33
Tagliafilo 13, 20
- tagliafilo sulla facciata laterale 20
- tagliafilo inferiore 14

Tensione del filo 22
Trasporto della stoffa, filo, ago 63, 64

V

Vari-overlock 57

2 Istruzioni importanti riguardo la sicurezza
4 Dettagli
10 Preparazione della macchina
23 Indicazioni
32 Punti
36 Piedini
Selezione di punti utili:
37 • Programma ferma punto
38 • Punto zigzag
39 • Punto imbastitura
40 • Orlo invisibile
41 • Programma di rammendo
42 • Cerniera
43 • Asole
54 • Punto quilt / Punto a mano
55 • Programma per attaccare bottoni
57 • Punto vari-overlock
60 • Punto nido d'ape
61 Ago, Filo, Transporto della stoffa
65 Pulizia, Manutenzione, Difetti
68 Indice
A1-A2 Appendice

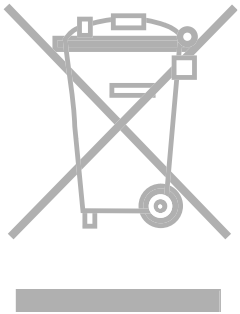

La protezione dell'ambiente è un tema importante per BERNINA. Ci impegniamo di minimizzare l'impatto ambientale dei nostri prodotti, migliorando continuamente il design del prodotto e la tecnologia di produzione.

Quando Lei non usa più il prodotto, La preghiamo di smaltirlo in modo più compatibile per l'ambiente, seguendo le direttive nazionali in vigore. Per favore non getti questo prodotto nel cassonetto dei rifiuti. Se Le necessitano informazioni a riguardo, La preghiamo di rivolgersi al Suo rivenditore BERNINA.

Impressum
Typesetting, Layout, DTP: Silvia Bartholdi
Graphics: Müller-Melzer ID, Kreuzlingen

Copyright
2008 BERNINA International AG, Steckborn

06/08 IT 031 611 73 03

Tabella dei punti

Punti utili

1 Punto diritto
2 Punto zigzag
3 Punto vari-overlock
4 Punto serpentino
5 Programma fermapunto per quilter
6 Punto triplo diritto e zigzag
7 Punto invisibile
8 Punto overlock doppio
9 Punto super-elastico
10 Asola standard
11 Asola a goccia
12 Asola a punto diritto
13 Programma per attaccare asole
14 Asola rotonda
15 Rammendo
16 Punto arricciatura
17 Punto overlock stretch
18 Punto maglia
19 Punto imbastitura
20 Punto universale
21 Punto Lycra
22 Punto nido d'ape
23-32 Punti quilting
33-70 Punti decorativi

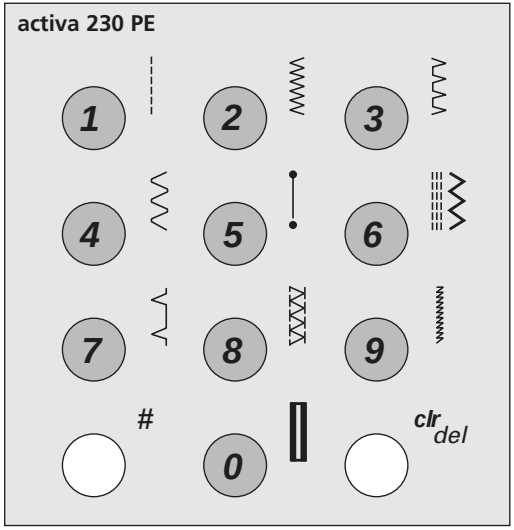

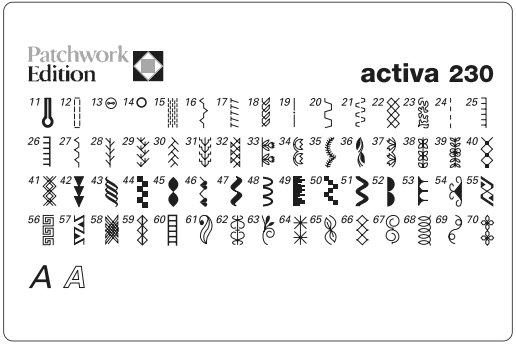

Programma di fermatura per quilter

Punto: **programma di fermatura per quilter n. 5**
Ago: **80 per quiltare, Jeans oppure Microtex Sharp**
Filo: **filo superiore: Cotone/poliestere o filo trasparente**
filo inferiore: cotone o poliestere
Griffa: **alzata (posizione di cucito)**
Piedino: **piedino per trasporto indietro n.1 oppure piedino a doppio trasporto n. 50 (opzionale)**

Programma di fermatura
- per tutti materiali
- ferma la cucitura all'inizio ed alla fine

Inizio di cucitura
- la macchina per cucire ferma la cucitura automaticamente (6 punti molto corti in avanti)
- continua a cucire a punto diritto normale

Fine di cucitura
- premere il pulsante avanti/indietro = la macchina ferma la cucitura automaticamente (6 punti molto corti in avanti)
- stop automatico alla fine del programma

☞ TIP

- programma di fermatura per quilter può essere combinato anche con altri punti, p.es. con il punto quilting n. 32
- per lavori, che saranno lavati o sottoposti ad altri sforzi si consiglia di fermare le cuciture con il punto diritto n.1

Punto per applicazioni

Punto:	**punto semplice per applicazioni n. 25 o Punto doppio per applicazioni n. 26**
Ago:	**80**
Filo:	**filo per cucire**
Griffa:	**alzata (Posizione di cucito)**
Piedino:	**piedino per trasporto indietro n. 1 oppure piedino aperto per ricamo n. 20**
Posizione dell'ago:	**al centro**

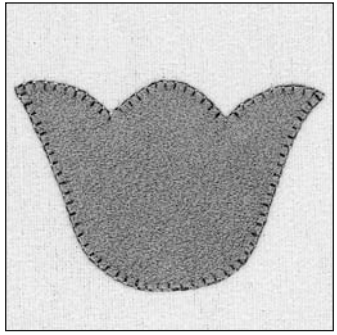

Preparazione
- ritagliare l'applicazione
- posizionare l'applicazione sulla stoffa incollandola oppure imbastendola

Cucire
- posizionare la stoffa in modo, che le barrette orizzontali del punto vanno all'interno dell'applicazione ed i punti verticali scorrono lungo il margine dell'applicazione
- cucire intorno alla forma dell'applicazione

☞ TIP

- per ottenere l'effetto fatto a mano: aumentare la lunghezza e la larghezza del punto secondo il materiale, soprattutto se vengono applicati materiali pesanti come feltro, flanella e Ultra Suede®

Punto stippling

Punto: **punto stippling n. 23**
Ago: **80**
Filo: **filo per cucire**
Griffa: **alzata (Posizione di cucito)**
Piedino : **piedino per trasporto indietro n. 1**
Posizione dell'ago: **al centro**

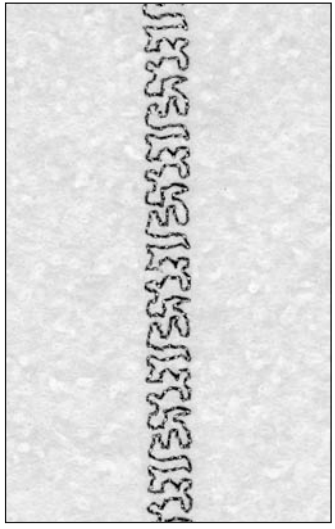

Preparazione

- preparare il «Quiltsandwich»: inserire l'imbottitura tra lo strato superiore e quello inferiore del quilt
- spillare o imbastire i tre strati

Cucire

- posizionare il «sandwich» sotto l'ago ed eseguire il punto stippling come desiderato

Punto Quilting «effetto fatto a mano»

Punto:	**punto quilting «fatto a mano» n. 24**
Ago:	**80 Quilting, Jeans oppure Microtex**
Filo:	**filo superiore: 0.044 Monofil (filo trasparente)**
	filo inferiore: cotone 40 o 30
Griffa:	**alzata (posizione di cucito)**
Piedino:	**piedino per trasporto indietro n. 1 oppure**
	piedino a doppio trasporto n. 50 (opzionale)
Posizione dell'ago:	**come desiderato**
Tensione:	**aumentare a 6-9**
Bilanciamento:	**adattare se necessario**

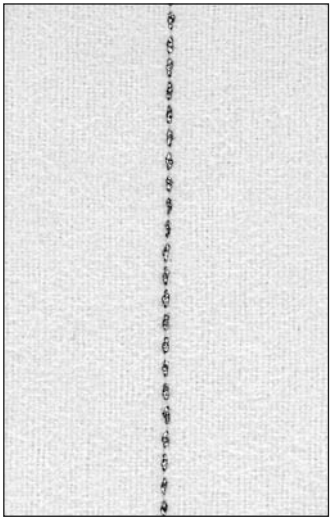

Preparazione

- preparare un «Quilt-sandwich»: inserire l'imbottitura tra la parte superiore ed inferiore del quilt
- spillare o imbastire tutti i strati

Cucire

- posizionare il «sandwich» sotto l'ago ed eseguire il punto come desiderato
- il filo inferiore deve apparire sulla parte superiore del quilt, dando lo stesso effetto del "punto filza" fatto a mano

☞ TIP

- cucire a velocità moderata per ottenere il risultato migliore

Punto penna

Punto:	**punto penna n. 28**
Ago:	**80**
Filo:	**filo per cucire**
Griffa:	**alzata (Posizione di cucito)**
Piedino:	**piedino per trasporto indietro n. 1 o piedino aperto per ricamo n. 20**
Posizione dell'ago:	**al centro**

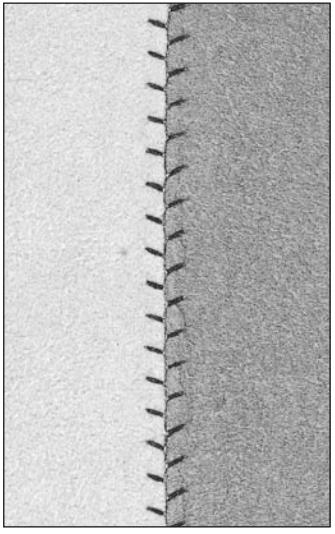

Questo ricamo è ideale come decorazione oppure per coprire cuciture di patchwork

Preparazione
- unire il disegno patchwork

Cucire
- posizionare la stoffa sotto l'ago in modo, che i punti verticali del ricamo vengono cuciti esattamente sulla cucitura precedente.
- cucire ed eseguire le decorazioni desiderate

TIP

- creare variazioni del ricamo, aumentando o riducendo la lunghezza e la larghezza del punto